Steidle

Transistoren-Taschen-Tabelle

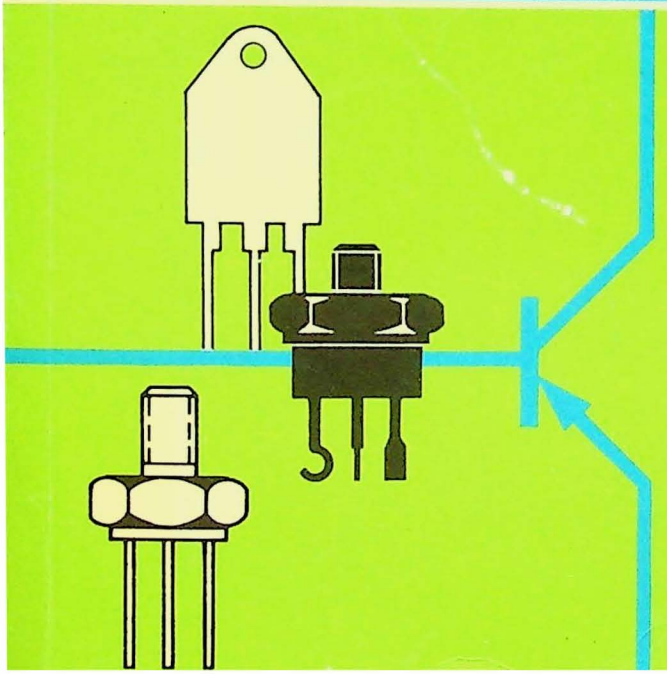

FRANZIS

Steidle TTT

Transistoren-Taschen-Tabelle

Bearbeitet von Dipl.-Ing. Hans-Günther Steidle

Rund 23000 Transistoren mit ihren kennzeichnenden Daten
und 410 Abbildungen von Gehäuseformen

11., völlig neu bearbeitete und erweiterte Auflage von
„Mende, KTT – Kristalldioden- und Transistoren-Taschen-Tabelle"

Franzis

CIP-Kurztitelaufnahme der Deutschen Bibliothek

Steidle, Hans-Günther
Transistoren-Taschen-Tabelle. – 11., völlig neu bearb. u. erw. Aufl. von „Mende, KTT, Kristalldioden- und Transistoren-Taschen-Tabelle". – München: Franzis-Verlag, 1976.
4. – 10. Aufl. u.d.T.: Mende, Herbert G.: Kristalldioden- und Transistoren-Taschen-Tabelle.
ISBN 3-7723-5441-6

1977

Franzis-Verlag GmbH, München

Sämtliche Rechte, besonders das Übersetzungsrecht, an Text und Bildern vorbehalten.
Fotomechanische Vervielfältigung nur mit Genehmigung des Verlages.
Jeder Nachdruck – auch auszugsweise – und jegliche Wiedergabe der Bilder sind verboten.

Druck: Franzis-Druck GmbH, 8 München 2, Karlstraße 35
Printed in Germany: Imprimé en Allemagne

ISBN 3-7723-5441-6

Inhalt

Einleitung E7
Allgemeine Erläuterungen E9
Tabellenteil 1
Anhang: Gehäuseformen 321
Alttypenregister 409

Contents

Introduction E7
General Explanation E29
Table 1
Appendix: Cases 325
List of old types 409

Table des matières

Introduction E8
Généralités E43
Répertoire 1
Annexe: formes des boitiers 326
Nomenclature des types anciens 409

Einleitung

Die Typenvielfalt von Halbleiter-Bauelementen (z. B. bei Dioden, Transistoren und IC's) schafft für den Anwender immer größere Probleme. Es ist für ihn sehr schwierig, sich einen Überblick über die auf dem Markt befindlichen und für seinen Einsatzfall geeigneten Typen zu verschaffen. Zur ersten Information genügen meist die wesentlichsten mechanischen und elektrischen Parameter eines Bauteils. Durch die Angabe von Herstellern ist der Interessent in der Lage, sich detaillierte Datenunterlagen zu besorgen.

In der vorliegenden *Transistor-Taschen-Tabelle* ist diesen Fakten Rechnung getragen. In ihr sind nicht nur die mechanische Abmessung des Gehäuses und seine Anschlußfolge, sondern auch die wichtigsten elektrischen Grenzwerte und die bedeutendsten statischen und dynamischen Kenndaten von Transistoren enthalten. Die Angabe der Adressen der einzelnen Hersteller, sowie die Nennung eventueller Distributoren erleichtert es dem Informationssuchenden wesentlich, sich die gewünschten speziellen Auskünfte zusätzlich zu besorgen.

Die *TTT* ist als Nachfolgerin für die *Kristalldioden-* und *Transistoren-Taschen-Tabelle,* auch KTT genannt, anzusehen. Aus Gründen der Übersichtlichkeit und des Gesamtvolumens war es jedoch nicht mehr möglich in der *TTT* auch Dioden, Gleichrichter und Fotobauteile aufzunehmen. Man beschränkte sich ausschließlich auf Transistoren. Als kleines Zugeständnis an den Anwender wurden zur Vervollständigung des *2N-Spektrums* auch Thyristoren angegeben. Man beließ es jedoch bei der Nennung der Hersteller, des Gehäuses und der Anschlußfolge.

Trotz sorgfältiger Bearbeitung können in dieser Tabelle Fehler enthalten sein. Verlag und Verfasser haften jedoch nicht für eventuelle Folgeschäden. Hinweise zur Korrektur werden jedoch gerne entgegengenommen.

Introduction

The multiplicity of semiconductor components (e.g. diodes, transistors and ICs) means ever greater problems for the user. It is very difficult for him to get into perspective all the types that are on the market and suitable for his particular application. As preliminary information the main mechanical and electrical parameters of a device are usually sufficient. Knowing the name of the manufacturer then enables the user to obtain data sheets providing a more detailed description.

This *transistor pocket guide* is intended to remedy the situation. It includes not only the physical dimensions of cases and their pin assignment, but also the most important electrical values and the major static and dynamic characteristics of transistors. The addresses of the various manufacturers and the naming of distributors make it easier for the prospective buyer to come by additional and more specific information.

The transistor pocket guide is the successor to the *crystal-diode* and *transistor pocket guide.* For reasons of clarity and volume, however, it was no longer found possible to include diodes, rectifiers and photo-components in the guide. It is restricted to transistors, although, as a small concession, thyristors are also given to complete the *2N spectrum,* albeit only with details of manufacturer, case and pin assignment.

However thorough one may have been, errors are still possible in the guide. The publisher and the editor cannot be held responsible for consequential damages. Advice on corrections will be gladly received.

Introduction

L'extrême diversité des types de semiconducteurs (diodes, transistors, circuits intégrés, etc...) crée pour l'utilisateur des problèmes de plus en plus vastes. Il lui est, en effet, très difficile de connaître tous les modèles disponibles sur le marché et de choisir, parmi eux, ceux qui répondent à ses besoins particuliers. Dans un premier temps, il suffit en général de connaître les principales caractéristiques mécaniques et électriques des composants. Par la suite, l'utilisateur pourra toujours compléter ces données à l'aide de celles fournies dans les notices des fabricants.

Compte tenu de cette remarque, ce répertoire, consacré uniquement aux transistors, indique les dimensions de leur boîtier, leur brochage, les valeur limites de leurs principaux paramètres électriques ainsi que leurs caractéristiques statiques et dynamiques les plus importantes. De plus, l'indication des adresses des différents fabricants ainsi que des distributeurs éventuels facilite considérablement l'obtention d'informations plus détaillées, si besoin est.

Ce répertoire fait suite à celui édité précédemment pour les diodes à cristal et les transistors. Toutefois, pour des raisons de clarté et du fait de l'abondance des types de composants, il n'a plus été possible d'y inclure également les diodes, les redresseurs et les composants photo-électriques. Il se limite donc aux seuls transistors.

Seule exception à la règle, il indique aussi, pour ne pas laisser incomplets les types de la série 2N, les thyristors appartenant à cette dernière,avec le nom de leurs fabricants, leur boîtier et leur brochage.

Bien qu'élaboré avec le plus grand soin, ce répertoire peut contenir des erreurs. L'éditeur comme l'auteur déclinent toute responsabilité quant aux conséquences pouvant en résulter et remercient à l'avance les lecteurs qui voudront bien leur communiquer toute rectification ou suggestion susceptibles de l'améliorer.

Allgemeine Erläuterungen

Tabellenkopf

Der Tabellenkopf wird als Gedächtnisstütze auf jeder Seite wiederholt. Er gliedert sich in einzelne Spalten, deren Bedeutung in den folgenden Abschnitten erläutert wird.

1 K	2 Typ	3 Hersteller	4 Ma	5 Pl	6 Fo	7 Af	8 U_{max} [V]	9 U_{max} [mA]	10 P_{tot} [mW]	11 B	I_F [mA]	12 U_S [V]	I_F [mA]	13 I_{Sp} [uA]	14 F [dB]	15 C [pF]	16 f_g [MHz]	17 t [ns]	18 Bemerkung

Kodierung (Spalte 1)

1 K	2 Typ	3 Hersteller	4 Ma	5 Pl	6 Fo	7 Af	8 U_{max} [V]	9 U_{max} [mA]	10 P_{tot} [mW]

Durch die Kodierung wird festgelegt, welche Bedeutung die in den Spalten 8 bis 17 aufgeführten elektrischen Parameter haben. Großbuchstaben werden für gängige, im Handel erhältliche Typen, Kleinbuchstaben für veraltete, nicht mehr in Produktion befindliche Bauteile verwendet. Die einzelnen Buchstaben haben folgende Symbolik:

F, f } Feldeffekt-Transistor

M, m } MOS-Feldeffekt-Transistor

R, r } Gleichrichter (Rectifier)

T, t } Transistor

U, u } Unijunction-Transistor

Typenbezeichnung (Spalte 2)

1 K	2 Typ	3 Hersteller	4 Ma	5 Pl	6 Fo	7 Af	8 U_{max} [V]	9 U_{max} [mA]	10 P_{tot} [mW]

Die Benennung von Halbleiterbauteilen unterliegt keiner einheitlichen weltweiten Normierung, so daß — mit Ausnahme der europäischen „Pro-Electron-Norm" — aus der Typenbezeichnung keine Rückschlüsse auf das Grundmaterial bzw. die elektrischen Eigenschaften gezogen werden können.

1. Pro-Electron-Norm (Europa)

a) Für Typen, die vorwiegend in Rundfunk-, Fernseh- und Tonbandgeräten eingesetzt werden, besteht die Typenbezeichnung aus:

2 Buchstaben und 3 Ziffern

b) Für Typen, die vorwiegend in kommerziellen Geräten Verwendung finden, besteht die Typenbezeichnung aus:

3 Buchstaben und 2 Ziffern

Darin bedeuten:

als erster Buchstabe

A Ausgangsmaterial Germanium
B Ausgangsmaterial Silizium

als zweiter Buchstabe

C Transistor für Anwendungen im Tonfrequenzbereich (R_{thJG} > 15 K/W)
D Leistungstransistor für Anwendungen im Tonfrequenzbereich (R_{thJG} < 15 K/W)
F HF-Transistor (R_{thJG} > 15 K/W)
L HF-Leistungstransistor (R_{thJG} < 15 K/W)
S Transistor für Schaltanwendungen (R_{thJG} > 15 K/W)
U Leistungstransistor für Schaltanwendungen (R_{thJG} < 15 K/W)

Der dritte Buchstabe und die folgenden 2 bzw. 3 Ziffern haben nur die Bedeutung einer laufenden Kennzeichnung. Sie beinhalten keine technischen Aussagen. Zusätzliche Buchstaben oder Ziffern geben meistens verschiedene Spannungs- oder Stromverstärkungswerte des ursprünglichen Transistors an.

2. Jedec-Norm (Amerika)

Transistoren werden nur mit „2N" und einer mehrstelligen Nummer gekennzeichnet, d. h. ihre Benennung erfolgt ohne Berücksichtigung von Grundmaterial und elektrischen Eigenschaften.

3. JIS-Norm (Japan)

PNP-Transistoren werden mit „2SA" bzw. „2SB", NPN-Transistoren mit „2SC" bzw. „2SD" gekennzeichnet. Eine weitere Spezifizierung erfolgt nicht.

4. Sondertypen

Die verwendeten Bezeichnungen werden von den einzelnen Herstellern werksintern und unabhängig festgelegt.

Zusatzbuchstaben werden bei den einzelnen Typen meist zur Kennzeichnung von Gruppierungen z. B. von Stromverstärkung, Spannung, Vorwärtssteilheit verwendet (vgl. Spalte 11).

Herstellerverzeichnis (Spalte 3)

1 K	2 Typ	3 Hersteller	4 Ma	5 Pl	6 Fo	7 Af	8 U_{max} [V]	9 U_{max} [mA]	10 P_{tot} [mW]

Nachfolgend sind die für die einzelnen Herstellerfirmen verwendeten Abkürzungen aufgeführt. Die Ziffern in [ ] verweisen im Anschluß an das Herstellerverzeichnis, das keinen Anspruch auf Vollständigkeit erhebt, auf Werksvertretungen und Distributorfirmen hin. Für die angegebenen Adressen kann keine Gewähr übernommen werden.

AC *Ates-SGS Componenti Elettronici S. p. A* [1]
Via C. Olivetti 2, 20041, Agrate Brianza-Italy

AJ *AEI Semiconductors Limited*
Carholme Road, Lincoln, England LN1 1SG

Am *Amperex Electronic Corporation*
Slatersville, Rhode Island 02876, USA

Bg *Bogue Electric Manufacturing Co.*
100 Pennsylvania Ave., Paterson, New Jersey 07503, USA

Bx *Bendix Corp., Semiconductor Div.*
South Street, Holmdel, New Jersey 07733, USA

Ca *Calvert Electronics International, Inc.*
220 E. 23rd St., New York, New York 10010, USA

CB *CBS Electronics, Semiconductor Operations*
900 Chelmsford Street, Lowell, Massachusetts 01851, USA

CR *CSR Industries, Semiconductor Div.*
59 Central Avenue, E. Farmingdale, New York 11735, USA

Cs *Sescosem (Thomson-CSF)* [11, 15, 21]
50, rue Jean Pierre Timbaud, BP 120, 92403 Courbevoie, France

Cu *Communications Transistor Corp.*
301 Industrial Way, San Carlos, California 94070, USA

Cv *Clevite Transistor*
3301 Electronics Way, West Palm Beach, Florida 33407, USA

Cy *Crystalonics Division, Teledyne Inc.*
147 Sherman St., Cambridge, Massachusetts 02138, USA

De *Delco Electronic Div.* [8]
700 E. Firmin St., Kokomo, Indiana 46901, USA

Ei *Elektronska Industrija Zagreb*
11000 Beograd, Majke Jevrosime 15, Yugoslavia

El *Elcoma*
67-61 Mars Road, Lane Cove N.S.W. 2066, Australia

ET *Electronic Transistors Corp.*
153-13 Northern Boulevard, Flushing, New York 11354, USA

Fd *Fairchild Semiconductor Div.* [4,12]
313 Fairchild Drive, Montain View, California 94042, USA

Fi *Ferranti Ltd.* [13]
Gem Mill, Chadderton, Oldham, Lancashire, England

Fu *Fujitsu Ltd.* [8]
Syuwa Onarimon Building, 1—1, Shinbashi 6-chome, Minato-ku, Tokyo, Japan

GD *General Diode Corp.*
90 Eames Street, Framingham, Massachusetts 01701, USA

GE *General Electric Co.* [6,16,17]
Building 7, Electronics Park, Rm. 230, Syracuse, New York 13201, USA

GI *General Instrument Corp.* [4]
600 West John Street, Hickville, New York 11802, USA

GM *General Micro-Electronics Inc.*
2920 San Ysidro Way, Santa Clara, California 95051, USA

GP *Germanium Power Devices Corp.*
Building 4, York Street, P.O.B. 65, Shawsheen Village Station, Andover, Massachusetts 01810, USA

Hi *Hitachi Ltd., Semiconductor and IC Division* [19]
1450 Josuihonimachi, Kodaira City, Tokyo, Japan

Hu *Hughes Aircraft Company*
P.O. Box 278, Newport Beach, California 92663, USA

Hw *Honeywell Semiconductor Products*
1177 Blue Heron Boulevard, Riviera Beach, Florida 33304, USA

IC *International Diode Corp.*
90 Forest Street,Jersey City, New Jersey 07304,USA

ID *International Devices Inc.* [6]
3370 Livonia Avenue, Los Angeles, California 90034, USA

In *Intermetall* [3,5,15]
Hans-Bunte-Str. 19, 78 Freiburg im Breisgau

IR *International Rectifier Corp.*
233 Kansas Street, El Segundo, California 90245, USA

Is *Intersil Inc.*
10900 North Tantau Avenue, Cupertino, California 95014, USA

IT *ITT Semiconductors* [3,5,15]
3301 Electronics Way, West Palm Beach, Florida 33407, USA

KD *Kearfott Div., General Precision Inc.*
14 Prince Place, Newburyport, Massachusetts, USA

KE *Kemtron Electron Products Inc.*
14 Prince Place, Newburyport, Massachusetts, USA

KM *KMC Semiconductor*
Parker Road, R.D. 1, Long Valley, New Jersey 07853, USA

Kr *Kertron Inc.*
7516 Central Industrial Drive, Riviera Beach, Florida 33407, USA

KS *KSC Semiconductor Corp.*
KSC Way (Katrina Road), Chelmsford, Massachusetts 01824, USA

Li *Lignes Télégraphiques et Téléphoniques*
Conflans-Sainte-Honorine (Seine et Oise), France

MA *Microwave Associates Inc.*
Burlington, Massachusetts 01803, USA

Mb *Mitsubishi Electric Corp.*
2-12 Marunouchi, Chiyoda-ku, Tokyo, Japan

Mc *Micro Electronics Ltd.*
38 Hung To Road, Kwun Tong, Kowloon, Hongkong

Mi *Miniwatt, Div. of Philips Electrical Pty. Ltd.*
20 Herbert Street, Artarmon, N. S. W., Australia

Mo *Motorola Semiconductor Products* [3,5,14,15,21,22]
5005 E. McDowell Road, Phoenix, Arizona 85008, USA

Mt *Matsushita Electronics Corp.* [20]
Kotari Yakemachi 1, Nagaokakyo City, Kyoto, Japan

Mu *Mullard Ltd.*
Mullard House, Torrington Place, London WE 1E 7HD, England

My *Mallory Semiconductor Co.*
Indianapolis, Indiana 62832, USA

NA *North American Semiconductor Co., Inc.*
76 Eureka Square Center, Pacifica, California 94044, USA

NE *Nippon Electric Comp. Ltd.* [8,18]
1753 Shimounumaba, Kawasaki City, Japan

Ne *Newmarket Transistor Ltd.*
Exning Road, Newmarket, Cambridge, England

No *Northern Electric Co.*
75 Moodie Dr., Ottawa, Ontario, Canada

NS *National Semiconductor Corporation* [3,5,7,15,21]
2900 Semiconductor Drive, Santa Clara, California 91303, USA

NT *National Transistor Corp.*
1400 Stierlin Road, Mountain View, California 94043, USA

Nu *Nucleonic Products Co., Inc.*
6660 Variel Avenue, Canoga Park, California 91303, USA

Or *Origine Electric Co., Ltd.*
1-18-1, Takada, Toshima-ku, Tokyo, Japan

PH *N.V. Philips Gloeilampenfabrieken* [5,9]
Building B.F., Eindhoven, Netherlands

Ph *Philco Corp., Micro-Electronics Div.*
2920 San Ysidro Way, Santa Clara, California 95051, USA

Pi *Piher International*
Apatado correos, 53 Badalona, Spain

Pl *Plessey Semiconductors*
Cheney Manor, Swindon, Wiltshire, England

Ra *Radco Mfg. Co., Inc.*
P.O. Box 1499, South Bend, Indiana, USA

RC *RCA Corporation* [6,15]
Route 202, Somerville, New Jersey 08876, USA

RT *La Ra Radiotechnique-Compelec*
130 Avenue Ledru-Rollin, 75540 Paris Cedex 11, France

Ry *Raytheon Semiconductor* [15]
350 Ellis Street, Mountain View, California 94042, USA

RZ *RIZ — Tvornica Poluvodica*
Kraljeviceva bb. PP. 663, 41001 Zagreb, Yugoslavia

SA *ITT Standard Elektrik Lorenz AG*
Platenstr. 66, 85 Nürnberg

Sa *Tokyo Sanyo Electric Co. Ltd.* [8]
Oizumimachi, Oragun, Gumma, Japan

SC *Silicon Transistor Corp.*
Kathrina Road, Chelmsford, Massachusetts 01824, USA

Sc *Silec — Semi-Conductors* [8]
30 Avenue Republique, 92 Villejuif, France

SD *Solitron Devices Inc.* [15]
1177 Blue Heron Boulevard, Riviera Beach, Florida 33304, USA

Sd *Siliconix Inc.* [3]
2201 Laurelwood Road, Santa Clara, California 95054, USA

SE *Semi-Elements, Inc.*
Saxonburg Boulevard, Saxonburg, Pennsylvania 16056, USA

Se *Semitronics Corp.*
265 Canal Street, New York, New York 10013, USA

Sg *Shindengem Electric Mfg. Co., Ltd.* [8]
New Ohtemachi Building, 2-1, 2-chome, Ohtemachi, Chiyoda-ku, Tokyo 100, Japan

SH *Siemens AG* [5]
Balanstr. 73, 8 München 80, Germany

SI *Solid State Industries Inc.*
1060 Thomas Jefferson Street, N.W., Washington, D.C. 20 007, USA

Si *Solid State Devices Inc.*
14830 Valley View Avenue, La Mirada, California 90638, USA

Sm *Semicoa*
333 McCormick Avenue, Costa Mesa, California 92626, USA

Sn *Sanken Electric Co. Ltd.* [8]
1-22-8 Nishi-Ikebukuro, Toshima-ku, Tokyo, Japan

SO *Semi Onics*
4 Broadway, Lowell, Massachusetts 01854, USA

So *Semiconductor Technology Inc.*
124-14 22nd Avenue, College Point, New York 11356, USA

Sp *Sprague Electric Co.*
Pembroke Road, Concord, New Hampshire 03301,USA

Sr *Standard Telephones and Cables Ltd.*
Connaught House, 63 Aldwych, London, W.C. 2, England

SS *Sony Semiconductor Corp.*
Atsuigi Plant, 14-1 Asahi-sho 4, Atsuigi-shi, Kanagawa-ken, 243, Japan

ST *Sarkes Tarzian, Inc., Semiconductor Division*
415 No. College Avenue, Bloomington, Indiana 47401, USA

St *Semiconductor Devices*
970 No. Main Street, Orange, California 92667, USA

Sy *Sylvania Semiconductor*
100 Sylvan Road, Woburn, Massachusetts 01907, USA

Td *Tadiran, Israel Electronics Industries, Ltd.*
3 Derech Hashalom (P.O.Box 648), Tel-Aviv 61000, Israel

Te *Teledyne Crystalonics Inc.*
147 Sherman St., Cambridge, Massachusetts 02140, USA

Tf *AEG-Telefunken* [4,5,6,21]
Postfach 1109, 71 Heilbronn, Germany

Tg *Transistor AG* [4]
Hohlstraße 610/612, CH 8084 Zürich, Switzerland

Tm *Tungsram*
Budapest IV, Vaciut 77, Hungary

To *Toyo Electronics Ind. Corp.*
21, Sain-Misosaki-cho, Ukyo-ku, Kyoto, Japan

Tr *Transitron Electronic Corp.* [15,21]
168 Albion St., Wakefield, Massachusetts 01880, USA

TS *Teledyne Semiconductor* [15]
1300 Tella Bella Avenue, Mountain View, California 94043, USA

TT *Toshiba Tokyo Shibaura Electric Co. Ltd.* [10]
1 Komukaitoshiba Cho, Kawasaki, Japan

Tu *Tung-Sol Electric*
545 North Arlington Avenue, East Orange, New Jersey 07017, USA

TW *TRW Semiconductors Inc.*
14520 Aviation Blvd., Lawndale, California 90260, USA

Tx *Texas Instruments Inc., Components Group* [2,15]
P.O.Box 5012, Dallas, Texas 75222, USA

Ul *UPI Semiconductor Div. of United-Page Inc.*
481 Getty Avenue, Peterson, New Jersey 07503, USA

Un *Unitrode Corp.* [3]
580 Pleasant St., Watertown, Massachusetts 02712, USA

Va *Valvo GmbH [5,9,21]*
Burchardstr. 19, 2 Hamburg 1, Germany

WE *Western Electric Comp.*
Marion and Vine Streets, Laureldale, Pennsylvania 19605, USA

Wh *Westinghouse Electric Corp., Semiconductor Dept.* [3]
Youngwood, Pennsylvania 19697, USA

Y *Yaou Electric Corp.*
1116 Suenaga, Kawasaki, Kanagawa, Japan

Werksvertretungen und Distributorfirmen

SGS-Ates Deutschland Halbleiterbauelemente GmbH
[1] Gernotstr. 10, 8 München 40;
Lange Laube 19, 3 Hannover 1;
Kalifenweg 45, 7 Stuttgart 80

Texas Instruments Deutschland GmbH
[2] Haggertystr. 1, 8050 Freising;
Im Kaisemer 5, 7 Stuttgart 1;
Steimbker Hof 8A, 3 Hannover;
Krügerstr. 24, 1 Berlin 49

EBV Elektronik-Vertriebs GmbH
[3] Gabriel-Max-Str. 72, 8 München 90;
Myliusstr. 54, 6 Frankfurt;
Oststr. 129, 4 Düsseldorf

Electronic 2000
[4] Neumarkterstr. 75, 8 München 80;
Weißtannen 10, 7 Stuttgart 1

Sasco, Vertrieb elektronischer Bauelemente GmbH
[5] Hermann-Oberth-Str. 16, 8011 Putzbrunn/München;
Katharinenstr. 18, 7 Stuttgart 1;
Postfach 890214, 3 Hannover 27;
Lorenzerstr. 15, 85 Nürnberg;
Postfach 3066, 4005 Düsseldorf/Am Meerbusch 3

Enatechnik-Elektronik-Distributor GmbH
[6] Schillerstr. 14, 2085 Quickborn-Hamburg;
Birkenstr. 107, 4 Düsseldorf 11;
Breitwiesenstr. 25, 7 Stuttgart 80;
Hildesheimerstr. 31, 3 Hannover;
Marie-Elisabeth-Lüders-Str. 7, 1 Berlin 1

National Semiconductor Corporation
[7] Cosimastr. 4/1, 8 München 81;
Marienbader Platz 22, 6380 Bad Homburg;
Hohenheimerstr. 11, 7022 Leinfelden-Stuttgart

Roederstein GmbH
[8] Ludmillastr. 23/25, 83 Landshut

Valvo GmbH
[9] Martin-Luther-Str. 1—7, 1 Berlin 30;
Theodor-Heuss-Allee 106, 6 Frankfurt/M.;
Dreilinden-Str. 75—77, 43 Essen;
Ridlerstr. 37, 8 München 12;
Höhenstr. 17, 7012 Stuttgart-Fellbach

Toshiba Europa
[10] Emmastr. 24—26, 4 Düsseldorf

Thomson-CSF (Sescosem) GmbH
[11] Fallstr. 42, 8 München 70;
Rosenbergstr. 184, 7 Stuttgart 1;
Eichstr. 43, 3 Hannover;
Bilserstr. 9, 2 Hamburg 39;
Emserstr. 2, 1 Berlin 31;
Rennbahnstr. 6, 6 Frankfurt 71

Fairchild GmbH
[12] Trudringerstr. 13, 8 München 80;
Hagenauer Str. 38, 6202 Wiesbaden-Biebrich;
Königsworther Str. 23, 3 Hannover;
Poststr. 37, 7251 Leonberg bei Stuttgart;
Waldluststr. 1, 85 Nürnberg

Ferranti GmbH
[13] Widenmayerstr. 5, 8 München 22

Motorola GmbH
[14] Fiedlerstr. 5, 8 München 71;
Hans-Böckler-Str. 30, 3012 Langenhagen/Hannover;
Stralsunderstr. 1, 7032 Sindelfingen;
Heinrich-Hertz-Str. 1, 6204 Taunusstein 5

Hot Electronic
[15] Zaunkönigstr. 18, 8012 Ottobrunn bei München

Nucletron Vertriebs GmbH
[16] Gärtnerstr. 50, 8 München 50

Indeg GmbH
[17] Kemnatenstr. 66, 8 München 19;
Fabrikstr. 5, 678 Pirmasens

NEC Electronics GmbH
[18] Immermannstr. 22, 4 Düsseldorf

Hitachi Electronic Parts Components
[19] Am Wehrhahn 41, 4 Düsseldorf

Matsushita Panasonic National
[20] Ausschläger-Billdeich 32, 4 Hamburg 28

RTG, E. Springorum KG
[21] Bonnerstr. 7, 46 Dortmund;
Voltstr. 35, 3 Hannover-Vahrenwald;
Reutlingerstr. 87, 7 Stuttgart-Degerloch;
Ungererstr. 43, 8 München 40

Jermyn GmbH
[22] Rheinstr. 7, 8 München 40
Postfach 1146, 6277 Camberg

Material (Spalte 4)

1 K	2 Typ	3 Hersteller	4 Ma	5 Pl	6 Fo	7 Af	8 U_{max} [V]	9 U_{max} [mA]	10 P_{tot} [mW]

Die verwendeten Buchstaben haben folgende Bedeutung:

S Ausgangsmaterial Silizium

G Ausgangsmaterial Germanium

Polarität (Spalte 5)

1 K	2 Typ	3 Hersteller	4 Ma	5 Pl	6 Fo	7 Af	8 U_{max} [V]	9 U_{max} [mA]	10 P_{tot} [mW]

Dabei bedeutet

N → NPN-Transistor

P → PNP-Transistor

N/P → NPN/PNP-Mehrfachtransistor
(NPN- und PNP-Systeme in einem Gehäuse)

PN → Thyristoren, Gleichrichter, Unijunctiontransistoren

Bauform (Spalte 6)

1 K	2 Typ	3 Hersteller	4 Ma	5 Pl	6 Fo	7 Af	8 U_{max} [V]	9 U_{max} [mA]	10 P_{tot} [mW]

Jedes im Anhang enthaltene Gehäuse besitzt eine Bauformnummer. Der Anwender findet diese Codebezeichnung in *Spalte 6.* Er hat dadurch die Möglichkeit, sehr schnell und zeitsparend die für ein Bauteil charakteristischen mechanischen Daten zu ermitteln. Die Gehäusebezeichnungen entsprechen den Angaben der Hersteller oder basieren auf Benennungen im D.A.T.A-BOOK.

Anschlußfolge (Spalte 7)

1 K	2 Typ	3 Hersteller	4 Ma	5 Pl	6 Fo	7 Af	8 U_{max} [V]	9 U_{max} [mA]	10 P_{tot} [mW]

Die verwendeten Buchstaben geben Aufschluß, welche Anschlußfolge das Gehäuse des zu beschreibenden Bauteils besitzt. Aus der zu jeder Gehäusezeichnung gehörigen Tabelle ist entsprechend dem Codebuchstaben die Pinbelegung ersichtlich.

Elektrische Daten (Spalte 8 . . . 17)

1 K	2 Typ	3 Hersteller	4 Ma	5 Pl	6 Fo	7 Af	8 U_{max} [V]	9 U_{max} [mA]	10 P_{tot} [mW]	11 B	I_F [mA]	12 U_S [V]	I_F [mA]	13 I_{Sp} [uA]	14 F [dB]	15 C [pF]	16 f_g [MHz]	17 t [ns]

Um dem Anwender einen Überblick über die wesentlichsten elektrischen Eigenschaften des gesuchten Transistors zu vermitteln, sind einige seiner charakteristischen Grenz- und Kenndaten angeführt. Zum genaueren Verständnis sollen die Symbole und Begriffe noch kurz erläutert werden.

Um die verschiedenen Spannungen und Ströme des Transistors kennzeichnen zu können, verwendet man einen aus Buchstaben bestehenden Index, wobei die Anschlüsse wie folgt abgekürzt werden:

Emitter	E	Drain	D
Basis	B	Gate	G
Collektor	C	Source	S

Die verwendeten Buchstaben geben Aufschluß über die jeweilige Anschlußart der Pins. Ihre Reihenfolge in Verbindung mit dem Vorzeichen (+ oder −) kennzeichnet die Richtung der Spannung bzw. des Stromes. Es gilt hierbei die technische Stromrichtung (Strom von + nach −). Zu beachten ist jedoch, daß in der TTT aus Gründen der Übersichtlichkeit auf negative Vorzeichen bei den Sperrspannungswerten (z. B. bei PNP-Transistoren) verzichtet wurde.

Transistoren

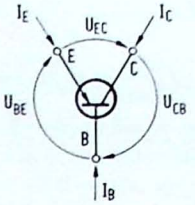

I_E ..... Emitterstrom
I_C .... Collektorstrom
I_B .... Basisstrom
$I_E + I_C + I_B = 0$
U_{CB} .. Collektor-Basis-Spannung
U_{BE} .. Basis-Emitter-Spannung
U_{EC} .. Emitter-Collektor-Spannung
$U_{CB} + U_{BE} + U_{EC} = 0$

Es gilt:
$U_{CB} = -U_{BC}$
$U_{BE} = -U_{EB}$
$U_{EC} = -U_{CE}$

Die Schreibweise U_{EB}, U_{CB} wird meist bei der Basisschaltung, die Schreibweise U_{BE}, U_{CE} vorwiegend bei der Emitterschaltung verwendet.

Emitterschaltung

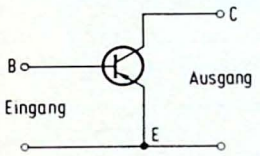

Der Emitter ist gemeinsamer Anschluß für Eingang und Ausgang

Basisschaltung

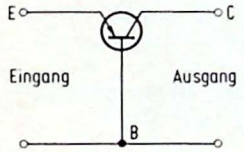

Die Basis ist gemeinsamer Anschluß für Eingang und Ausgang

Collektorschaltung

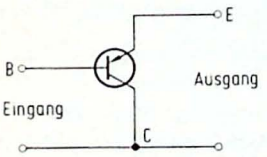

Der Collektor ist gemeinsamer Anschluß für Eingang und Ausgang

Feldeffekt-Transistoren

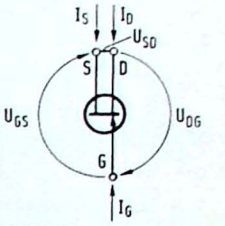

I_S .... Sourcestrom
I_D .... Drainstrom
I_G .... Gatestrom
$I_S + I_D + I_G = 0$
U_{DG} .. Drain-Gate-Spannung
U_{GS} .. Gate-Source-Spannung
U_{SD} .. Source-Drain-Spannung
$U_{DG} + U_{GS} + U_{SD} = 0$

Es gilt:
$U_{DG} = -U_{GD}$
$U_{GS} = -U_{SG}$
$U_{SD} = -U_{DS}$

Die Schreibweise U_{SG}, U_{DG} wird meist bei der Gateschaltung, die Schreibweise U_{GS}, U_{DS} vorwiegend bei Sourceschaltung verwendet.

Sourceschaltung

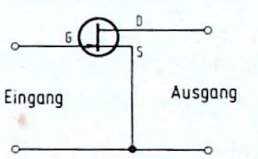

Source ist gemeinsamer Anschluß für Eingang und Ausgang

Gateschaltung

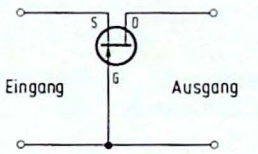

Gate ist gemeinsamer Anschluß für Eingang und Ausgang

Drainschaltung

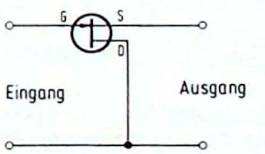

Drain ist gemeinsamer Anschluß für Eingang und Ausgang

Definition der Sperrspannungen und Reströme beim

Transistor (NPN-Typ): Kodierung T bzw. t

1 K	2 Typ	3 Hersteller	4 Ma	5 Pl	6 Fo	7 Af	8 U_{max} [V]	9 U_{max} [mA]
T								
t								

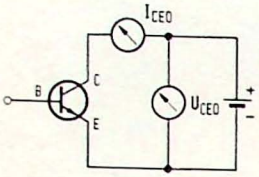

U_{CEO}, I_{CEO}
Collektor-Emitter-Sperrspannung, Collektor-Emitter-Reststrom bei offener Basis ($I_B = 0$)

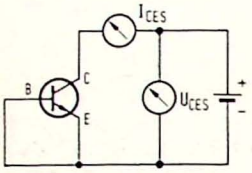

U_{CES}, I_{CES}
Collektor-Emitter-Sperrspannung, Collektor-Emitter-Reststrom bei Kurzschluß zwischen Basis und Emitter ($U_{BE} = 0$)

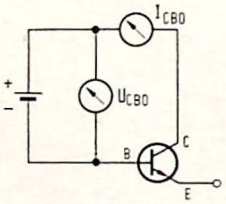

U_{CBO}, I_{CBO}
Collektor-Basis-Sperrspannung, Collektor-Basis-Reststrom bei offenem Emitter ($I_E = 0$)

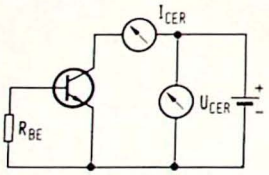

U_{CER}, I_{CER}
Collektor-Emitter-Sperrspannung, Collektor-Emitter-Reststrom mit einem Widerstand zwischen Basis und Emitter

Feldeffekt-Transistor (N-Kanal-Typ): Kodierung F bzw. f, M bzw. m

1 K	2 Typ	3 Hersteller	4 Ma	5 Pl	6 Fo	7 Af	8 U_{max} [V]	9 U_{max} [mA]
F								
f								
M								
m								

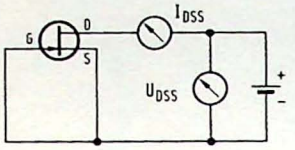

U_{DSS}, I_{DSS}
Drain-Source-Sperrspannung, Drain-Source-Reststrom bei Kurzschluß zwischen Gate und Source ($U_{GS} = 0$)

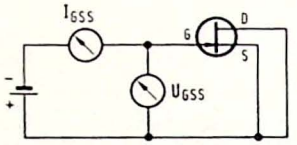

U_{GSS}, I_{GSS}
Gate-Source-Sperrspannung, Gate-Source-Reststrom bei Kurzschluß zwischen Drain und Source ($U_{DS} = 0$)

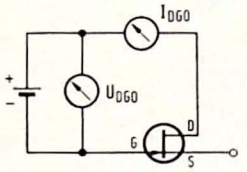

U_{DGO}, I_{DGO}
Drain-Gate-Sperrspannung, Drain-Gate-Reststrom bei offener Source ($I_S = 0$)

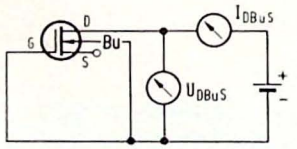

U_{DBuS}, I_{DBuS}
Drain-Substrat-Sperrspannung, Drain-Substrat-Reststrom bei Kurzschluß zwischen Gate und Substrat bei offener Source ($U_{GBu} = 0$, $I_S = 0$)

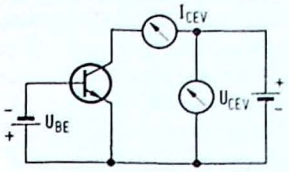

U_{CEV}, I_{CEV}
Collektor-Emitter-Sperrspannung, Collektor-Emitter-Reststrom bei gesperrter Emitterdiode, d. h. Vorspannung in Sperrichtung zwischen Basis und Emitter

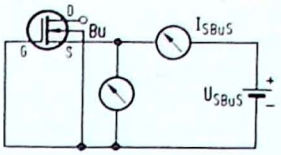

U_{SBuS}, I_{SBuS}
Source-Substrat-Sperrspannung, Source-Substrat-Reststrom bei Kurzschluß zwischen Gate und Substrat bei offenem Drain ($U_{GBu} = 0$, $I_D = 0$)

Maximale Sperrspannungen U_{max} (Spalte 8)

Eine Überschreitung der von den Herstellern angegebenen, maximal zulässigen *Sperrspannungen U_{max}* kann zur Beschädigung oder Zerstörung des Bauteils führen.

Transistoren: Kodierung T bzw. **t**

1 K	2 Typ	3 Hersteller	4 Ma	5 Pl	6 Fo	7 Af	8 U_{max} [V]	9 U_{max} [mA]
T								
t								

Feldeffekt-Transistoren: Kodierung F bzw. **f, M** bzw. **m**

1 K	2 Typ	3 Hersteller	4 Ma	5 Pl	6 Fo	7 Af	8 U_{max} [V]	9 U_{max} [mA]
F								
f								
M								
m								

Zur Kennzeichnung der Sperrspannungen und Restströme *(Spalte 13)* wird ein dritter Buchstabe im Index verwendet. Dieser Buchstabe gibt Aufschluß über die Anschlußart des nicht genannten, dritten Anschlusses. Es bedeutet:

O Der dritte, nicht genannte Anschluß ist offen.

R Ein Ohmscher Widerstand ist zwischen dem an zweiter Stelle und dem nicht genannten Anschluß geschaltet.

S Es besteht ein Kurzschluß zwischen dem an zweiter Stelle und dem nicht genannten Anschluß.

V Es liegt eine Vorspannung in Sperrichtung zwischen dem an zweiter Stelle und dem nicht genannten Anschluß.

In der *TTT* werden folgende Abkürzungen für U_{max} verwendet:

ohne Symbol	→	U_{CEO}
•	→	U_{CES}
( )	→	U_{CBO}
+	→	U_{CER}
o	→	U_{CEV}

ohne Symbol	→	U_{DSS}
•	→	U_{GSS}
( )	→	U_{DGO}
+	→	U_{DBuS}
o	→	U_{SBuS}

Durchlaßstrom I_{max} (Spalte 9)

Ein Überschreiten des für ein Bauteil maximal zulässigen *Durchlaßstromes I_{max}* kann eine Schädigung oder Zerstörung bewirken.

Transistoren: Kodierung T bzw. **t**

1 K	2 Typ	3 Hersteller	4 Ma	5 Pi	6 Fo	7 Af	8 U_{max} [V]	9 U_{max} [mA]
T								
t								

Feldeffekt-Transistoren: Kodierung F bzw. **f, M** bzw. **m**

1 K	2 Typ	3 Hersteller	4 Ma	5 Pi	6 Fo	7 Af	8 U_{max} [V]	9 U_{max} [mA]
F								
f								
M								
m								

Zur Kennzeichnung der *Dauer- oder Maximal-Durchlaßströme* I_{max} werden folgende Symbole verwendet:

ohne Symbol	→	I_{Cmax}
( )	→	I_C
•	→	I_{Emax}
[ ]	→	I_E
+	→	Lichtstrom bei Fototransistoren

ohne Symbol	→	I_{Gmax}
( )	→	I_G
•	→	I_S
+	→	I_D

Verlustleistung P_{tot} (Spalte 10)

1 K	2 Typ	3 Hersteller	4 Ma	5 Pi	6 Fo	7 Af	8 U_{max} [V]	9 U_{max} [mA]	10 P_{tot} [mW]

Die Wärmeverteilung im Kristall eines Halbleiterbauelementes ist bei Belastung nicht gleichmäßig, sondern abhängig vom Strom und der angelegten Spannung. Bei größeren Kollektorspannungen verändert sich mit steigendem Temperaturgradienten im Kristall der am Stromfluß beteiligte Querschnitt im Halbleiter, so daß es zu einer Zunahme des Wärmewiderstandes kommt.

Wird dieses durch Aufbau und Größe des Halbleiterbauelements bedingte Verhalten nicht beachtet, kann eine so starke Stromeinschnürung auftreten, daß schon bei relativ kleinen Leistungen gegenüber der maximal zulässigen Verlustleistung so hohe Temperaturen im Kristall auftreten, daß dieser lokal aufschmilzt. Das Bauteil kann dadurch zerstört werden.

In der *TTT* ist, vor allem bei Transistoren kleiner und mittlerer Leistung, die Verlustleistung bei $T_u = 25°$ C angegeben. Bei Leistungstransistoren wird sie meist auf die Gehäusetemperatur T_G bezogen. Dabei bedeutet:

•	→	$T_G = 25°$ C	o	→	$T_G = 60°$ C	[ ]	→	$T_G = 90°$ C
+	→	$T_G = 45°$ C	—	→	$T_G = 75°$ C	( )	→	$T_G = 100°$ C

Stromverstärkung, Vorwärtssteilheit, Durchlaßwiderstand B (Spalte 11)

Transistoren: Kodierung T bzw. **t**

1 K	2	11 B	I_F [mA]	12 U_S [V]	I_F [mA]	13 I_{Sp} [uA]	14 F [dB]
T							
t							

Feldeffekt-Transistoren: Kodierung F bzw. **f, M** bzw. **m**

1 K	2	11 B	I_F [mA]	12 U_S [V]	I_F [mA]	13 I_{Sp} [uA]	14 F [dB]
F							
f							
M							
m							

Die statische Stromverstärkung (B, H_{FE}, H_{21E}) stellt das Verhältnis des Ausgangs-Gleichstromes zum Eingangs-Gleichstrom bei einem vorgegebenen Wert der am Ausgang liegenden Spannung dar. Sie gilt für die Emitterschaltung. Die Kurzschluß-Stromverstärkung (Bezeichnung: ß, h_{fe} oder h_{21e}) ist als Quotient des Signalstromes im kurzgeschlossenen Ausgang zum Signalstrom im Eingang definiert.

Die Stromverstärkung in Collektorschaltung ist mit H_{FC} bezeichnet. Die Messung erfolgt bei einem bestimmten Strom I_C, I_E oder I_B.

Die Vorwärtssteilheit (y_{21s} bzw. y_{fs}) in Sourceniert, schaltung stellt das Verhältnis des Ausgangsstroms zur Eingangsspannung bei kurzgeschlossenem Ausgang dar. Als Arbeitspunkt dient die Angabe der Source-Drain-Spannung bei gleichzeitigem Kurzschluß zwischen Gate und Source (U_{GS} = 0) oder die Nennung des Drainstromes, wobei in den Datenblättern der Hersteller eine Drain-Gate Spannung definiert ist. Die Meßfrequenz ist 1 kHz.

R_{DS} stellt den statischen, r_{ds} den dynamischen Durchlaßwiderstand (gemessen bei 1 kHz) eines FET's dar. Der Arbeitspunkt wird durch I_D bei gleichzeitigem Kurzschluß zwischen Gate und Source festgelegt.

Für *Stromverstärkung, Vorwärtssteilheit* und *Durchlaßwiderstand* werden folgende Zusatzsymbole verwendet:

ohne Symbol	→ B, H_{FE}, H_{21E}
( )	→ ß, h_{fe}, h_{21e} (bei 1 kHz)
[ ]	→ ß, h_{fe}, h_{21e} (bei 455 Hz)
+	→ ß, h_{fe}, h_{21e} (bei 270 Hz)
▪	→ H_{FC}

ohne Symbol	→ y_{fs}, y_{21s}
( )	→ $r_{ds(on)}$ (bei 1 kHz)
▪	→ $R_{DS(on)}$

Für den Arbeitspunkt I_F bedeutet:

ohne Symbol	→ I_C
( )	→ I_E
▪	→ I_B

ohne Symbol	→ I_D, U_{DS}
( )	→ U_{GS}

Bei der Stromverstärkung stehen folgende Zusatzbuchstaben für entsprechende Farbkodierungen:

BK	black (schwarz)	go	gold	P	pink (rosa)	sw	schwarz
BL	blue (blau)	GR	green (grün)	R	red (rot)	V	violett (violett)
bl	blau	gr	grau	rs	rosa	vi	violett
BN	brown (braun)	GY	Gray (grau)	rt	rot	W	white (weiß)
bn	braun	O	orange (orange)	S	silver (silber)	ws	weiß
ge	gelb	or	orange	si	silber	Y	yellow (gelb)
gn	grün						

Rest- und Abschnürspannungen U_S (Spalte 12)

Transistoren: Kodierung T bzw. **t**

1 K	2	11 B	I_F [mA]	12 U_S [V]	I_F [mA]	13 I_{Sp} [uA]	14 F [dB]	15 C [pF]
T								
t								

Feldeffekt-Transistoren: Kodierung F bzw. **f, M** bzw. **m**

1 K	2	11 B	I_F [mA]	12 U_S [V]	I_F [mA]	13 I_{Sp} [uA]	14 F [dB]	15 C [pF]
F								
f								
M								
m								

Die *Restspannungen* sind als Spannungen definiert, die im *durchgeschalteten* Zustand am Transistor bei einem festeingeprägten Strom auftreten *(U_{CEsat}, U_{BEsat})*.

Die im *Normalbetrieb* zwischen Basis und Emitter vorhandene Spannung wird mit U_{BE} bezeichnet. Die *Off-set-Spannung* bei Choppertransistoren heißt $U_{EC(off)}$.

Die *Abschnürspannung* U_p bzw. $U_{GS(off)}$ ist die Gate-Source-Spannung, die bei einem — gegenüber dem normalen Arbeitsstrom — sehr kleinen I_D und einer fest eingeprägten Drain-Source-Spannung auftritt. Bei MOS-Feldeffekt-Transistoren wird sie auch *Schwellenspannung* (threshold voltage) U_T bzw. $U_{GS(th)}$ genannt. Die im Normalbetrieb zwischen Drain und Source auftretende Spannung wird als $U_{DS(on)}$ bezeichnet.

Die verwendeten Zusatzzeichen für U_S haben folgende Bedeutung

ohne Symbol	→	U_{CEsat}
( )	→	U_{BEsat}
•	→	U_{BE}
[ ]	→	$U_{EC(off)}$

ohne Symbol	→	$U_p, U_{GS(off)}$
( )	→	$U_T, U_{GS(th)}$
•	→	$U_{DS(on)}$

Für den Arbeitspunkt I_F gilt

ohne Symbol	→	I_C
( )	→	I_E
•	→	I_B

ohne Symbol	→	I_D

Restströme I_{Sp} (Spalte 13)

Transistoren: Kodierung T bzw. **t**

1 K	2	11 B	I_F [mA]	12 U_S [V]	I_F [mA]	13 I_{Sp} [uA]	14 F [dB]	15 C [pF]
T								
t								

Feldeffekt-Transistoren: Kodierung F bzw. **f, M** bzw. **m**

1 K	2	11 B	I_F [mA]	12 U_S [V]	I_F [mA]	13 I_{Sp} [uA]	14 F [dB]	15 C [pF]
F								
f								
M								
m								

Bei Transistoren und Feldeffekt-Transistoren sind *Rest-* oder *Leckströme* als die Ströme definiert, die im Sperrzustand meßbar sind.

Die Erklärung der Indizes ist in der Rubrik *Durchbruchsspannungen* (Spalte 8) enthalten. Die verwendeten Zusatzbezeichnungen haben für I_{Sp} folgende Bedeutung:

ohne Symbol	→	I_{CBO}
( )	→	I_{CES}
•	→	I_{CEV}
o	→	I_{CEO}
+	→	I_{CER}
[ ]	→	I_{CBS}
—	→	Fotodunkelstrom

ohne Symbol	→	I_{GSS}
( )	→	I_{DGO}
•	→	I_{DSS}
+	→	$I_{D(off)}$

Rauschfaktor, Leistungsverstärkung F (Spalte 14)

1 K	2	11 B	I_F [mA]	12 U_S [V]	I_F [mA]	13 I_{Sp} [uA]	14 F [dB]	15 C [pF]	16 f_g [MHz]	17 t [ns]	18 Bemerkung

Das Rauschen eines Transistors wird durch seinen Rauschfaktor F (angegeben in dB) charakterisiert. Dieser ist definiert als der Quotient aus der äquivalenten Eingangsrauschleistung und der Rausch-Eingangsleistung, die durch das Rauschen des auf Rausch-Bezugstemperatur liegenden Signalquellen-Innenwiderstandes bestimmt wird. Die Leistungsverstärkung V_{opt} stellt — bei optimaler Anpassung — das Verhältnis der Ausgangsleistung des Transistors zu der ihm angebotenen Eingangsleistung dar.

Die Zusatzbezeichnungen für *F* beinhalten folgende Aussage:

ohne Symbol	→	F
[ ]	→	V_{opt}

Kapazitäten C (Spalte 15)

Transistoren: Kodierung T bzw. **t**

1 K	2	12 U_S [V]	I_F [mA]	13 I_{Sp} [uA]	14 F [dB]	15 C [pF]	16 f_g [MHz]	17 t [ns]
T								
t								

Feldeffekt-Transistoren: Kodierung F bzw. **f, M** bzw. **m**

1 K	2	12 U_S [V]	I_F [mA]	13 I_{Sp} [uA]	14 F [dB]	15 C [pF]	16 f_g [MHz]	17 t [ns]
F								
f								
M								
m								

Bedingt durch die einzelnen Sperrschichten bei Transistoren und FET's sind im Chip mehrere Kapazitäten wirksam. Zusätzlich treten noch — bedingt durch Zuleitungen zum Transistorelement — Kapazitäten auf. In der Praxis spielen diese kapazitiven Komponenten erst bei höheren Frequenzen eine Rolle. Die in der *TTT* angeführten Kapazitäten können wie folgt, beschrieben werden:

C_{CBO}	Collektor-Basis-Kapazität bei offenem Emitter
$C_{12e} = C_{re}$	Rückwirkungskapazität in Emitterschaltung
$C_{12b} = C_{rb}$	Rückwirkungskapazität in Basisschaltung
$C_{b'e}$	Emitter-Sperrschicht-Kapazität
$C_{b'c}$	Collektor-Sperrschicht-Kapazität

$C_{22s} = C_{os}$	Ausgangskapazität in Sourceschaltung
$C_{12s} = C_{rs}$	Rückwirkungskapazität in Sourceschaltung
$C_{11s} = C_{is}$	Eingangskapazität in Sourceschaltung
C_{GD}	Gate-Drain Kapazität bei $U_{GS} = 0$
C_G	Gate-Source Kapazität bei $U_{DS} = 0$

Die verwendeten Zusatzsymbole für *C* haben folgende Bedeutung:

ohne Symbol	→	C_{CBO}
( )	→	C_{12e}, C_{re}
[ ]	→	C_{12b}, C_{rb}
•	→	$C_{b'e}$
+	→	$C_{b'c}$

ohne Symbol	→	C_{22s}, C_{os}
( )	→	C_{12s}, C_{rs}
•	→	C_{11s}, C_{is}
o	→	C_G
+	→	C_{GD}

Grenzfrequenzen fg (Spalte 16)

Transistoren: Kodierung T bzw. **t**

1 K	2	12 U_S [V]	I_F [mA]	13 I_{Sp} [uA]	14 F [dB]	15 C [pF]	16 f_g [MHz]	17 t [ns]
T								
t								

Die Frequenz, bei der die Kurzschlußstromverstärkung ß eines Transistors in Emitterschaltung auf das $1/\sqrt{2}$-fache des bei 1 kHz geltenden Wertes abgesunken ist, wird als f_β bezeichnet. Die entsprechende Frequenz bei Basisschaltung heißt f_α. Die Transitfrequenz f_T stellt einen extrapolierten Wert für ß = 1 dar. Die maximale Schwingfrequenz f_{max} ist die Frequenz, bei der die Leistungsverstärkung des Transistors für beidseitige Leistungsanpassung den Wert 1 annimmt.

Feldeffekt-Transistoren: Kodierung F bzw. **f, M** bzw. **m**

1 K	2	12 U_S [V]	I_F [mA]	13 I_{Sp} [uA]	14 F [dB]	15 C [pF]	16 f_g [MHz]	17 t [ns]
F								
f								
M								
m								

Als Grenzfrequenz der Vorwärtssteilheit y_{21s} in Sourceschaltung wird die Frequenz bezeichnet, die sich ergibt, wenn der Wert von y_{21s} auf 70% des Wertes bei 1 kHz abgesunken ist.

Die verwendeten Zusatzsymbole für f_g beinhalten folgende Aussage:

ohne Symbol	→ f_T
( )	→ f_β
•	→ f_α
+	→ f_{max}

ohne Symbol	→ fy_{21s}

Schaltzeiten t (Spalte 17)

1 K	2	11 B	I_F [mA]	12 U_S [V]	I_F [mA]	13 I_{Sp} [uA]	14 F [dB]	15 C [pF]	16 f_g [MHz]	17 t [ns]	18 Bemerkung

Beim Einsatz von Transistoren als Schalter wird der Ausgangsimpuls gegenüber dem Eingangsimpuls verformt und verzögert. Die *Einschaltzeit* ($t_{ein} = t_d + t_r$) ist die Zeit, in der der Ausgangsstrom nach dem Einschalten des Steuerstroms auf 90% seines Maximalwertes ansteigt. Sie setzt sich zusammen aus der Verzögerungszeit t_d (delay-time) und der Anstiegszeit t_r (rise-time). Die Verzögerungszeit ist die Zeit, in der nach Einschalten des Steuerimpulses der Ausgangsstrom auf 10% seines Endwertes angestiegen ist. Die Anstiegszeit ist als die Zeitspanne definiert, die verstreicht, bis sich der Ausgangsstrom von 10% auf 90% seines Endwertes erhöht hat.

Die Ausschaltzeit ($t_{aus} = t_s + t_f$) ist die Zeit, in der — nach Ausschalten des Steuerstromes — der Ausgangsstrom auf 10% seines Maximalwertes absinkt. Sie setzt sich zusammen aus der Speicherzeit t_s (storage-time) und der Abfallzeit t_f (fall-time). Die Speicherzeit ist die Zeit, in der nach dem Abschalten des Steuerimpulses der Ausgangsstrom auf 90% seines Maximalwertes absinkt. Die Abfallzeit gibt die Zeitdifferenz an, die vergeht, bis der Ausgangsstrom von 90% auf 10% seines Maximalwertes abgesunken ist.

Es werden folgende Symbole für *t* verwendet:

ohne Symbol	→ t_{ein}	—	→ t_d
( )	→ t_{aus}	•	→ t_s
+	→ t_r	o	→ t_f

Bemerkungen (Spalte 18)

1 K	2	11 B	I_F [mA]	12 U_S [V]	I_F [mA]	13 I_{Sp} [uA]	14 F [dB]	15 C [pF]	16 f_g [MHz]	17 t [ns]	18 Bemerkung

Für den Anwender sind neben den mechanischen und elektrischen Daten auch die Haupteinsatzgebiete eines Bauteils interessant. In der *Spalte 18* sind die *bevorzugten Anwendungen* oder die *besonderen Eigenschaften* eines Typs durch Ziffern kodiert, deren Bedeutung im nachfolgenden Absatz erläutert wird. Außerdem werden noch folgende Abkürzungen oder Symbole verwendet:

~ → ähnlich
≙ → identisch
ED → elektrische Daten
gep. → gepaart
kpl. → komplementär
KZ → Kennzeichen
NT → Nachfolgetyp

1) Horizontalablenkstufen
2) Vertikalablenkstufen
3) Videoendstufen
4) (Gegentakt-)Endstufen
5) Darlington
6) Hybrid-, Dünn- und Dickfilmschaltungen (Miniaturgehäuse)
7) Netzgeräte, Shuntregler, Konverter, Relaistreiber u. ä.
8) Treiber für Anzeige (Nixie)-Röhren
9) schnelle Schaltstufen
10) veralteter Typ, der für Neuentwicklungen ungeeignet ist
11) speziell für industrielle Anwendungen empfohlener Typ
12) strahlungsresistenter Typ
13) für Mil- und Raumfahrtanwendungen geeigneter Typ
14) $\Delta U_{BE} = |U_{BE1} - U_{BE2}|$
15) $B_1/B_2 = H_{FE1}/H_{FE2} \rightarrow 0.8 \ldots 1.0$
16) $B_1/B_2 = H_{FE1}/H_{FE2} \rightarrow 0.9 \ldots 1.0$
17) $B_1/B_2 = H_{FE1}/H_{FE2} \rightarrow$ allgemein (in %)

} bei Doppeltransistoren

18) Leistungsverstärkung gruppiert
19) unterschiedliche Pinausbildung
20) Stromverstärkung gruppiert
21) Spannung gruppiert
22) unterschiedliche Gehäuseform
23) unterschiedliche Anschlußfolge bei gleichem Gehäuse

} durch Zusatzbezeichnung gekennzeichnet

24) gleiche Polarität
25) unterschiedliche Polarität

} der Systeme eines Doppeltransistors

26) gleiche Polarität
27) unterschiedliche Polarität

} der Systeme eines Mehrfachtransistors

28) Multi-Emitter
29) Frequenz-Vervielfacher
30) AGC — Verstärker
31) Breitbandverstärker
32) Oszillatorstufen, Tuner
33) geregelte Vor-, Misch- u. ZF-Verstärkerstufen
34) ungeregelte Vor-, Misch- u. ZF-Verstärkerstufen

} bis in den UHF-Bereich

35) Vor-, Misch- und Oszillatorstufen in Emitterschaltung
36) Vor-, Misch- und Oszillatorstufen in Basisschaltung

} bis in den UKW-Bereich

37) Sender- und Endstufen bis in den UHF-Bereich
38) Antennenverstärker
39) Automatic Gain Control: $P_G = P_{G1} - 20$ dB
40) Automatic Gain Control: $P_G = P_{G1} - 30$ dB

41) Wirkungsgrad η
42) Ausgangsleistung P_{output}
43) Ausgangsspannung U_{output}
44) aufnehmbare Energie E
45) Intermodulationsabstand
46) Rückwirkungszeitkonstante $r_b'C_c$
47) Collektor-Gehäuse Kapazität C_s
48) dynamischer Serienwiderstand $r_{EC(on)}$
49) Offset-Spannung $U_{EC(off)}$
50) Chopper
51) Einseitenbandsender
52) FS-Umsetzer
53) Vorstufen } bis in den UHF-Bereich
54) selbstschwingende Mischstufen } bis in den UHF-Bereich
55) Kurzschluß-Eingangswiderstand $h_{11} = 1/y_{11}$ bzw. $h_{ie} = 1/g_{ie}$
56) Kurzschluß-Eingangsleitwert
56) Rauschspannung U_r
58) Grenzfrequenz gruppiert (durch Zusatzbezeichnung gekennzeichnet)
59) Kurzschluß-Ausgangsleitwert y_{22} bzw. y_{oe}
60) Fotosensor
61) Avalanche-Transistor
62) Drain-Source Kurzschlußstrom I_{DSS} (bei $U_{GS} = O$)
63) Durchlaßwiderstand (on state resistance) r_{DS} (bei $U_{GS} = O$, $I_D = O$)
64) $(I_{DSS})_1 / (I_{DSS})_2$: 0.95 . . . 1.0 } bei Doppel-FET's
65) $(I_{DSS})_1 / (I_{DSS})_2$: 0.90 . . . 1.0 } bei Doppel-FET's
66) $(I_{DSS})_1 / (I_{DSS})_2$ / 0.80 . . . 1.0 } bei Doppel-FET's
67) $\Delta U_{GS} = |(U_{GS})_1 - (U_{GS})_2|$ } bei Doppel-FET's
68) $(y_{fs})_1 / (y_{fs})_2 = (y_{21})_1 / (y_{21})_2$: 0.95 . . .1.0 } bei Doppel-FET's
69) $(y_{fs})_1 / (y_{fs})_2 = (y_{21})_1 / (y_{21})_2$: 0.90 . . . 1.0 } bei Doppel-FET's
70) $(y_{fs})_1 / (y_{fs})_2 = (y_{21})_1 / (y_{21})_2$: 0.80 . . . 1.0 } bei Doppel-FET's
71) $(y_{fs})_1 / (y_{fs})_2 = (y_{21})_1 / (y_{21})_2$: allgemein (in %) } bei Doppel-FET's
72) $(y_{fs})_1 / (y_{fs})_2 = (y_{21})_1 / (y_{21})_2$: 0.85 . . . 1.0 } bei Doppel-FET's
73) $(I_{DSS})_1 / (I_{DSS})_2$: allgemein (in %) } bei Doppel-FET's
74) $(I_{DSS})_1 / (I_{DSS})_2$: 0.85 . . . 1.0
75) Kollektorstrom I_c gruppiert } durch Zusatzbezeichnung gekennzeichnet
76) Vorwärtssteilheit (y_{fs} bzw. y_{21}) gruppiert } durch Zusatzbezeichnung gekennzeichnet
77) Drainreststrom (Drain cut-off current) $I_{D(off)}$

Anmerkungen zum Typenvergleich

Die vorliegende TTT enthält die wesentlichen mechanischen und elektrischen Parameter eines Transistors. Gelegentliche Vergleichshinweise oder die Angabe von Ersatztypen erleichtert dem Anwender das Auffinden eines Äquivalenttyps. Es muß jedoch unbedingt beachtet werden, daß auch elektrisch und mechanisch ähnliche Typen in spezifischen Schaltungen unterschiedliches Verhalten zeigen können. Dies gilt vor allem für HF-Transistoren.

Zum Auffinden eines Ersatztyps sollte folgende Schematik beibehalten werden:

1. Klärung des Grundmaterials — Germanium oder Silizium — und der Plarität — NPN oder PNP — [Spalte 4 und 5]:
   Es dürfen nur Bauteile gleichen Grundmaterials und gleicher Polarität miteinander verglichen werden, wenn nicht grundlegende Änderungen in der Schaltung vorgenommen werden sollen.
2. Identifizierung des Gehäuses und der Anschlußfolge [Spalte 6 und 7]:
   Beim Vergleich sollte man bemüht sein, gleiches Gehäuse und gleiche Anschlußfolge zu wählen, um Schwierigkeiten im Temperaturverhalten bzw. beim Einbau zu vermeiden.
3. Auffinden der elektrischen Parameter [Spalte 8 . . . 17]:
   Das Hauptgewicht muß dabei auf die Grenzdaten, wie Durchbruchsspannung [Spalte 8], Durchlaßstrom [Spalte 9] und Verlustleistung [Spalte 10], gelegt werden. Sie bestimmen wesentlich die Funktion des Bauteils. Ein auch nur kurzzeitiges Überschreiten der angegebenen Werte kann zur Schädigung oder Zerstörung des Bauelements führen. Die statischen [Spalte 11 . . . 13] und dynamischen Kenndaten [Spalte 14 . . . 17] beschreiben die charakteristischen Eigenschaften und damit das Betriebsverhalten des Bauteils. Sie bestimmen wesentlich die Einsatzmöglichkeiten.

Zusammenfassend kann man zum Typenvergleich bemerken:

Der Ersatztyp muß in Bezug auf den Originaltyp

a) aus dem gleichen Grundmaterial bestehen,
b) die gleiche Polarität aufweisen,
c) möglichst gleiches Gehäuse und gleiche Anschlußfolge besitzen,
d) bessere oder zumindest ähnliche Grenzdaten vorweisen,
e) ähnliche statische und dynamische Kenndaten sicherstellen.

General Explanation

Table heading

The table heading is repeated as a reminder to the reader on every page. The heading is split up into various columns the meaning of which is explained below.

1 K	2 Typ	3 Hersteller	4 Ma	5 Pl	6 Fo	7 Af	8 U_{max} [V]	9 U_{max} [mA]	10 P_{tot} [mW]	11 B	I_F [mA]	12 U_S [V]	I_F [mA]	13 I_{Sp} [uA]	14 F [dB]	15 C [pF]	16 f_g [MHz]	17 t [ns]	18 Bemerkung

Code (column 1)

1 K	2 Typ	3 Hersteller	4 Ma	5 Pl	6 Fo	7 Af	8 U_{max} [V]	9 U_{max} [mA]	10 P_{tot} [mW]

The coding determines the importance of the electrical parameters given in the columns 8 through 17. Capital letters are used for conventional types readily found on the market, small letters for obsolete components that are no longer being produced.

The letters used signify the following:

F, f } field-effect transistor

M, m } MOS field-effect transistor

R, r } rectifier

T, t } transistor

U, u } unijunction transistor

Type designation (column 2)

1 K	2 Typ	3 Hersteller	4 Ma	5 Pl	6 Fo	7 Af	8 U_{max} [V]	9 U_{max} [mA]	10 P_{tot} [mW]

The designating of semiconductor devices is not governed by any worldwide uniform standard, with the result that — with the exception of the European "Proelectron" standard — type designations provide no clues to material or electrical characteristics.

1. Proelectron standard (Europe)

a) For types used primarily in radio sets, TV receivers and tape recorders, the type designation consists of:

2 letters and 3 numerals

b) For types used primarily in commercial equipment, the type designation consists of:

3 letters and 2 numerals

The meanings are as follows:

first letter

A raw material germanium
B raw material silicon

second letter

C transistor for applications in AF range ($R_{thJC} > 15°$ C/W)
D power transistor for applications in AF range ($R_{thJC} < 15°$ C/W)
F RF transistor ($R_{thJC} > 15°$ C/W)
L RF power transistor ($R_{thJC} < 15°$ C/W)
S transistor for switching applications ($R_{thJC} > 15°$ C/W)
U power transistor for switching applications ($R_{thJC} < 15°$ C/W)

The third letter and the subsequent 2 or 3 numerals are simply for running notation. They have no technical significance. Any additional letters or numerals are information concerning different voltage- or current-gain values.

2. Jedec standard (USA)

Transistors are only designated by "2N" and a multidigit number, i.e. they are designated without regard to raw material and electrical characteristics.

3. JIS standard (Japan)

PNP transistors receive the designation "2SA" or "2SB", NPN transistors "2SC" or "2SD". The specification goes no further.

4. Special types

The designations that are used are determined internally and independently by the various manufacturers.

Additional letters are generally used with individual types to show groupings, e.g. as regards voltage gain, voltage, forward transadmittance (cp. column 11).

Manufacturer (column 3)

1 K	2 Typ	3 Hersteller	4 Ma	5 Pl	6 Fo	7 Af	8 U_{max} [V]	9 U_{max} [mA]	10 P_{tot} [mW]

On pages E 10 to E 15 are listed the abbreviations used for the various manufacturers. When the name of a manufacturer is followed by a number in parentheses in the listing, this means that following the listing — which does not claim to be complete — the reader will find the names and addresses of representatives or distributors of this manufacturer. No responsibility can be accepted for the accuracy of addresses.

Representatives and Distributors
Material (column 4)

1 K	2 Typ	3 Hersteller	4 Ma	5 Pl	6 Fo	7 Af	8 U_{max} [V]	9 U_{max} [mA]	10 P_{tot} [mW]

The letters used here have the following meaning:

S raw material silicon

G raw material germanium

Polarity (column 5)

1 K	2 Typ	3 Hersteller	4 Ma	5 Pl	6 Fo	7 Af	8 U_{max} [V]	9 U_{max} [mA]	10 P_{tot} [mW]

The letters signify the following:

N → NPN transistor

P → PNP transistor

N/P → NPN/PNP multiple transistor
(NPN and PNP systems in one case)

NP → thyristor, rectifier, unijunction transistor

Form (column 6)

1 K	2 Typ	3 Hersteller	4 Ma	5 Pl	6 Fo	7 Af	8 U_{max} [V]	9 U_{max} [mA]	10 P_{tot} [mW]

Each case in the appendix is provided with a form number. The user will find this code stated in *column 6*. Thus he is able to quickly find the physical data characteristic of a particular form. The case designations correspond to the information from the manufacturer or are based on designations in the D.A.T.A. BOOK.

Pin assignment (column 7)

1 K	2 Typ	3 Hersteller	4 Ma	5 Pl	6 Fo	7 Af	8 U_{max} [V]	9 U_{max} [mA]	10 P_{tot} [mW]

The letters used here indicate the pin assignment of the case of the particular device. The pin occupancy can be found by looking up the code in the table accompanying each case drawing.

Elektrical data (columns 8–17)

1 K	2 Typ	3 Hersteller	4 Ma	5 Pl	6 Fo	7 Af	8 U_{max} [V]	9 U_{max} [mA]	10 P_{tot} [mW]	11 B	I_F [mA]	12 U_S [V]	I_F [mA]	13 I_{Sp} [uA]	14 F [dB]	15 C [pF]	16 f_g [MHz]	17 t [ns]

To provide the user with an overview of the most important electrical characteristics of the transistor being sought, some of its characteristic limit values and parameters are listed here. For the sake of better understanding, the symbols and terms are explained below.

For designating the various voltages and currents of a transistor one uses an index made up of letters, the three transistor connections being abbreviated as follows:

Emitter	E	Drain	D
Base	B	Gate	G
Collector	C	Source	S

The letters that are employed indicate the way in which the pins are connected. Their assignment in conjunction with the polarity sign (+ or −) designates the direction of the voltage or current. This is based on the technical sense of current (current from + to −). One should note that in the transistor pocket guide, for reasons of clarity, negative polarity signs have been dispensed with in the case of reverse-voltage values (e.g. for PNP transistors).

Transistors

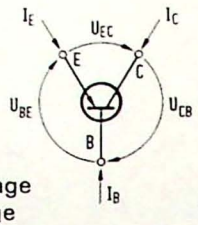

I_E ..... emitter current
I_C .... collector current
I_B .... base current
$I_E + I_C + I_B = 0$
U_{CB} .. collector-base voltage
U_{BE} .. base-emitter voltage
U_{EC} .. emitter-collector voltage
$U_{CB} + U_{BE} + U_{EC} = 0$

The following applies:
$U_{CB} = -U_{BC}$
$U_{BE} = -U_{EB}$
$U_{EC} = -U_{CE}$

The notations U_{EB} and U_{CB} are generally used with a common-base circuit, whilst U_{BE} and U_{CE} are primarily reserved for a common-emitter circuit.

Common-emitter circuit

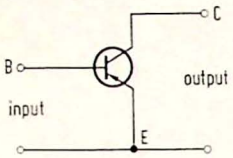

The emitter is the common connection for input and output

Common-base circuit

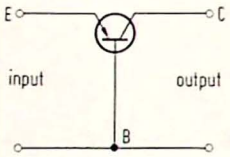

The base is the common connection for input and output

Common-collektor circuit

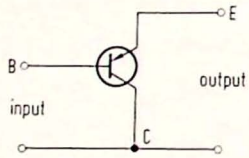

The collector is the common connection for input and output

Field-effect transistors

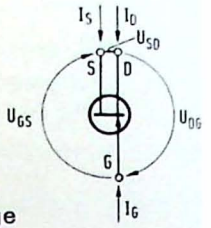

I_S .... source current
I_D .... drain current
I_G .... gate current
$I_S + I_D + I_G = 0$
U_{DG} .. drain-gate voltage
U_{GS} .. gate-source voltage
U_{SD} .. source-drain voltage
$U_{DG} + U_{GS} + U_{SD} = 0$

The following applies:
$U_{DG} = -U_{GD}$
$U_{GS} = -U_{SG}$
$U_{SD} = -U_{DS}$

The notations U_{SG} and U_{DG} are generally used with a common-gate circuit, while U_{GS} and U_{DS} are primarily reserved for a common-source circuit.

Common-source circuit

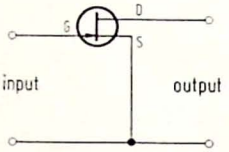

The source is the common connection for input and output

Common-gate circuit

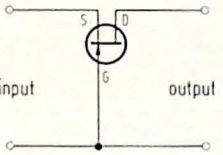

The gate is the common connection for input and output

Common-drain circuit

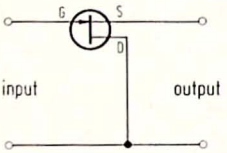

The drain is the common connection for input and output

Definition of reverse voltages and leakage currents:

Transistor (NPN): code T or t

1 K	2 Typ	3 Hersteller	4 Ma	5 Pl	6 Fo	7 Af	8 U_{max} [V]	9 U_{max} [mA]
T								
t								

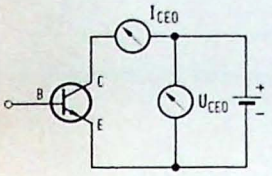

U_{CEO}; I_{CEO}
Collector-emitter voltage (base open); collector-emitter current (base open) ($I_B = 0$)

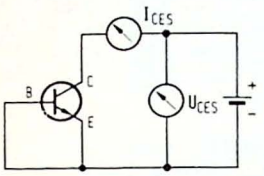

U_{CES}; I_{CES}
Collector-emitter voltage (emitter shorted); collector-emitter current (emitter shorted) ($U_{BE} = 0$)

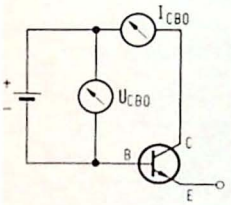

U_{CBO}; I_{CBO}
Collector-base voltage (emitter open); collector-base current (emitter open) ($I_E = 0$)

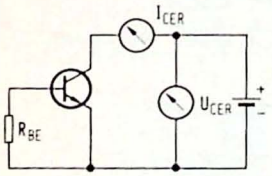

U_{CER}, I_{CER}
Collector-emitter voltage and collector-emitter current (cutoff)

Field-effect transistor (N-channel): code F or f M or m

1 K	2 Typ	3 Hersteller	4 Ma	5 Pl	6 Fo	7 Af	8 U_{max} [V]	9 U_{max} [mA]
F								
f								
M								
m								

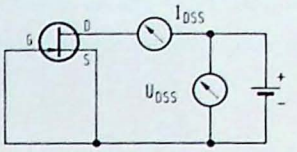

U_{DSS}, I_{DSS}
Drain-source voltage, drain-source current with short-circuit between gate and source ($U_{GS} = 0$)

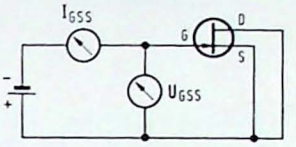

U_{GSS}, I_{GSS}
Gate-source voltage, gate-source current with short-circuit between drain and source ($U_{DS} = 0$)

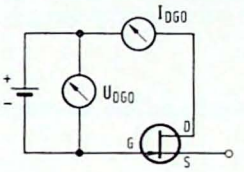

U_{DGO}, I_{DGO}
Drain-gate voltage, drain-gate current with open source
($I_S = 0$)

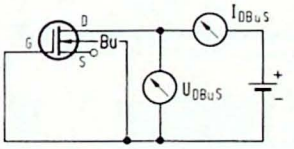

U_{DBuS}, I_{DBuS}
Drain-substrate voltage and drain-substrate current with short-circuit between gate and substrate and open source ($U_{GBu} = 0$, $I_S = 0$)

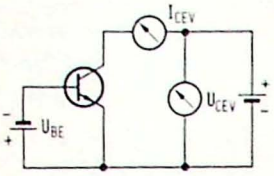

U_{CEV}, I_{CEV}
Collector-emitter voltage and collector-emitter current (reverse)

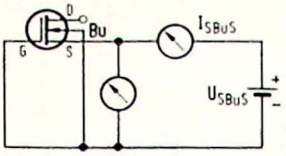

U_{SBuS}, I_{SBuS}
Source-substrate voltage and source-substrate current with short-circuit between gate and substrate and open drain ($U_{GBu} = 0$, $I_D = 0$)

Maximum reverse voltage U_{max} (column 8)

Exceeding the maximum permissible reverse voltage stated by the manufacturer can lead to damaging or destruction of a device.

Transistor: code T or t

1 K	2 Typ	3 Hersteller	4 Ma	5 Pl	6 Fo	7 Af	8 U_{max} [V]	9 U_{max} [mA]
T								
t								

Field-effect transistors: code F or f
M or m

1 K	2 Typ	3 Hersteller	4 Ma	5 Pl	6 Fo	7 Af	8 U_{max} [V]	9 U_{max} [mA]
F								
f								
M								
m								

A third letter is used in the index to designate reverse voltages and leakage currents *(column 13)*. This letter indicates the type of connection of the unnamed third connection. The meanings are as follows:

O the third and unnamed connection is open.

R there is an ohmic resistance between the second-placed connection and the unnamed one.

S there is a short-circuit between the second-placed connection and the unnamed one.

V there is a reverse bias between the second-placed connection and the unnamed one.

In the transistor pocket guide the following abbreviations are used for U_{max}:

no symbol	→	U_{CEO}
•	→	U_{CES}
( )	→	U_{CBO}
+	→	U_{CER}
o	→	U_{CEV}

no symbol	→	U_{DSS}
•	→	U_{GSS}
( )	→	U_{DGO}
+	→	U_{DBuS}
o	→	U_{SBuS}

Forward current I_{max} (column 9)

Exceeding the maximum permissible forward current I_{max} for a device can lead to damaging or destruction of the device.

Transistors: code T or t

1 K	2 Typ	3 Hersteller	4 Ma	5 Pl	6 Fo	7 Af	8 U_{max} [V]	9 U_{max} [mA]
T								
t								

Field-effect transistors: code F or f
M or m

1 K	2 Typ	3 Hersteller	4 Ma	5 Pl	6 Fo	7 Af	8 U_{max} [V]	9 U_{max} [mA]
F								
f								
M								
m								

The following symbols are used to designate the continuous or maximum forward current I_{max}:

no symbol	→ I_{Cmax}
( )	→ I_{Ccont}
•	→ I_{Emax}
[ ]	→ I_{Econt}
+	→ light current with phototransistors

no symbol	→ I_{Gmax}
( )	→ I_{Gcont}
•	→ I_S
+	→ I_D

Dissipation P_{tot} (column 10)

1 K	2 Typ	3 Hersteller	4 Ma	5 Pl	6 Fo	7 Af	8 U_{max} [V]	9 U_{max} [mA]	10 P_{tot} [mW]

The distribution of heat in the crystal of a semiconductor component is not uniform under load but dependent upon the current and the applied voltage. With higher collector voltages and a higher temperature gradient in the crystal, the cross-section of the semiconductor involved in the current flow changes, which leads to an increase in the thermal resistance. If this behaviour — conditioned by the design and the size of the semiconductor component — is not duly considered, considerable current pinching can occur, with the result that at relatively low levels of power (compared to the maximum permissible dissipation) very high temperatures can occur in the crystal and cause local melting. This can lead to destruction. In the transistor pocket guide the dissipation is given for an ambient temperature of 25° C, particularly in the case of transistors of low to medium power. For power transistors it is generally referred to the case temperature. The symbols mean the following:

• → T_C = 25° C	o → T_C = 60° C	[ ] → T_C = 90° C
+ → T_C = 45° C	— → T_C = 75° C	( ) → T_C = 100° C

Current gain, forward transadmittance, forward resistance B (column 11)

Transistors: code T or t

1 K	2	11 B	I_F [mA]	12 U_S [V]	I_F [mA]	13 I_{Sp} [uA]	14 F [dB]
T							
t							

Field-effect transistors: code F or f
M or m

1 K	2	11 B	I_F [mA]	12 U_S [V]	I_F [mA]	13 I_{Sp} [uA]	14 F [dB]
F							
f							
M							
m							

The static current gain (B, h_{FE}, h_{21E}) is the ratio of the output DC current to the input DC current with a prescribed value of voltage at the output. It applies for a common-emitter circuit. The short-circuit forward-current tranfer ratio (ß, h_{fe} or h_{21e}) is defined as the quotient of the signal current with the output shorted to the signal current in the input.

The current gain in a common-collector circuit is designated h_{FC}. It is measured at a certain value of I_F.

The forward transadmittance (y_{21s} or y_{fs}) in a common-source circuit is the ratio of the output current to the input voltage with the output shorted. As operating point one takes the source-drain voltage with a short-circuit between gate and source (U_{GS} = 0) or the drain current, a drain-gate voltage being stated in the data sheets of the manufacturers. The measuring frequency is 1 kHz.

R_{DS} is the static, and r_{ds} the dynamic forward resistance (measured at 1 kHz) of a FET. The operating point is determined by I_d with a short-circuit between gate and source.

In addition the following symbols are used for current gain, forward transadmittance and forward resistance:

no symbol	→ B, h_{FE}, h_{21E}
( )	→ ß, h_{fe}, h_{21e} (at 1 kHz)
[ ]	→ ß, h_{fe}, h_{21e} (at 455 Hz)
+	→ ß, h_{fe}, h_{21e} (at 270 Hz)
•	→ h_{FC}

no symbol	→ y_{fs}, y_{21s}
( )	→ $r_{ds(on)}$ (at 1 kHz)
•	→ $R_{DS(on)}$

For the operating point I_F the symbols are as follows:

no symbol	→ I_C
( )	→ I_E
•	→ I_B

no symbol	→ I_D, U_{DS}
( )	→ U_{GS}

For the current gain the following additional letters represent colour codings:

Bk	black	go	gold	P	pink	sw	black
BL	blue	GR	green	R	red	V	violet
bl	blue	gr	grey	rs	pink	vi	violet
BN	brown	GY	grey	rt	red	W	white
bn	brown	O	orange	S	silver	ws	white
ge	yellow	or	orange	si	silver	Y	yellow
gn	green						

Leakage and pinchoff voltages U_S (column 12)

Transistors: code T or **t**

1 K	2	11 B	I_F [mA]	12 U_S [V]	I_F [mA]	13 I_{Sp} [uA]	14 F [dB]	15 C [pF]
T								
t								

Field-effect transistors: code F or **f**
M or **m**

1 K	2	11 B	I_F [mA]	12 U_S [V]	I_F [mA]	13 I_{Sp} [uA]	14 F [dB]	15 C [pF]
F								
f								
M								
m								

Leakage voltages are voltages that occur when the transistor is in an *on-state* with a firmly impressed current *(U_{CEsat}, U_{BEsat})*.

The voltage present during *normal operation* between base and emitter is designated U_{BE}. The *offset voltage* with chopper transistors is designated $U_{EC(off)}$.

The *pinchoff voltage* U_p or $U_{GS(off)}$ is the gate-source voltage which occurs — as against a normal operating current — with a very low I_D and a firmly impressed drain-source voltage. With MOSFETs it is also termed *threshold voltage* U_T or $U_{GS(th)}$. The voltage present during normal operation between drain and source is designated $U_{D-S(on)}$.

The additional symbols used for U_s have the following meaning:

no symbol	→ U_{CEsat}
( )	→ U_{BEsat}
*	→ U_{BE}
[ ]	→ $U_{EC(off)}$

no symbol	→ U_p, $U_{GS(off)}$
( )	→ U_T, $U_{GS(th)}$
*	→ $U_{DS(on)}$

For the operating point I_F the symbols are as follows:

no symbol	→ I_C
( )	→ I_E
*	→ I_B

no symbol	→ I_D

Leakage currents I_{sp} (columns 13)

Transistors: code T or **t**

1 K	2	11 B	I_F [mA]	12 U_S [V]	I_F [mA]	13 I_{Sp} [uA]	14 F [dB]	15 C [pF]
T								
t								

Field-effect transistors: code F or **f**
M or **m**

1 K	2	11 B	I_F [mA]	12 U_S [V]	I_F [mA]	13 I_{Sp} [uA]	14 F [dB]	15 C [pF]
F								
f								
M								
m								

With transistors and field-effect transistors leakage current is the residual current flow when a device is ideally non-conducting.

The indices are explained under *reverse voltage* (column 8). The additional designations used with I_{sp} have the following meanings:

no symbol	→ I_{CBO}
( )	→ I_{CES}
*	→ I_{CEV}
o	→ I_{CEO}
+	→ I_{CER}
[ ]	→ I_{CBS}
—	→ phototransistor dark current

no symbol	→ I_{GSS}
( )	→ I_{DGO}
*	→ I_{DSS}
+	→ $I_{D(off)}$

Noise factor, power gain F (column 14)

1 K	2	11 B	I_F [mA]	12 U_S [V]	I_F [mA]	13 I_{Sp} [uA]	14 F [dB]	15 C [pF]	16 f_g [MHz]	17 t [ns]	18 Bemerkung

The noise of a transistor is given by its noise factor F (stated in dB). This is defined as the quotient of the equivalent input noise power and the noise input power due to the thermal noise of the input source. The power gain V_{opt} represents — with optimum matching — the ratio of the output power of the transistor to the power at its input.

The additional designations used with F have the following meaning:

no symbol	→ F
[ ]	→ V_{opt}

Capacitances C (column 15)

Transistors: code T or **t**

1 K	2	12 U_S [V]	I_F [mA]	13 I_{Sp} [uA]	14 F [dB]	15 C [pF]	16 f_g [MHz]	17 t [ns]
T								
t								

Field-effect transistors: code F or **f**
M or **m**

1 K	2	12 U_S [V]	I_F [mA]	13 I_{Sp} [uA]	14 F [dB]	15 C [pF]	16 f_g [MHz]	17 t [ns]
F								
f								
M								
m								

Due to the various barrier layers in transistors and FETs several capacitances are at work in a chip. Other capacitances occur as a result of lines to the transistor element. In actual circuit practice these capacitive components do not begin to be of significance until one reaches higher frequencies. The capacitances given in the transistor pocket guide can be described as follows:

C_{CBO}	collector-base capacitance (emitter open)
$C_{12e} = C_{re}$	feedback capacitance (common-emitter circuit)
$C_{12b} = C_{rb}$	feedback capacitance (common-base circuit)
$C_{b'e}$	emitter depletion capacitance
$C_{b'c}$	collector depletion capacitance
$C_{22s} = C_{os}$	common-source output capacitance
$C_{12s} = C_{rs}$	feedback capacitance (common-source circuit)
$C_{11s} = C_{is}$	common-source input capacitance
C_{GD}	gate-drain capacitance (with $U_{GS} = 0$)
C_G	gate-source capacitance (with $U_{DS} = 0$)

The additional symbols used for C have the following meaning:

no symbol	→ C_{CBO}
( )	→ C_{12e}, C_{re}
[ ]	→ C_{12b}, C_{rb}
•	→ $C_{b'e}$
+	→ $C_{b'c}$

no symbol	→ C_{22s}, C_{os}
( )	→ C_{12s}, C_{rs}
•	→ C_{11s}, C_{is}
o	→ C_G
+	→ C_{GD}

Cutoff frequencies f_g (column 16)

Transistors: code T or t

1 K	2	12 U_S [V]	I_F [mA]	13 I_{Sp} [uA]	14 F [dB]	15 C [pF]	16 f_g [MHz]	17 t [ns]
T								
t								

The frequency at which the short-circuit forward-current transfer ratio ß of a transistor in common-emitter connection has fallen to $1/\sqrt{2}$ of the value applying at 1 kHz is called $f_ß$. The corresponding frequency for a common-base connection is designated f_α. The gain-frequency product f_T is an extrapolated value for $\beta = 1$. The maximum frequency of oscillation f_{max} is the frequency at which the power gain of the transistor becomes unity for power matching on both sides.

Field-effect transistors: code F or f
M or m

1 K	2	12 U_S [V]	I_F [mA]	13 I_{Sp} [uA]	14 F [dB]	15 C [pF]	16 f_g [MHz]	17 t [ns]
F								
f								
M								
m								

The cutoff frequency of the forward transadmittance in a common-source connection y_{21s} is that frequency which results when the value of y_{21s} has fallen to 70 % of the value at 1 kHz.

The additional symbols used for f_g have the following meaning:

no symbol	→ f_T
( )	→ $f_ß$
•	→ f_α
+	→ f_{max}

no symbol	→ fy_{21s}

Switching times t (column 17)

1 K	2	11 B	I_F [mA]	12 U_S [V]	I_F [mA]	13 I_{Sp} [uA]	14 F [dB]	15 C [pF]	16 f_g [MHz]	17 t [ns]	18 Bemerkung

When transistors are employed as switches, the output pulse is changed in shape as compared to the input pulse and also delayed. The *turn-on time* ($t_{on} = t_d + t_r$) is the time interval during which the output current rises to 90 % of its maximum value after application of the driving current. It is composed of the delay time t_d and the rise time t_r. The delay time is the time interval during which the output current rises to 10 % of its final value after application of the driving pulse. The rise time is the time interval that passes before the output current has increased from 10 % to 90 % of its final value.

The *turn-off time* ($t_{off} = t_s + t_f$) is the time during which — after cutting off the driving current — the output current sinks to 10% of its maximum value. It is made up of the storage time t_s and the fall time t_f. The storage time is the time interval during which the output current drops to 90 % of its maximum value after cutting off the driving pulse. The fall time is a statement of the time difference until the output current has dropped from 90 % to 10 % of its maximum value.

The following symbols are used for t:

no symbol	→ t_{on}	—	→ t_d
( )	→ t_{off}	•	→ t_s
+	→ t_r	o	→ t_f

Comments (column 18)

1 K	2	11 B	I_F [mA]	12 U_S [V]	I_F [mA]	13 I_{Sp} [uA]	14 F [dB]	15 C [pF]	16 f_g [MHz]	17 t [ns]	18 Bemerkung

For the user the main areas of application are interesting in addition to the physical and electrical data of a device. In column 18 the preferred applications or special characteristics of a device are indicated by a numerical code which is explained below. The following abbreviations or symbols are also employed:

~ → similar
≙ → identical
ED → electrical data
gep → paired
kpl → complementary
KZ → identification
NT → successor

1) horizontal-deflection stages
2) vertical-deflection stages
3) video output stages
4) (push-pull) output stages
5) Darlingtons
6) hybrid, thin- and thickfilm circuits (miniature case)
7) power packs, shunt controls, converters, relay drivers, and the like
8) drivers for indicator (nixie) tubes
9) high-speed switching stages
10) obsolete type unsuitable for new developments
11) specially recommended for industrial applications
12) radiation-resistant type
13) suitable for MIL and aerospace applications
14) $\Delta V_{BE} = |V_{BE1} - V_{BE2}|$
15) $B_1/B_2 = h_{FE1}/h_{FE2}$: → 0.8 to 1.0
16) $B_1/B_2 = h_{FE1}/h_{FE2}$: → 0.9 to 1.0
17) $B_1/B_2 = h_{FE1}/h_{FE2}$: → general
18) grouped power gain

} for dual transistors

19) varying pinout
20) grouped current gain
21) grouped voltage
22) varying case form
23) varying pin sequence with same case

} identified by additional designation

24) same polarity
25) different polarity

} of the systems of a dual transistor

26) same polarity
27) different polarity

} of the systems of a multi-transistor

28) multi-emitters
29) frequency multipliers
30) AGC amplifiers
31) broadband amplifiers
32) oscillator stages, tuners
33) regulated preselector, mixer and IF-amplifier stages
34) unregulated preselector, mixer and IF-amplifier stages

} up into VHF

35) preselector, mixer and oscillator stages in common-emitter circuit
36) preselector, mixer and oscillator stages in common-base circuit

} up into UHF

37) transmitter and output stages up into UHF
38) antenna amplifier
39) automatic gain control: $P_G = P_{GI} - 20$ dB
40) automatic gain control: $P_G = P_{GI} - 30$ dB

41) efficiency η
42) output power P_{out}
43) output voltage V_{out}
44) handled energy E
45) intermodulation rejection
46) reverse-transfer time constant $r_b'C_c$
47) collector-case capacitance C_s
48) dynamic series resistance $r_{EC(on)}$
49) offset voltage $V_{EC(off)}$
50) choppers
51) SSB transmitters
52) TV transposers
53) input stages
54) frequency converters

} up into UHF

55) input resistance, output shorted $h_{11} = 1/y_{11}$ or $h_{ie} = 1/G_{ie}$
56) input admittance, output shorted y_{11} or y_{ie}
57) noise voltage V_n
58) grouped cutoff frequency (identified by additional designation)
59) output admittance, input shorted $y_{22} = y_{oe}$
60) photosensor
61) avalanche transistor
62) drain-source short-circuit current I_{DSS} (with $V_{GS} = 0$)
63) forward resistance r_{DS} (with $V_{GS} = 0$, $I_D = 0$)
64) $(I_{DSS})_1 / (I_{DSS})_2$: 0.95 to 1.0
65) $(I_{DSS})_1 / (I_{DSS})_2$: 0.9 to 1.0
66) $(I_{DSS})_1 / (I_{DSS})_2$: 0.8 to 1.0
67) $\Delta V_{GS} = |(V_{GS})_1 - (V_{GS})_2|$
68) $(y_{fs})_1 / (y_{fs})_2 = (y_{21})_1 / (y_{21})_2$: 0.95 to 1.0
69) $(y_{fs})_1 / (y_{fs})_2 = (y_{21})_1 / (y_{21})_2$: 0.9 to 1.0
70) $(y_{fs})_1 / (y_{fs})_2 = (y_{21})_1 / (y_{21})_2$: 0.8 to 1.0
71) $(y_{fs})_1 / (y_{fs})_2 = (y_{21})_1 / (y_{21})_2$: general
72) $(y_{fs})_1 / (y_{fs})_2 = (y_{21})_1 / (y_{21})_2$: 0.85 to 1.0

} with dual FETs

73) $(I_{DSS})_1 / (I_{DSS})_2$: general
74) $(I_{DSS})_1 / (I_{DSS})_2$: 0.85 to 1.0
75) grouped collector current I_C
76) forward transadmittance (y_{fs} or y_{21}), grouped
77) drain cutoff current $I_{D(off)}$

} identified by additional designation

Notes on type comparison

This transistor pocket guide contains the essential physical and electrical data of a transistor. Occasional comparisons and the pointing out of substitute types will assist the user in finding an equivalent device. However, one must not forget that even electrically and physically similar devices can exhibit different behaviour in certain circuits. This holds especially for RF transistors.

To find a substitute type you should work according to the following plan:

1. Clarification of the material — germanium or silicon — and the polarity — NPN or PNP — (columns 4 and 5):
   You should only compare devices of the same material and polarity, that is, unless basic changes are to be made in the circuit.
2. Identification of the case and the pin assignment (columns 6 and 7):
   When comparing you should try to select the same case and pin assignment to avoid difficulties with temperature behaviour and with circuit incorporation.
3. Tracing the electrical parameters (columns 8 to 17):
   The main emphasis should be placed on tolerances such as reverse voltage (column 8), forward current (column 9) and dissipation (column 10). These parameters exert a substantial influence on the functioning of a device. Even a brief exceeding of the given values can lead to the damaging or destruction of a device. The static (columns 11 to 13) and dynamic parameters (columns 14 to 17) are the main characteristics of the device and determine its operating behaviour, and in turn the possibilities of application.

Type comparison can be summarized as follows:

With regard to the original device the substitute must: —

a) be of the same material,
b) show the same polarity,
c) have as nearly as possible the same case and pin assignment,
d) possess better or at least similar tolerances,
e) ensure similar static and dynamic parameters.

Généralités

Têtes de colonnes

En haut de chaque page sont reprises, pour mémoire, les têtes de colonnes dont la signification est commentée dans les paragraphes ci-après.

1 K	2 Typ	3 Hersteller	4 Ma	5 Pl	6 Fo	7 Af	8 U_{max} [V]	9 U_{max} [mA]	10 P_{tot} [mW]	11 B	I_F [mA]	12 U_S [V]	I_F [mA]	13 I_{Sp} [uA]	14 F [dB]	15 C [pF]	16 f_g [MHz]	17 t [ns]	18 Bemerkung

Codification (colonne 1)

1 K	2 Typ	3 Hersteller	4 Ma	5 Pl	6 Fo	7 Af	8 U_{max} [V]	9 U_{max} [mA]	10 P_{tot} [mW]

Le code utilisé indique la nature des paramètres électriques dont les valeurs figurent dans les colonnes 8 à 17. Les types courants de composants disponibles dans le commerce sont imprimés en majuscules alors que les modèles périmés et retirés de la fabrication sont en minuscules.
La signification des différents caractères utilisés est la suivante:

F, f } Transistor à effet de champ

M, m } Transistor MOS à effet de champ

R, r } Redresseur

T, t } Transistor

U, u } Transistor-unijonction

Types (colonne 2)

1 K	2 Typ	3 Hersteller	4 Ma	5 Pl	6 Fo	7 Af	8 U_{max} [V]	9 U_{max} [mA]	10 P_{tot} [mW]

Les semiconducteurs n'ayant pas encore reçu d'appellation normalisée reconnue de tous, la désignation d'un composant par son type ne permet donc pas — sauf pour les composants répondant à la norme europeénne »Pro-Electron« — de préjuger de la nature de son matériau de base ni de ses propriétés électriques.

1. Norme Pro-Electron (Europe)

a) Les types utilisés principalement en radiotechnique, en télévision et dans les magnétophones sont désignés par:

2 lettres et 3 chiffres

b) Les types trouvant principalement leur emploi dans les appareils du commerce sont désignés par:

3 lettres et 2 chiffres

qui indiquent:

la première lettre

A matériau de base Germanium
B matériau de base Silicium

la deuxième lettre

C transistor BF (R_{thJG} > 15° C/W)
D transistor de puissance BF (R_{thJG} < 15° C/W)
F transistor HF (R_{thjG} > 15° C/W)
L transistor de puissance HF (R_{thJG} < 15° C/W)
S transistor de commutation (R_{thJG} > 15° C/W)
U transistor de puissance de commutation (R_{thJG} < 15° C/W)

La troisième lettre, ainsi que les 2 ou 3 chiffres qui suivent, n'ont pas de signification technique et ne constituent qu'une référence. La présence de lettres ou de chiffres supplémentaires indique généralement des valeurs de tension ou d'amplification en courant différentes de celles du transistor d'origine.

2. Norme Jedec (Etats-Unis)

La désignation des transistors se caractérise par le groupe d'un nombre à plusieurs chiffres, et ne tient donc compte ni de leur matériau de base, ni de leurs propriétés électriques.

3. Norme JIS (Japon)

Les transistors de type PNP sont désignés par »2SA« ou »2SB«, et les transistors de type NPN par »2SC« ou »2SD«. Ils ne portent pas d'indication codée complémentaire.

4. Types spéciaux

Les références utilisées sont établies indépendamment par chaque fabricant, pour les besoins internes de l'entreprise. Les lettres ajoutées aux dénominations des différents types indiquent généralement des regroupements par valeurs caractéristiques, p. ex., d'amplification en courant ou en tension, de raideur de front de montée (cf. colonne 11).

Liste des fabricants (colonne 3)

1 K	2 Typ	3 Hersteller	4 Ma	5 Pl	6 Fo	7 Af	8 U_{max} [V]	9 U_{max} [mA]	10 P_{tot} [mW]

De la page E 10 à E 15, on trouvera les abréviations se rapportant aux divers fabricants. Dans ce répertoire de fabricants, qui n'a pas la prétention d'être complet, les chiffres entre crochets [ ] indiquent le nombre des concessionnaires et des distributeurs existants. Les adresses sont données sans garantie.

Concessionnaires et distributeurs
Matériaux (colonne 4)

1 K	2 Typ	3 Hersteller	4 Ma	5 Pl	6 Fo	7 Af	8 U_{max} [V]	9 U_{max} [mA]	10 P_{tot} [mW]

La signification des lettres est la suivante:

S Matériau de base: Silicium

G Matériau de base: Germanium

Polarité (colonne 5)

1 K	2 Typ	3 Hersteller	4 Ma	5 Pl	6 Fo	7 Af	8 U_{max} [V]	9 U_{max} [mA]	10 P_{tot} [mW]

N → Transistor NPN

P → Transistor PNP

N/P → Transistor multiple NPN/PNP
(types NPN et PNP dans le même boîtier)

NP → Thyristors, redresseurs, transistors unijonction

Modèle (colonne 6)

1 K	2 Typ	3 Hersteller	4 Ma	5 Pl	6 Fo	7 Af	8 U_{max} [V]	9 U_{max} [mA]	10 P_{tot} [mW]

A chaque boîtier mentionné dans l'annexe correspond un numéro de modèle, dont le code est indiqué dans la colonne 6. Cette nomenclature permet de retrouver facilement et rapidement les propriétés mécaniques de chaque composant. Les boîtiers sont identifiés selon les spécifications du fabricant ou en fonction des appellations figurant dans le D.A.T.A.-Book.

Brochage (colonne 7)

1 K	2 Typ	3 Hersteller	4 Ma	5 Pl	6 Fo	7 Af	8 U_{max} [V]	9 U_{max} [mA]	10 P_{tot} [mW]

Les lettres permettent de déterminer le brochage de chaque composant, en se reportant au dessin correspondant, contenu dans le tableau représentant les différents types de boîtiers existants.

Propriétés électriques (colonnes 8 à 17)

1 K	2 Typ	3 Hersteller	4 Ma	5 Pl	6 Fo	7 Af	8 U_{max} [V]	9 U_{max} [mA]	10 P_{tot} [mW]	11 B	I_F [mA]	12 U_S [V]	I_F [mA]	13 I_{Sp} [uA]	14 F [dB]	15 C [pF]	16 f_g [MHz]	17 t [ns]

L'utilisateur trouvera dans ces colonnes un aperçu des principales caractéristiques électriques du transistor dont il a besoin, ainsi que les valeurs limites à ne pas dépasser. Pour plus de clarté nous rappellons brièvement ci-après les symboles utilisés avec leur définition.

Les tensions et les courants caractérisant le fonctionnement d'un transistor sont désignés au moyen d'un code dans lequel les trois électrodes sont indiquées par les lettres:

E	Emetteur	D	Drain
B	Base	G	Porte
C	Collecteur	S	Source

Ces lettres indiquent la fonction de chacune des broches. Leur succession assortie du signe plus ou moins caractérise le sens de la tension ou du courant, étant entendu qu'il s'agit bien du sens admis en technique, c'est-à-dire du + vers le —. Pour des raisons de clarté, on a renoncé, dans ce tableau, à faire précéder les valeurs des tensions de blocage du signe négatif (pour les transistors PNP).

Transistors

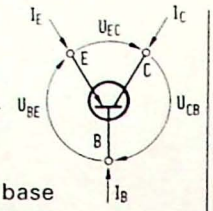

I_E ..... courant d'émetteur
I_C .... courant de collecteur
I_B .... courant de base
$I_E + I_C + I_B = 0$
U_{CB} .. tension collecteur — base
U_{BE} .. tension base — émetteur
U_{EC} .. tension émetteur — collecteur
$U_{CB} + U_{BE} + U_{CE} = 0$

avec:
$U_{CB} = -U_{BC}$
$U_{BE} = -U_{EB}$
$U_{EC} = -U_{CE}$

La notation U_{EB}, U_{EB} est surtout utilisée pour le montage à base commune, et la notation U_{BE}, U_{CE} pour le montage en émetteur commun.

Transistors à effet de champ

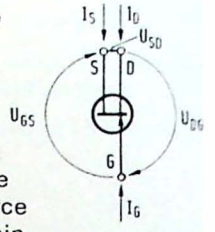

I_S .... courant de source
I_D .... courant de drain
I_G .... courant de porte
$I_S + I_D + I_C = 0$
U_{DG} .. tension drain-porte
U_{GS} .. tension porte-source
U_{SD} .. tension source-drain
$U_{DG} + U_{GS} + U_{SD} = 0$

avec:
$U_{DG} = -U_{GD}$
$U_{GS} = -U_{SG}$
$U_{SD} = -U_{DS}$

La notation U_{SG}, U_{DG} est utilisée principalement pour le circuit porte, et la représentation U_{GS}, U_{DS} pour le circuit source.

Montage en émetteur commun

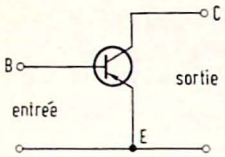

L'émetteur est la borne commune pour l'entrée et la sortie

Montage en base commun

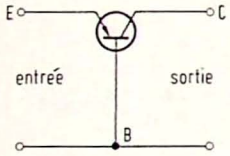

La base est la borne commune pour l'entrée et la sortie

Montage en collecteur commun

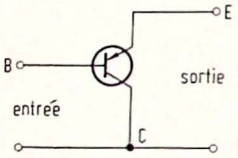

Le collecteur est la borne commune pour l'entrée et la sortie

Circuit Source

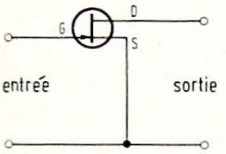

Source est la borne commune pour l'entrée et la sortie

Circuit porte

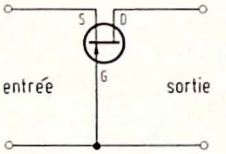

Porte est la borne commune pour l'entrée et la sortie

Circuit drain

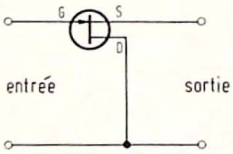

Drain est la borne commune pour l'entrée et la sortie

Définition des tensions de blocage et des courants résiduels pour le

Transistor (type NPM): **Code T** ou **t**

1 K	2 Typ	3 Hersteller	4 Ma	5 Pl	6 Fo	7 Af	8 U_{max} [V]	9 U_{max} [mA]
T								
t								

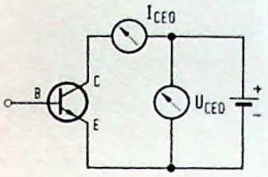

U_{CEO}, I_{CEO}
Tension de blocage collecteur-émetteur; courant de fuite collecteur-émetteur lorsque la base est ouverte ($I_B = 0$)

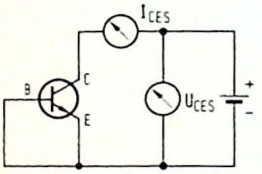

U_{CES}; I_{CES}
Tension de blocage collecteur-émetteur; courant de fuite collecteur-émetteur lorsqu'il y a court-circuit entre base et émetteur ($U_{BE} = 0$).

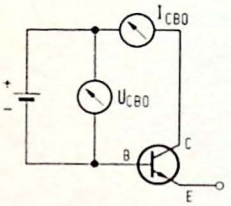

U_{CBO}, I_{CBO}
Tension de blocage collecteur-base; courant de fuite collecteur-base si l'émetteur est ouvert ($I_E = 0$)

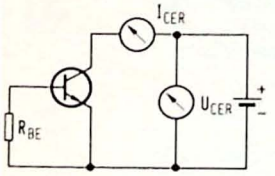

U_{CER}, I_{CER}
Tension de blocage collecteur-émetteur; courant de fuite collecteur-émetteur avec une résistance intercalée entre base et émetteur.

Transistor à effet de champ
(Type voie N): **Code F** ou **f** **M** ou **m**

1 K	2 Typ	3 Hersteller	4 Ma	5 Pl	6 Fo	7 Af	8 U_{max} [V]	9 U_{max} [mA]
F								
f								
M								
m								

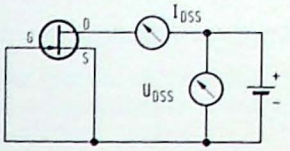

U_{DSS}, I_{DSS}
Tension de blocage drain-Source; courant de fuite drain-Source lorsqu'il y a court-circuit entre porte et source ($U_{GS} = 0$)

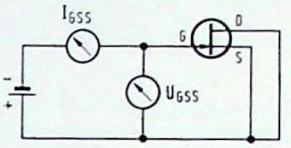

U_{GSS}, I_{GSS}
Tension de blocage porte-Source; courant de fuite porte-source lorsqu'il y a court-circuit entre drain et source ($U_{DS} = 0$).

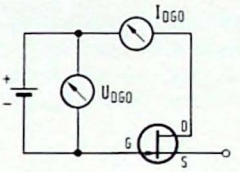

U_{DGO}, I_{DGO}
Tension de blocage drain-porte; courant de fuite lorsque la source est ouverte ($I_S = 0$)

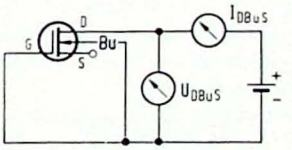

U_{DBUS}, I_{DBUS}
Tension de blocage drain-substrat; courant de fuite drain-substrat lorsqu'il y a court-circuit entre porte et substrat et si la source est ouverte ($U_{CBU} = 0$, $I_S = 0$)

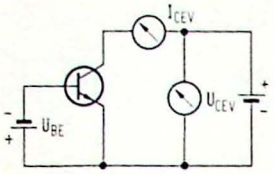

U_{CEV}, I_{CEV}
Tension de blocage collecteur-émetteur; courant de fuite collecteur-émetteur avec blocage de la diode d'émetteur, c.à.d. polarisation en sens inverse entre base et émetteur.

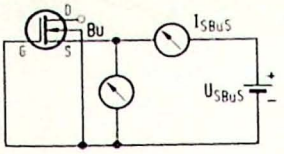

U_{SBuS}, I_{SBuS}
Tension de blocage source-substrat; courant de fuite source-substrat avec court-circuit entre porte et substrat et drain ouvert (U_{GBU} = 0, ID = 0)

Tensions de blocage maximales U_{max} (colonne 8)

Le dépassement des tensions de blocage maximales admissibles U_{max}, indiquées par les fabricants, peut détériorer, voire détruire le composant.

Transistors: codification T ou **t**

1 K	2 Typ	3 Hersteller	4 Ma	5 Pl	6 Fo	7 Af	8 U_{max} [V]	9 U_{max} [mA]
T								
t								

Transistors à effet de champ:
codification F ou **f** **M** ou **m**

1 K	2 Typ	3 Hersteller	4 Ma	5 Pl	6 Fo	7 Af	8 U_{max} [V]	9 U_{max} [mA]
F								
f								
M								
m								

Pour désigner les tensions de blocage et les courants résiduels *(colonne 13)* la codification prévoit une troisième lettre indiquant le mode de branchement de la troisième borne non mentionnée, à savoir:

O La troisième borne non mentionnée est ouverte

R Une résistance ohmique est intercalé entre la borne venant en deuxième position et celle non mentionnée.

S Entre la borne venant en deuxième position et celle non mentionnée, il y a un court-circuit.

V Existence d'une tension de polarisation de blocage entre la borne venant en deuxième position et celle non mentionnée.

Dans ce tableau sont utilisées pour U_{max} les abréviations suivantes:

sans symbole	→	U_{CEO}
*	→	U_{CES}
( )	→	U_{CBO}
+	→	U_{CER}
o	→	U_{CEV}

sans symbole	→	U_{DSS}
*	→	U_{GSS}
( )	→	U_{DGO}
+	→	U_{DBuS}
o	→	U_{SBuS}

Courant direct continu I_{max} (colonne 9)

Le dépassement du courant direct continu maximum I_{max}, admissible pour un composant peut détériorer, voire détruire, ce dernier.

Transistors: codification T ou t

1 K	2 Typ	3 Hersteller	4 Ma	5 Pl	6 Fo	7 Af	8 U_{max} [V]	9 U_{max} [mA]
T								
t								

Transistors à effet de champ: codification F ou f M ou m

1 K	2 Typ	3 Hersteller	4 Ma	5 Pl	6 Fo	7 Af	8 U_{max} [V]	9 U_{max} [mA]
F								
f								
M								
m								

Les courants directs, continus permanents ou maximums I_{max} sont représentés par les symboles suivants:

sans symbole	→	I_{Cmax}
( )	→	I_{CDauer}
•	→	I_{Emax}
[ ]	→	$I_{E\ Dauer}$
+	→	Flux lumineux sur phototransistors

sans symbole	→	I_{Gmax}
( )	→	$I_{G\ Dauer}$
•	→	I_S
+	→	I_D

Puissance dissipée P_{tot} (colonne 10)

1 K	2 Typ	3 Hersteller	4 Ma	5 Pl	6 Fo	7 Af	8 U_{max} [V]	9 U_{max} [mA]	10 P_{tot} [mW]

La répartition thermique dans le christal d'un composant semiconducteur chargé n'est pas uniforme, mais fonction du courant et de la tension. L'apparition de tensions importantes sur le collecteur conjointement avec une augmentation des gradients de température, modifient, dans le christal, la section transversale traversée par le courant dans le sens d'un accroissement de sa résistance thermique.

Ne pas tenir compte de ce comportement, commandé par la structure et la taille du composant semiconducteur, expose à des rétrécissements tels de la section utile que, même en présence de puissances relativement faibles par rapport à la puissance dissipée maximum admissible. Les températures atteintes au sein du cristal deviennent suffisamment élevées pour y provoquer des points de fusion. Ce phénomène peut entraîner la destruction du composant.

Dans ce tableau la puissance dissipée est donnée surtout pour les transistors de faible et moyenne puissance, en partant de $T_u = 25°$ C. Dans le cas des transistors de puissance elle est généralement rapportée à la température du boîtier T_G, représentée comme suit:

•	→	$T_G = 25°$ C	o	→	$T_G = 60°$ C	[ ]	→	$T_G = 90°$ C
+	→	$T_G = 45°$ C	—	→	$T_G = 75°$ C	( )	→	$T_G = 100°$ C

Amplification en courant, raideur des fronts de montée, résistance directe en courant continu B (colonne 11)

Transistors: codification T ou t

1 K	2	11 B	I_F [mA]	12 U_S [V]	I_F [mA]	13 I_{Sp} [uA]	14 F [dB]
T							
t							

Transistors à effet de champ: codification F ou f M ou m

1 K	2	11 B	I_F [mA]	12 U_S [V]	I_F [mA]	13 I_{Sp} [uA]	14 F [dB]
F							
f							
M							
m							

Le coefficient d'amplification statique en courant (B, H_{FE}, $H_{21\,E}$) exprime le rapport entre le courant continu de sortie et le courant continu d'entrée, pour une valeur donnée de la tension de sortie. Il est valable pour le montage en émetteur commun. Le rapport de transfert direct du courant (désigné par ß, h_{fe} ou h_{21e}) est défini comme étant le quotient du courant de modulation de sortie, sur courant de modulation à l'entrée, la sortie étant en court-circuit.

Le coefficient d'amplification en courant, pour un montage en collecteur commun, est désigné par H_{FC}. Il est mesuré pour un courant I_C, I_E ou I_B déterminé.

La raideur des fronts de montée (Y_{21s} ou Y_{fs}) pour un montage en source commune exprime le rapport entre le courant de sortie et la tension d'entrée lorsque la sortie est en court-circuit. Le point de fonctionnement est défini par la valeur de la tension source-drain, la porte et la source étant en court-circuit ($U_{GS} = 0$) ou la valeur du courant de drain, pour la valeur de tension drain porte définie dans les notices des fabricants. La fréquence de mesure est de 1 kHz.

R_{DS} représente la valeur statique, et r_{ds} la valeur dynamique de la résistance directe en courant continu (fréquence de mesure: 1 kHz) d'un transistor à effet de champ. Le point de fonctionnement est déterminé par I_D, la porte et la source étant en court-circuit.

Pour *le coefficient d'amplification de courant*, la *raideur des fronts de montée* et la résistance directe en courant continu, on utilise les symboles supplémentaires suivants:

sans symbole	→ B, H_{FE}, H_{21E}
( )	→ ß, h_{fe}, h_{21e}(à 1 kHz)
[ ]	→ B, h_{fe}, h_{21e}(à 455 Hz)
+	→ ß, h_{fe}, h_{21e}(270 Hz)
•	→ H_{FC}

sans symbole	→ y_{fs}, y_{21s}
( )	→ $r_{ds(on)}$(à 1 kHz)
•	→ $R_{DS(on)}$

Pour le point de fonctionnement I_F on utilise:

sans symbole	→ I_C
( )	→ I_E
•	→ I_B

sans symbole	→ I_D, U_{DS}
( )	→ U_{GS}

Pour l'amplification en courant, les couleurs sont codifiées à l'aide des lettres complémentaires suivantes:

Bk	black (noir)	go	or	P	pink (rose)	sw	noir
BL	blue (bleu)	GR	green (vert)	R	red (rouge)	V	violet (violet)
bl	bleu	gr	gris	rs	(rose)	vi	violet
BN	brown (brun)	GY	gray (gris)	rt	rouge	W	white (blanc)
bn	brun	O	orange (orange)	S	silver (argent)	ws	blanc
ge	jaune	or	orange	si	silber (argent)	Y	yellow (jaune)
gn	vert						

Tensions résiduelles et limites U_s (colonne 12)

Transistors: codification T ou t

1 K	2	11 B	I_F [mA]	12 U_S [V]	I_F [mA]	13 I_{Sp} [uA]	14 F [dB]	15 C [pF]
T								
t								

Transistors à effet de champ: codification F ou f M ou m

1 K	2	11 B	I_F [mA]	12 U_S [V]	I_F [mA]	13 I_{Sp} [uA]	14 F [dB]	15 C [pF]
F								
f								
M								
m								

On appelle tensions résiduelles celles apparaissant entre les bornes d'un transistor à l'état conducteur parcouru par un courant indépendant de la charge *(U_{CEsat}, U_{BEsat})*.

La tension base-émetteur en régime normal est désigné par U_{BE}. La tension décalée produite par les transistors utilisés comme choppers est indiquée par $U_{EC(off)}$.

La tension de limitation U_p ou $U_{GS(off)}$ est la tension porte-source existant pour I_D très petit par rapport au courant normal de fonctionnement, et une tension drain-source indépendante de la charge. Dans le cas des transistors MOS a effet de champ, elle porte également le nom de tension de seuil U_T ou $U_{GS(th)}$.

La tension existant, en fonctionnement normal, entre drain et source, est désignée par $U_{DS(on)}$.

Les signes additionnels utilisés pour U_s ont la signification suivante:

sans symbole	→ U_{CEsat}
( )	→ U_{BEsat}
•	→ U_{BE}
[ ]	→ $U_{CE(off)}$

sans symbole	→ U_p, $U_{GS(off)}$
( )	→ U_T, $U_{GS(th)}$
•	→ $U_{DS(on)}$

Pour le point de fonctionnement I_F on note

sans symbole	→ I_C
( )	→ I_E
•	→ I_B

sans symbole	→ I_D

Courants de fuite I_{sp} (colonne 13)

Transistors: codification T ou **t**

1 K	2	11 B	I_F [mA]	12 U_S [V]	I_F [mA]	13 I_{Sp} [uA]	14 F [dB]	15 C [pF]
T								
t								

Transistors à effet de champ:
codification F ou **f** **M** ou **m**

1 K	2	11 B	I_F [mA]	12 U_S [V]	I_F [mA]	13 I_{Sp} [uA]	14 F [dB]	15 C [pF]
F								
f								
M								
m								

Dans le cas des transistors et des transistors à effet de champ, on désigne sous le nom de courant résiduel ou de courant de fuite les courants mesurés à l'état bloqué.

Les explications concernant les indices figurent dans la rubrique *«Tensions de rupture»* (colonne 8). Pour I_{sp} les désignations complémentaires utilisées ont les significations suivantes:

sans symbole	→ I_{CBO}
( )	→ I_{CES}
•	→ I_{CEV}
o	→ I_{CEO}
+	→ I_{CER}
[ ]	→ I_{CBS}
—	→ Courant d'obscurité photoélectrique

sans symbole	→ I_{GSS}
( )	→ I_{DGO}
•	→ I_{DSS}
+	→ $I_{D(off)}$

Facteur de bruit, amplification de puissance F (colonne 14)

1 K	2	11 B		12 U_S [V]	I_F [mA]	13 I_{Sp} [uA]	14 F [dB]	15 C [pF]	16 f_g [MHz]	17 t [ns]	18 Bemerkung

Le bruit d'un transistor est caractérisé par son facteur de bruit F (énoncé en dB) défini comme étant le quotient du niveau de bruit équivalent à l'entrée par le niveau de bruit du circuit d'entrée, déterminé par le bruit des résistances internes des sources de signal, rapporté à la température de référence. L'adaption étant optimale, l'amplification de puissance V_{opt} se définit comme le rapport existant entre la puissance de sortie du transistor et la puissance appliquée à son entrée.

Les désignations complémentaires pour F ont les significations suivantes:

sans symbole	→	F
[ ]	→	V_{opt}

Capacités C (colonne 15)

Transistors: codification T ou **t**

1 K	2	12 U_S [V]	I_F [mA]	13 I_{Sp} [uA]	14 F [dB]	15 C [pF]	16 f_g [MHz]	17 t [ns]
T								
t								

Transistors à effet de champ: codification F ou **f M** ou **m**

1 K	2	12 U_S [V]	I_F [mA]	13 I_{Sp} [uA]	14 F [dB]	15 C [pF]	16 f_g [MHz]	17 t [ns]
F								
f								
M								
m								

Du fait de l'existence des diverses couches d'arrêt, contenues dans les transistors et les transistors à effet de champ, plusieurs capacités interviennent au niveau des chips. De plus, il faut également tenir compte des autres capacités introduites par les fils de cablages. En pratique ces composantes capacitives ne jouent un rôle actif que pour les fréquences élevées. Les capacités mentionnées dans ce répertoire sont les suivantes:

C_{CBO}	Capacité collecteur base avec émetteur ouvert
$C_{12e} = C_{re}$	Capacité de réaction en montage émetteur commun
$C_{12b} = C_{rb}$	Capacité de réaction en montage à base commune
$C_{b,e}$	Capacité émetteur couche d'arrêt
$C_{b,c}$	Capacité collecteur couche d'arrêt
$C_{22s} = C_{os}$	Capacité de sortie en montage source commune
$C_{12s} = C_{rs}$	Capacité de réaction en montage source commune
$C_{11s} = C_{is}$	Capacité d'entrée en montage source commune
C_{GD}	Capacité porte-drain pour $U_{GS} = 0$
C_G	Capacité porte-drain pour $U_{DS} = 0$

Les symboles complémentaires utilisés pour C ont les significations suivantes:

sans symbole	→	C_{CBO}
( )	→	C_{12e}, C_{re}
[ ]	→	C_{12b}, C_{rb}
•	→	$C_{b,e}$
+	→	$C_{b,c}$

sans symbole	→	C_{22s}, C_{os}
( )	→	C_{12s}, C_{rs}
•	→	C_{11a}, C_{is}
o	→	C_G
+	→	C_{GD}

Fréquences limites Fg (colonnes 16)

Transistors: codification T ou t

1 K	2	12 U_S [V]	I_F [mA]	13 I_{Sp} [uA]	14 F [dB]	15 C [pF]	16 f_g [MHz]	17 t [ns]
T								
t								

On désigne par F_B la fréquence pour laquelle le coefficient d'amplification en courant B d'un transistor monté en émetteur commun est réduit à $1/\sqrt{2}$ fois sa valeur, à 1 kHz, est désignée par f_β. Dans le cas du montage en base commune cette fréquence est désignée par f_α. La fréquence de transition f_T représente une valeur extrapolée pour $\alpha = 1$. La fréquence d'oscillation maximale f_{max} est la fréquence pour laquelle l'amplification en puissance d'un transistor prend, pour une adaptation de puissance réciproque, la valeur 1.

Transistors à effet de champ:
codification F ou f M ou m

1 K	2	12 U_S [V]	I_F [mA]	13 I_{Sp} [uA]	14 F [dB]	15 C [pF]	16 f_g [MHz]	17 t [ns]
F								
f								
M								
m								

On désigne comme fréquence limite du front de montée du signal y_{21s} en montage en source commune, la fréquence pour laquelle y_{21s} a diminué de 70 % par rapport à sa valeur à 1 kHz.

Les symboles complémentaires utilisés pour f_g ont les significations suivantes:

sans symbole	→ f_T
( )	→ f_B
•	→ f_α
+	→ f_{max}

sans symbole	→ $f_{y_{21s}}$

Temps de commutation (colonne 17)

1 K	2	11 B	I_F [mA]	12 U_S [V]	I_F [mA]	13 I_{Sp} [uA]	14 F [dB]	15 C [pF]	16 f_g [MHz]	17 t [ns]	18 Bemerkung

L'emploi des transistors comme éléments de commutation entraîne une déformation et un retard du signal de sortie par rapport au signal d'entrée. Le temps total d'établissement du courant ($t_{ein} = t_d + t_r$) est le temps nécessaire au courant de sortie pour atteindre 90 % de sa valeur maximale après apparition du courant de commande. Il comprend le temps de délai t_d et le temps de montée t_r. Le temps de délai est le temps nécessaire au courant de sortie pour atteindre 10 % de sa valeur finale après apparition de l'impulsion de commande. Le temps de montée est défini comme celui nécessaire au courant de sortie pour varier de 10 à 90 % de sa valeur finale.

Le temps total de coupure ($t_{aus} = t_s + t_f$) est le temps nécessaire au courant de sortie pour retomber à 10 % de sa valeur maximale après disparition du courant de commande. Il comprend le temps de stockage t_s et le temps de descente t_f. Le temps de stockage est le temps nécessaire au courant de sortie pour retomber de 90 % de sa valeur maximale après disparition de l'impulsion de commande. Le temps de descente est le temps qui s'écoule entre les instants où le courant de sortie passe de 90 % à 10 % de sa valeur maximale.

On utilise pour t les symboles suivants:

sans symbole	→ t_{ein}	—	→ t_d
( )	→ t_{aus}	•	→ t_s
+	→ t_r	o	→ t_f

Remarques (colonnes 18)

1 K	2	11 B	I_F [mA]	12 U_S [V]	I_F [mA]	13 I_{Sp} [uA]	14 F [dB]	15 C [pF]	16 f_g [MHz]	17 t [ns]	18 Bemerkung

Pour l'utilisateur, outre les caractéristiques mécaniques et électriques d'un composant, il est intéressant d'en connaître également les principaux domaines d'utilisation. La colonne 18 indique les domaines d'application préférentiels ou les caractéristiques particulier à un type sous la forme de chiffres codés dont on trouvera la signification ci-après. De plus, on utilise les abréviations et les symboles suivants:

~ → semblable
≙ → identique
ED → caractéristiques électriques
gep. → apairés
kpl. → complémentaire
KZ → code, symbole
NT → type suivant

1) Etages de déflection horizontale
2) Etages de déflection verticale
3) Etages de sortie vidéo
4) Etages de sortie (push-pull)
5) Montage Darlington
6) Circuits hybrides à couche mince, à couche épaisse (boitier miniature)
7) Alimentations, régulateurs shunt, convertisseurs, étages d'*attaque* pour relais
8) Etages de commande pour tubes indicateurs (Nixie)
9) Etages de commutation rapide
10) Type périmé, à ne pas utiliser pour de nouvelles applications
11) Type recommandé pour des applications industrielles
12) Type résistant aux rayonnements
13) Type pour applications militaires et spatiales
14) $\Delta U_{BE} = |U_{BE1} - U_{BE2}|$
15) $3DB_1/B_2 = H_{FE1}/H_{FE2} \rightarrow 0.8 \ldots 1.0$
16) $B_1/B_2 = H_{FE1}/H_{FE2} \rightarrow 0.9 \ldots 1.0$
17) $B_1/B_2 = H_{FE1}/H_{FE2} \rightarrow$ général

} dans le cas des transistors doubles

18) groupés pour l'amplification en puissance
19) broche différente

20) groupés pour l'amplification en tension
21) groupés en tension
22) boîtier différent
23) brochage différent pour le même boîtier

} caractérisés par une désignation complémentaire

24) même polarité
25) polarité différente
26) même polarité
27) polarité différente
28) émetteurs multiples
29) multiplicateurs de fréquence
30) amplificateurs à contrôle automatique de gain
31) amplificateurs à large bande
32) oscillateurs, tuners
33) étages préamplificateurs, mélangeurs et MF régulés
34) étages préamplificateurs, mélangeurs et MF non régulés

} jusqu'à la gamme UHF

35) étages préamplificateurs, mélangeurs et oscillateurs en émetteur communs
36) étages préamplificateurs, mélangeurs et oscillateurs en base commune
37) émetteurs et étages finaux jusqu'à la gamme UHF

} jusqu'à la gamme des ondes ultra courtes

38) amplificateurs d'antennes
39) contrôle automatique de gain: $P_G = P_{G1} - 20$ dB
40) contrôle automatique de gain: $P_G = P_{G1} - 30$ dB

41) rendement η
42) puissance de sortie P_{output}
43) tension de sortie U_{output}
44) énergie admissible E
45) distance d'intermodulation
46) constante du temps de réaction $r_b'C_c$
47) capacité boîtier-collecteur C_s
48) résistance dynamique série $r_{EC(on)}$
49) tension de décalage
50) chopper
51) émetteurs à bande latérale unique
52) réémetteurs de télévision
53) étages préliminaires } jusqu'à la gamme U H F
54) étages mélangeurs auto-oscillateurs
55) résistance d'entrée en court-circuit $h_{11} = 1/4_{11}$ oubien $h_{ie} = 1/g_{ie}$
56) admittance d'entrée en court-circuit y_{11} ou bien y_{fe}
57) tension de bruit
58) groupés par valeurs de fréquence limite (caractérisé au moyen d'une désignation complémentaire)
59) admittance de sortie en court-circuit $y_{22} = y_{oe}$
60) capteurs photoélectriques
61) transistors à avalanche
62) courant de court-circuit Drain-Source I_{DSS} (pour $U_{GS} = 0$)
63) résistance directe en courant continu r_{DS} (pour $U_{GS} = 0$, $I_D = 0$)
64) $(I_{DSS})_1 / (I_{DSS})_2$: 0.95 . . . 1.0
65) $(I_{DSS})_1 / (I_{DSS})_2$: 0.90 . . . 1.0
66) $(I_{DSS})_1 / (I_{DSS})_s$ / 0.80 . . . 1.0
67) $\Delta U_{GS} = | (U_{GS})_1 - (U_{GS})_2$
68) $(y_{fs})_1 / (y_{fs})_2 = (y_{21})_1 / (y_{21})_2$: 0.95 . . . 1.0 } pour les FET doubles
69) $(y_{fs})_1 / (y_{fs})_2 = (y_{21})_1 / (y_{21})_2$: 0.90 . . . 1.0
70) $(y_{fs})_1 / (y_{fs})_2 = (y_{21})_1 / (y_{21})_2$: 0.80 . . . 1.0
71) $(y_{fs})_1 / (y_{fs})_2 = (y_{21})_1 / (y_{21})_2$: d'une façon générale
72) $(y_{fs})_1 / (y_{fs})_2 = (y_{21})_1 / (y_{21})_2$: 0.85 . . . 1.0
73) $(I_{DSS})_1 / (I_{DSS})_2$: d'une façon générale
74) $(I_{DSS})_1 / (I_{DSS})_2$: 0.85 . . . 1.0
75) groupé par valeur de courant de collecteur I_C } caractérisé par une
76) groupé par valeur de raideur du front de montée (y_{fs} ou bien y_{21}) } désignation complémentaire
77) courant résiduel de drain $I_{D(off)}$

Remarques sur les équivalences entre types

Le présent répertoire contient les principales caractéristiques mécaniques et électriques des transistors. L'indication, dans certains cas, d'éléments de comparaison ou bien des types de remplacement facilite à l'utilisateur la recherche de types équivalents. Toutefois, il faut surtout ne pas perdre de vue que des transistors de types différents, mais ayant des caractéristiques électriques et mécaniques identiques, peuvent avoir dans certains circuits des comportements différents. Ceci est particulièrement vrai pour les transistors HF.

Pour la recherche de type de rechange, il est bon de suivre la démarche suivante:

1. s'assurer de la nature du matériau de base — germanium ou silicium — et de la polarité — NPN ou PNP (colonnes 4 et 5):
   Ne remplacer un élément que par un autre élément de même polarité et réalisé avec le même matériau de base, si l'on veut éviter de modifier complètement le câblage existant.
2. vérifier la nature du boîtier et le brochage (colonnes 6 et 7):Choisir de préférence un type de remplacement utilisant le même boîtier et possédant le même brochage afin d'éviter d'éventuelles difficultés au niveau de la dissipation thermique ou du branchement.
3. Recherche des caractéristiques électriques (colonnes 8 . . .17):
   L'attention devra porter essentiellement sur les valeurs limites à ne pas dépasser, telles que la tension de claquage (colonne 8), le courant continu direct permanent (colonne 9) et la puissance dissipée (colonne 10). Elles déterminent le mode de fonctionnement du composant. Tout dépassement, même de courte durée, des valeurs indiquées peut entraîner un mauvais fonctionnement, voire même la destruction du composant. Les caractéristiques statiques (colonnes 11 . . . 13) et dynamiques (colonnes 14 . . . 17) définissent les propriétés électriques du composant, et de ce fait son mode normal de fonctionnement. C'est d'elles que dépendent essentiellement les possibilités d'utilisation.

En résumé, on peut dire que le type de remplacement doit, par rapport au type original:

a) être réalisé à partir du même matériau de base
b) présenter la même polarité
c) posséder autant que possible un boîtier et un brochage identiques
d) posséder des valeur limites d'utilisation supérieures ou pour le moins identiques
e) garantir des caractéristiques statiques et dynamiques identiques.

1 K	2 Typ	3 Hersteller	4 Ma	5 Pl	6 Fo	7 Af	8 U_{max} [V]	9 U_{max} [mA]	10 P_{tot} [mW]	11 B	I_F [mA]	12 U_S [V]	I_F [mA]	13 I_{Sp} [uA]	14 F [dB]	15 C [pF]	16 f_g [MHz]	17 t [ns]	18 Bemerkung
t	A3T 918	Tx	S	N	377	A	15	(50)	225	>20	3	<0,4	10	<10n	<6	<3	>600	·	10,32)
t	A3T 929	Tx	S	N	377	A	45	50	225	40...120	10µ	<1,0	10	<10n	<4	<6	>30	·	10)
t	A3T 930	Tx	S	N	377	A	45	50	225	100...300	10µ	<1,0	10	<10n	<3	<6	>30	·	10)
t	A3T 2221	Tx	S	N	377	A	30	500	225	40...120	150	<0,4	150	<10n	·	4	300	<35	4,10),kpl.A3T 2906
t	A3T 2221 A	Tx	S	N	377	A	40	500	225	40...120	150	<0,4	150	<10n	·	4	300	<35	4,10,21),kpl.A3T 2906 A
t	A3T 2222	Tx	S	N	377	A	30	500	225	100...300	150	<0,4	150	<10n	·	4	350	<35	4,10),kpl.A3T 2907
t	A3T 2222 A	Tx	S	N	377	A	40	500	225	100...300	150	<0,4	150	<10n	·	4	350	<35	4,10,21),kpl.A3T 2907 A
t	A3T 2484	Tx	S	N	377	A	60	50	225	100...500	10µ	<0,35	1	<10n	<3	<6	>60	·	10)
t	A3T 2894	Tx	S	P	377	A	12	200	225	40...150	30	<0,2	30	(<80n)	·	<6	>400	<60	9,10)
t	A3T 2906	Tx	S	P	377	A	40	500	225	40...120	150	<0,4	150	<20n	·	<12	>200	<45	4,10),kpl.A3T 2221
t	A3T 2906 A	Tx	S	P	377	A	60	500	225	40...120	150	<0,4	150	<10n	·	<12	>200	<45	4,10,21),kpl.A3T 2221 A
t	A3T 2907	Tx	S	P	377	A	40	500	225	100...300	150	<0,4	150	<20n	·	<12	>200	<45	4,10),kpl.A3T 2222
t	A3T 2907 A	Tx	S	P	377	A	60	500	225	100...300	150	<0,4	150	<10n	·	<12	>200	<45	4,10,21),kpl.A3T 2222 A
t	A3T 3011	Tx	S	N	377	A	12	(200)	225	30...120	10	<0,25	30	(<0,4)	·	<4	>400	<15	9,10)
T	A5T 404	Tx	G	P	12	A	24	100	625	>30	12	<0,2	24	<5	·	<20	>4*	340	·
T	A5T 404 A	Tx	G	P	12	A	35	150	625	>30	12	<0,2	24	<5	·	<20	>4*	420	
T	A5T 2192	Tx	S	N	12	A	40	1A	625	100...300	150	<0,35	150	<10n	·	<20	>50	<70+	9)
T	A5T 2193	Tx	S	N	12	A	50	1A	625	40...120	150	<0,35	150	<10n	·	<20	>50	<70+	9)
T	A5T 2222	Tx	S	N	12	A	30	800	360	100...300	150	<0,4	150	<10n	·	<8	>250	<35	4)
T	A5T 2243	Tx	S	N	12	A	80	1A	625	40...120	150	<0,35	150	<10n	·	<15	>50	·	4)
T	A5T 2604	Tx	S	P	12	A	45	30	625	40...120	10µ	<0,5	10	<10n	<4	<6	>30	·	
T	A5T 2605	Tx	S	P	12	A	45	30	625	100...300	10µ	<0,5	10	<10n	<3	<6	>30	·	
T	A5T 2907	Tx	S	P	12	A	40	600	360	100...300	150	<0,4	150	<20n	·	<8	>200	<45	4)
T	A5T 3391	Tx	S	N	12	A	25	100	625	250...500	2	·	·	<0,1	1,9	<10	·	·	
T	A5T 3391 A	Tx	S	N	12	A	25	100	625	250...500	2	·	·	<0,1	<5	<10	·	·	
T	A5T 3392	Tx	S	N	12	A	25	100	625	150...300	2	·	·	<0,1	·	<10	·	·	
T	A5T 3496	Tx	S	P	12	A	80	100	625	>40	10	<0,3	10	<0,1	·	<7	>200	<300	
T	A5T 3497	Tx	S	P	12	A	120	100	625	>40	10	<0,35	10	<0,1	·	<6	>150	<300	
T	A5T 3504	Tx	S	P	12	A	45	600	625	100...300	150	<0,4	150	<10n	<4	<8	>200	<40	9)
T	A5T 3505	Tx	S	P	12	A	60	600	625	100...300	150	<0,4	150	<10n	<4	<8	>200	<40	9)
T	A5T 3565	Tx	S	N	12	A	25	50	625	150...600	1	<0,35	1	<50n	·	<4	>40	·	
T	A5T 3571	Tx	S	N	12	A	15	50	500	20...200	5	·	·	<10n	<4	<0,85	>1,2G	·	31,46:<10ps)
T	A5T 3572	Tx	S	N	12	A	15	50	500	20...300	5	·	·	<10n	<6	<0,85	>1G	·	31,46:<13ps)
T	A5T 3638	Tx	S	P	12	A	25	500	625	>20	10	<0,25	50	(<35n)	·	<20	>100	<75	4)
T	A5T 3638 A	Tx	S	P	12	A	25	500	625	>100	10	<0,25	50	(<35n)	·	<10	>150	<75	4,20)
T	A5T 3644	Tx	S	P	12	A	45	600	360	100...300	150	<0,4	150	(<35n)	·	<8	>200	<40	9)
T	A5T 3645	Tx	S	P	12	A	60	600	360	100...300	150	<0,4	150	(<35n)	·	<8	>200	<40	9)
T	A5T 3707	Tx	S	N	12	A	30	30	625	(100...550)	0,1	<1,0	10	<0,1	<5	·	·	·	kpl.A5T 4058
T	A5T 3708	Tx	S	N	12	A	30	30	625	(45...800)	1	<1,0	10	<0,1	·	·	·	·	kpl.A5T 4059
T	A5T 3709	Tx	S	N	12	A	30	30	625	(45...250)	1	<1,0	10	<0,1	·	·	·	·	kpl.A5T 4060
T	A5T 3710	Tx	S	N	12	A	30	30	625	(90...450)	1	<1,0	10	<0,1	·	·	·	·	kpl.A5T 4061
T	A5T 3711	Tx	S	N	12	A	30	30	625	(180...800)	1	<1,0	10	<0,1	·	·	·	·	kpl.A5T 4062
F	A5T 3821	Tx	S	N	12	D	50	(10)	360	1,5...4,5	15V	<4,0	0,5n	<0,1n	·	(<3)	·	·	59:<10mS,62:<2,5mA)
F	A5T 3822	Tx	S	N	12	D	50	(10)	360	3...6,5	15V	<6,0	0,5n	<0,1n	<5	(<3)	·	·	59:<20mS,62:<10mA)
F	A5T 3823	Tx	S	N	12	D	30	(10)	360	3,5...6,5	15V	<8,0	0,5n	<0,5n	<2,5	(<2)	·	·	59:<35mS,62:<20mA)
F	A5T 3824	Tx	S	N	12	D	50	(10)	360	·	·	·	·	<0,1n	·	(<3)	·	·	62:<24mA)
T	A5T 3903	Tx	S	N	12	A	40	200	625	50...150	10	<0,3	50	<50n*	<6	<4	>250	<70	kpl.A5T 3905
T	A5T 3904	Tx	S	N	12	A	40	200	625	100...300	10	<0,3	50	<50n*	<5	<4	>300	<70	kpl,A5T 3906
T	A5T 3905	Tx	S	P	12	A	40	200	625	50...150	10	<0,4	50	<50n*	<5	<4,5	>200	<70	kpl,A5T 3903
T	A5T 3906	Tx	S	P	12	A	40	200	625	100...300	10	<0,4	50	<50n*	<4	<4,5	>250	<70	kpl,A5T 3904
T	A5T 4026	Tx	S	P	12	A	60	1A	625	40...120	100	<1,0	1A	<50n	·	<20	>100	<100	4)
T	A5T 4027	Tx	S	P	12	A	80	1A	625	40...120	100	<1,0	1A	<50n	·	<20	>100	<100	4)
T	A5T 4028	Tx	S	P	12	A	60	1A	625	100...300	100	<1,0	1A	<50n	·	<20	>100	<100	4)
T	A5T 4029	Tx	S	P	12	A	80	1A	625	100...300	100	<1,0	1A	<50n	·	<20	>100	<100	4)
T	A5T 4058	Tx	S	P	12	A	30	30	625	(10...550)	0,1	<0,7	10	<0,1	<5	·	·	·	kpl,A5T 3707
T	A5T 4059	Tx	S	P	12	A	30	30	625	(45...800)	1	<0,7	10	<0,1	·	·	·	·	kpl,A5T 3708
T	A5T 4060	Tx	S	P	12	A	30	30	625	(45...250)	1	<0,7	10	<0,1	·	·	·	·	kpl,A5T 3709
T	A5T 4061	Tx	S	P	12	A	30	30	625	(90...450)	1	<0,7	10	<0,1	·	·	·	·	kpl,A5T 3710
T	A5T 4062	Tx	S	P	12	A	30	30	625	(180...800)	1	<0,7	10	<0,1	·	·	·	·	kpl,A5T 3711
T	A5T 4123	Tx	S	N	12	A	30	30	625	50...150	2	<0,3	50	<50n	<6	<4	>250	37	kpl,A5T 4125
T	A5T 4124	Tx	S	N	12	A	25	200	625	120...360	2	<0,3	50	<50n	<5	<4	>300	37	kpl,A5T 4126
T	A5T 4125	Tx	S	P	12	A	30	200	625	50...150	2	<0,4	50	<50n	<5	<4,5	>200	43	kpl,A5T 4123
T	A5T 4126	Tx	S	P	12	A	25	200	625	120...360	2	<0,4	50	<50n	<4	<4,5	>250	43	kpl,A5T 4124
T	A5T 4248	Tx	S	P	12	A	40	100	625	>50	1	<0,25	10	<10n	<2	<6	>40	·	
T	A5T 4249	Tx	S	P	12	A	60	100	625	100...300	1	<0,25	10	<10n	<3	<6	>40	·	
T	A5T 4250	Tx	S	P	12	A	40	100	625	250...700	1	<0,25	10	<10n	·	<6	>50	·	
T	A5T 4260	Tx	S	P	12	A	15	30	500	30...150	10	<0,35	10	<5n	·	<2,5	>1,6G	0,5+	9,31,46:<30ps)
T	A5T 4261	Tx	S	P	12	A	15	30	500	30...150	10	<0,35	10	<5n	·	<2,5	>2G	0,9+	9,31,46:<50ps)
T	A5T 4402	Tx	S	P	12	A	40	600	625	50...150	150	<0,4	150	<0,1	·	<8,5	>150	<35	9)
T	A5T 4403	Tx	S	P	12	A	40	600	625	100...300	150	<0,4	150	<0,1	·	<8,5	>200	<35	9)
T	A5T 4409	Tx	S	N	12	A	50	250	625	>60	10	<0,2	1	<10n	·	<12	>60	·	8)
T	A5T 4410	Tx	S	N	12	A	80	250	625	60...400	10	<0,2	1	<10n	·	<12	>60	·	8)
T	A5T 5058	Tx	S	N	12	A	300	150	800	35...150	30	<1,0	30	<50n	·	<10	>300	·	3)

1 K	2 Typ	3 Hersteller	4 Ma	5 Pl	6 Fo	7 Af	8 U_{max} [V]	9 U_{max} [mA]	10 P_{tot} [mW]	11 B	I_F [mA]	12 U_S [V]	I_F [mA]	13 I_{Sp} [uA]	14 F [dB]	15 C [pF]	16 f_g [MHz]	17 t [ns]	18 Bemerkung
T	A5T 5059	Tx	S	N	12	A	250	150	800	35...150	30	<1,0	30	<50n	·	<10	>300	·	3)
T	A5T 5086	Tx	S	P	12	A	50	(50)	625	150...500	0,1	<0,3	10	<50n	<3	<4	>40	·	
T	A5T 5087	Tx	S	P	12	A	50	(50)	625	250...800	0,1	<0,3	10	<50n	<2	<4	>40	·	
T	A5T 5172	Tx	S	N	12	A	25	100	625	(100...750)	10	<0,25	10	<0,1	·	<10	120	·	
T	A5T 5209	Tx	S	N	12	A	50	50	625	>150	1	<0,7	10	<50n	<3	<4	>30	·	
T	A5T 5210	Tx	S	N	12	A	50	50	625	>250	1	<0,7	10	<50n	<2	<4	>30	·	
T	A5T 5219	Tx	S	N	12	A	15	100	625	35...500	2	<0,4	10	<0,1	·	<4	>150	·	
T	A5T 5220	Tx	S	N	12	A	15	500	625	30...600	50	<0,5	150	<0,1	·	<10	>100	·	4),kpl.A5T 5221
T	A5T 5221	Tx	S	P	12	A	15	500	625	30...600	50	<0,5	150	<0,1	·	<15	>100	·	4),kpl.A5T 5220
T	A5T 5223	Tx	S	N	12	A	20	100	625	50...800	2	<0,7	10	<0,1	·	>4	>150	·	
T	A5T 5225	Tx	S	N	12	A	25	500	625	30...600	50	<0,8	100	<0,1	·	<20	>50	·	4),kpl.A5T 5226
T	A5T 5226	Tx	S	P	12	A	25	500	625	30...600	50	<0,8	100	<0,3	·	<20	>50	·	4),kpl.A5T 5225
T	A5T 5227	Tx	S	P	12	A	30	50	625	50...700	2	<1,0	10	<0,1	·	<5	>100	·	
T	A5T 5400	Tx	S	P	12	A	120	(600)	625	40...180	10	<0,5	50	<0,1	<8	<6	>100	·	7)
T	A5T 5401	Tx	S	P	12	A	150	(600)	625	60...240	10	<0,5	50	<50n	<8	<6	>100	·	7)
F	A5T 5460	Tx	S	P	12	D	(40)	10	310	1,0...4,0	15V	<6,0	1µ	<5n	<2,5	(<2)	·	·	62.1...5mA)
F	A5T 5461	Tx	S	P	12	D	(40)	10	310	1,5...5,0	15V	<7,5	1µ	<5n	<2,5	(<2)	·	·	62.2...9mA)
F	A5T 5462	Tx	S	P	12	D	(40)	10	310	2,0...6,0	15V	<9,0	1µ	<5n	<2,5	(<2)	·	·	62.4...16mA)
T	A5T 5550	Tx	S	N	12	A	140	600	625	60...250	10	<0,25	50	<0,1	<10	<6	>100	·	7)
T	A5T 5551	Tx	S	N	12	A	160	600	625	80...250	10	<0,20	50	<50n	<8	<6	>100	·	7)
U	A5T 6116	Tx	S	PN	12	H													
	bis																		
U	A5T 6118	Tx	S	PN	12	H													
F	A5T 6449	Tx	S	N	12	D	(300)	10	625	0,5...3,0	30V	<15	4n	<10n	·	<10*	·	·	62.2...10mA)
F	A5T 6450	Tx	S	N	12	D	(200)	10	625	0,5...3,0	30V	<15	4n	<10n	·	<10*	·	·	62.2...10mA)
T	A5T 6461	Tx	S	N	12	A	300	100	750	<120	20	·	·	<50n	·	3,5	200	·	3)
T	A5T 6462	Tx	S	N	12	A	300	100	750	<300	20	·	·	<50n	·	3,5	200	·	3)
T	A5T 6463	Tx	S	N	12	A	250	100	750	<120	20	·	·	<50n	·	3,5	200	·	3)
T	A5T 6464	Tx	S	N	12	A	250	100	750	<300	20	·	·	<50n	·	3,5	200	·	3)
T	A6T 5222	Tx	S	N	12	A	15	50	625	20...1500	4	<1,0	4	<0,1	·	<1,3	>450	·	35)
T	A7T 3391	Tx	S	N	22	A	25	100	625	250...500	2	·	·	<0,1	1,9	<10	·	·	
T	A7T 3391 A	Tx	S	N	22	A	25	100	625	250...500	2	·	·	<0,1	<5	<10	·	·	
T	A7T 3392	Tx	S	N	22	A	25	100	625	150...300	2	·	·	<0,1	·	<10	·	·	
T	A7T 5172	Tx	S	N	22	A	25	100	625	(100...750)	10	<0,25	10	<0,1	·	<10	120	·	
U	A7T 6027	Tx	S	PN	22	O													
U	A7T 6028	Tx	S	PN	22	O													
T	A8T 404	Tx	G	P	22	B	24	100	625	>30	12	<0,2	24	<5	·	<20	>4*	340	
T	A8T 404 A	Tx	G	P	22	B	35	150	625	>30	12	<0,2	24	<5	·	<20	>4*	420	
T	A8T 3391	Tx	S	N	22	B	25	100	625	250...500	2	·	·	<0,1	1,9	<10	·	·	
T	A8T 3391 A	Tx	S	N	22	B	25	100	625	250...500	2	·	·	<0,1	<5	<10	·	·	
T	A8T 3392	Tx	S	N	22	B	25	100	625	150...300	2	·	·	<0,1	·	<10	·	·	
T	A8T 3702	Tx	S	P	22	B	25	200	625	60...300	50	<0,25	50	<0,1	·	<12	>100	·	
T	A8T 3703	Tx	S	P	22	B	30	200	625	30...150	50	<0,25	50	<0,1	·	<12	>100	·	
T	A8T 3704	Tx	S	N	22	B	30	800	625	100...300	50	<0,6	100	<0,1	·	<12	>100	·	4)
T	A8T 3705	Tx	S	N	22	B	30	800	625	50...150	50	<0,8	100	<0,1	·	<12	>100	·	4)
T	A8T 3706	Tx	S	N	22	B	20	800	625	30...600	50	<1,0	100	<0,1	·	<12	>100	·	4)
T	A8T 3707	Tx	S	N	22	B	30	30	625	(100...550)	0,1	<1,0	10	<0,1	<5	·	·	·	kpl.A8T 4058
T	A8T 3708	Tx	S	N	22	B	30	30	625	(45...800)	1	<1,0	10	<0,1	·	·	·	·	kpl.A8T 4059
T	A8T 3709	Tx	S	N	22	B	30	30	625	(45...250)	1	<1,0	10	<0,1	·	·	·	·	kpl.A8T 4060
T	A8T 3710	Tx	S	N	22	B	30	30	625	(90...450)	1	<1,0	10	<0,1	·	·	·	·	kpl.A8T 4061
T	A8T 3711	Tx	S	N	22	B	30	30	625	(180...800)	1	<1,0	10	<0,1	·	·	·	·	kpl.A8T 4062
T	A8T 4026	Tx	S	P	22	B	60	1A	625	40...120	100	<1,0	1A	<50n	·	<20	>100	<100	4)
T	A8T 4027	Tx	S	P	22	B	80	1A	625	40...120	100	<1,0	1A	<50n	·	<20	>100	<100	4)
T	A8T 4028	Tx	S	P	22	B	60	1A	625	100...300	100	<1,0	1A	<50n	·	<20	>100	<100	4)
T	A8T 4029	Tx	S	P	22	B	80	1A	625	100...300	100	<1,0	1A	<50n	·	<20	>100	<100	4)
T	A8T 4058	Tx	S	P	22	B	30	30	625	(100...550)	0,1	<0,7	10	<0,1	<5	·	·	·	kpl.A8T 3707
T	A8T 4059	Tx	S	P	22	B	30	30	625	(45...800)	1	<0,7	10	<0,1	·	·	·	·	kpl.A8T 3708
T	A8T 4060	Tx	S	P	22	B	30	30	625	(45...250)	1	<0,7	10	<0,1	·	·	·	·	kpl.A8T 3709
T	A8T 4061	Tx	S	P	22	B	30	30	625	(90...450)	1	<0,7	10	<0,1	·	·	·	·	kpl.A8T 3710
T	A8T 4062	Tx	S	P	22	B	30	30	625	(180...800)	1	<0,7	10	<0,1	·	·	·	·	kpl.A8T 3711
T	A8T 5172	Tx	S	N	22	B	25	100	625	(100...750)	10	<0,25	10	<0,1	·	<10	120	·	·
t	A 580-0402	Wh	S	N	2	A	40	(10A)	175W*	>15	2A	<0,8	2A	<10m*	·	<750	>0,25	<10µ+	7,10)
t	A 580-0403	Wh	S	N	2	A	40	(10A)	175W*	>15	3A	<0,9	3A	<10m*	·	<750	>0,25	<10µ+	7,10)
t	A 580-0405	Wh	S	N	2	A	40	(10A)	175W*	>15	5A	<1,0	5A	<10m*	·	<750	>0,25	<10µ+	7,10)
t	A 580-0802	Wh	S	N	2	A	80	(10A)	175W*	>15	2A	<0,8	2A	<10m*	·	<750	>0,25	<10µ+	7,10)
t	A 580-0803	Wh	S	N	2	A	80	(10A)	175W*	>15	3A	<0,9	3A	<10m*	·	<750	>0,25	<10µ+	7,10)
t	A 580-0805	Wh	S	N	2	A	80	(10A)	175W*	>15	5A	<1,0	5A	<10m*	·	<750	>0,25	<10µ+	7,10)
t	A 580-1202	Wh	S	N	2	A	120	(10A)	175W*	>15	2A	<0,8	2A	<10m*	·	<750	>0,25	<10µ+	7,10)
t	A 580-1203	Wh	S	N	2	A	120	(10A)	175W*	>15	3A	<0,9	3A	<10m*	·	<750	>0,25	<10µ+	7,10)
t	A 580-1205	Wh	S	N	2	A	120	(10A)	175W*	>15	5A	<1,0	5A	<10m*	·	<750	>0,25	<10µ+	7,10)
t	A 580-1602	Wh	S	N	2	A	160	(10A)	175W*	>15	2A	<0,8	2A	<10m*	·	<750	>0,25	<10µ+	7,10)
t	A 580-1603	Wh	S	N	2	A	160	(10A)	175W*	>15	3A	<0,9	3A	<10m*	·	<750	>0,25	<10µ+	7,10)

1/1 KK	2 Typ	3 Hersteller	4 Ma	5 Pl	6 Fo	7 Af	8 U_{max} [V]	9 U_{max} [mA]	10 P_{tot} [mW]	11 B	I_F [mA]	12 U_S [V]	I_F [mA]	13 I_{Sp} [uA]	14 F [dB]	15 C [pF]	16 f_g [MHz]	17 t [ns]	18 Bemerkung
t	A 580-1605	Wh	S	N	2	A	160	(10A)	175W*	>15	5A	<1,0	5A	<10m*	·	<750	>0,25+	<10µ	7,10)
t	A 580-1802	Wh	S	N	2	A	180	(10A)	175W*	>15	2A	<0,8	2A	<10m*	·	<750	>0,25	<10µ	7,10)
t	A 580-1803	Wh	S	N	2	A	180	(10A)	175W*	>15	3A	<0,9	3A	<10m*	·	<750	>0,25	<10µ+	7,10)
t	A 580-1805	Wh	S	N	2	A	180	(10A)	175W*	>15	5A	<1,0	5A	<10m*	·	<750	>0,25	<10µ+	7,10)
t	A 580-2002	Wh	S	N	2	A	200	(10A)	175W*	>15	2A	<0,8	2A	<10m*	·	<750	>0,25	<10µ+	7,10)
t	A 580-2003	Wh	S	N	2	A	200	(10A)	175W*	>15	3A	<0,9	3A	<10m*	·	<750	>0,25	<10µ+	7,10)
t	A 580-2005	Wh	S	N	2	A	200	(10A)	175W*	>15	5A	<1,0	5A	<10m*	·	<750	>0,25	<10µ+	7,10)
t	A 580-2202	Wh	S	N	2	A	220	(10A)	175W*	>15	2A	<0,8	2A	<10m*	·	<750	>0,25	<10µ+	7,10)
t	A 580-2203	Wh	S	N	2	A	220	(10A)	175W*	>15	3A	<0,9	3A	<10m*	·	<750	>0,25	<10µ+	7,10)
t	A 580-2205	Wh	S	N	2	A	220	(10A)	175W*	>15	5A	<1,0	5A	<10m*	·	<750	>0,25	<10µ+	7,10)
t	A 580-2402	Wh	S	N	2	A	240	(10A)	175W*	>15	2A	<0,8	2A	<10m*	·	<750	>0,25	<10µ+	7,10)
t	A 580-2403	Wh	S	N	2	A	240	(10A)	175W*	>15	3A	<0,9	3A	<10m*	·	<750	>0,25	<10µ+	7,10)
t	A 580-2405	Wh	S	N	2	A	240	(10A)	175W*	>15	5A	<1,0	5A	<10m*	·	<750	>0,25	<10µ+	7,10)
tt	AC 105	Tf	G	P	100	A	18	1A	400+	>25	400	<0,6*	400	8	·	·	·	·	4,10),gep.
tt	AC 106	Tf	G	P	100	A	18	1A	400+	>40	400	<0,6*	400	8	·	·	·	·	4,10),gep.
tt	AC 107	Mu,PH,Va	G	P	73	A	15	10	80	(35...160)	(0,3)	<0,15*	(0,3)	<3	<5	<14	>2*	·	10)
tt	AC 107 M	Am	G	P	3	B	15	10	100	(35...160)	(0,3)	<0,15*	(0,3)	<3	<5	<14	>2*	·	10,22)
TT	AC 107 N	Ne	G	P	1	A	15	10	80	(35...160)	(0,3)	<0,15*	(0,3)	<3	<5	<14	>2*	·	22)
tt	AC 108	SH	G	P	1	A	12	50	60	(30...60)	2	<0,42	50	<25	<18	25	2	·	10)
tt	AC 109	SH	G	P	1	A	12	50	60	(50...100)	2	<0,42	50	<25	<18	25	2	·	10)
tt	AC 110	SH	G	P	1	A	12	50	60	(75...150)	2	<0,42	50	<25	<18	25	2	·	10)
tt	AC 113	AJ	G	P	1	A	16	80	200	30...280	10	<0,1	10	<100	·	<100	2	<4µ*	10)
tt	AC 114	AJ	G	P	1	A	16	200	200	>44	125	<0,18*	2	<100	·	·	·	·	10)
tt	AC 115	AJ	G	P	1	A	16	80	200	>15	1	·	·	<100	·	·	·	·	10)
tt	AC 116	Tf	G	P	98	A	18	200	145	(55...140)	4	<0,38*	20	<8	·	21	(15k)	·	10)
tt	AC 116 ge	Tf	G	P	98	A	18	200	145	(55...95)	4	<0,38*	20	<8	·	21	(15k)	·	10,20)
tt	AC 116 gn	Tf	G	P	98	A	18	200	145	(85...140)	4	<0,38*	20	<8	·	21	(15k)	·	10,20)
tt	AC 117	Tf	G	P	98	A	18	2A	260	>40	150	0,4*	300	<30	·	·	(10k)	·	4,10),kpl.gep. AC 175
TT	AC 117 P	Tf	G	P	98	A	18	2A	260	60...400	150	0,4*	300	<30	·	·	(10k)	·	4,17: <1,25), gep. AC 175 P
tt	AC 117 R	Tf	G	P	99	A	18	2A	220	>40	150	0,4*	300	<30	·	·	(10k)	·	4,10),gep.
tt	AC 120	SH	G	P	1	A	20	300	600+	30...100	100	<0,88*	300	<30	·	·	1,5	·	4,10),gep.
tt	AC 120 IV	SH	G	P	1	A	20	300	600+	30...60	100	<0,88*	300	<30	·	·	1,5	·	4,10,20)
tt	AC 120 V	SH	G	P	1	A	20	300	600+	50...100	100	<0,88*	300	<30	·	·	1,5	·	4,10,20)
TT	AC 121	SH	G	P	1	A	20	300	220	30...250	100	<0,3	100	<25	·	<40	1,5	·	4),gep.
TT	AC 121 IV	SH	G	P	1	A	20	300	220	30...60	100	<0,3	100	<25	·	<40	1,5	·	4,20)
TT	AC 121 V	SH	G	P	1	A	20	300	220	50...100	100	<0,3	100	<25	·	<40	1,5	·	4,20)
TT	AC 121 VI	SH	G	P	1	A	20	300	220	75...150	100	<0,3	100	<25	·	<40	1,5	·	4,20)
TT	AC 121 VII	SH	G	P	1	A	20	300	220	125...250	100	<0,3	100	<25	·	<40	1,5	·	4,20)
tt	AC 122	Tf	G	P	99	A	18	200	130	(40...300)	2	0,4*	100	<15	<12	21	(15k)	·	10)
tt	AC 122 rt	Tf	G	P	99	A	18	200	130	(40...65)	2	0,4*	100	<15	<12	21	(15k)	·	10,20)
tt	AC 122 ge	Tf	G	P	99	A	18	200	130	(55...95)	2	0,4*	100	<15	<12	21	(15k)	·	10,20)
tt	AC 122 gn	Tf	G	P	99	A	18	200	130	(85...140)	2	0,4*	100	<15	<12	21	(15k)	·	10,20)
tt	AC 122 bl	Tf	G	P	99	A	18	200	130	(130...200)	2	0,4*	100	<15	<12	21	(15k)	·	10,20)
tt	AC 122 vi	Tf	G	P	99	A	18	200	130	(130...200)	2	0,4*	100	<15	<12	21	(15k)	·	10,20)
tt	AC 122 ws	Tf	G	P	99	A	18	200	130	(170...300)	2	0,4*	100	<15	<12	21	(15k)	·	10,20)
tt	AC 122/30	Tf	G	P	99	A	32	200	130	(40...200)	2	0,4*	100	<15	<12	21	(15k)	·	10)
tt	AC 122/30 rt	Tf	G	P	99	A	32	200	130	(40...65)	2	0,4*	100	<15	<12	21	(15k)	·	10,20)
tt	AC 122/30 ge	Tf	G	P	99	A	32	200	130	(55...95)	2	0,4*	100	<15	<12	21	(15k)	·	10,20)
tt	AC 122/30 gn	Tf	G	P	99	A	32	200	130	(85...140)	2	0,4*	100	<15	<12	21	(15k)	·	10,20)
tt	AC 122/30 bl	Tf	G	P	99	A	32	200	130	(130...200)	2	0,4*	100	<15	<12	21	(15k)	·	10,20)
tt	AC 122/30 vi	Tf	G	P	99	A	32	200	130	(130...200)	2	0,4*	100	<15	<12	21	(15k)	·	10,20)
tt	AC 123	Tf	G	P	98	A	32	200	145	(55...140)	4	<0,38*	20	<16	·	21	(15k)	·	10)
tt	AC 123 ge	Tf	G	P	98	A	32	200	145	(55...95)	4	<0,38*	20	<16	·	21	(15k)	·	10,20)
tt	AC 123 gn	Tf	G	P	98	A	32	200	145	(85...140)	4	<0,38*	20	<16	·	21	(15k)	·	10,20)
tt	AC 124	Tf	G	P	98	A	32	2A	260	40...170	150	0,4*	300	<30	·	·	(11k)	·	4,10),gep.
tt	AC 124 P	Tf	G	P	98	A	32	2A	260	60...170	150	0,4*	300	<30	·	·	(11k)	·	4,10,17: <1,25)
tt	AC 124 R	Tf	G	P	99	A	32	2A	220	40...170	130	0,4*	300	<30	·	·	(11k)	·	4,10),gep.
TT	AC 125	PH,Va	G	P	1	A	12	200	220	>50	2	<0,5	100	<200	<10	<50	>1,3	·	
tt	AC 125 F	Tu	G	P	1	A	(32)	200	120	(80...170)	(2)	<0,5	(100)	<200	<5	<50	>1,3	·	10)
TT	AC 125 Fz	Tm	G	P	1	A	(32)	250	125	50...250	(2)	<0,55*	(100	<20	<5	<50	>0,9	·	
TT	AC 125 FzV	Tm	G	P	1	A	(32)	250	125	50...100	(2)	<0,55*	(100)	<20	<5	<50	>0,9	·	20)
TT	AC 125 Fz VI	Tm	G	P	1	A	(32)	250	125	75...150	(2)	<0,55*	(100)	<20	<5	<50	>0,9	·	20)
TT	AC 125 Fz VII	Tm	G	P	1	A	(32)	250	125	125...250	(2)	<0,55*	(100)	<20	<5	<50	>0,9	·	20)
TT	AC 125 Kz	Tm	G	P	1	A	(40)	250	125	50...250	(50)	<0,55*	(100)	<20	<10	<50	>0,9	·	
TT	AC 125 Kz V	Tm	G	P	1	A	(40)	250	125	50...100	(50)	<0,55*	(100)	<20	<10	<50	>0,9	·	20)
TT	AC 125 Kz VI	Tm	G	P	1	A	(40)	250	125	75...150	(50)	<0,55*	(100)	<20	<10	<50	>0,9	·	20)
TT	AC 125 Kz VII	Tm	G	P	1	A	(40)	250	125	125...250	(50)	<0,55*	(100)	<20	<10	<50	>0,9	·	20)
TT	AC 125 Uz	Tm	G	P	1	A	(60)	250	125	50...250	(50)	<0,55*	(100)	<20	<10	<50	>0,9	·	
TT	AC 125 Uz V	Tm	G	P	1	A	(60)	250	125	50...100	(50)	<0,55*	(100)	<20	<10	<50	>0,9	·	20)
TT	AC 125 Uz VI	Tm	G	P	1	A	(60)	250	125	75...150	(50)	<0,55*	(100)	<20	<10	<50	>0,9	·	20)
TT	AC 125 Uz VII	Tm	G	P	1	A	(60)	250	125	125...250	(50)	<0,55*	(100)	<20	<10	<50	>0,9	·	20)

1 K	2 Typ	3 Hersteller	4 Ma	5 Pl	6 Fo	7 Af	8 U_{max} [V]	9 U_{max} [mA]	10 P_{tot} [mW]	11 B	I_F [mA]	12 U_S [V]	I_F [mA]	13 I_{Sp} [uA]	14 F [dB]	15 C [pF]	16 f_g [MHz]	17 t [ns]	18 Bemerkung
t	AC 125 W	Tm	G	P	1	A	(100)	400	125	>10	400	<0,8	300	<150	·	<50	>0,5	·	10)
T	AC 125 z	Tm	G	P	1	A	(32)	250	125	50...250	(2)	<0,55*	(100)	<20	<10	<50	>0,9	·	
T	AC 125 z V	Tm	G	P	1	A	(32)	250	125	50...100	(2)	<0,55*	(100)	<20	<10	<50	>0,9	·	20)
T	AC 125 z VI	Tm	G	P	1	A	(32)	250	125	75...150	(2)	<0,55*	(100)	<20	<10	<50	>0,9	·	20)
T	AC 125 z VII	Tm	G	P	1	A	(32)	250	125	125...250	(2)	<0,55*	(100)	<20	<10	<50	>0,9	·	20)
T	AC 126	PH,Va	G	P	1	A	12	200	220	>65	2	<0,5	100	<200	<10	<50	>1,7	·	
T	AC 127	Mu,SH,Va	G	N	1	A	12	500	175	105	50	<1,0	500	<630	<10	70	>1,5	·	4),kpl.AC 128,132,152
T	AC 127-01	Mu,PH	G	N	98	A	12	500	260	105	50	<1,0	500	<630	<10	70	>1,5	·	4,22),kpl.AC 128-01
T	AC 128	Mu,PH,Va	G	P	1	A	16	2A	220	60...175	300	<0,6	1A	<200	·	100	>1,0	·	4),kpl.AC 127
T	AC 128-01	Mu,PH	G	P	98	A	16	2A	1W÷	60...175	300	<0,6	1A	<200	·	100	>1,0	·	4,22),kpl.AC 127-01
T	AC 128 K	Va	G	P	98	A	16	2A	1W÷	60...175	300	<0,6	1A	<200	<10	100	>1,0	·	4,22)
T	AC 128 z	Tm	G	P	1	A	16	1A	1W*	50...250	300	<0,6	1A	<200	·	100	1,5	1µ	4)
T	AC 128 z V	Tm	G	P	1	A	16	1A	1W*	50...100	300	<0,6	1A	<200	·	100	1,5	1µ	4,20)
T	AC 128 z VI	Tm	G	P	1	A	16	1A	1W*	75...150	300	<0,6	1A	<200	·	100	1,5	1µ	4,20)
T	AC 128 z VII	Tm	G	P	1	A	16	1A	1W*	125...250	300	<0,6	1A	<200	·	100	1,5	1µ	4,20)
t	AC 129	Tf	G	P	101	A	6	10	12	>12	0,25	<0,2*	0,25	<3	8	13	(>25k)	·	6,10)
t	AC 129 rt	Tf	G	P	101	A	6	10	12	12...35	0,25	<0,2*	0,25	<3	8	13	(>25k)	·	6,10,20)
t	AC 129 ge	Tf	G	P	101	A	6	10	12	25...65	0,25	<0,2*	0,25	<3	8	13	(>25k)	·	6,10,20)
t	AC 129 bl	Tf	G	P	101	A	6	10	12	>55	0,25	<0,2*	0,25	<3	8	13	(>25k)	·	6,10,20)
t	AC 129 sw	Tf	G	P	101	A	6	10	12	>115	0,25	<0,2*	0,25	<3	8	13	(>25k)	·	6,10,20)
t	AC 129 vi	Tf	G	P	101	A	6	10	12	55...135	0,25	<0,2*	0,25	<3	8	13	(>25k)	·	6,10,20)
t	AC 130	PH,Va	G	N	1	A	15	100	100	>25	(10)	<0,3*	(10)	<3	·	<25	>2	·	10)
t	AC 131	Tf	G	P	99	A	18	2A	215	>40	150	(0,32)	150	<30	·	·	(10k)	·	4,10),kpl.gep. AC 186
t	AC 131/30	Tf	G	P	99	A	32	2A	215	>40	150	(0,32)	150	<30	·	·	(10k)	·	4,10,17: <1,25)
t	AC 131 P	Tf	G	P	99	A	18	2A	215	60...400	150	0,32*	150	<30	·	·	(10k)	·	4,10,17: <1,25)
T	AC 132	PH,Va	G	P	1	A	12	200	220	115	50	<0,35	200	<10	<10	40	>1,3	·	4),kpl.AC 127
T	AC 132-01	PH	G	P	98	A	12	200	260	115	50	<0,35	200	<10	<10	40	>1,3	·	4,22)
t	AC 134	AC	G	P	1	A	18	200	220	(45)	(1)	0,3*	50	<14	·	7	7*	·	10)
t	AC 135	AC	G	P	1	A	18	200	220	(110)	(1)	0,3*	50	<14	·	·	1,5*	·	10)
t	AC 136	AC	G	P	1	A	25	200	220	(110)	(1)	0,3*	50	<14	·	·	1,5*	·	10)
·	AC 137	AC	G	P	1	A	32	50	220	(170)	(1)	0,3*	50	<14	5	·	1,5*	·	10)
	AC 138	AC	G	P	1	A	(25)	1,2A	220	(30...250)	(5)	0,17*	5	<200	·	·	1,5*	·	4,10)
	AC 138-4	AC	G	P	1	A	(25)	1,2A	220	(30...60)	(5)	0,17*	5	<200	·	·	1,5*	·	4,10,20)
	AC 138-5	AC	G	P	1	A	(25)	1,2A	220	(50...100)	(5)	0,17*	5	<200	·	·	1,5*	·	4,10,20)
	AC 138-6	AC	G	P	1	A	(25)	1,2A	220	(75...150)	(5)	0,17*	5	<200	·	·	1,5*	·	4,10,20)
	AC 138-7	AC	G	P	1	A	(25)	1,2A	220	(125...250)	(5)	0,17*	5	<200	·	·	1,5*	·	4,10,20)
.	AC 138 H	AC	G	P	1	A	(50)	1,2A	220	(30...250)	(5)	0,17*	5	<200	·	·	1,5*	·	4,10,21)
t	AC 138 H-4	AC	G	P	1	A	(50)	1,2A	220	(30...60)	(5)	0,17*	5	<200	·	·	1,5*	·	4,10,20,21)
t	AC 138 H-5	AC	G	P	1	A	(50)	1,2A	220	(50...100)	(5)	0,17*	5	<200	·	·	1,5*	·	4,10,20,21)
t	AC 138 H-6	AC	G	P	1	A	(50)	1,2A	220	(75...150)	(5)	0,17*	5	<200	·	·	1,5*	·	4,10,20,21)
t	AC 138 H-7	AC	G	P	1	A	(50)	1,2A	220	(125...250)	(5)	0,17*	5	<200	·	·	1,5*	·	4,10,20,21)
t	AC 139	AC	G	P	1	A	(32)	2A	220	40...160	(400)	<0,75*	(400)	<200	·	·	1,5*	·	4,10),gep.
t	AC 139-4	AC	G	P	1	A	(32)	2A	220	40...60	(400)	<0,75*	(400)	<200	·	·	1,5*	·	4,10,20)
t	AC 139-5	AC	G	P	1	A	(32)	2A	220	50...80	(400)	<0,75*	(400)	<200	·	·	1,5*	·	4,10,20)
t	AC 139-6	AC	G	P	1	A	(32)	2A	220	60...110	(400)	<0,75*	(400)	<200	·	·	1,5*	·	4,10,20)
t	AC 139-7	AC	G	P	1	A	(32)	2A	220	90...160	(400)	<0,75*	(400)	<200	·	·	1,5*	·	4,10,20)
t	AC 139 K	AC	G	P	98	A	(32)	2A	260	40...110	(400)	<0,75*	(400)	<200	·	·	1,5*		4,10,22),gep.
t	AC 139 K-4	AC	G	P	98	A	(32)	2A	260	40...60	(400)	<0,75*	(400)	<200	·	·	1,5*		4,10,20,22)
t	AC 139 K-5	AC	G	P	98	A	(32)	2A	260	50...80	(400)	<0,75*	(400)	<200	·	·	1,5*		4,10,20,22)
t	AC 139 K-6	AC	G	P	98	A	(32)	2A	260	60...110	(400)	<0,75*	(400)	<200	·	·	1,5*		4,10,20,22)
t	AC 141	AC	G	N	1	A	(32)	1,2A	220	40...160	(400)	<0,75*	(400)	<200	·	·	3*	·	4,10),kpl.AC 142
t	AC 141-4	AC	G	N	1	A	(32)	1,2A	220	40...60	(400)	<0,75*	(400)	<200	·	·	3*	·	4,10,20)
t	AC 141-5	AC	G	N	1	A	(32)	1,2A	220	50...80	(400)	<0,75*	(400)	<200	·	·	3*	·	4,10,20)
t	AC 141-6	AC	G	N	1	A	(32)	1,2A	220	60...110	(400)	<0,75*	(400)	<200	·	·	3*	·	4,10,20)
t	AC 141-7	AC	G	N	1	A	(32)	1,2A	220	90...160	(400)	<0,75*	(400)	<200	·	·	3*	·	4,10,20)
t	AC 141 B	AC	G	N	1	A	(25)	1,2A	220	(30...250)	1	0,12*	1	<200	·	·	3*	·	4,10,21
t	AC 141 B-4	AC	G	N	1	A	(25)	1,2A	220	(30...60)	1	0,12*	1	<200	·	·	3*	·	4,10,20,21)
t	AC 141 B-5	AC	G	N	1	A	(25)	1,2A	220	(50...100)	1	0,12*	1	<200	·	·	3*	·	4,10,20,21)
t	AC 141 B-6	AC	G	N	1	A	(25)	1,2A	220	(75...150)	1	0,12*	1	<200	·	·	3*	·	4,10,20,21)
t	AC 141 B-7	AC	G	N	1	A	(25)	1,2A	220	(125...250)	1	0,12*	1	<200	·	·	3*	·	4,10,20,21)
t	AC 141 H	AC	G	N	1	A	(50)	1,2A	220	40...110	(400)	0,55*	(400)	<200	·	·	3*	·	4,10,21),kpl.AC 142 H
t	AC 141 H-4	AC	G	N	1	A	(50)	1,2A	220	40...60	(400)	0,55*	(400)	<200	·	·	3*	·	4,10,20,21)
t	AC 141 H-5	AC	G	N	1	A	(50)	1,2A	220	50...80	(400)	0,55*	(400)	<200	·	·	3*	·	4,10,20,21)
t	AC 141 H-6	AC	G	N	1	A	(50)	1,2A	220	60...110	(400)	0,55*	(400)	<200	·	·	3*	·	4,10,20,21)
t	AC 141 HK	AC	G	N	98	A	(50)	1,2A	260	40...110	(400)	0,55*	(400)	<200	·	·	3*	·	4,10,21,22), kpl.AC 142 HK
t	AC 141 HK-4	AC	G	N	98	A	(50)	1,2A	260	40...60	(400)	0,55*	(400)	<200	·	·	3*	·	4,10,20,21,22)
t	AC 141 HK-5	AC	G	N	98	A	(50)	1,2A	260	50...80	(400)	0,55*	(400)	<200	·	·	3*	·	4,10,20,21,22)
t	AC 141 HK-6	AC	G	N	98	A	(50)	1,2A	260	60...110	(400)	0,55*	(400)	<200	·	·	3*	·	4,10,20,21,22)
t	AC 141 K	AC	G	N	98	A	(32)	1,2A	260	40...160	(400)	<0,75*	(400)	<200	·	·	3*	·	4,10,22),kpl.AC 142 K
t	AC 141 K-4	AC	G	N	98	A	(32)	1,2A	260	40...60	(400)	<0,75*	(400)	<200	·	·	3*	·	4,10,20,22)
t	AC 141 K-5	AC	G	N	98	A	(32)	1,2A	260	50...80	(400)	<0,75*	(400)	<200	·	·	3*	·	4,10,20,22)
t	AC 141 K-6	AC	G	N	98	A	(32)	1,2A	260	60...110	(400)	<0,75*	(400)	<200	·	·	3*	·	4,10,20,22)

Typ	3 Hersteller	4 Ma	5 Pl	6 Fo	7 Af	8 U_{max} [V]	9 U_{max} [mA]	10 P_{tot} [mW]	11 B	I_F [mA]	12 U_S [V]	I_F [mA]	13 I_{Sp} [uA]	14 F [dB]	15 C [pF]	16 f_g [MHz]	17 r [ns]	18 Bemerkung
AAC141 K-7	AC	G	N	98	A	(32)	1,2A	260	90...160	(400)	<0,75*	(400)	<200	·	·	3*	·	4,10,20,22)
AAC142	AC	G	P	1	A	(32)	1,2A	220	40...160	(400)	<0,75*	(400)	<200	·	·	1,5*	·	4,10),kpl.AC 141
AAC142-4	AC	G	P	1	A	(32)	1,2A	220	40...60	(400)	<0,75*	(400)	<200	·	·	1,5*	·	4,10,20)
AAC142-5	AC	G	P	1	A	(32)	1,2A	220	50...80	(400)	<0,75*	(400)	<200	·	·	1,5*	·	4,10,20)
AAC142-6	AC	G	P	1	A	(32)	1,2A	220	60...110	(400)	<0,75*	(400)	<200	·	·	1,5*	·	4,10,20)
AAC142-7	AC	G	P	1	A	(32)	1,2A	220	90...160	(400)	<0,75*	(400)	<200	·	·	1,5*	·	4,10,20)
AAC142 H	AC	G	P	1	A	(50)	1,2A	220	40...110	(400)	0,55*	(400)	<200	·	·	1,5*	·	4,10,21),kpl.AC 141 H
AAC142 H-4	AC	G	P	1	A	(50)	1,2A	220	40...60	(400)	0,55*	(400)	<200	·	·	1,5*	·	4,10,20,21)
AAC142 H-5	AC	G	P	1	A	(50)	1,2A	220	50...80	(400)	0,55*	(400)	<200	·	·	1,5*	·	4,10,20,21)
AAC142 H-6	AC	G	P	1	A	(50)	1,2A	220	60...110	(400)	0,55*	(400)	<200	·	·	1,5*	·	4,10,20,21)
AAC142 HK	AC	G	P	98	A	(50)	1,2A	260	40...110	(400)	0,55*	(400)	<200	·	·	1,5*		4,10,21,22), kpl.AC 141 HK
AAC142 HK-4	AC	G	P	98	A	(50)	1,2A	260	40...60	(400)	0,55*	(400)	<200	·	·	1,5*		4,10,20,21,22)
AAC142 HK-5	AC	G	P	98	A	(50)	1,2A	260	50...80	(400)	0,55*	(400)	<200	·	·	1,5*		4,10,20,21,22)
AAC142 HK-6	AC	G	P	98	A	(50)	1,2A	260	60...110	(400)	0,55*	(400)	<200	·	·	1,5*		4,10,20,21,22)
AAC142 K	AC	G	P	98	A	(32)	1,2A	260	40...160	(400)	<0,75*	(400)	<200	·	·	1,5*	·	4,10,22),kpl.AC 141 K
AAC142 K-4	AC	G	P	98	A	(32)	1,2A	260	40...60	(400)	<0,75*	(400)	<200	·	·	1,5*	·	4,10,20,22)
AAC142 K-5	AC	G	P	98	A	(32)	1,2A	260	50...80	(400)	<0,75*	(400)	<200	·	·	1,5*	·	4,10,20,22)
AAC142 K-6	AC	G	P	98	A	(32)	1,2A	260	60...110	(400)	<0,75*	(400)	<200	·	·	1,5*	·	4,10,20,22)
AAC142 K-7	AC	G	P	98	A	(32)	1,2A	260	90...160	(400)	<0,75*	(400)	<200	·	·	1,5*	·	4,10,20,22)
AAC150	Tf	G	P	99	A	18	50	60	(55...300)	2	0,3*	0,5	<15	<5	21	(15k)	·	10)
AAC150 ge	Tf	G	P	99	A	18	50	60	(55...95)	2	0,3*	0,5	<15	<5	21	(15k)	·	10,20)
AAC150 gn	Tf	G	P	99	A	18	50	60	(85...140)	2	0,5*	0,5	<15	<5	21	(15k)	·	10,20)
AAC150 vi	Tf	G	P	99	A	18	50	60	(130...200)	2	0,3*	0,5	<15	<5	21	(15k)	·	10,20)
AAC150 ws	Tf	G	P	99	A	18	50	60	(180...300)	2	0,3*	0,5	<15	<5	21	(15k)	·	10,20)
AAC151	SH	G	P	1	A	24	200	220	(30...250)	2	<0,22	200	<25	<10	27*	1,5	·	
AAC151 IV	SH	G	P	1	A	24	200	220	(30...60)	2	<0,22	200	<25	<10	27*	1,5	·	20)
AAC151 V	SH	G	P	1	A	24	200	220	(50...100)	2	<0,22	200	<25	<10	27*	1,5	·	20)
AAC151 VI	SH	G	P	1	A	24	200	220	(75...150)	2	<0,22	200	<25	<10	27*	1,5	·	20)
AAC151 VII	SH	G	P	1	A	24	200	220	(125...250)	2	<0,22	200	<25	<10	27*	1,5	·	20)
AAC151 r	SH	G	P	1	A	24	200	220	(30...150)	2	<0,22	200	<25	<6	27*	1,5	·	
AAC151 r IV	SH	G	P	1	A	24	200	220	(30...60)	2	<0,22	200	<25	<6	27*	1,5	·	20)
AAC151 r V	SH	G	P	1	A	24	200	220	(50...100)	2	<0,22	200	<25	<6	27*	1,5	·	20)
AAC151 r VI	SH	G	P	1	A	24	200	220	(75...150)	2	<0,22	200	<25	<6	27*	1,5	·	20)
AAC152	SH	G	P	1	A	24	500	220	30...150	100	<0,18	100	<25	·	<40	1,5	·	4),gep.,kpl.AC 127
AAC152 IV	SH	G	P	1	A	24	500	220	30...60	100	<0,18	100	<25	·	<40	1,5	·	4,20)
AAC152 V	SH	G	P	1	A	24	500	220	50...100	100	<0,18	100	<25	·	<40	1,5	·	4,20)
AAC152 VI	SH	G	P	1	A	24	500	220	75...150	100	<0,18	100	<25	·	<40	1,5	·	4,20)
AAC153	SH	G	P	1	A	18	2A	220	50...250	300	<0,5	1A	<200	·	100	>1	·	4),kpl.AC 176
AAC153 V	SH	G	P	1	A	18	2A	220	50...100	300	<0,5	1A	<200	·	100	>1	·	4,20)
AAC153 VI	SH	G	P	1	A	18	2A	220	75...150	300	<0,5	1A	<200	·	100	>1	·	4,20)
AAC153 VII	SH	G	P	1	A	18	2A	220	125...250	300	<0,5	1A	<200	·	100	>1	·	4,20)
AAC153 K	SH	G	P	98	A	18	2A	1W+	50...250	300	<0,5	1A	<200	·	100	>1	·	4,22),kpl.AC 176 K
AAC153 K V	SH	G	P	98	A	18	2A	1W+	50...100	300	<0,5	1A	<200	·	100	>1	·	4,20,22)
AAC153 K VI	SH	G	P	98	A	18	2A	1W+	75...150	300	<0,5	1A	<200	·	100	>1	·	4,20,22)
AAC153 K VII	SH	G	P	98	A	18	2A	1W+	125...250	300	<0,5	1A	<200	·	100	>1	·	4,20,22)
AAC153 Y	SH	G	P	1	A	(20)	1A	1,1W+	50...250	300	<0,5	300	<200	·	100	>1	·	4,10,21)
AAC153 Y V	SH	G	P	1	A	(20)	1A	1,1W+	50...100	300	<0,5	300	<200	·	100	>1	·	4,10,20,21)
AAC153 Y VI	SH	G	P	1	A	(20)	1A	1,1W+	75...150	300	<0,5	300	<200	·	100	>1	·	4,10,20,21)
AAC153 Y VII	SH	G	P	1	A	(20)	1A	1,1W+	125...250	300	<0,5	300	<200	·	100	>1	·	4,10,20,21)
AAC154	AJ	G	P	1	A	16	800	200	52...235	125	<0,25	125	<100	·	<100	2	<3,5µ*	4,10),kpl.AC 157
AAC155	AJ	G	P	1	A	16	80	200	28...70	1	<0,1	10	<100	6	<100	1,2	<3,5µ*	10)
AAC156	AJ	G	P	1	A	16	80	200	55...120	1	<0,1	10	<100	6	<100	1,8	<3,5µ*	10)
AAC157	AJ	G	N	1	A	16	800	200	52...195	125	<0,25	125	<100	·	<100	2,5	<3µ*	4,10),kpl.AC 154
AAC160	Tf	G	P	99	A	10	10	30	(35...250)	0,3	0,17*	1	<2	<5	<15	>2*	·	10)
AAC160 A	Tf	G	P	99	A	10	10	30	(40...120)	0,3	0,17*	1	<2	<5	<15	>2*	·	10,20)
AAC160 B	Tf	G	P	99	A	10	10	30	(100...250)	0,3	0,17*	1	<2	<5	<15	>2*	·	10,20)
AAC160 rt	Tf	G	P	99	A	10	10	30	(35...65)	0,3	0,17*	1	<2	<5	<15	>2*	·	10,20)
AAC160 ge	Tf	G	P	99	A	10	10	30	(55...100)	0,3	0,17*	1	<2	<5	<15	>2*	·	10,20)
AAC160 gn	Tf	G	P	99	A	10	10	30	(80...150)	0,3	0,17*	1	<2	<5	<15	>2*	·	10,20)
AAC160 vi	Tf	G	P	99	A	10	10	30	(120...250)	0,3	0,17*	1	<2	<5	<15	>2*	·	10,20)
AAC161	Cs	G	P	1	A	(15)	100	150	(75...250)	1	0,16*	1	<15	<5	·	>3*	·	10)
AAC161 VI	Cs	G	P	1	A	(15)	100	150	(75...150)	1	0,16*	1	<15	<5	·	>3*	·	10,20)
AAC161 VII	Cs	G	P	1	A	(15)	100	150	(125...250)	1	0,16*	1	<15	<5	·	>3*	·	10,20)
AAC162	SH	G	P	1	A	24	200	220	(80...170)	2	<0,4*	100	<25	<10	<40	>1,3	·	
AAC163	SH	G	P	1	A	24	200	220	(130...300)	2	<0,4*	100	<25	<10	<40	>1,7	·	
AAC164	Mu	G	P	107	A	10	30	40	>40	0,2	·	·	<2	·	·	(>10k)	·	10)
AAC165	AJ	G	P	1	A	20	80	200	30...280	10	<0,1	10	<100	6	<100	2	<4µ*	10)
AAC166	AJ	G	P	1	A	20	800	200	52...315	125	<0,25	125	<100	·	<100	2	<3,5µ*	4,10),kpl.AC 168
AAC167	AJ	G	P	1	A	20	800	200	45...250	125	<0,25	125	<100	·	<100	2	<3,5µ*	4,10)
AAC168	AJ	G	N	1	A	20	800	200	52...260	125	<0,25	125	<100	·	<100	2,5	<3,5µ*	4,10),kpl.AC 166
AAC170	Tf	G	P	99	A	(32)	200	90	(80...170)	2	<0,55*	100	<25	<12	21	>1,2	·	10)
AAC171	Tf	G	P	99	A	(32)	200	90	(130...300)	2	<0,55*	100	<25	<12	21	>1,7	·	10)

1 K	2 Typ	3 Hersteller	4 Ma	5 Pl	6 Fo	7 Af	8 U_{max} [V]	9 U_{max} [mA]	10 P_{tot} [mW]	11 B	I_F [mA]	12 U_S [V]	I_F [mA]	13 I_{Sp} [µA]	14 F [dB]	15 C [pF]	16 f_g [MHz]	17 t [ns]	18 Bemerkung
t	AC 125 W	Tm	G	P	1	A	(100)	400	125	>10	400	<0,8	300	<150	·	<50	>0,5	·	10)
T	AC 125 z	Tm	G	P	1	A	(32)	250	125	50...250	(2)	<0,55*	(100)	<20	<10	<50	>0,9	·	
T	AC 125 z V	Tm	G	P	1	A	(32)	250	125	50...100	(2)	<0,55*	(100)	<20	<10	<50	>0,9	·	20)
T	AC 125 z VI	Tm	G	P	1	A	(32)	250	125	75...150	(2)	<0,55*	(100)	<20	<10	<50	>0,9	·	20)
T	AC 125 z VII	Tm	G	P	1	A	(32)	250	125	125...250	(2)	<0,55*	(100)	<20	<10	<50	>0,9	·	20)
T	AC 126	PH,Va	G	P	1	A	12	200	220	>65	2	<0,5	100	<200	<10	<50	>1,7	·	
T	AC 127	Mu,SH,Va	G	N	1	A	12	500	175	105	50	<1,0	500	<630	<10	70	>1,5	·	4),kpl.AC 128,132,152
T	AC 127-01	Mu,PH	G	N	98	A	12	500	260	105	50	<1,0	500	<630	<10	70	>1,5	·	4,22),kpl.AC 128-01
T	AC 128	Mu,PH,Va	G	P	1	A	16	2A	220	60...175	300	<0,6	1A	<200	·	100	>1,0	·	4),kpl.AC 127
T	AC 128-01	Mu,PH	G	P	98	A	16	2A	1W÷	60...175	300	<0,6	1A	<200	·	100	>1,0	·	4,22),kpl.AC 127-01
T	AC 128 K	Va	G	P	98	A	16	2A	1W÷	60...175	300	<0,6	1A	<200	<10	100	>1,0	·	4,22)
T	AC 128 z	Tm	G	P	1	A	16	1A	1W*	50...250	300	<0,6	1A	<200	·	100	1,5	1µ	4)
T	AC 128 z V	Tm	G	P	1	A	16	1A	1W*	50...100	300	<0,6	1A	<200	·	100	1,5	1µ	4,20)
T	AC 128 z VI	Tm	G	P	1	A	16	1A	1W*	75...150	300	<0,6	1A	<200	·	100	1,5	1µ	4,20)
T	AC 128 z VII	Tm	G	P	1	A	16	1A	1W*	125...250	300	<0,6	1A	<200	·	100	1,5	1µ	4,20)
t	AC 129	Tf	G	P	101	A	6	10	12	>12	0,25	<0,2*	0,25	<3	8	13	(>25k)	·	6,10)
t	AC 129 rt	Tf	G	P	101	A	6	10	12	12...35	0,25	<0,2*	0,25	<3	8	13	(>25k)	·	6,10,20)
t	AC 129 ge	Tf	G	P	101	A	6	10	12	25...65	0,25	<0,2*	0,25	<3	8	13	(>25k)	·	6,10,20)
t	AC 129 bl	Tf	G	P	101	A	6	10	12	>55	0,25	<0,2*	0,25	<3	8	13	(>25k)	·	6,10,20)
t	AC 129 sw	Tf	G	P	101	A	6	10	12	>115	0,25	<0,2*	0,25	<3	8	13	(>25k)	·	6,10,20)
t	AC 129 vi	Tf	G	P	101	A	6	10	12	55...135	0,25	<0,2*	0,25	<3	8	13	(>25k)	·	6,10,20)
t	AC 130	PH,Va	G	N	1	A	15	100	100	>25	(10)	<0,3*	(10)	<3	·	<25	>2	·	10)
t	AC 131	Tf	G	P	99	A	18	2A	215	>40	150	(0,32)	150	<30	·	·	(10k)	·	4,10),kpl.gep. AC 186
t	AC 131/30	Tf	G	P	99	A	32	2A	215	>40	150	(0,32)	150	<30	·	·	(10k)	·	4,10,17: <1,25)
t	AC 131 P	Tf	G	P	99	A	18	2A	215	60...400	150	0,32*	150	<30	·	·	(10k)	·	4,10,17: <1,25)
T	AC 132	PH,Va	G	P	1	A	12	200	220	115	50	<0,35	200	<10	<10	40	>1,3	·	4),kpl.AC 127
T	AC 132-01	PH	G	P	98	A	12	200	260	115	50	<0,35	200	<10	<10	40	>1,3	·	4,22)
t	AC 134	AC	G	P	1	A	18	200	220	(45)	(1)	0,3*	50	<14	·	7	7*	·	10)
t	AC 135	AC	G	P	1	A	18	200	220	(110)	(1)	0,3*	50	<14	·	·	1,5*	·	10)
t	AC 136	AC	G	P	1	A	25	200	220	(110)	(1)	0,3*	50	<14	·	·	1,5*	·	10)
t	AC 137	AC	G	P	1	A	32	50	220	(170)	(1)	0,3*	50	<14	5	·	1,5*	·	10)
	AC 138	AC	G	P	1	A	(25)	1,2A	220	(30...250)	(5)	0,17*	5	<200	·	·	1,5*	·	4,10)
	AC 138-4	AC	G	P	1	A	(25)	1,2A	220	(30...60)	(5)	0,17*	5	<200	·	·	1,5*	·	4,10,20)
	AC 138-5	AC	G	P	1	A	(25)	1,2A	220	(50...100)	(5)	0,17*	5	<200	·	·	1,5*	·	4,10,20)
	AC 138-6	AC	G	P	1	A	(25)	1,2A	220	(75...150)	(5)	0,17*	5	<200	·	·	1,5*	·	4,10,20)
	AC 138-7	AC	G	P	1	A	(25)	1,2A	220	(125...250)	(5)	0,17*	5	<200	·	·	1,5*	·	4,10,20)
	AC 138 H	AC	G	P	1	A	(50)	1,2A	220	(30...250)	(5)	0,17*	5	<200	·	·	1,5*	·	4,10,21)
t	AC 138 H-4	AC	G	P	1	A	(50)	1,2A	220	(30...60)	(5)	0,17*	5	<200	·	·	1,5*	·	4,10,20,21)
t	AC 138 H-5	AC	G	P	1	A	(50)	1,2A	220	(50...100)	(5)	0,17*	5	<200	·	·	1,5*	·	4,10,20,21)
t	AC 138 H-6	AC	G	P	1	A	(50)	1,2A	220	(75...150)	(5)	0,17*	5	<200	·	·	1,5*	·	4,10,20,21)
t	AC 138 H-7	AC	G	P	1	A	(50)	1,2A	220	(125...250)	(5)	0,17*	5	<200	·	·	1,5*	·	4,10,20,21)
t	AC 139	AC	G	P	1	A	(32)	2A	220	40...160	(400)	<0,75*	(400)	<200	·	·	1,5*	·	4,10),gep.
t	AC 139-4	AC	G	P	1	A	(32)	2A	220	40...60	(400)	<0,75*	(400)	<200	·	·	1,5*	·	4,10,20)
t	AC 139-5	AC	G	P	1	A	(32)	2A	220	50...80	(400)	<0,75*	(400)	<200	·	·	1,5*	·	4,10,20)
t	AC 139-6	AC	G	P	1	A	(32)	2A	220	60...110	(400)	<0,75*	(400)	<200	·	·	1,5*	·	4,10,20)
t	AC 139-7	AC	G	P	1	A	(32)	2A	220	90...160	(400)	<0,75*	(400)	<200	·	·	1,5*	·	4,10,20)
t	AC 139 K	AC	G	P	98	A	(32)	2A	260	40...110	(400)	<0,75*	(400)	<200	·	·	1,5*		4,10,22),gep.
t	AC 139 K-4	AC	G	P	98	A	(32)	2A	260	40...60	(400)	<0,75*	(400)	<200	·	·	1,5*		4,10,20,22)
t	AC 139 K-5	AC	G	P	98	A	(32)	2A	260	50...80	(400)	<0,75*	(400)	<200	·	·	1,5*		4,10,20,22)
t	AC 139 K-6	AC	G	P	98	A	(32)	2A	260	60...110	(400)	<0,75*	(400)	<200	·	·	1,5*		4,10,20,22)
t	AC 141	AC	G	N	1	A	(32)	1,2A	220	40...160	(400)	<0,75*	(400)	<200	·	·	3*	·	4,10),kpl.AC 142
t	AC 141-4	AC	G	N	1	A	(32)	1,2A	220	40...60	(400)	<0,75*	(400)	<200	·	·	3*	·	4,10,20)
t	AC 141-5	AC	G	N	1	A	(32)	1,2A	220	50...80	(400)	<0,75*	(400)	<200	·	·	3*	·	4,10,20)
t	AC 141-6	AC	G	N	1	A	(32)	1,2A	220	60...110	(400)	<0,75*	(400)	<200	·	·	3*	·	4,10,20)
t	AC 141-7	AC	G	N	1	A	(32)	1,2A	220	90...160	(400)	<0,75*	(400)	<200	·	·	3*	·	4,10,20)
t	AC 141 B	AC	G	N	1	A	(25)	1,2A	220	(30...250)	1	0,12*	1	<200	·	·	3*	·	4,10,21
t	AC 141 B-4	AC	G	N	1	A	(25)	1,2A	220	(30...60)	1	0,12*	1	<200	·	·	3*	·	4,10,20,21)
t	AC 141 B-5	AC	G	N	1	A	(25)	1,2A	220	(50...100)	1	0,12*	1	<200	·	·	3*	·	4,10,20,21)
t	AC 141 B-6	AC	G	N	1	A	(25)	1,2A	220	(75...150)	1	0,12*	1	<200	·	·	3*	·	4,10,20,21)
t	AC 141 B-7	AC	G	N	1	A	(25)	1,2A	220	(125...250)	1	0,12*	1	<200	·	·	3*	·	4,10,20,21)
t	AC 141 H	AC	G	N	1	A	(50)	1,2A	220	40...110	(400)	0,55*	(400)	<200	·	·	3*	·	4,10,21),kpl.AC 142 H
t	AC 141 H-4	AC	G	N	1	A	(50)	1,2A	220	40...60	(400)	0,55*	(400)	<200	·	·	3*	·	4,10,20,21)
t	AC 141 H-5	AC	G	N	1	A	(50)	1,2A	220	50...80	(400)	0,55*	(400)	<200	·	·	3*	·	4,10,20,21)
t	AC 141 H-6	AC	G	N	1	A	(50)	1,2A	220	60...110	(400)	0,55*	(400)	<200	·	·	3*	·	4,10,20,21)
t	AC 141 HK	AC	G	N	98	A	(50)	1,2A	260	40...110	(400)	0,55*	(400)	<200	·	·	3*	·	4,10,21,22), kpl.AC 142 HK
t	AC 141 HK-4	AC	G	N	98	A	(50)	1,2A	260	40...60	(400)	0,55*	(400)	<200	·	·	3*	·	4,10,20,21,22)
t	AC 141 HK-5	AC	G	N	98	A	(50)	1,2A	260	50...80	(400)	0,55*	(400)	<200	·	·	3*	·	4,10,20,21,22)
t	AC 141 HK-6	AC	G	N	98	A	(50)	1,2A	260	60...110	(400)	0,55*	(400)	<200	·	·	3*	·	4,10,20,21,22)
t	AC 141 K	AC	G	N	98	A	(32)	1,2A	260	40...160	(400)	<0,75*	(400)	<200	·	·	3*	·	4,10,22),kpl.AC 142 K
t	AC 141 K-4	AC	G	N	98	A	(32)	1,2A	260	40...60	(400)	<0,75*	(400)	<200	·	·	3*	·	4,10,20,22)
t	AC 141 K-5	AC	G	N	98	A	(32)	1,2A	260	50...80	(400)	<0,75*	(400)	<200	·	·	3*	·	4,10,20,22)
t	AC 141 K-6	AC	G	N	98	A	(32)	1,2A	260	60...110	(400)	<0,75*	(400)	<200	·	·	3*	·	4,10,20,22)

1 K	2 Typ	3 Hersteller	4 Ma	5 Pl	6 Fo	7 Af	8 U_{max} [V]	9 U_{max} [mA]	10 P_{tot} [mW]	11 B	I_F [mA]	12 U_S [V]	I_F [mA]	13 I_{Sp} [uA]	14 F [dB]	15 C [pF]	16 f_g [MHz]	17 t [ns]	18 Bemerkung
t t	AC 141 K-7	AC	G	N	98	A	(32)	1,2A	260	90...160	(400)	<0,75*	(400)	<200	·	·	3*	·	4,10,20,22)
t t	AC 142	AC	G	P	1	A	(32)	1,2A	220	40...160	(400)	<0,75*	(400)	<200	·	·	1,5*	·	4,10),kpl.AC 141
t t	AC 142-4	AC	G	P	1	A	(32)	1,2A	220	40...60	(400)	<0,75*	(400)	<200	·	·	1,5*	·	4,10,20)
t t	AC 142-5	AC	G	P	1	A	(32)	1,2A	220	50...80	(400)	<0,75*	(400)	<200	·	·	1,5*	·	4,10,20)
t t	AC 142-6	AC	G	P	1	A	(32)	1,2A	220	60...110	(400)	<0,75*	(400)	<200	·	·	1,5*	·	4,10,20)
t t	AC 142-7	AC	G	P	1	A	(32)	1,2A	220	90...160	(400)	<0,75*	(400)	<200	·	·	1,5*	·	4,10,20)
t t	AC 142 H	AC	G	P	1	A	(50)	1,2A	220	40...110	(400)	0,55*	(400)	<200	·	·	1,5*	·	4,10,21),kpl.AC 141 H
t t	AC 142 H-4	AC	G	P	1	A	(50)	1,2A	220	40...60	(400)	0,55*	(400)	<200	·	·	1,5*	·	4,10,20,21)
t t	AC 142 H-5	AC	G	P	1	A	(50)	1,2A	220	50...80	(400)	0,55*	(400)	<200	·	·	1,5*	·	4,10,20,21)
t t	AC 142 H-6	AC	G	P	1	A	(50)	1,2A	220	60...110	(400)	0,55*	(400)	<200	·	·	1,5*	·	4,10,20,21)
t t	AC 142 HK	AC	G	P	98	A	(50)	1,2A	260	40...110	(400)	0,55*	(400)	<200	·	·	1,5*		4,10,21,22), kpl.AC 141 HK
t t	AC 142 HK-4	AC	G	P	98	A	(50)	1,2A	260	40...60	(400)	0,55*	(400)	<200	·	·	1,5*		4,10,20,21,22)
t t	AC 142 HK-5	AC	G	P	98	A	(50)	1,2A	260	50...80	(400)	0,55*	(400)	<200	·	·	1,5*		4,10,20,21,22)
t t	AC 142 HK-6	AC	G	P	98	A	(50)	1,2A	260	60...110	(400)	0,55*	(400)	<200	·	·	1,5*		4,10,20,21,22)
t t	AC 142 K	AC	G	P	98	A	(32)	1,2A	260	40...160	(400)	<0,75*	(400)	<200	·	·	1,5*	·	4,10,22),kpl.AC 141 K
t t	AC 142 K-4	AC	G	P	98	A	(32)	1,2A	260	40...60	(400)	<0,75*	(400)	<200	·	·	1,5*	·	4,10,20,22)
t t	AC 142 K-5	AC	G	P	98	A	(32)	1,2A	260	50...80	(400)	<0,75*	(400)	<200	·	·	1,5*	·	4,10,20,22)
t t	AC 142 K-6	AC	G	P	98	A	(32)	1,2A	260	60...110	(400)	<0,75*	(400)	<200	·	·	1,5*	·	4,10,20,22)
t t	AC 142 K-7	AC	G	P	98	A	(32)	1,2A	260	90...160	(400)	<0,75*	(400)	<200	·	·	1,5*	·	4,10,20,22)
t t	AC 150	Tf	G	P	99	A	18	50	60	(55...300)	2	0,3*	0,5	<15	<5	21	(15k)	·	10)
t t	AC 150 ge	Tf	G	P	99	A	18	50	60	(55...95)	2	0,3*	0,5	<15	<5	21	(15k)	·	10,20)
t t	AC 150 gn	Tf	G	P	99	A	18	50	60	(85...140)	2	0,5*	0,5	<15	<5	21	(15k)	·	10,20)
t t	AC 150 vi	Tf	G	P	99	A	18	50	60	(130...200)	2	0,3*	0,5	<15	<5	21	(15k)	·	10,20)
t t	AC 150 ws	Tf	G	P	99	A	18	50	60	(180...300)	2	0,3*	0,5	<15	<5	21	(15k)	·	10,20)
T	AC 151	SH	G	P	1	A	24	200	220	(30...250)	2	<0,22	200	<25	<10	27*	1,5	·	
T	AC 151 IV	SH	G	P	1	A	24	200	220	(30...60)	2	<0,22	200	<25	<10	27*	1,5	·	20)
T	AC 151 V	SH	G	P	1	A	24	200	220	(50...100)	2	<0,22	200	<25	<10	27*	1,5	·	20)
T	AC 151 VI	SH	G	P	1	A	24	200	220	(75...150)	2	<0,22	200	<25	<10	27*	1,5	·	20)
T	AC 151 VII	SH	G	P	1	A	24	200	220	(125...250)	2	<0,22	200	<25	<10	27*	1,5	·	20)
T	AC 151 r	SH	G	P	1	A	24	200	220	(30...150)	2	<0,22	200	<25	<6	27*	1,5	·	
T	AC 151 r IV	SH	G	P	1	A	24	200	220	(30...60)	2	<0,22	200	<25	<6	27*	1,5	·	20)
T	AC 151 r V	SH	G	P	1	A	24	200	220	(50...100)	2	<0,22	200	<25	<6	27*	1,5	·	20)
T	AC 151 r VI	SH	G	P	1	A	24	200	220	(75...150)	2	<0,22	200	<25	<6	27*	1,5	·	20)
T	AC 152	SH	G	P	1	A	24	500	220	30...150	100	<0,18	100	<25	·	<40	1,5	·	4),gep.,kpl.AC 127
T	AC 152 IV	SH	G	P	1	A	24	500	220	30...60	100	<0,18	100	<25	·	<40	1,5	·	4,20)
T	AC 152 V	SH	G	P	1	A	24	500	220	50...100	100	<0,18	100	<25	·	<40	1,5	·	4,20)
T	AC 152 VI	SH	G	P	1	A	24	500	220	75...150	100	<0,18	100	<25	·	<40	1,5	·	4,20)
T	AC 153	SH	G	P	1	A	18	2A	220	50...250	300	<0,5	1A	<200	·	100	>1	·	4),kpl.AC 176
T	AC 153 V	SH	G	P	1	A	18	2A	220	50...100	300	<0,5	1A	<200	·	100	>1	·	4,20)
T	AC 153 VI	SH	G	P	1	A	18	2A	220	75...150	300	<0,5	1A	<200	·	100	>1	·	4,20)
T	AC 153 VII	SH	G	P	1	A	18	2A	220	125...250	300	<0,5	1A	<200	·	100	>1	·	4,20)
T	AC 153 K	SH	G	P	98	A	18	2A	1W+	50...250	300	<0,5	1A	<200	·	100	>1	·	4,22),kpl.AC 176 K
T	AC 153 K V	SH	G	P	98	A	18	2A	1W+	50...100	300	<0,5	1A	<200	·	100	>1	·	4,20,22)
T	AC 153 K VI	SH	G	P	98	A	18	2A	1W+	75...150	300	<0,5	1A	<200	·	100	>1	·	4,20,22)
T	AC 153 K VII	SH	G	P	98	A	18	2A	1W+	125...250	300	<0,5	1A	<200	·	100	>1	·	4,20,22)
t t	AC 153 Y	SH	G	P	1	A	(20)	1A	1,1W+	50...250	300	<0,5	300	<200	·	100	>1	·	4,10,21)
t t	AC 153 Y V	SH	G	P	1	A	(20)	1A	1,1W+	50...100	300	<0,5	300	<200	·	100	>1	·	4,10,20,21)
t t	AC 153 Y VI	SH	G	P	1	A	(20)	1A	1,1W+	75...150	300	<0,5	300	<200	·	100	>1	·	4,10,20,21)
t t	AC 153 Y VII	SH	G	P	1	A	(20)	1A	1,1W+	125...250	300	<0,5	300	<200	·	100	>1	·	4,10,20,21)
t t	AC 154	AJ	G	P	1	A	16	800	200	52...235	125	<0,25	125	<100	·	<100	2	<3,5µ*	4,10),kpl.AC 157
t t	AC 155	AJ	G	P	1	A	16	80	200	28...70	1	<0,1	10	<100	6	<100	1,2	<3,5µ*	10)
t t	AC 156	AJ	G	P	1	A	16	80	200	55...120	1	<0,1	10	<100	6	<100	1,8	<3,5µ*	10)
t t	AC 157	AJ	G	N	1	A	16	800	200	52...195	125	<0,25	125	<100	·	<100	2,5	<3µ*	4,10),kpl.AC 154
t t	AC 160	Tf	G	P	99	A	10	10	30	(35...250)	0,3	0,17*	1	<2	<5	<15	>2*	·	10)
t t	AC 160 A	Tf	G	P	99	A	10	10	30	(40...120)	0,3	0,17*	1	<2	<5	<15	>2*	·	10,20)
t t	AC 160 B	Tf	G	P	99	A	10	10	30	(100...250)	0,3	0,17*	1	<2	<5	<15	>2*	·	10,20)
t t	AC 160 rt	Tf	G	P	99	A	10	10	30	(35...65)	0,3	0,17*	1	<2	<5	<15	>2*	·	10,20)
t t	AC 160 ge	Tf	G	P	99	A	10	10	30	(55...100)	0,3	0,17*	1	<2	<5	<15	>2*	·	10,20)
t t	AC 160 gn	Tf	G	P	99	A	10	10	30	(80...150)	0,3	0,17*	1	<2	<5	<15	>2*	·	10,20)
t t	AC 160 vi	Tf	G	P	99	A	10	10	30	(120...250)	0,3	0,17*	1	<2	<5	<15	>2*	·	10,20)
t t	AC 161	Cs	G	P	1	A	(15)	100	150	(75...250)	1	0,16*	1	<15	<5	·	>3*	·	10)
t t	AC 161 VI	Cs	G	P	1	A	(15)	100	150	(75...150)	1	0,16*	1	<15	<5	·	>3*	·	10,20)
t t	AC 161 VII	Cs	G	P	1	A	(15)	100	150	(125...250)	1	0,16*	1	<15	<5	·	>3*	·	10,20)
T	AC 162	SH	G	P	1	A	24	200	220	(80...170)	2	<0,4*	100	<25	<10	<40	>1,3	·	
T	AC 163	SH	G	P	1	A	24	200	220	(130...300)	2	<0,4*	100	<25	<10	<40	>1,7	·	
t t	AC 164	Mu	G	P	107	A	10	30	40	>40	0,2	·	·	<2	·	·	(>10k)	·	10)
t t	AC 165	AJ	G	P	1	A	20	80	200	30...280	10	<0,1	10	<100	6	<100	2	<4µ*	10)
t t	AC 166	AJ	G	P	1	A	20	800	200	52...315	125	<0,25	125	<100	·	<100	2	<3,5µ*	4,10),kpl.AC 168
t t	AC 167	AJ	G	P	1	A	20	800	200	45...250	125	<0,25	125	<100	·	<100	2	<3,5µ*	4,10)
t t	AC 168	AJ	G	N	1	A	20	800	200	52...260	125	<0,25	125	<100	·	<100	2,5	<3,5µ*	4,10),kpl.AC 166
t t	AC 170	Tf	G	P	99	A	(32)	200	90	(80...170)	2	<0,55*	100	<25	<12	21	>1,2	·	10)
t t	AC 171	Tf	G	P	99	A	(32)	200	90	(130...300)	2	<0,55*	100	<25	<12	21	>1,7	·	10)

1 K	2 Typ	3 Hersteller	4 Ma	5 Pl	6 Fo	7 Af	8 U_{max} [V]	9 U_{max} [mA]	10 P_{tot} [mW]	11 B	I_F [mA]	12 U_S [V]	I_F [mA]	13 I_{Sp} [uA]	14 F [dB]	15 C [pF]	16 f_g [MHz]	17 t [ns]	18 Bemerkung
t	AC 172	PH,Va	G	N	1	A	12	10	200	(45...110)	0,5	·	·	<10	<4	70	>1,5	·	10)
t	AC 173	Cs	G	P	1	A	(32)	300	200	(50...250)	2	<0,32	10	<25	·	27*	1,5	·	10)
t	AC 173 V	Cs	G	P	1	A	(32)	300	200	(50...100)	2	<0,32	10	<25	·	27*	1,5	·	10,20)
t	AC 173 VI	Cs	G	P	1	A	(32)	300	200	(75...150)	2	<0,32	10	<25	·	27*	1,5	·	10,20)
t	AC 173 VII	Cs	G	P	1	A	(32)	300	200	(125...250)	2	<0,32	10	<25	·	27*	1,5	·	10,20)
t	AC 174	Cs	G	P	1	A	(32)	1A	600°	40...160	250	0,5*	250	<30	·	·	2	·	4,10)
t	AC 175	Tf	G	N	98	A	18	2A	260	>60	150	0,32*	150	<35	·	·	(20k)	·	4,10),kpl.AC 117
t	AC 175 P	Tf	G	N	98	A	18	2A	260	100...400	150	0,32*	150	<35	·	·	(20k)	·	4,10),gep. AC 117 P
T	AC 176	SH	G	N	1	A	18	1A	1W+	50...250	300	<1,0*	1A	<200	·	100	>1	·	4),kpl.AC 153
T	AC 176 K	SH	G	N	98	A	18	1A	1W+	50...250	300	<1,0*	1A	<200	·	100	>1	·	4,22),kpl.AC 153 K
t	AC 177	AJ	G	P	1	A	20	800	200	45...250	125	<0,25	125	<100	·	<100	2	<3,5µ*	4,10)
t	AC 178	Tf	G	P	98	A	15	1,2A	1,1W+	>60	150	0,3*	150	<35	·	·	(10k)	·	4,10),kpl.gep.AC 179
T	AC 179	Tf	G	N	98	A	15	1,2A	1,1W+	>60	150	0,3*	150	10	·	·	(20k)	·	4,10),kpl.gep.AC 178
T	AC 180	Cs	G	P	1	A	16	2A	300	50...250	600	<0,6	1A	<200	<10	70	>1	·	4),kpl.AC 181
T	AC 180 V	Cs	G	P	1	A	16	2A	300	50...100	600	<0,6	1A	<200	<10	70	>1	·	4,20)
T	AC 180 VI	Cs	G	P	1	A	16	2A	300	75...150	600	<0,6	1A	<200	<10	70	>1	·	4,20)
T	AC 180 VII	Cs	G	P	1	A	16	2A	300	125...250	600	<0,6	1A	<200	<10	70	>1	·	4,20)
T	AC 180 K	Cs	G	P	98	A	16	3A	440	50...250	600	<0,6	1A	<200	<10	70	>1	·	4,22),kpl.AC 181 K
T	AC 180 K V	Cs	G	P	98	A	16	3A	440	50...100	600	<0,6	1A	<200	<10	70	>1	·	4,20,22)
T	AC 180 K VI	Cs	G	P	98	A	16	3A	440	75...150	600	<0,6	1A	<200	<10	70	>1	·	4,20,22)
T	AC 180 K VII	Cs	G	P	98	A	16	3A	440	125...250	600	<0,6	1A	<200	<10	70	>1	·	4,20,22)
t	AC 180 L	Cs	G	P	98	A	20	2A	440	50...250	600	<0,6	1A	<200	<10	70	>1	·	4,10,21,22),kpl.AC 181 L
t	AC 180 L V	Cs	G	P	98	A	20	2A	440	50...100	600	<0,6	1A	<200	<10	70	>1	·	4,10,20,21,22)
t	AC 180 L VI	Cs	G	P	98	A	20	2A	440	75...150	600	<0,6	1A	<200	<10	70	>1	·	4,10,20,21,22)
t	AC 180 L VII	Cs	G	P	98	A	20	2A	440	125...250	600	<0,6	1A	<200	<10	70	>1	·	4,10,20,21,22)
T	AC 181	Cs	G	N	1	A	16	2A	300	50...250	600	<1,2	1A	<200	<10	80	>2		4),kpl.AC 180
T	AC 181 V	Cs	G	N	1	A	16	2A	300	50...100	600	<1,2	1A	<200	<10	80	>2		4,20)
T	AC 181 VI	Cs	G	N	1	A	16	2A	300	75...150	600	<1,2	1A	<200	<10	80	>2		4,20)
T	AC 181 VII	Cs	G	N	1	A	16	2A	300	100...250	600	<1,2	1A	<200	<10	80	>2		4,20)
T	AC 181 K	Cs	G	N	98	A	16	2A	440	50...250	600	<1,2	1A	<200	<10	80	>2		4,22),kpl.AC 180 K
T	AC 181 K V	Cs	G	N	98	A	16	2A	440	50...100	600	<1,2	1A	<200	<10	80	>2		4,20,22)
T	AC 181 K VI	Cs	G	N	98	A	16	2A	440	75...150	600	<1,2	1A	<200	<10	80	>2		4,20,22)
	AC 181 K VII	Cs	G	N	98	A	16	2A	440	125...250	600	<1,2	1A	<200	<10	80	>2		4,20,22)
	AC 181 L	Cs	G	N	98	A	20	2A	440	50...250	600	<1,2	1A	<200	<10	80	>2	·	4,10,21,22),kpl.AC 180 L
	AC 181 L V	Cs	G	N	98	A	20	2A	440	50...100	600	<1,2	1A	<200	<10	80	>2	·	4,10,20,21,22)
	AC 181 L VI	Cs	G	N	98	A	20	2A	440	75...150	600	<1,2	1A	<200	<10	80	>2	·	4,10,20,21,22)
	AC 181 L VII	Cs	G	N	98	A	20	2A	440	125...250	600	<1,2	1A	<200	<10	80	>2	·	4,10,20,21,22)
	AC 182	Cs	G	P	1	A	(32)	150	200	(50...250)	1	0,3*	75	<15	<10	·	4	·	10)
t	AC 182 V	Cs	G	P	1	A	(32)	150	200	(50...100)	1	0,3*	75	<15	<10	·	4	·	10,20)
t	AC 182 VI	Cs	G	P	1	A	(32)	150	200	(75...150)	1	0,3*	75	<15	<10	·	4	·	10,20)
t	AC 182 VII	Cs	G	P	1	A	(32)	150	200	(125...250)	1	0,3*	75	<15	<10	·	4	·	10,20)
t	AC 183	Cs	G	N	1	A	16	150	250	(50...250)	2	·	·	<200	<10	80	>2	·	10)
t	AC 183 V	Cs	G	N	1	A	16	150	250	(50...100)	2	·	·	<200	<10	80	>2	·	10,20)
t	AC 183 VI	Cs	G	N	1	A	16	150	250	(75...150)	2	·	·	<200	<10	80	>2	·	10,20)
t	AC 183 VII	Cs	G	N	1	A	16	150	250	(125...250)	2	·	·	<200	<10	80	>2	·	10,20)
t	AC 184	Cs	G	P	1	A	16	1A	270	50...250	300	<0,3*	100	<200	<10	40	2,5	·	4,10),kpl.AC 185
t	AC 184 V	Cs	G	P	1	A	16	1A	270	50...100	300	<0,3*	100	<200	<10	40	2,5	·	4,10,20)
t	AC 184 VI	Cs	G	P	1	A	16	1A	270	75...150	300	<0,3*	100	<200	<10	40	2,5	·	4,10,20)
t	AC 184 VII	Cs	G	P	1	A	16	1A	270	125...250	300	<0,3*	100	<200	<10	40	2,5	·	4,10,20)
t	AC 185	Cs	G	N	1	A	16	1A	270	50...250	300	<0,3*	100	<200	<10	80	>2	·	4,10),kpl.AC 184
t	AC 185 V	Cs	G	N	1	A	16	1A	270	50...100	300	<0,3*	100	<200	<10	80	>2	·	4,10,20)
t	AC 185 VI	Cs	G	N	1	A	16	1A	270	75...150	300	<0,3*	100	<200	<10	80	>2	·	4,10,20)
t	AC 185 VII	Cs	G	N	1	A	16	1A	270	125...250	300	<0,3*	100	<200	<10	80	>2	·	4,10,20)
t	AC 186	Tf	G	N	99	A	18	1,2A	215	60...400	150	0,25*	50	<35	·	·	(20k)	·	4,10),kpl.AC 131
T	AC 187	AC,Mu,Va	G	N	1	A	15	2A	220	90...400	(400)	<0,8	1A	<200	·	100	>1	·	4),kpl.AC 188
T	AC 187-7	AC	G	N	1	A	15	2A	220	90...160	(400)	<0,8	1A	<200	·	100	>1	·	4,10)
T	AC 187-8	AC	G	N	1	A	15	2A	220	130...240	(400)	<0,8	1A	<200	·	100	>1	·	4,20)
T	AC 187-9	AC	G	N	1	A	15	2A	220	200...400	(400)	<0,8	1A	<200	·	100	>1	·	4,20)
T	AC 187-01	PH	G	N	98	A	15	2A	260	100...500	300	<,055*	300	<200	·	<180	>1	·	4,22),kpl.AC 188-01
T	AC 187 K	AC,SH,Va	G	N	98	A	15	2A	260	90...400	(400)	<0,8	1A	<200	·	100	>1	·	4,22),kpl.AC 188 K
T	AC 187 K-7	AC	G	N	98	A	15	2A	260	50...160	(400)	<0,8	1A	<200	·	100	>1	·	4,20,22)
T	AC 187 K-8	AC	G	N	98	A	15	2A	260	130...240	(400)	<0,8	1A	<200	·	100	>1	·	4,20,22)
T	AC 187 K-9	AC	G	N	98	A	15	2A	260	200...400	(400)	<0,8	1A	<200	·	100	>1	·	4,20,22)
T	AC 188	AC,Mu,Va	G	P	1	A	15	2A	220	90...400	(400)	<0,6	1A	<200	·	100	>1	·	4),kpl.AC 187
T	AC 188-7	AC	G	P	1	A	15	2A	220	90... 160	(400)	<0,6	1A	<200	·	100	>1	·	4,20)
T	AC 188-8	AC	G	P	1	A	15	2A	220	130...240	(400)	<0,6	1A	<200	·	100	>1	·	4,20)
T	AC 188-9	AC	G	P	1	A	15	2A	220	200...400	(400)	<0,6	1A	<200	·	100	>1	·	4,20)
T	AC 188-01	PH	G	P	98	A	15	2A	360	100...500	300	<0,45*	300	<200	·	<110	>1	·	4,22),kpl.AC 187-01
T	AC 188 K	AC,SH,Va	G	P	98	A	15	2A	260	90...400	(400)	<0,6	1A	<200	·	100	>1	·	4,22),kpl.AC 187 K
T	AC 188 K-7	AC	G	P	98	A	15	2A	260	90...160	(400)	<0,6	1A	<200	·	100	>1	·	4,20,22)
T	AC 188 K-8	AC	G	P	98	A	15	2A	260	130...240	(400)	<0,6	1A	<200	·	100	>1	·	4,20,22)
T	AC 188 K-9	AC	G	P	98	A	15	2A	260	200...400	(400)	<0,6	1A	<200	·	100	>1	·	4,20,22)
t	AC 191	AC	G	P	1	A	(32)	250	185	(30...500)	(1)	0,14*	1	<50	<4	7	7*	·	10)

2 Typ	3 Hersteller	4 Ma	5 Pl	6 Fo	7 Af	8 U_{max} [V]	9 U_{max} [mA]	10 P_{tot} [mW]	11 B	I_F [mA]	12 U_S [V]	I_F [mA]	13 I_{Sp} [uA]	14 F [dB]	15 C [pF]	16 f_g [MHz]	17 t [ns]	18 Bemerkung
AC 191-4	AC	G	P	1	A	(32)	250	185	(30…60)	(1)	0,14*	1	<50	<4	7	7*	-	10,20)
AC 191-5	AC	G	P	1	A	(32)	250	185	(50…100)	(1)	0,14*	1	<50	<4	7	7*	-	10,20)
AC 191-6	AC	G	P	1	A	(32)	250	185	(75…150)	(1)	0,14*	1	<50	<4	7	7*	-	10,20)
AC 191-7	AC	G	P	1	A	(32)	250	185	(125…250)	(1)	0,14*	1	<50	<4	7	7*	-	10,20)
AC 191-8	AC	G	P	1	A	(32)	250	185	(225…500)	(1)	0,14*	1	<50	<4	7	7*	-	10,20)
AC 192	AC	G	P	1	A	(32)	250	185	(30…500)	(1)	0,14*	1	<50	6	7	7*	-	10)
AC 192-4	AC	G	P	1	A	(32)	250	185	(30…60)	(1)	0,14*	1	<50	6	7	7*	-	10,20)
AC 192-5	AC	G	P	1	A	(32)	250	185	(50…100)	(1)	0,14*	1	<50	6	7	7*	-	10,20)
AC 192-6	AC	G	P	1	A	(32)	250	185	(75…150)	(1)	0,14*	1	<50	6	7	7*	-	10,20)
AC 192-7	AC	G	P	1	A	(32)	250	185	(125…250)	(1)	0,14*	1	<50	6	7	7*	-	10,20)
AC 192-8	AC	G	P	1	A	(32)	250	185	(225…500)	(1)	0,14*	1	<50	6	7	7*	-	10,20)
AC 193	AC	G	P	1	A	(32)	2A	220	90…400	(400)	<0,75*	(400)	<200	-	40	3	-	4,10),kpl.AC 194
AC 193-7	AC	G	P	1	A	(32)	2A	220	90…160	(400)	<0,75*	(400)	<200	-	40	3	-	4,10,20)
AC 193-8	AC	G	P	1	A	(32)	2A	220	130…240	(400)	<0,75*	(400)	<200	-	40	3	-	4,10,20)
AC 193-9	AC	G	P	1	A	(32)	2A	220	200…400	(400)	<0,75*	(400)	<200	-	40	3	-	4,10,20)
AC 193 K	AC	G	P	98	A	(32)	2A	260	90…400	(400)	<0,75*	(400)	<200	-	40	3	-	4,10,22),kpl.AC 194 K
AC 193 K-7	AC	G	P	98	A	(32)	2A	260	90…160	(400)	<0,75*	(400)	<200	-	40	3	-	4,10,20,22)
AC 193 K-8	AC	G	P	98	A	(32)	2A	260	130…240	(400)	<0,75*	(400)	<200	-	40	3	-	4,10,20,22)
AC 193 K-9	AC	G	P	98	A	(32)	2A	260	200…400	(400)	<0,75*	(400)	<200	-	40	3	-	4,10,20,22)
AC 194	AC	G	N	1	A	(32)	2A	220	90…400	(400)	<0,75*	(400)	<200	-	80	5	-	4,10),kpl.AC 193
AC 194-7	AC	G	N	1	A	(32)	2A	220	90…160	(400)	<0,75*	(400)	<200	-	80	5	-	4,10,20)
AC 194-8	AC	G	N	1	A	(32)	2A	220	130…240	(400)	<0,75*	(400)	<200	-	80	5	-	4,10,20)
AC 194-9	AC	G	N	1	A	(32)	2A	220	200…400	(400)	<0,75*	(400)	<200	-	80	5	-	4,10,20)
AC 194 K	AC	G	N	98	A	(32)	2A	260	90…400	(400)	<0,75*	(400)	<200	-	80	5	-	4,10,22),kpl.AC 193 K
AC 194 K-7	AC	G	N	98	A	(32)	2A	260	90…160	(400)	<0,75*	(400)	<200	-	80	5	-	4,10,20,22)
AC 194 K-8	AC	G	N	98	A	(32)	2A	260	130…240	(400)	<0,75*	(400)	<200	-	80	5	-	4,10,20,22)
AC 194 K-9	AC	G	N	98	A	(32)	2A	260	200…400	(400)	<0,75*	(400)	<200	-	80	5	-	4,10,20,22)
AC 230	Ei	G	P	1	A	24	50	125	(20…40)	0,5	0,25*	0,2	<12	<15	-	(15k)	-	10),kpl.AC 330
AC 240	Ei	G	P	1	A	24	50	125	(30…50)	3	0,25*	0,2	<12	<15	-	(10k)	-	10),kpl.AC 340
AC 241	Ei	G	P	1	A	24	50	125	(50…80)	3	0,25*	0,2	<12	<15	-	(10k)	-	10),kpl.AC 341
AC 242	Ei	G	P	1	A	24	50	125	(80…150)	3	0,25*	0,2	<12	<15	-	(8k)	-	10),kpl.AC 342
AC 250	Ei	G	P	1	A	32	125	125	40…120	10	<0,6	125	<10	<15	-	(>8k)	-	10),kpl.AC 350
AC 251	Ei	G	P	1	A	32	250	125	45…330	10	<0,4	125	<10	<15	-	0,9*	-	10),kpl.AC 351
AC 330	Ei	G	N	1	A	24	50	125	(20…40)	0,5	0,25*	0,2	<12	<15	-	(15k)	-	10),kpl.AC 230
AC 340	Ei	G	N	1	A	24	50	125	(30…50)	3	0,25	0,2	<12	<15	-	(10k)	-	10),kpl.AC 240
AC 341	Ei	G	N	1	A	24	50	125	(50…80)	3	0,25	0,2	<12	<15	-	(10k)	-	10),kpl.AC 241
AC 342	Ei	G	N	1	A	24	50	125	(80…150)	3	0,25	0,2	<12	<15	-	(8k)	-	10),kpl.AC 242
AC 350	Ei	G	N	1	A	32	125	125	40…120	10	<0,6	125	<10	<15	-	(>8k)	-	10),kpl.AC 250
AC 351	Ei	G	N	1	A	32	250	125	45…330	10	<0,4	125	<10	<15	-	0,9*	-	10),kpl.AC 251
AC 502	RZ	G	P	1	A	(16)	100	100	35…65	20	-	-	<10	-	-	1*	-	10)
AC 503	RZ	G	P	1	A	(16)	100	100	55…120	20	-	-	<10	-	-	1,2*	-	10)
AC 504	RZ	G	P	1	A	(16)	100	100	72…190	20	-	-	<10	-	-	1,6*	-	10)
AC 508	RZ	G	P	1	A	(16)	100	100	100…200	20	-	-	<10	-	-	2,4*	-	10)
AC 509	RZ	G	P	1	A	(16)	100	100	100…200	20	-	-	<10	-	-	2,4*	-	10)
AC 515	RZ	G	P	1	A	(16)	100	100	60	20	-	-	<10	-	-	2,5*	-	10)
AC 516	RZ	G	P	1	A	(16)	100	100	95	20	-	-	<10	-	-	3*	-	10)
AC 517	RZ	G	P	1	A	20	200	160	45	20	-	-	<10	-	-	2*	-	10)
AC 518	RZ	G	P	1	A	20	200	160	85	20	-	-	<10	-	-	3*	-	10)
AC 519	RZ	G	P	1	A	20	200	160	25…45	20	-	-	<10	-	-	0,8*	-	10)
AC 520	RZ	G	P	1	A	20	200	160	35…65	20	-	-	<10	-	-	1*	-	10)
AC 521	RZ	G	P	1	A	20	200	160	55…120	20	-	-	<10	-	-	1,6*	-	10)
AC 524	RZ	G	P	1	A	30	500	150	20…42	20	-	-	<10	-	-	0,1*	-	4,10)
AC 525	RZ	G	P	1	A	30	500	150	35…65	20	-	-	<10	-	-	1*	-	4,10)
AC 526	RZ	G	P	1	A	30	500	150	55…90	20	-	-	<10	-	-	1,3*	-	4,10)
AC 527	RZ	G	P	1	A	30	500	150	70…120	20	-	-	<10	-	-	1,5*	-	4,10)
AC 530	Ei	G	P	1	A	15	50	125	(20…40)	0,5	0,25	0,2	<12	<15	-	(15k)	-	10)
AC 540	Ei	G	P	1	A	15	50	150	(30…70)	2	0,25	0,2	<20	<10	30	1	-	
AC 541	Ei	G	P	1	A	15	50	150	(50…100)	2	0,25	0,2	<20	<10	30	1	-	
AC 542	Ei	G	P	1	A	15	50	150	(80…200)	2	0,25	0,2	<20	<10	30	1,5	-	
AC 548	Ei	G	P	1	A	(26)	150	180	(30…50)	10	<0,6	150	<15	<25	-	(>8k)	-	10)
AC 549	Ei	G	P	1	A	(26)	300	180	(30…50)	10	<0,6	300	<15	<25	-	(>8k)	-	10)
AC 550	Ei	G	P	1	A	32	200	220	30…150	50	<0,6	200	<20	-	30	1,5	-	
AC 550 IV	Ei	G	P	1	A	32	200	220	30…60	50	<0,6	200	<20	-	30	1,5	-	20)
AC 550 V	Ei	G	P	1	A	32	200	220	50…90	50	<0,6	200	<20	-	30	1,5	-	20)
AC 550 VI	Ei	G	P	1	A	32	200	220	75…120	50	<0,6	200	<20	-	30	1,5	-	20)
AC 550 VII	Ei	G	P	1	A	32	200	220	100…150	50	<0,6	200	<20	-	30	1,5	-	20)
AC 551	Ei	G	P	1	A	32	200	220	50…300	10	<0,4	200	<20	<10	30	1,5	-	
AC 551 V	Ei	G	P	1	A	32	200	220	50…90	10	<0,4	200	<20	<10	30	1,5	-	20)
AC 551 VI	Ei	G	P	1	A	32	200	220	75…120	10	<0,4	200	<20	<10	30	1,5	-	20)
AC 551 VII	Ei	G	P	1	A	32	200	220	100…150	10	<0,4	200	<20	<10	30	1,5	-	20)
AC 551 VIII	Ei	G	P	1	A	32	200	220	>150	10	<0,4	200	<20	<10	30	1,5	-	20)
AC 551 R	Ei	G	P	1	A	32	200	220	50…300	10	<0,4	200	<20	<5	30	1,5	-	
AC 551 R V	Ei	G	P	1	A	32	200	220	50…90	10	<0,4	200	<20	<5	30	1,5	-	20)

1 K	2 Typ	3 Hersteller	4 Ma	5 Pl	6 Fo	7 Af	8 U_{max} [V]	9 U_{max} [mA]	10 P_{tot} [mW]	11 B	I_F [mA]	12 U_S [V]	I_F [mA]	13 I_{Sp} [uA]	14 F [dB]	15 C [pF]	16 f_g [MHz]	17 t [ns]	18 Bemerkung
T	AC 551 R VI	Ei	G	P		1	A	32	200	220	75...120	10	<0,4	200	<20	<5	30	1,5	· 20)
T	AC 551 R VII	Ei	G	P		1	A	32	200	220	100...150	10	<0,4	200	<20	<5	30	1,5	· 20)
T	AC 551 R VIII	Ei	G	P		1	A	32	200	220	>150	10	<0,4	200	<20	<5	30	1,5	· 20)
T	AC 552	Ei	G	P		1	A	60	200	220	50...120	10	<0,4	200	<30	·	30	1,5	·
T	AC 552 V	Ei	G	P		1	A	60	200	220	50...90	10	<0,4	200	<30	·	30	1,5	· 20)
T	AC 552 VI	Ei	G	P		1	A	60	200	200	75...120	10	<0,4	200	<30	·	30	1,5	· 20)
T	AC 553	Ei	G	P		1	A	20	300	220	50...150	50	<0,6	300	<20	·	<40	1,5	·
T	AC 553 V	Ei	G	P		1	A	20	300	220	50...90	50	<0,6	300	<20	·	<40	1,5	· 20)
T	AC 553 VI	Ei	G	P		1	A	20	300	220	75...120	50	<0,6	300	<20	·	<40	1,5	· 20)
T	AC 553 VII	Ei	G	P		1	A	20	300	220	100...150	50	<0,6	300	<20	·	<40	1,5	20)
T	AC 554	Ei	G	P		1	A	24	300	220	75...150	50	<0,8	500	<25	·	<40	1,5	· 4)
T	AC 554 VI	Ei	G	P		1	A	24	300	220	75...120	50	<0,8	500	<25	·	<40	1,5	· 4,20)
T	AC 554 VII	Ei	G	P		1	A	24	300	220	100...150	50	<0,8	500	<25	·	<40	1,5	· 4,20)
T	AC 555	Ei	G	P		1	A	32	500	220	50...250	50	<0,8	500	<20	·	<40	2	· 4)
T	AC 555 V	Ei	G	P		1	A	32	500	220	50...90	50	<0,8	500	<20	·	<40	2	· 4,20)
T	AC 555 VI	Ei	G	P		1	A	32	500	220	75...120	50	<0,8	500	<20	·	<40	2	· 4,20)
T	AC 555 VII	Ei	G	P		1	A	32	500	220	100...150	50	<0,8	500	<20	·	<40	2	· 4,20)
T	AC 555 VIII	Ei	G	P		1	A	32	500	220	>150	50	<0,8	500	<20	·	<40	2	· 4,20)
T	AC 556	Ei	G	P		1	A	16	1A	230	40...200	50	·	·	<1,5m	·	50	1,5	· 4)
T	AC 556 K	Ei	G	P		98	A	16	1A	350	40...200	50	·	·	<1,5m	·	50	1,5	· 4,22)
t	AC 570	RZ	G	P		1	A	40	500	150	17...40	100	·	·	<10	·	·	0,8*	· 4,10)
t	AC 571	RZ	G	P		1	A	40	500	150	30...60	100	·	·	<10	·	·	1*	· 4,10)
t	AC 572	RZ	G	P		1	A	40	500	150	45...85	100	·	·	<10	·	·	1,3*	· 4,10)
t	AC 573	RZ	G	P		1	A	40	500	150	65...110	100	·	·	<10	·	·	1,5*	· 4,10)
t	AC 477	RZ	G	P		1	A	40	500	150	45...110	100	·	·	<10	·	·	1,3*	· 4,10)
t	AC 598	RZ	G	P		1	A	60	200	100	20...60	100	·	·	<10	·	·	1*	· 10)
t	ACY 10	SH	G	P		1	A	30	50	150	>32	10	<0,3	10	<18	·	<35	>0,4	· 10,57: <80µV)
t	ACY 10 i	SH	G	P		1	B	30	50	150	>32	10	<0,3	10	<18	·	<35	>0,4	· 10,57: <80µV)
T	ACY 11	SH	G	P		1	A	30	50	150	>38	10	<0,3	10	<18	·	<35	>0,4	· 57: <80µV)
t	ACY 11 i	SH	G	P		1	B	30	50	150	>38	10	<0,3	10	<18	·	<35	>0,4	· 10,57: <80µV)
T	ACY 12	SH	G	P		1	A	30	50	150	>38	10	<0,3	10	<18	·	<35	>0,4	· 57: <8µV)
t	ACY 12 i	SH	G	P		1	B	30	50	150	>38	10	<0,3	10	<18	·	<35	>0,4	· 10,57: <8µV)
	ACY 13	SH	G	P		1	A	16	50	150	(50...125)	1	·	·	<18	·	<35	>1	· 10,57: <8µV)
	ACY 13 i	SH	G	P		1	B	16	50	150	(50...125)	1	·	·	<18	·	<35	>1	· 10,57: <8µV)
	ACY 14	SH	G	P		1	A	30	50	150	>54	10	<0,3	10	<18	·	<35	>0,4	· 57: <80µV)
	ACY 14 i	SH	G	P		1	B	30	50	150	>54	10	<0,3	10	<18	·	<35	>0,4	· 10,57: <80µV)
	ACY 15	SH	G	P		1	A	30	50	150	>54	10	<0,3	10	<18	·	<35	>0,4	· 57: <8µV)
	ACY 15 i	SH	G	P		1	B	30	50	150	>54	10	<0,3	10	<18	·	<35	>0,4	· 10,57: <8µV)
t	ACY 16	Tf	G	P		98	A	30	1A	800÷	>40	50	<0,5*	300	<30	·	75	(10k)	· 4,10)
T	ACY 17	Mu	G	P		3	C	32	1A	260	50...150	(300)	<0,3	300	<100	<16	·	1	<10µ* 4,17: <1,2)
T	ACY 18	Mu	G	P		3	C	30	1A	260	40...120	(300)	<0,3	300	<100	<16	·	1	<8µ* 4,17: <1,2)
T	ACY 19	Mu	G	P		3	C	30	1A	260	80...250	(300)	<0,3	300	<100	<16		1,3	<10µ* 4,17: <1,2)
T	ACY 20	Mu	G	P		3	C	20	1A	260	50...145	(50)	<0,2	50	<100	<16	·	1	· 4,17: <1,2)
T	ACY 21	Mu	G	P		3	C	20	1A	260	90...250	(50)	<0,2	50	<100	<16	·	1,3	· 4,17: <1,2)
T	ACY 22	Mu	G	P		3	C	15	1A	260	30...300	(300)	<0,3	300	<100	<16	·	1	<10µ* 4,17: <1,2)
T	ACY 23	SH	G	P		1	A	30	200	300	(50...150)	1	<0,18	100	<18	<10	27*	1,5	·
T	ACY 23 V	SH	G	P		1	A	30	200	300	(50...100)	1	<0,18	100	<18	<10	27*	1,5	· 20)
T	ACY 23 VI	SH	G	P		1	A	30	200	300	(75...150)	1	<0,18	100	<18	<10	27*	1,5	· 20)
t	ACY 24	Tf	G	P		98	A	(70)	300	400÷	(60)	5	<0,55	200	<50	·	<120	(>4,5k)	· 4,10)
T	ACY 25	SH	G	P		1	A	30	50	150	>75	10	<0,3	10	<18	·	<35	>0,4	· 57: <80µV)
t	ACY 25 i	SH	G	P		1	B	30	50	150	>75	10	<0,3	10	<18	·	<35	>0,4	· 10,57: <80µV)
t	ACY 27	SA	G	P		156	A	20	250	200	20...60	20	<0,3	20	<12	<16	<25	>0,5*	· 10)
t	ACY 28	SA	G	P		156	A	15	500	200	33...100	20	<0,2	20	<12	<16	<25	>0,5*	· 10)
t	ACY 29	SA	G	P		156	A	15	250	200	(45...145)	1	·	·	<12	<5	<25	>0,5*	· 10)
t	ACY 30	SA	G	P		156	A	20	·	200	31...120	125	<0,3	125	<12	<16	<18	1,8*	· 10)
t	ACY 31	SA	G	P		156	A	30	250	200	(>35)	1	·	·	<12	·	<25	>0,7*	· 10
T	ACY 32	SH	G	P		1	A	30	200	300	(50...150)	1	<0,18	100	<18	<6	27*	1,5	·
T	ACY 32 V	SH	G	P		1	A	30	200	300	(50...100)	1	<0,18	100	<18	<6	27*	1,5	· 20)
T	ACY 32 VI	SH	G	P		1	A	30	200	300	(75...150)	1	<0,18	100	<18	<6	27*	1,5	· 20)
T	ACY 33	SH	G	P		1	A	(32)	1A	1,1W÷	75...350	300	<0,5	1A	<50	·	100	>1	· 4,17: <1,25)
T	ACY 33 VI	SH	G	P		1	A	(32)	1A	1,1W÷	75...150	300	<0,5	1A	<50	·	100	>1	· 4,20)
T	ACY 33 VII	SH	G	P		1	A	(32)	1A	1,1W÷	125...250	300	<0,5	1A	<50	·	100	>1	· 4,20)
T	ACY 33 VIII	SH	G	P		1	A	(32)	1A	1,1W÷	175...350	300	<0,5	1A	<50	·	100	>1	· 4,20)
t	ACY 34	In	G	P		156	A	10	50	200	(20...40)	(0,5)	·	·	<12	·	·	>0,2	· 10)
t	ACY 35	In	G	P		156	A	10	50	200	(30...75)	(3)	·	·	<12	·	·	>0,2	· 10)
t	ACY 36	In	G	P		156	A	16	250	200	30...90	80	·	·	<12	·	·	>0,25	· 10)
t	ACY 38	Cs	G	P		3	B	(15)	100	150	(75...250)	(1)	·	·	<3	<4,5	·	>5	· 10)
t	ACY 38 VI	Cs	G	P		3	B	(15)	100	150	(75...150)	(1)	·	·	<3	<4,5	·	>5	· 10,20)
t	ACY 38 VII	Cs	G	P		3	B	(15)	100	150	(125...250)	(1)	·	·	<3	<4,5	·	>5	· 10,20)
T	ACY 39	Mu	G	P		3	C	40	2A	180	50...150	(300)	<0,3	300	<100	<16	·	1	<10µ* 4,17: <1,2)
T	ACY 40	Mu	G	P		3	C	18	2A	180	30...70	(300)	<0,3	300	<100	<16	·	0,8	<7µ* 4,17: <1,2)
T	ACY 41	Mu	G	P		3	C	18	2A	180	50...250	(300)	<0,3	300	<100	<16	·	0,6	<10µ* 4,17: <1,2)

2 Typ	3 Hersteller	4 Ma	5 Pl	6 Fo	7 Af	8 U_{max} [V]	9 U_{max} [mA]	10 P_{tot} [mW]	11 B	I_F [mA]	12 U_S [V]	I_F [mA]	13 I_{Sp} [uA]	14 F [dB]	15 C [pF]	16 f_g [MHz]	17 t [ns]	18 Bemerkung
ACY 44	Mu	G	P	3	C	30	2A	180	40...160	(50)	<0,2	50	<100	>5	·	1	·	4,17: <1,2)
ACY 50	Ei	G	P	157	A	15	200	220	30...150	50	<0,6	200	<20	·	·	1,5	·	
ACY 50 IV	Ei	G	P	157	A	15	200	220	30...60	50	<0,6	200	<20	·	·	1,5	·	20)
ACY 50 V	Ei	G	P	157	A	15	200	220	50...90	50	<0,6	200	<20	·	·	1,5	·	20)
ACY 50 VI	Ei	G	P	157	A	15	200	220	75...120	50	<0,6	200	<20	·	·	1,5	·	20)
ACY 50 VII	Ei	G	P	157	A	15	200	220	100...150	50	<0,6	200	<20	·	·	1,5	·	20)
ACY 51	Ei	G	P	157	A	15	200	220	50...300	10	<0,4	200	<20	<10	·	1,5	·	
ACY 51 V	Ei	G	P	157	A	15	200	220	50...90	10	<0,4	200	<20	<10	·	1,5	·	20)
ACY 51 VI	Ei	G	P	157	A	15	200	220	75...120	10	<0,4	200	<20	<10	·	1,5	·	20)
ACY 51 VII	Ei	G	P	157	A	15	200	220	100...150	10	<0,4	200	<20	<10	·	1,5	·	20)
ACY 51 VIII	Ei	G	P	157	A	15	200	220	>150	10	<0,4	200	<20	<10	·	1,5	·	20)
ACY 51 R	Ei	G	P	157	A	15	200	220	50...300	10	<0,4	200	<20	<5	·	1,5	·	
ACY 51 R V	Ei	G	P	157	A	15	200	220	50...90	10	<0,4	200	<20	<5	·	1,5	·	20)
ACY 51 R VI	Ei	G	P	157	A	15	200	220	75...120	10	<0,4	200	<20	<5	·	1,5	·	20)
ACY 51 R VII	Ei	G	P	157	A	15	200	220	100...150	10	<0,4	200	<20	<5	·	1,5	·	20)
ACY 51 R VIII	Ei	G	P	157	A	15	200	220	>150	10	<0,4	200	<20	<5	·	1,5	·	20)
ACY 52	Ei	G	P	157	A	24	200	220	50...120	50	<0,4	200	<30	·	·	1,5	·	
ACY 52 V	Ei	G	P	157	A	24	200	220	50...90	50	<0,4	200	<30	·	·	1,5	·	20)
ACY 52 VI	Ei	G	P	157	A	24	200	220	75...120	50	<0,4	200	<30	·	·	1,5	·	20)
ACY 55	Ei	G	P	157	A	15	500	220	50...250	50	<0,8	500	<20	·	<40	2	·	4)
ACY 55 V	Ei	G	P	157	A	15	500	220	50...90	50	<0,8	500	<20	·	<40	2	·	4,20)
ACY 55 VI	Ei	G	P	157	A	15	500	220	75...120	50	<0,8	500	<20	·	<40	2	·	4,20)
ACY 55 VII	Ei	G	P	157	A	15	500	220	100...150	50	<0,8	500	<20	·	<40	2	·	4,20)
ACY 55 VIII	Ei	G	P	157	A	15	500	220	>150	50	<0,8	500	<20	·	<40	2	·	4,20)
ACZ 10	Tf	G	P	100	A	60	300	400+	>30	30	<0,55*	150	<25	·	·	·	·	4,10)
AD 103	SH	G	P	150	A	20	15A	22,5W+	20...150	5A	<0,5	15A	<1m*	·	·	0,2*	<25µ	4,7,10)
AD 103 III	SH	G	P	150	A	20	15A	22,5W+	20...40	5A	<0,5	15A	<1m*	·	·	0,2*	<25µ	4,7,10,20)
AD 103 IV	SH	G	P	150	A	20	15A	22,5W+	30...60	5A	<0,5	15A	<1m*	·	·	0,2*	<25µ	4,7,10,20)
AD 103 V	SH	G	P	150	A	20	15A	22,5W+	50...100	5A	<0,5	15A	<1m*	·	·	0,2*	<25µ	4,7,10,20)
AD 103 VI	SH	G	P	150	A	20	15A	22,5W+	75...150	5A	<0,5	15A	<1m*	·	·	0,2*	<25µ	4,7,10,20)
AD 104	SH	G	P	150	A	32	10A	22,5W+	20...150	5A	<0,5	10A	<1m*	·	·	0,2*	<25µ	4,7,10)
AD 104 III	SH	G	P	150	A	32	10A	22,5W+	20...40	5A	<0,5	10A	<1m*	·	·	0,2*	<25µ	4,7,10,20)
AD 104 IV	SH	G	P	150	A	32	10A	22,5W+	30...60	5A	<0,5	10A	<1m*	·	·	0,2*	<25µ	4,7,10,20)
AD 104 V	SH	G	P	150	A	32	10A	22,5W+	50...100	5A	<0,5	10A	<1m*	·	·	0,2*	<25µ	4,7,10,20)
AD 104 VI	SH	G	P	150	A	32	10A	22,5W+	75...150	5A	<0,5	10A	<1m*	·	·	0,2*	<25µ	4,7,10,20)
AD 105	SH	G	P	150	A	45	8A	22,5W+	12,5...150	5A	<0,4	8A	<1m*	·	·	0,2*	<25µ	4,7,10)
AD 105 II	SH	G	P	150	A	45	8A	22,5W+	12,5...25	5A	<0,4	8A	<1m*	·	·	0,2*	<25µ	4,7,10,20)
AD 105 III	SH	G	P	150	A	45	8A	22,5W+	20...40	5A	<0,4	8A	<1m*	·	·	0,2*	<25µ	4,7,10,20)
AD 105 IV	SH	G	P	150	A	45	8A	22,5W+	30...60	5A	<0,4	8A	<1m*	·	·	0,2*	<25µ	4,7,10,20)
AD 105 V	SH	G	P	150	A	45	8A	22,5W+	50...100	5A	<0,4	8A	<1m*	·	·	0,2*	<25µ	4,7,10,20)
AD 105 VI	SH	G	P	150	A	45	8A	22,5W*	75...150	5A	<0,4	8A	<1m*	·	·	0,2*	<25µ	4,7,10,20)
AD 107	SL	S	PN	3	E													
bis																		
AD 111	SL	S	PN	3	E													
AD 130	SH	G	P	2	A	30	3A	30W+	20...100	1A	<1,0	3A	<1m*	·	200	0,35	<20µ	4),gep.
AD 130 III	SH	G	P	2	A	30	3A	30W+	20...40	1A	<1,0	3A	<1m*	·	200	0,35	<20µ	4,20)
AD 130 IV	SH	G	P	2	A	30	3A	30W+	30...60	1A	<1,0	3A	<1m*	·	200	0,35	<20µ	4,20)
AD 130 V	SH	G	P	2	A	30	3A	30W+	50...100	1A	<1,0	3A	<1m*	·	200	0,35	<20µ	4,20)
AD 131	SH	G	P	2	A	45	3A	30W+	20...100	1A	<1,0	3A	<1m*	·	200	0,35	<20µ	4),gep.
AD 131 III	SH	G	P	2	A	45	3A	30W+	20...40	1A	<1,0	3A	<1m*	·	200	0,35	<20µ	4,20)
AD 131 IV	SH	G	P	2	A	45	3A	30W+	30...60	1A	<1,0	3A	<1m*	·	200	0,35	<20µ	4,20)
AD 131 V	SH	G	P	2	A	45	3A	30W+	50...100	1A	<1,0	3A	<1m*	·	200	0,35	<20µ	4,20)
AD 132	SH	G	P	2	A	60	3A	30W+	12,5...100	1A	<1,0	3A	<1m*	·	200	0,35	<20µ	4),gep.
AD 132 II	SH	G	P	2	A	60	3A	30W+	12,5...25	1A	<1,0	3A	<1m*	·	200	0,35	<20µ	4,10,20)
AD 132 III	SH	G	P	2	A	60	3A	30W+	20...40	1A	<1,0	3A	<1m*	·	200	0,35	<20µ	4,20)
AD 132 IV	SH	G	P	2	A	60	3A	30W+	30...60	1A	<1,0	3A	<1m*	·	200	0,35	<20µ	4,20)
AD 132 V	SH	G	P	2	A	60	3A	30W+	50...100	1A	<1,0	3A	<1m*	·	200	0,35	<20µ	4,20)
AD 133	SH	G	P	50	A	20	15A	36W+	20...100	5A	<0,5	15A	<1m*	·	·	0,3	<25µ	4),gep.
AD 133 III	SH	G	P	50	A	20	15A	36W+	20...40	5A	<0,5	15A	<1m*	·	·	0,3	<25µ	4,20)
AD 133 IV	SH	G	P	50	A	20	15A	36W+	30...60	5A	<0,5	15A	<1m*	·	·	0,3	<25µ	4,20)
AD 133 V	SH	G	P	50	A	20	15A	36W+	50...100	5A	<0,5	15A	<1m*	·	·	0,3	<25µ	4,20)
AD 134	SH	G	P	50	A	45	10A	22,5W+	20...100	5A	<0,5	10A	<1m*	·	·	0,3	<25µ	4,7,10)
AD 134 III	SH	G	P	50	A	45	10A	22,5W+	20...40	5A	<0,5	10A	<1m*	·	·	0,3	<25µ	4,7,10,20)
AD 134 IV	SH	G	P	50	A	45	10A	22,5W+	30...60	5A	<0,5	10A	<1m*	·	·	0,3	<25µ	4,7,10,20)
AD 134 V	SH	G	P	50	A	45	10A	22,5W+	50...100	5A	<0,5	10A	<1m*	·	·	0,3	<25µ	4,7,10,20)
AD 135	SH	G	P	50	A	60	8A	22,5W+	12,5...60	5A	<0,4	8A	<1m*	·	·	0,35	<20µ	4,7,10)
AD 135 II	SH	G	P	50	A	60	8A	22,5W+	12,5...25	5A	<0,4	8A	<1m*	·	·	0,35	<20µ	4,7,10,20)
AD 135 III	SH	G	P	50	A	60	8A	22,5W+	20...40	5A	<0,4	8A	<1m*	·	·	0,35	<20µ	4,7,10,20)
AD 135 IV	SH	G	P	50	A	60	8A	22,5W+	30...60	5A	<0,4	8A	<1m*	·	·	0,35	<20µ	4,7,10,20)
AD 136	SH	G	P	136	A	30	10A	11W+	20...150	5A	<0,4	10A	<1m*	·	·	0,3	·	4,7)

1 K	2 Typ	3 Hersteller	4 Ma	5 Pl	6 Fo	7 Af	8 U_{max} [V]	9 U_{max} [mA]	10 P_{tot} [mW]	11 B	I_F [mA]	12 U_S [V]	I_F [mA]	13 I_{Sp} [uA]	14 F [dB]	15 C [pF]	16 f_g [MHz]	17 t [ns]	18 Bemerkung
t	AD 136 III	SH	G	P	136	A	30	10A	11W+	20...40	5A	<0,4	10A	<1m*	·	·	0,3	·	4,7,10,20)
T	AD 136 IV	SH	G	P	136	A	30	10A	11W+	30...60	5A	<0,4	10A	<1m*	·	·	0,3	·	4,7,20)
T	AD 136 V	SH	G	P	136	A	30	10A	11W+	50...100	5A	<0,4	10A	<1m*	·	·	0,3	·	4,7,20)
T	AD 136 VI	SH	G	P	136	A	30	10A	11W+	75...150	5A	<0,4	10A	<1m*	·	·	0,3	·	4,7,20)
t	AD 138	Tf	G	P	2	A	25	15A	30W+	>20	8A	<1,5	8A	<1m	·	300	(5,5k)	·	4,10)
t	AD 138 P	Tf	G	P	2	A	25	15A	30W+	>20	8A	<1,5	8A	<1m	·	300	(5,5k)	·	4,10,14:<10mV)
t	AD 138/50	Tf	G	P	2	A	35	15A	30W+	>20	8A	<1,5	8A	<1m	·	300	(5,5k)	·	4,10,21)
t	AD 138/50 P	Tf	G	P	2	A	35	15A	30W+	>20	8A	<1,5	8A	<1m	·	300	(5,5k)	·	4,10,14:<10mV,21)
t	AD 139	Tf	G	P	31	A	16	3A	11W+	25...100	(100)	<0,4	1A	<1m*	·	250	>0,4	·	4,10)
t	AD 139 P	Tf	G	P	31	A	16	3A	11W+	25...100	(100)	<0,4	1A	<1m*	·	250	>0,4	·	4,10,17:1,1)
t	AD 140	Mu,PH	G	P	2	A	(45)	3A	35W*	30...100	1A	<0,75*	(1A)	<100	·	·	(>3k)	·	4,10)
T	AD 142	AC	G	P	2	A	(80)	10A	30W+	30...200	1A	0,3	5A	<100	·	·	0,45	·	4,17:<1,4),gep.
T	AD 142-4	AC	G	P	2	A	(80)	10A	30W+	30...60	1A	0,3	5A	<100	·	·	0,45	·	4,20)
T	AD 142-5	AC	G	P	2	A	(80)	10A	30W+	50...110	1A	0,3	5A	<100	·	·	0,45	·	4,20)
T	AD 142-6	AC	G	P	2	A	(80)	10A	30W+	100...200	1A	0,3	5A	<100	·	·	0,45	·	4,20)
T	AD 143	AC	G	P	2	A	(40)	10A	30W+	30...200	1A	0,3	5A	<100	·	·	0,45	·	4,17:<1,4),gep.
T	AD 143-4	AC	G	P	2	A	(40)	10A	30W+	30...60	1A	0,3	5A	<100	·	·	0,45	·	4,20)
T	AD 143-5	AC	G	P	2	A	(40)	10A	30W+	50...110	1A	0,3	5A	<100	·	·	0,45	·	4,20)
T	AD 143-6	AC	G	P	2	A	(40)	10A	30W+	100...200	1A	0,3	5A	<100	·	·	0,45	·	4,20)
T	AD 143 R	AC	G	P	2	A	25	10A	30W+	30...200	1A	0,3	5A	<160	·	·	0,45	·	4,17:<1,4),gep.
T	AD 143 R-4	AC	G	P	2	A	25	10A	30W+	30...60	1A	0,3	5A	<160	·	·	0,45	·	4,20)
T	AD 143 R-5	AC	G	P	2	A	25	10A	30W+	50...110	1A	0,3	5A	<160	·	·	0,45	·	4,20)
T	AD 143 R-6	AC	G	P	2	A	25	10A	30W+	100...200	1A	0,3	5A	<160	·	·	0,45	·	4,20)
t	AD 145	AC	G	P	2	A	15	10A	30W+	30...170	1A	0,25	5A	<160	·	·	0,45	·	4,10)
t	AD 145-4	AC	G	P	2	A	15	10A	30W+	30...60	1A	0,25	5A	<160	·	·	0,45	·	4,10,20)
t	AD 145-5	AC	G	P	2	A	15	10A	30W+	50...110	1A	0,25	5A	<160	·	·	0,45	·	4,10,20)
t	AD 145-6	AC	G	P	2	A	15	10A	30W+	100...170	1A	0,25	5A	<160	·	·	0,45	·	4,10,20)
T	AD 148	SH	G	P	31	A	26	3,5A	13,5W+	30...100	1A	<0,4	2A	<1m*	·	·	0,45	·	4,14:<12mV,17:<1,25)
T	AD 148 IV	SH	G	P	31	A	26	3,5A	13,5W+	30...60	1A	<0,4	2A	<1m*	·	·	0,45	·	4,20)
T	AD 148 V	SH	G	P	31	A	26	3,5A	13,5W+	50...100	1A	<0,4	2A	<1m*	·	·	0,45	·	4,20)
T	AD 149	SH,Tf,Va	G	P	2	A	30	3,5A	27,5W+	30...100	1A	<0,6	3A	<1m*	·	·	>0,3	·	4,14:<12mV,17:<1,25)
T	AD 149 IV	SH,Tf	G	P	2	A	30	3,5A	27,5W+	30...60	1A	<0,6	3A	<1m*	·	·	>0,3	·	4,20)
T	AD 149 V	SH,Tf	G	P	2	A	30	3,5A	27,5W+	50...100	1A	<0,6	3A	<1m*	·	·	>0,3	·	4,20)
T	AD 150	SH,Tf	G	P	2	A	30	3,5A	27,5W+	30...100	1A	<0,6	3A	<1m*	·	·	0,45	·	4,14:<12mV,17:<1,25)
	AD 150 IV	SH,Tf	G	P	2	A	30	3,5A	27,5W+	30...60	1A	<0,6	3A	<1m*	·	·	0,45	·	4,20)
	AD 150 V	SH,Tf	G	P	2	A	30	3,5A	27,5W+	50...100	1A	<0,6	3A	<1m*	·	·	0,45	·	4,20)
	AD 152	Tf	G	P	31	A	23	2A	6W+	35...160	500	0,47*	500	<30	·	·	(11k)	·	4,10)
	AD 152 P	Tf	G	P	31	A	23	2A	6W+	40...160	500	0,47*	500	<30	·	·	(11k)	·	4,10,17:<2)
	AD 153	Cs	G	P	2	A	(40)	3A	33W+	30...100	2A	<1,0*	2A	<2m	·	130	0,5	·	4,10)
t	AD 153 X	Cs	G	P	2	A	(40)	3A	33W+	50...100	2A	<1,0*	2A	<2m	·	130	0,5	·	4,10,20)
t	AD 153 Y	Cs	G	P	2	A	(40)	3A	33W+	30...70	2A	<1,0*	2A	<2m	·	130	0,5	·	4,10,20)
t	AD 155	Tf	G	P	31	A	15	2A	6W+	>35	500	0,46*	500	<30	·	·	(11k)	·	4,10)
t	AD 155 P	Tf	G	P	31	A	15	2A	6W+	65...320	500	0,46*	500	<30	·	·	(11k)	·	4,10,17:<1,4)
t	AD 156	SH	G	P	31	A	18	3A	6W+	50...250	300	<0,6	1A	<500	·	100	>1	·	4,10),kpl.AD 157
t	AD 156 V	SH	G	P	31	A	18	3A	6W+	50...100	300	<0,6	1A	<500	·	100	>1	·	4,10,20)
t	AD 156 VI	SH	G	P	31	A	18	3A	6W+	75...150	300	<0,6	1A	<500	·	100	>1	·	4,10,20)
t	AD 156 VII	SH	G	P	31	A	18	3A	6W+	125...250	300	<0,6	1A	<500	·	100	>1	·	4,10,20)
t	AD 157	SH	G	N	31	A	18	3A	4W+	50...250	300	<0,6	1A	<500	·	100	>1	·	4,10),kpl.AD 156
t	AD 157 V	SH	G	N	31	A	18	3A	4W+	50...100	300	<0,6	1A	<500	·	100	>1	·	4,10,20)
t	AD 157 VI	SH	G	N	31	A	18	3A	4W+	75...150	300	<0,6	1A	<500	·	100	>1	·	4,10,20)
t	AD 157 VII	SH	G	N	31	A	18	3A	4W+	125...250	300	<0,6	1A	<500	·	100	>1	·	4,10,20)
t	AD 159	Tf	G	P	136	A	22	8A	9W+	>20	5A	<1,0*	5A	<1m	·	·	0,3	·	4,10)
t	AD 160	Tf	G	P	136	A	22	10A	9W+	>20	5A	<1,4*	10A	<1m	·	·	0,3	·	4,10)
T	AD 161	SH,Tf,Va	G	N	31	A	20	3A	4W+	50...350	500	<0,6	1A	<500	·	100	>1	·	4,17:<1,25),kpl.AD 162
T	AD 161 P	PH,Va	G	N	31	A	20	3A	6W+	80...320	500	<0,6	1A	<500	·	150	>1	·	4,17:1,1),kpl.AD 162 P
T	AD 162	SH,Tf,Va	G	P	31	A	20	3A	6W+	50...350	500	<0,6	1A	<200	·	100	>1	·	4,17:<1,25),kpl.AD 161
T	AD 162 V	SH	G	P	31	A	20	3A	6W+	50...100	500	<0,6	1A	<200	·	100	>1	·	4,20)
T	AD 162 VI	SH	G	P	31	A	20	3A	6W+	75...150	500	<0,6	1A	<200	·	100	>1	·	4,20)
T	AD 162 VII	SH	G	P	31	A	20	3A	6W+	125...250	500	<0,6	1A	<200	·	100	>1	·	4,20)
T	AD 162 VIII	SH	G	P	31	A	20	3A	6W+	175...350	500	<0,6	1A	<200	·	100	>1		4,20)
T	AD 162 P	PH,Va	G	P	31	A	20	3A	6W+	80...320	500	<0,6	1A	<200	·	100	>1	·	4,17:1,1),kpl.AD 161 P
t	AD 162 U	Tm	G	P	31	A	50	2,5A	6W+	20...250	500	<0,8	1A	<200	·	100	>0,8	·	4,10)
t	AD 162 U III	Tm	G	P	31	A	50	2,5A	6W+	20...40	500	<0,8	1A	<200	·	100	>0,8	·	4,10,20)
t	AD 162 U IV	Tm	G	P	31	A	50	2,5A	6W+	30...60	500	<0,8	1A	<200	·	100	>0,8	·	4,10,20)
t	AD 162 U V	Tm	G	P	31	A	50	2,5A	6W+	50...100	500	<0,8	1A	<200	·	100	>0,8	·	4,10,20)
t	AD 162 U VI	Tm	G	P	31	A	50	2,5A	6W+	75...150	500	<0,8	1A	<200	·	100	>0,8	·	4,10,20)
t	AD 162 U VII	Tm	G	P	31	A	50	2,5A	6W+	125...250	500	<0,8	1A	<200	·	100	>0,8	·	4,10,20)
T	AD 163	SH	G	P	2	A	80	3A	30W+	12,5...60	1A	<1,0	3A	<1m*	·	200	0,35	<20µ	4),gep.
T	AD 163 II	SH	G	P	2	A	80	3A	30W+	12,5...25	1A	<1,0	3A	<1m*	·	200	0,35	<20µ	4,20)
T	AD 163 III	SH	G	P	2	A	80	3A	30W+	20...40	1A	<1,0	3A	<1m*	·	200	0,35	<20µ	4,20)
T	AD 163 IV	SH	G	P	2	A	80	3A	30W+	30...60	1A	<1,0	3A	<1m*	·	200	0,35	<20µ	4,20)
t	AD 164	Tf	G	P	31	A	20	2A	6W+	>60	500	<1,0*	1,5A	<200	·	·	(11k)	·	4,10),kpl.AD 165
t	AD 164 P	Tf	G	P	31	A	20	2A	6W+	80...345	500	<1,0*	1,5A	<200	·	·	(11k)	·	4,10,17:<1,4), kpl.AD 165 P

2 Typ	3 Hersteller	4 Ma	5 Pl	6 Fo	7 Af	8 U_{max} [V]	9 U_{max} [mA]	10 P_{tot} [mW]	11 B	I_F [mA]	12 U_S [V]	I_F [mA]	13 I_{Sp} [uA]	14 F [dB]	15 C [pF]	16 f_g [MHz]	17 t [ns]	18 Bemerkung
AD 165	Tf	G	N	31	A	20	2A	+ 5,3W	>60	500	<1,0	1,5A	<300	-	-	(20k)	-	4,10),kpl.AD 164
AD 165 P	Tf	G	N	31	A	20	2A	5,3W +	80...345	500	<1,0	1,5A	<300	-	-	(20k)	-	4,10,17:<1,4), kpl.AD 164 P
AD 166	SH	G	P	2	A	40	5A	22,5W +	40...250	1A	<0,55*	1A	<1m	-	-	3	-	4,10),gep.
AD 167	SH	G	P	2	A	50	5A	22,5W +	100...250	1A	<0,55*	1A	<1m	-	-	4	-	4,10),gep.
AD 169	Tf	G	P	31	A	26	2A	6W +	35...160	500	0,41	500	<30	-	-	(11k)	-	4,10)
AD 169 P	Tf	G	P	31	A	26	2A	6W +	40...160	500	0,41	500	<30	-	-	(11k)	-	4,10,17:<1,4)
AD 262	AC	G	P	31	A	20	4A	10W*	40...180	500	<0,2	1,5A	<5m	-	-	>0,2	-	4,7)
AD 263	AC	G	P	31	A	40	4A	10W*	25...180	500	<0,2	1,5A	<5m	-	-	>0,2	-	4,7)
AD 430	Ei	G	P	2	A	16	1,4A	6W*	20...45	1A	<0,8	1,4A	<100	-	-	0,2*	-	4,10)
AD 431	Ei	G	P	2	A	15	3A	6W*	30...150	2A	<0,8	3A	<100	-	-	0,2*	-	4)
AD 431 IV	Ei	G	P	2	A	15	3A	6W*	30...60	2A	<0,8	3A	<100	-	-	0,2*	-	4,20)
AD 431 V	Ei	G	P	2	A	15	3A	6W*	50...90	2A	<0,8	3A	<100	-	-	0,2*	-	4,20)
AD 431 VI	Ei	G	P	2	A	15	3A	6W*	75...120	2A	<0,8	3A	<100	-	-	0,2*	-	4,20)
AD 431 VII	Ei	G	P	2	A	15	3A	6W*	100...150	2A	<0,8	3A	<100	-	-	0,2*	-	4,20)
AD 432	Ei	G	P	2	A	16	3A	6W*	11...56	2A	<0,8	3A	<100	-	-	0,2*	-	4,10)
AD 433	Ei	G	P	2	A	32	3A	6W*	11...56	2A	<0,8	3A	<100	-	-	0,2*	-	4,10)
AD 434	Ei	G	P	2	A	45	3A	6W*	>22	2,5A	<0,8	3A	<200	-	-	0,2*	-	4,10)
AD 436	Ei	G	P	2	A	20	3,5A	6W*	15...60	2A	<0,8	3,5A	<1m	-	-	0,2*	-	4)
AD 436 III	Ei	G	P	2	A	20	3,5A	6W*	20...50	2A	<0,8	3,5A	<1m	-	-	0,2*	-	4,20)
AD 436 IV	Ei	G	P	2	A	20	3,5A	6W*	30...60	2A	<0,8	3,5A	<1m	-	-	0,2*	-	4,20)
AD 437	Ei	G	P	2	A	45	3A	6W*	>8	2,5A	<0,8	3,5A	<200	-	-	0,2*	-	4,10)
AD 438	Ei	G	P	2	A	40	3,5A	6W*	15...40	2A	<0,8	3,5A	<200	-	-	0,2*	-	4)
AD 439	Ei	G	P	2	A	60	3,5A	6W*	15...50	2A	<0,8	3,5A	<1m	-	-	0,2*	-	4)
AD 450	Ei	G	P	2	A	16	5A	10W*	>13	5A	<1,0	5A	<200	-	-	0,2*	-	4,10)
AD 451	Ei	G	P	2	A	16	5A	10W*	>16	5A	<1,0	5A	<200	-	-	0,2*	-	4,10)
AD 452	Ei	G	P	2	A	16	5A	10W*	>25	5A	<1,0	5A	<200	-	-	0,2*	-	4,10)
AD 453	Ei	G	P	2	A	24	5A	10W*	>12	5A	<1,0	5A	<200	-	-	0,2*	-	4,10)
AD 454	Ei	G	P	2	A	24	5A	10W*	>14	5A	<1,0	5A	<200	-	-	0,2*	-	4,10)
AD 455	Ei	G	P	2	A	24	5A	10W*	>25	5A	<1,0	5A	<200	-	-	0,2*	-	4,10)
AD 456	Ei	G	P	2	A	40	5A	10W*	>12	5A	<1,0	5A	<200	-	-	0,2*	-	4,10)
AD 457	Ei	G	P	2	A	40	5A	7,5W*	20...60	2A	<1,0	5A	<1m	-	-	0,2*	-	4)
AD 457 III	Ei	G	P	2	A	40	5A	7,5W*	20...50	2A	<1,0	5A	<1m	-	-	0,2*	-	4,20)
AD 457 IV	Ei	G	P	2	A	40	5A	7,5W*	30...60	2A	<1,0	5A	<1m	-	-	0,2*	-	4,20)
AD 458	Ei	G	P	2	A	60	5A	10W*	>10	5A	<1,0	5A	<200	-	-	0,2*	-	4,10)
AD 459	Ei	G	P	2	A	60	5A	10W*	>15	5A	<1,0	5A	<200	-	-	0,2*	-	4,10)
AD 460	Ei	G	P	2	A	16	6A	10W*	>12	6A	<1,0	6A	<200	-	-	0,2*	-	4,10)
AD 461	Ei	G	P	2	A	16	6A	10W*	>15	6A	<1,0	6A	<200	-	-	0,2*	-	4,10)
AD 462	Ei	G	P	2	A	16	6A	10W*	>25	6A	<1,0	6A	<200	-	-	0,2*	-	4,10)
AD 463	Ei	G	P	2	A	24	6A	10W*	>12	6A	<1,0	6A	<200	-	-	0,2*	-	4,10)
AD 464	Ei	G	P	2	A	24	6A	10W*	>15	6A	<1,0	6A	<200	-	-	0,2*	-	4,10)
AD 465	Ei	G	P	2	A	20	6A	7,5W*	20...90	2A	<1,0	6A	<1m	-	-	0,2*	-	4)
AD 465 III	Ei	G	P	2	A	20	6A	7,5W*	20...50	2A	<1,0	6A	<1m	-	-	0,2*	-	4,20)
AD 465 IV	Ei	G	P	2	A	20	6A	7,5W*	30...60	2A	<1,0	6A	<1m	-	-	0,2*	-	4,20)
AD 465 V	Ei	G	P	2	A	20	6A	7,5W*	50...90	2A	<1,0	6A	<1m	-	-	0,2*	-	4,20)
AD 466	Ei	G	P	2	A	40	6A	10W*	>10	6A	<1,0	6A	<200	-	-	0,2*	-	4,10)
AD 467	Ei	G	P	2	A	40	6A	7,5W*	20...50	2A	<1,0	6A	<1m	-	-	0,2*	-	4)
AD 468	Ei	G	P	2	A	60	6A	10W*	>10	6A	<1,0	6A	<200	-	-	0,2*	-	4,10)
AD 469	Ei	G	P	2	A	60	6A	7,5W*	20...60	2A	<1,0	6A	<1m	-	-	0,2*	-	4)
AD 469 III	Ei	G	P	2	A	60	6A	7,5W*	20...50	2A	<1,0	6A	<1m	-	-	0,2*	-	4,20)
AD 469 IV	Ei	G	P	2	A	60	6A	7,5W*	30...60	2A	<1,0	6A	<1m	-	-	0,2*	-	4,20)
AD 541	Ei	G	P	155	A	15	10A	20W*	>20	10A	<1,0	10A	<8m	-	-	0,2*	-	4)
AD 542	Ei	G	P	155	A	50	10A	20W*	>10	10A	<1,0	10A	<8m	-	-	0,2*	-	4)
AD 545	Ei	G	P	155	A	40	15A	20W*	>10	15A	<1,0	15A	<8m	-	-	0,2*	-	4)
AD 1202	Tm	G	P	2	A	(45)	3A	8W +	22	2A	<0,8	3A	<0,1	-	-	0,2	-	4)
AD 1203	Tm	G	P	2	A	(60)	3A	8W +	22	2A	<0,8	3A	<0,1	-	-	0,2	-	4)
ADY 10	SH	G	P	136	B	30	600	250	40...70	50	<0,6	500	<25	-	<150	>0,35*	<12µ	4)
ADY 11	SH	G	P	136	B	45	600	250	30...50	50	<0,6	500	<25	-	<150	>0,35*	<12µ	4)
ADY 12	SH	G	P	136	B	30	600	250	60...100	50	<0,6	500	<25	-	<150	>0,35*	<12µ	4)
ADY 13	SH	G	P	136	B	45	600	250	40...70	50	<0,6	500	<25	-	<150	>0,35*	<12µ	4)
ADY 14	SH	G	P	153	A	45	3A	6W +	40...70	1A	<0,6	2,5A	<800	-	-	0,25*	<25µ	4,10)
ADY 15	SH	G	P	153	A	60	3A	6W +	30...50	1A	<0,6	2,5A	<800	-	-	0,25*	<25µ	4,10)
ADY 16	SH	G	P	153	A	60	3A	6W +	40...70	1A	<0,6	2,5A	<800	-	-	0,25*	<25µ	4,10)
ADY 19	SH	G	P	136	B	30	600	250	90...150	50	<0,6	500	<25	-	<150	>0,35*	<12µ	4,10)
ADY 20	SH	G	P	136	B	45	600	250	60...100	50	<0,6	500	<25	-	<150	>0,35*	<12µ	4)
ADY 21	SH	G	P	136	B	45	600	250	90...150	50	<0,6	500	<25	-	<150	>0,35*	<12µ	4,10)
ADY 22	SA,Sr	G	P	2	A	15	10A	40W*	15...50	1A	0,5	10A	<0,1	-	-	0,25*	-	4,7,10)
ADY 23	SA,Sr	G	P	2	A	40	10A	40W*	20...60	1A	0,5	10A	<0,1	-	-	0,25*	-	4,7,10)
ADY 24	SA,Sr	G	P	2	A	40	10A	40W*	50...100	1A	0,5	10A	<0,1	-	-	0,25*	-	4,7,10)
ADY 25	SA,Sr	G	P	2	A	60	7,5A	40W*	20...60	1A	0,5	7,5A	<0,1	-	-	0,25*	-	4,7,10)
ADY 26	Mu,Ph,Va	G	P	155	A	(80)	30A	100W*	40...120	(5A)	<0,5	25A	<4m	-	350	>0,1	25	4,10)
ADY 27	SH	G	P	2	A	30	3,5A	27,5W +	30...100	1A	<0,6	3A	<500*	-	-	0,45		

1 K	2 Typ	3 Hersteller	4 Ma	5 Pl	6 Fo	7 Af	8 U_{max} [V]	9 U_{max} [mA]	10 P_{tot} [mW]	11 B	I_F [mA]	12 U_S [V]	I_F [mA]	13 I_{Sp} [uA]	14 F [dB]	15 C [pF]	16 f_g [MHz]	17 t [ns]	18 Bemerkung
T	ADY 27 IV	SH	G	P	2	A	30	3,5A	27,5W +	30...60	1A	<0,6	3A	<500*	·	·	0,45		4,20)
T	ADY 27 V	SH	G	P	2	A	30	3,5A	27,5W +	50...100	1A	<0,6	3A	<500*	·	·	0,45		4,20)
t	ADY 28	Cs	G	P	2	A	(80)	6A	33W +	30...100	2A	<1,0*	2A	<2m	·	130	0,5	·	4,7,10)
t	ADY 28 X	Cs	G	P	2	A	(80)	6A	33W +	50...100	2A	<1,0*	2A	<2m	·	130	0,5	·	4,7,10,20)
t	ADY 28 Y	Cs	G	P	2	A	(80)	6A	33W +	30...60	2A	<1,0*	2A	<2m	·	130	0,5	·	4,7,10,20)
t	ADZ 11	Mu,Ph,Va	G	P	155	A	40	15A	45W +	40...120	1,2A	<1,0	15A	<8m	·	·	>0,08	·	4,10)
t	ADZ 12	Mu,Ph,Va	G	P	155	A	60	15A	45W +	40...120	1,2A	<1,0	15A	<8m	·	·	>0,1	·	4,10)
t	AF 101	Tf	G	P	160	A	12	20	30	(50)	0,5	0,16*	0,5	<7	<10	(8)	14*	·	10,35)
t	AF 101 bl	Tf	G	P	160	A	12	20	30	(50)	0,5	0,16*	0,5	<7	<10	(8)	14*	·	10,35,55:1,25...2kΩ)
t	AF 101 or	Tf	G	P	160	A	12	20	30	(50)	0,5	0,16*	0,5	<7	<10	(8)	14*	·	10,35,55:0,7...1,25kΩ
t	AF 101 vi	Tf	G	P	160	A	12	20	30	(50)	0,5	0,16*	0,5	<7	<10	(8)	14*	·	10,35,55:2...3,5kΩ)
t	AF 101 ws	Tf	G	P	160	A	12	20	30	(50)	0,5	0,16*	0,5	<7	<10	(8)	14*	·	10,35,55:0,7...3,5kΩ)
t	AF 102	Va	G	P	159	A	(25)	10	50	(>20)	1	<0,36*	1	<10	<7,5	(0,8)	(180)	·	10,35)
t	AF 105	Tf	G	P	160	A	12	10	30	(60)	0,5	0,23*	0,5	<30	·	(2,2)	(>12)	·	10,35,55:0,2...1,8kΩ)
T	AF 106	SH,Tf,Va	G	P	72	B	18	10	60	>25	1	<0,4	2	<10	<7,5	(0,45)	220	·	32,35,46:6ps)
t	AF 106 A	AC	G	P	72	B	18	10	60	20	1	<0,4	2	<10	5,5	(0,45)	220	·	10,32,35,46:<12ps)
t	AF 107	SH	G	P	74	A	15	70	500	(>12)	10	·	·	<18	5,8	<1,8	>200	·	10,35,46:<40ps)
t	AF 108	SH	G	P	74	A	15	70	500	(>25)	10	·	·	<18	5,8	5<1,8	>200	·	10,35,46:<40ps)
t	AF 109	SH,Tf,Va	G	P	72	B	18	12	60	>20	2	·	·	<10	4	(0,2)	200	·	10,30,33)
T	AF 109 R	SH,Tf,Va	G	P	72	B	15	10	60	>20	1,5	<0,45*	5	<8	<4,8	(0,3)	230	·	30,33)
t	AF 111	In	G	P	165	A	(20)	10	65	·	·	·	·	<8	·	<3	>20*	·	10,35)
t	AF 112	In	G	P	165	A	(20)	10	65	·	·	·	·	<8	·	<3	>25*	·	10,35)
t	AF 113	In	G	P	165	A	(20)	10	65	·	·	·	·	<8	·	<3	>30*	·	10,35)
t	AF 114	PH,SH,Va	G	P	159	A	(20)	10	50	(150)	(1)	<0,33*	(1)	<8	<9,5	(1,5)	(75)	·	10,35)
t	AF 114 N	Mi	G	P	163	A	(20)	10	75	(150)	(1)	<0,33*	(1)	<8	<9,5	(1,5)	(75)	·	10,22,35)
t	AF 115	PH,SH,Va	G	P	159	A	(20)	10	50	(150)	(1)	<0,33*	(1)	<8	<3	(1,5)	(75)	·	10,35)
t	AF 115 N	Mi	G	P	163	A	(20)	10	75	(150)	(1)	<0,33*	(1)	<8	<3	(1,5)	(75)	·	10,22,35)
t	AF 116	PH,SH,Va	G	P	159	A	(20)	10	50	(150)	(1)	<0,33*	(1)	<8	<3	(1,5)	(75)	·	10,35)
t	AF 116 N	Mi	G	P	163	A	(20)	10	75	(150)	(1)	<0,33*	(1)	<8	<3	(1,5)	(75)	·	10,22,35)
t	AF 117	PH,SH,Va	G	P	159	A	(20)	10	50	(150)	(1)	<0,33	(1)	<8	<3	(1,5)	(75)	·	10,35)
	AF 117 N	Mi	G	P	163	A	(20)	10	75	(150)	(1)	<0,33*	(1)	<8	<3	(1,5)	(75)	·	10,22,35)
	AF 118	PH,SH,Va	G	P	159	A	(70)	30	120	>35	10	0,38*	10	<60	·	(1,8)	>125	·	10,35)
T	AF 121	PH,Tf,Va	G	P	166	A	(25)	15	112	>30	(3)	<0,38*	3	<8	·	(0,45)	270	·	35)
t	AF 121 S	Va	G	P	166	A	(32)	15	105	>30	(3)	<0,38*	3	<8	·	(0,45)	270	·	10,21,35)
t	AF 121/07	Va	G	P	72	A	(25)	15	60	>30	(3)	<0,38*	3	<8	·	(0,45)	270	·	10,22,35)
t	AF 122	Tf	G	P	164	A	(20)	10	30	(>25)	0,25	0,16*	0,25	<10	6	·	(275)	·	10,35)
t	AF 122 bl	Tf	G	P	164	A	(20)	10	30	(>55)	0,25	0,16*	0,25	<10	6	·	(275)	·	10,20,35)
t	AF 122 ge	Tf	G	P	164	A	(20)	10	30	(25...65)	0,25	0,16*	0,25	<10	6	·	(275)	·	10,20,35)
T	AF 124	PH,SH,Va	G	P	72	A	15	10	60	(150)	(1)	<0,33*	(1)	<8	<9,5	(1,5)	(75)	·	35)
T	AF 125	PH,SH,Va	G	P	72	A	15	10	60	(150)	(1)	<0,33*	(1)	<8	<3	(1,5)	(75)	·	35)
T	AF 126	PH,SH,Va	G	P	72	A	15	10	60	(150)	(1)	<0,33*	(1)	<8	<3	(1,5)	(75)	·	35)
T	AF 127	PH,SH,Va	G	P	72	A	15	10	60	(150)	(1)	<0,33*	(1)	<8	<3	(1,5)	(75)	·	35)
t	AF 128	Tf	G	P	101	A	(20)	10	30	(>25)	0,25	0,16*	0,25	<10	·	(14)	(>3,2)	·	10,35,46:23ps)
t	AF 128 bl	Tf	G	P	101	A	(20)	10	30	(>55)	0,25	0,16*	0,25	<10	·	(14)	(>3,2)	·	10,20,35,46:23ps)
t	AF 128 ge	Tf	G	P	101	A	(20)	10	30	(25...65)	0,25	0,16*	0,25	<10	·	(14)	(>3,2)	·	10,20,35,46:23ps)
t	AF 129	In	G	P	72	B	(20)	10	30	(>20)	(1)	<0,35*	(1)	<8	<9	·	>120*	·	10,35)
t	AF 130	In	G	P	72	B	(20)	10	30	(>40)	(1)	<0,35*	<9,5	<8	<9,5	·	>120*	·	10,35)
t	AF 131	In	G	P	72	B	(20)	10	30	(>40)	(1)	<0,35*	(1)	<8	<3	·	>120*	·	10,35)
t	AF 132	In	G	P	72	B	(20)	10	30	(>40)	(1)	<0,35*	(1)	<8	<3	·	>70*	·	10,35)
t	AF 133	In	G	P	72	B	(20)	10	30	(>20)	(1)	<0,35*	(1)	<8	[>20]	>80*	·	·	10,34)
t	AF 134	Tf	G	P	162	A	(25)	10	60	(110)	1	0,22*	1	<10	[>13]	2,8	55*	·	10,35,46:25ps)
t	AF 135	Tf	G	P	162	A	(25)	10	60	(100)	1	0,22*	1	<10	·	2,8	50*	·	10,46:25ps,54)
t	AF 136	Tf	G	P	162	A	(25)	10	60	(80)	1	0,24*	1	<10	·	3,5	40*	·	10,35,46:25ps)
t	AF 137	Tf	G	P	162	A	(25)	10	60	(60)	1	0,26*	1	<10	·	3,4	35*	·	10,35,46:25ps)
t	AF 138	Tf	G	P	162	A	(25)	10	60	(>60)	1	0,25*	1	<3	·	3,3	40*	·	10,33,46:25ps)
T	AF 139	SH,Tf,Va	G	P	72	B	15	10	60	>10	1,5	<0,45*	5	<8	<9	(<0,3)	550	·	32,35,46:3ps)
t	AF 142	AC	G	P	159	A	(30)	10	80	(85)	(1,5)	0,28*	10	<8	·	<2,4	150*	·	10,35)
t	AF 143	AC	G	P	159	A	(30)	10	80	(85)	(1,5)	0,28*	10	<8	[>10]	<2,4	130*	·	10,35)
t	AF 144	AC	G	P	159	A	(30)	10	80	(65)	(1,5)	0,28*	10	<8	[>36]	<2,4	130*	·	10,35)
t	AF 146	AC	G	P	159	A	(30)	10	80	(85)	(1)	0,28*	10	<12	·	<3,1	·	·	10,35)
t	AF 147	AC	G	P	159	A	(24)	10	80	(70)	(1)	0,28*	10	<12	·	<3,3	·	·	10,35)
t	AF 148	AC	G	P	159	A	(24)	10	80	(80)	(1)	0,28*	10	<12	·	<3,5	·	·	10,35)
t	AF 149	AC	G	P	159	A	(24)	10	80	(225)	(1)	0,28*	10	<12	·	<3,3	·	·	10,35)
t	AF 150	AC	G	P	159	A	(24)	10	80	(70)	(1)	0,28*	10	<12	·	<3,3	·	·	10,35)
t	AF 164	AC	G	P	163	A	(30)	10	80	(85)	(1,5)	0,28*	10	<8	·	<3,1	150*	·	10,35)
t	AF 165	AC	G	P	163	A	(30)	10	80	(85)	(1,5)	0,28*	10	<8	·	<3,1	130*	·	10,35)
t	AF 166	AC	G	P	163	A	(30)	10	80	(85)	(1,5)	0,28*	10	<8	·	<3,1	130*	·	10,35)
t	AF 168	AC	G	P	163	A	(30)	10	80	(85)	(1)	0,28*	10	<12	·	<3,1	·	·	10,35)
t	AF 169	AC	G	P	163	A	(24)	10	80	(70)	(1)	0,28*	10	<12	·	<3,3	·	·	10,35)
t	AF 170	AC	G	P	163	A	(24)	10	80	(80)	(1)	0,28*	10	<12	·	<3,5	·	·	10,35)

1 Typ	3 Hersteller	4 Ma	5 Pl	6 Fo	7 Af	8 U_{max} [V]	9 U_{max} [mA]	10 P_{tot} [mW]	11 B	I_F [mA]	12 U_S [V]	I_F [mA]	13 I_{Sp} [µA]	14 F [dB]	15 C [pF]	16 f_g [MHz]	17 t [ns]	18 Bemerkung
AAF 171	AC	G	P	163	A	(24)	10	80	(225)	(1)	0,28*	10	<12	·	<3,3	·	·	10,35)
AAF 172	AC	G	P	163	A	(24)	10	80	(70)	(1)	0,28*	10	<12		<3,5			10,35)
AAF 178	PH,Tf,Va	G	P	39	A	(25)	10	75	(>20)	1	<0,36*	1	<50	<7,5	(0,8)	180	·	10,35)
AAF 179	PH	G	P	39	A	(25)	15	120	>30	3	<0,38*	3	<8	·	(0,48)	270	·	10,33)
AAF 180	PH	G	P	39	A	(25)	20	156	>14	(14)	0,42*	3,5	<10	<5	(0,4)	250*	·	10,33)
AAF 181	PH,Tf	G	P	39	A	(30)	20	156	>20	3	0,4*	3	<10	·	(0,4)	350*	·	10,33), ≙2N 3075
AAF 182	Cs	G	P	163	B	(15)	10	120	>70	5	·	·	<15	·	2	>120	·	10,35)
AAF 185	PH,Va	G	P	39	A	(32)	30	120	>40	(1)	0,3*	(1)	<3	1,5	(<2,3)	110*	·	10,35)
AAF 186	PH,Va	G	P	166	B	(25)	15	90	>20	(10)	0,4*	(10)	<3,5	·	1,6	·	·	10,35)
AAF 186 gn	PH	G	P	166	B	(25)	15	90	>20	(10)	0,4*	(10)	<3,5	·	1,9	·	·	10,32,35)
AAF 186 ws	PH	G	P	166	B	(25)	15	90	>20	(10)	0,4*	(10)	<3,5	8,5	1,8	·	·	10,53)
AAF 187	Cs	G	P	164	A	15	100	150	(25...60)	1	·	·	<10	·	·	7*	·	10)
AAF 188	Cs	G	P	164	A	15	100	150	(50...150)	1	·	·	<10	·	·	7*	·	10)
AAF 189	Cs	G	P	164	A	15	100	150	(25...60)	1	·	·	<10	·	·	13*	·	10)
AAF 190	Cs	G	P	164	A	15	100	150	(50...150)	1	·	·	<10	·	·	13*	·	10)
AAF 193	Cs	G	P	163	B	(20)	10	150	(35...200)	1	0,25*	1	<15	·	<3,5+	40	·	10,35,46:40ps)
AAF 194	Cs	G	P	163	B	(20)	10	120	(>60)	1	·	·	<15	5	1,8	(110)	·	10,35,46:<15ps)
AAF 195	Cs	G	P	163	B	(20)	10	120	(>60)	1	·	·	<15	·	2	(85)	·	10,35,46:<20ps)
AAF 196	Cs	G	P	163	B	(20)	10	120	(120)	1	·	·	<15	·	2,7	(>65)	·	10,35)
AAF 197	Cs	G	P	163	B	(20)	10	120	(>35)	1	·	·	<15	·	2,7	>60	·	10,35)
AAF 198	Cs	G	P	163	B	(20)	10	120	(>60)	1	·	·	<15	·	2,7	>60	·	10,33)
AAF 200	AC,SH	G	P	166	A	(25)	10	225	>30	3	<0,4*	3	<10	[29]	(<0,5)	·	·	10,33,46:6ps)
AAF 200 U	SH	G	P	72	A	(25)	10	225	>30	3	<0,4*	3	<10	[29]	(<0,5)	·	·	22,33,46:6ps)
AAF 201	AC,SH	G	P	166	A	(25)	10	225	>20	3	<0,4*	3	<10	[30]	(<0,7)	·	·	10,34,46:6ps)
AAF 201 U	SH	G	P	72	A	(25)	10	225	>20	3	<0,4*	3	<10	[30]	(<0,7)	·	·	22,34,46:6ps)
AAF 202	AC,SH	G	P	166	A	(25)	30	225	>20	3	<0,4*	3	<10	[31]	(<0,8)	·	·	10,34,46:ps)
AAF 202 L	AC	G	P	166	A	(32)	30	225	>20	3	<0,4*	3	<10	[31]	(<0,7)	·	·	10,22,34,46:6ps)
AAF 202 S	SH	G	P	166	A	(32)	30	225	>20	3	<0,4*	3	<10	[31]	(<0,8)	·	·	10,22,34,46:6ps)
AAF 239	SH,Tf,Va	G	P	72	B	15	10	60	>10	2	0,4*	5	(<8)	<6	(0,23)	700	·	35)
AAF 239 S	SH,Tf,Va	G	P	72	B	15	10	60	>10	2	0,4*	5	(<8)	<5	(0,2)	780	·	35)
AAF 240	AC,SH	G	P	72	B	15	10	60	>10	2	0,37*	2	(<8)	6,5	(0,26)	500	·	35)
AAF 251	Tf	G	P	66	A	15	10	90	>10	2	0,35*	2	<5	<6	(0,38)	750	·	10,53)
AAF 252	Tf	G	P	66	A	15	10	90	>10	2	0,35*	2	<5	<6,5	(0,38)	650	·	10,54)
AAF 253	Tf	G	P	66	A	15	10	90	>10	2	0,35*	2	<5	4	(0,38)	550	·	10,53)
AAF 256	Tf	G	P	43	A	18	10	90	>10	1	0,32*	1	<8	<7,5	(<0,7)	>170	·	10,35,46:<12ps)
AAF 257	Tf	G	P	18	C	18	10	28	>10	1	0,32*	1	<10	<7,5	(0,6)	>170	·	10,35,46:<12ps)
AAF 260	Ei	G	P	99	A	9	10	75	(25...150)	1	0,2*	3	<10	·	<14	4,5	·	35)
AAF 260 bl	Ei	G	P	99	A	9	10	75	(45...90)	1	0,2*	3	<10	·	<14	4,5	·	20,35)
AAF 260 gn	Ei	G	P	99	A	9	10	75	(25...45)	1	0,2*	3	<10	·	<14	4,5	·	20,35)
AAF 260 rt	Ei	G	P	99	A	9	10	75	(90...150)	1	0,2*	3	<10	·	<14	4,5	·	20,35)
AAF 261	Ei	G	P	99	A	9	10	75	(45...250)	1	0,2*	3	<10	·	<14	10	·	35)
AAF 261 bl	Ei	G	P	99	A	9	10	75	(45...90)	1	0,2*	3	<10	·	<14	10	·	20,35)
AAF 261 rt	Ei	G	P	99	A	9	10	75	(90...250)	1	0,2*	3	<10	·	<14	10	·	20,35)
AAF 264	Tf	G	P	56	C	18	10	90	>10	1	0,32*	1	<8	<7,5	(0,5)	>170	·	10,35,46:<12ps)
AAF 265	Ei	G	P	99	A	10	100	125	20...80	10	<0,25	50	<3,5	·	<18	6	·	10)
AAF 266	Ei	G	P	99	A	10	100	125	50...150	10	<0,25	50	<3,5	·	<18	8	·	
AAF 267	PH,Va	G	P	97	A	15	10	50°	>10	10	0,35*	2	<15	<6	0,4	780	·	35)
AAF 271	Ei	G	P	99	A	15	10	55	(>20)	1	0,2*	1	<10	·	<3,5	30	·	35)
AAF 271 bl	Ei	G	P	99	A	15	10	55	(45...90)	1	0,2*	1	<10	·	<3,5	30	·	20,35)
AAF 271 gn	Ei	G	P	99	A	15	10	55	(20...45)	1	0,2*	1	<10	·	<3,5	30	·	20,35)
AAF 271 rt	Ei	G	P	99	A	15	10	55	(>90)	1	0,2*	1	<10	·	<3,5	30	·	20,35)
AAF 272	Ei	G	P	99	A	15	10	55	(40...80)	1	0,2*	1	<10	[25]	<3,5	35	·	35)
AAF 275	Ei	G	P	99	A	15	10	55	(20...150)	1	0,2*	1	<10	[21]	<3,5	35	·	35)
AAF 275 bl	Ei	G	P	99	A	15	10	55	(45...90)	1	0,2*	1	<10	[21]	<3,5	35	·	20,35)
AAF 275 gn	Ei	G	P	99	A	15	10	55	(20...45)	1	0,2*	1	<10	[21]	<3,5	35	·	20,35)
AAF 275 rt	Ei	G	P	99	A	15	10	55	(90...150)	1	0,2*	1	<10	[21]	<3,5	35	·	20,35)
AAF 279	SH,Tf,Va	G	P	97	A	15	10	60	>10	2	0,35*	2	(<15)	<5	0,42	780	·	53)
AAF 279 S	SH	G	P	97	A	15	10	60	>10	2	0,35*	2	(<15)	<5	0,42	820	·	53)
AAF 280	SH,Tf,Va	G	P	97	A	15	10	60	>10	2	0,37*	2	(<15)	7	0,42	550	·	35)
AAF 280	Ei	G	P	99	A	25	10	60	25...250	1	<1,2	10	<20	·	<3	40	·	10,35)
AAF 280 III	Ei	G	P	99	A	25	10	60	20...50	1	<1,2	10	<20	·	<3	40	·	10,20,35)
AAF 280 IV	Ei	G	P	99	A	25	10	60	30...60	1	<1,2	10	<20	·	<3	40	·	10,20,35)
AAF 280 V	Ei	G	P	99	A	25	10	60	50...90	1	<1,2	10	<20	·	<3	40	·	10,20,35)
AAF 280 VI	Ei	G	P	99	A	25	10	60	75...120	1	<1,2	10	<20	·	<3	40	·	10,20,35)
AAF 280 VII	Ei	G	P	99	A	25	10	60	100...150	1	<1,2	10	<10	·	<3	40	·	10,20,35)
AAF 280 VIII	Ei	G	P	99	A	25	10	60	>150	1	<1,2	10	<10	·	<3	40	·	10,20,35)
AAF 282	Ei	G	P	99	A	25	10	60	40...150	1	<1,2	10	<20	·	<3	80	·	10,35,46:<150ps)
AAF 282 V	Ei	G	P	99	A	25	10	60	50...90	1	<1,2	10	<20	·	<3	80	·	10,20,35)
AAF 282 VI	Ei	G	P	99	A	25	10	60	75...120	1	<1,2	10	<20	·	<3	80	·	10 20,35)
AAF 282 VII	Ei	G	P	99	A	25	10	60	100...150	1	<1,2	10	<20	·	<3	80	·	10,20,35)
AAF 284	Ei	G	P	99	A	25	10	60	25...150	1	<1,2	10	<20	·	<2,5+	80	·	10,35,46:<80ps)
AAF 284 IV	Ei	G	P	99	A	25	10	60	30...60	1	<1,2	10	<20	·	<2,5+	80	·	10,20,35)
AAF 284 V	Ei	G	P	99	A	25	10	60	50...90	1	<1,2	10	<20	·	<2,5+	80	·	10,20,35)
AAF 284 VI	Ei	G	P	99	A	25	10	60	75...120	1	<1,2	10	<20	·	<2,5+	80	·	10,20,35)

1 K	2 Typ	3 Hersteller	4 Ma	5 Pl	6 Fo	7 Af	8 U_{max} [V]	9 U_{max} [mA]	10 P_{tot} [mW]	11 B	I_F [mA]	12 U_S [V]	I_F [mA]	13 I_{Sp} [uA]	14 F [dB]	15 C [pF]	16 f_g [MHz]	17 t [ns]	18 Bemerkung
t	AF 284 VII	Ei	G	P	99	A	25	10	60	100...150	1	<1,2	10	<20	·	<2,5+	80	·	10,20,35)
T	AF 306	SH,Va	G	P	35	A	18	15	60	>10	1	0,34*	1	<10	<7,5	(0,85)	280	·	35)
T	AF 367	Va	G	P	97	A	15	10	60	>10	2	0,35*	2	<15	<6	(0,4)	800	·	53)
T	AF 369	Va	G	P	97	A	15	10	60	>10	2	0,37*	2	<15	6,5	(0,4)	550		35)
T	AF 379	SH,Va	G	P	97	A	13	20	100	>25	8	0,37*	8	<15	<6	0,6	>950	·	53)
t	AFY 10	SH	G	P	7	A	15	70	560+	(>25)	10	·	·	<18	5,8	<2,8	>200	·	10,35,46:<40ps)
t	AFY 11	SH	G	P	7	A	15	70	560+	(>25)	10	·	·	<18	4,8	<2,8	>200	·	10,35,46:<40ps)
T	AFY 12	AC,SH,Tf	G	P	72	B	18	10	112+	25...120	1	<0,4*	1	<10	<7	(0,45)	230	·	35,46:5ps)
t	AFY 14	Tf	G	P	98	A	20	250	150+	>25	4	<0,35	200	<20	·	<5	60*	·	10,35)
t	AFY 15	Tf	G	P	99	A	15	50	100	>25	4	<0,2*	0,5	<5	·	<10	20*	·	10,35)
T	AFY 16	AC,SH,Tf	G	P	72	B	25	10	112+	>10	1,5	<0,45*	5	<3	<8	(0,25)	550	·	35,46:3ps)
t	AFY 17	SH	G	P	72	B	15	7	33	(40...150)	1,5	0,37*	1,5	<8	<9	0,5	(>250)	·	10,35,46:<5ps)
T	AFY 18	SH	G	P	7	A	15	100	560+	100	10	<0,8*	100	<10	4	1,8	600	·	38,43:0,6V,46:10ps)
T	AFY 18 C	SH	G	P	7	A	15	100	560+	(40...120)	10	<0,8*	100	<10	4	1,8	600	·	20,38)
T	AFY 18 D	SH	G	P	7	A	15	100	560+	(100...300)	10	<0,8*	100	<10	4	1,8	600	·	20,38)
T	AFY 18 E	SH	G	P	7	A	15	100	560+	(200...600)	10	<0,8*	100	<10	4	1,8	600	·	20,38)
t	AFY 18 IV	SH	G	P	3	A	15	100	450+	(30...60)	10	<0,8*	100	<10	<7	<3	>300	·	10,20,38)
t	AFY 18 V	SH	G	P	3	A	15	100	450+	(50...100)	10	<0,8*	100	<10	<7	<3	>300	·	10,20,38)
t	AFY 18 VI	SH	G	P	3	A	15	100	450+	(75...150)	10	<0,8*	100	<10	<7	<3	>300	·	10,20,38)
t	AFY 18 VII	SH	G	P	3	A	15	100	450+	(>125)	10	<0,8*	100	<10	<7	<3	>300	·	10,20,38)
t	AFY 19	Mu,PH,Va	G	P	7	A	(32)	300	800°	>40	80	<1,0	300	<100	[>10]	<30	>225	·	10,37,42:>0,5W)
t	AFY 20	SH	G	P	1	A	10	100	150+	(30...100)	5	<0,3*	2	<10	·	<20	>2,5	·	10)
t	AFY 21	SH	G	P	1	A	10	100	150+	(60...100)	5	<0,25*	2	<10	·	<20	>5	·	10)
t	AFY 22	SH	G	P	1	A	10	100	150+	(90...150)	5	<0,24*	2	<10	·	<20	>5	·	10)
t	AFY 23	SH	G	P	1	A	10	100	150+	(60...100)	5	<0,25*	2	<10	·	<20	>10	·	10)
t	AFY 24	SH	G	P	1	A	10	100	150+	(90...150)	5	<0,24*	2	<10	·	<20	>10	·	10)
t	AFY 25	Tf	G	P	7	E	10	10	40	>3	3,5	0,48*	3,5	3,5	<4,5	1	1,8G	·	10,53)
t	AFY 26	Tf	G	P	7	E	10	10	40	>3	3,5	0,48*	3,5	3,5	<5	1	1,6G		10,32,54)
T	AFY 30	SH	G	P	7	A	10	100	500+	(60...100)	10	<0,7	100	<10	<6	<2,6	>400	·	36,46:<17ps)
T	AFY 31	SH	G	P	7	A	10	100	500+	(90...150)	10	<0,7	100	<10	<6	<2,6	>400	·	36,46:<17ps)
T	AFY 32	SH	G	P	7	A	10	100	500+	(130...220)	10	<0,7	100	<10	<6	<2,6	>400	·	36,46:<17ps)
T	AFY 33	SH	G	P	7	A	(20)	70	560+	(30...220)	10	·	·	<8	·	<2,8	>200	·	35,46:<25ps)
t	AFY 34	SH	G	P	167	A	(40)	20	560+	>10	2	·	·	·	7,5	·	·	·	10,38,43:1V)
T	AFY 35	SH	G	P	7	A	10	50	500+	(90...150)	2	<0,4*	10	<10	<5	<2,6	>300	·	36,46:<17ps)
T	AFY 36	SH	G	P	7	A	10	50	500+	(130...220)	2	<0,4*	10	<10	<5	<2,6	>300	·	36,46:<17ps)
t	AFY 37	SH	G	P	72	B	(32)	20	112+	>10	2	·	·	<10	7	(0,27)	600	·	10,38,43:0,35V, 46:3,5ps)
T	AFY 38	SH	G	P	72	B	18	10	110+	(70...150)	1	0,34*	2	<10	<4	(0,4)	>190	·	36,46:5ps)
t	AFY 39	SH	G	P	166	A	(32)	30	225+	>20	3	<0,4*	3	<10	[>16]	(<0,95)	500	·	11,38,43:>0,6V)
t	AFY 40	Va	G	P	166	B	20	20	140+	>10	(1,5)	<0,43*	(1,5)	<8	7	(0,25)	550	·	10,38,46:<6ps)
t	AFY 40 R	Va	G	P	166	B	15	10	140+	>10	(1,5)	<0,43*	(1,5)	<8	7	(0,25)	550	·	10,21,38,46:3ps)
t	AFY 41	Va	G	P	72	B	25	10	60+	90	5	·	·	<0,4	·	1,5	650	·	10,38)
T	AFY 42	SH	G	P	72	B	25	10	112+	>10	2	0,4*	5	(<3)	<6	(0,23)	700	·	38)
t	AFY 42 R	In	G	P	72	B	25	10	160*	>10	2	0,4*	5	(<3)	<3,5	(0,25)	650	·	10,38)
T	AFY 60	Ei	G	P	6	B	9	10	75	(25...150)	1	0,2*	3	<10	·	<14	4,5	·	35)
T	AFY 60 bl	Ei	G	P	6	B	9	10	75	(45...90)	1	0,2*	3	<10	·	<14	4,5	·	20,35)
T	AFY 60 gn	Ei	G	P	6	B	9	10	75	(25...45)	1	0,2*	3	<10	·	<14	4,5	·	20,35)
T	AFY 60 rt	Ei	G	P	6	B	9	10	75	(90...150)	1	0,2*	3	<10	·	<14	4,5	·	20,35)
T	AFY 61	Ei	G	P	6	B	9	10	75	(45...250)	1	0,2*	3	<10	·	<14	10	·	35)
T	AFY 61 bl	Ei	G	P	6	B	9	10	75	(45...90)	1	0,2*	3	<10	·	<14	10	·	20,35)
T	AFY 61 rt	Ei	G	P	6	B	9	10	75	(90...250)	1	0,2*	3	<10	·	<14	10	·	20,35)
T	AFY 66	Ei	G	P	6	B	10	100	125	50...150	10	<0,25	50	<3,5	·	<18	8	·	35)
T	AFY 71	Ei	G	P	6	B	10	10	55	(>20)	1	0,2*	1	<10	·	<3,5	30	·	35)
T	AFY 71 bl	Ei	G	P	6	B	10	10	55	(45...90)	1	0,2*	1	<10	·	<3,5	30	·	20,35)
T	AFY 71 gn	Ei	G	P	6	B	10	10	55	(20...45)	1	0,2*	1	<10	·	<3,5	30	·	20,35)
T	AFY 71 rt	Ei	G	P	6	B	10	10	55	(>90)	1	0,2*	1	<10	·	<3,5	30	·	20,35)
T	AFY 75	Ei	G	P	6	B	15	10	55	(20...150)	1	0,2*	1	<10	[21]	<3,5	35	·	35)
T	AFY 75 bl	Ei	G	P	6	B	15	10	55	(45...90)	1	0,2*	1	<10	[21]	<3,5	35	·	20,35)
T	AFY 75 gn	Ei	G	P	6	B	15	10	55	(20...45)	1	0,2*	1	<10	[21]	<3,5	35	·	20,35)
T	AFY 75 rt	Ei	G	P	6	B	15	10	55	(90...150)	1	0,2*	1	<10	[21]	<3,5	35	·	20,35)
t	AFZ 10	Tf	G	P	100	A	30	250	150+	>25	10	<0,4*	10	<35	·	<4	>35*	·	10,35)
t	AFZ 11	Mu	G	P	72	A	10	10	83	(>10)	(1)	<0,38*	(1)	<50	<6	(<1,5)	140	·	10,35)
t	AFZ 12	Mu,PH	G	P	72	A	10	10	83	(>20)	(1)	<0,38*	(1)	<50	<7,5	(<1,5)	180	·	10,35)

2 Typ	3 Hersteller	4 Ma	5 Pl	6 Fo	7 Af	8 U_{max} [V]	9 U_{max} [mA]	10 P_{tot} [mW]	11 B	I_F [mA]	12 U_S [V]	I_F [mA]	13 I_{Sp} [uA]	14 F [dB]	15 C [pF]	16 f_g [MHz]	17 t [ns]	18 Bemerkung
AL 100	AC	G	P	2	A	60	13A	30W +	40...250	1A	<0,5	5A	<1m	·	·	4	·	1)
AL 100-4	AC	G	P	2	A	60	13A	30W +	40...70	1A	<0,5	5A	<1m	·	·	4	·	1,20)
AL 100-5	AC	G	P	2	A	60	13A	30W +	60...140	1A	<0,5	5A	<1m	·	·	4	·	1,20)
AL 100-6	AC	G	P	2	A	60	13A	30W +	120...250	1A	<0,5	5A	<1m	·	·	4	·	1,20)
AL 101	AC	G	P	2	A	60	13A	30W +	50...135	(1A)	·	·	<500	·	·	5	·	4,10)
AL 102	AC	G	P	2	A	60	10A	30W +	40...250	1A	<0,5	5A	<1m	·	·	4	·	4,17: <1,4)
AL 102-4	AC	G	P	2	A	60	10A	30W +	40...70	1A	<0,5	5A	<1m	·	·	4	·	4,20)
AL 102-5	AC	G	P	2	A	60	10A	30W +	60...140	1A	<0,5	5A	<1m	·	·	4	·	4,20)
AL 102-6	AC	G	P	2	A	60	10A	30W +	120...250	1A	<0,5	5A	<1m	·	·	4	·	4,20)
AL 103	AC	G	P	2	A	40V	10A	30W +	40...250	1A	<0,5	5A	<1m	·	·	3	·	4,17: <1,4)
AL 103-4	AC	G	P	2	A	40V	10A	30W +	40...70	1A	<0,5	5A	<1m	·	·	3	·	4,20)
AL 103-5	AC	G	P	2	A	40V	10A	30W +	60...140	1A	<0,5	5A	<1m	·	·	3	·	4,20)
AL 103-6	AC	G	P	2	A	40V	10A	30W +	120...250	1A	<0,5	5A	<1m	·	·	3	·	4,20)
AL 112	AC	G	P	31	A	60	10A	10W°	20...220	500	<0,25	1,5A	<10m	·	·	3	·	4)
AL 113	AC	G	P	31	A	40	10A	10W°	40...220	500	<0,25	1,5A	<10m	·	·	3	·	4)
ALZ 10	Tf	G	P	149	A	15	500	500 +	>40	4	<0,85*	200	<30	·	<15	>20	·	4,10)
ASY 10	SH	G	P	1	A	30	300	150	30...50	100	<0,35	100	<18	·	<50	>0,5*	<14µ	10)
ASY 11	SH	G	P	1	A	30	300	150	40...70	100	<0,35	100	<18	·	<50	>0,5*	<14µ	·
ASY 12	In	G	P	158	A	18	600	135	20...60	600	<0,5	600	<10	·	25	(1,5)	3,5µ	4,10)
ASY 12-1	In	G	P	158	A	18	600	135	20...40	600	<0,5	600	<10	·	25	(1,5)	3,5µ	4,10,20)
ASY 12-2	In	G	P	158	A	18	600	135	30...60	600	<0,5	600	<10	·	25	(1,5)	3,5µ	4,10,20)
ASY 13	In	G	P	158	A	30	600	135	20...60	600	<0,5	600	<10	·	25	(1,5)	3,5µ	4,10)
ASY 13-1	In	G	P	158	A	30	600	135	20...40	600	<0,5	600	<10	·	25	(1,5)	3,5µ	4,10,20)
ASY 13-2	In	G	P	158	A	30	600	135	30...60	600	<0,5	600	<10	·	25	(1,5)	3,5µ	4,10,20)
ASY 14	In	G	P	158	A	40	250	75	20...100	250	<0,35	250	<10	·	25	(1,5)	2,8µ	10)
ASY 14-1	In	G	P	158	A	40	250	75	20...40	250	<0,35	250	<10	·	25	(1,5)	2,8µ	10,20)
ASY 14-2	In	G	P	158	A	40	250	75	30...60	250	<0,35	250	<10	·	25	(1,5)	2,8µ	10,20)
ASY 14-3	In	G	P	158	A	40	250	75	50...100	250	<0,35	250	<10	·	25	(1,5)	2,8µ	10,20)
ASY 23	Va	G	P	3	A	32	600	850	>35	(300)	<0,7*	(300)	<22	·	<50*	(>0,7)	·	4,10)
ASY 24	Tf	G	P	99	A	12	250	100	>20	200	<0,25	200	<15	·	<5	>12	<3µ°	10)
ASY 24 B	Tf	G	P	99	A	10	250	100	>20	200	<0,25	200	<15	·	<5	>12	<3µ°	10,21)
ASY 25	SH	G	P	1	A	30	300	150	60...100	100	<0,35	100	<18	·	<50	>0,5*	<14µ	·
ASY 26	PH,SH,Va	G	P	3	C	15	300	150	30...80	20	<0,2	10	<7	·	<16	>4	<490 +	kpl.ASY 28
ASY 26-RT	PH,RT	G	P	7	D	15	300	150	30...80	20	<0,2	10	<7	·	<16	>4	<350 +	22)
ASY 27	PH,SH,Va	G	P	3	C	15	300	150	50...150	20	<0,2	10	<7	·	<16	>6	<490 +	kpl.ASY 29
ASY 27-RT	PH,RT	G	P	7	D	15	300	150	50...150	20	<0,2	10	<7	·	<16	>6	<350 +	22)
ASY 28	Mu,PH,Va	G	N	3	C	15	300	150	30...80	20	<0,2	10	<7	·	<16	>4	<400 +	kpl.ASY 26
ASY 28-RT	PH,RT	G	N	7	D	15	300	150	30...80	20	<0,2	10	<7	·	<16	>4	<400 +	22)
ASY 29	Mu,PH,Va	G	N	3	C	15	300	150	50...150	20	<0,2	10	<7	·	<16	>10	<300 +	kpl.ASY 27
ASY 29-RT	PH,RT	G	N	7	D	15	300	150	50...150	20	<0,2	10	<7	·	<16	>10	<300 +	22)
ASY 30	Tf	G	P	98	A	12	250	120	>20	200	<0,25	200	<15	·	<5	>12	<3µ°	10)
ASY 31	PH,Va	G	P	73	A	15	200	125	30...80	20	<0,25	50	<3	·	<16	>4	<400 +	10)
ASY 32	PH,Va	G	P	73	A	15	200	125	50...150	20	<0,25	50	<3	·	<16	>6	<300 +	10)
ASY 33	SH	G	P	1	A	30	300	150	90...150	100	<0,35	100	<18	·	<50	>0,5*	<14µ	·
ASY 37	SH	G	P	1	A	45	300	150	60...100	100	<0,35	100	<18	·	<50	>0,5*	<14µ	·
ASY 48	SH	G	P	1	A	45	300	220	30...150	100	<0,25	300	<18	·	<40	1,2	<1µ	·
ASY 48 IV	SH	G	P	1	A	45	300	220	30...60	100	<0,25	300	<18	·	<40	1,2	<1µ	20)
ASY 48 V	SH	G	P	1	A	45	300	220	50...100	100	<0,25	300	<18	·	<40	1,2	<1µ	20)
ASY 48 VI	SH	G	P	1	A	45	300	220	75...150	100	<0,25	300	<18	·	<40	1,2	<1µ	20)
ASY 49	In	G	P	156	A	(100)	250	150	30...125	(10)	<1,0	250	<100	<13	<20	>0,5*	·	10)
ASY 50	In	G	P	156	A	(20)	500	200	15...80	5	<0,32*	20	<12	<7	18	>0,5*	·	10),kpl.ASY 53
ASY 51	In	G	P	156	A	(60)	250	150	>30	(10)	<1,0	250	<100	<13	<20	>0,5*	·	10)
ASY 52	In	G	P	156	A	(60)	250	150	30...125	(10)	<1,0	250	<100	<13	<20	>0,5*	·	10)
ASY 53	In	G	N	156	A	10	250	100	15...80	5	0,35	20	<10	·	17	>0,5*	·	10),kpl.ASY 50
ASY 54	In	G	P	156	A	10	·	200	15...95	100	<0,2	100	<10	<4	<25	6*	<3,6µ*	4,10),kpl.ASY 61
ASY 54 N	Ne	G	P	3	B	20	500	150	60	(50)	<0,2	100	<10	<4	<20	>3*	·	4,22)
ASY 55	In	G	P	156	A	5	·	200	25...125	100	<0,15	100	<10	<4	<23	11*	<1,6µ*	4,10)
ASY 55 N	Ne	G	P	3	B	5	300	150	60	(10)	<0,15	100	<10	<4	<20	>8*	·	4,22)
ASY 56	In	G	P	156	A	10	·	200	20...85	100	<0,25	100	<10	·	<20	>2	·	10)
ASY 56 N	Ne	G	P	3	B	10	200	150	40	(10)	<0,25	100	<10	·	<20	>2	·	22)
ASY 57	In	G	P	156	A	10	·	200	25...110	100	<0,25	100	<10	·	<20	>3,7	·	10)
ASY 57 N	Ne	G	P	3	B	10	200	150	50	(10)	<0,25	100	<10	·	<20	>3,7	·	22)
ASY 58	In	G	P	156	A	10	·	200	35...135	100	<0,25	100	<10	·	<20	>7	·	10)
ASY 58 N	Ne	G	P	3	B	10	200	150	70	(10)	<0,25	100	<10	·	<20	>7	·	22)
ASY 59	In	G	P	156	A	10	·	200	50...185	100	<0,25	100	<10	·	<20	>12	·	10)
ASY 59 N	Ne	G	P	3	B	10	200	150	100	(10)	<0,25	100	<10	·	<20	>12	·	22)
ASY 60	In	G	P	156	A	6	·	200	25...125	100	<0,15	100	<5	<4	<23	11*	·	10)
ASY 61	In	G	N	156	A	12	250	100	(20...100)	1	<0,15	100	<10	5	<30	>3*	·	10),kpl.ASY 54
ASY 62	In	G	N	156	A	15	250	100	50...150	20	<0,15	10	<10	5	<30	>3*	·	10)

1 K	2 Typ	3 Hersteller	4 Ma	5 Pl	6 Fo	7 Af	8 U_{max} [V]	9 U_{max} [mA]	10 P_{tot} [mW]	11 B	I_F [mA]	12 U_S [V]	I_F [mA]	13 I_{Sp} [uA]	14 r [dB]	15 C [pF]	16 f_g [MHz]	17 t [ns]	18 Bemerkung
t	ASY 63	In	G	P	156	A	8	·	200	>25	3	·	·	<10	·	·	·	·	10)
T	ASY 63 N	Ne	G	P	3	B	8	·	75	(80)	(15)	·	·	<4	·	<17	·	·	22)
t	ASY 68	SH	G	P	1	A	10	100	75	>33	10	<0,15	10	<10	·	·	·	<250	10)
t	ASY 69	SH	G	P	1	A	10	250	75	>33	10	<0,15	10	<10	·	·	·	<250	10)
T	ASY 70	SH	G	P	1	A	30	300	220	30...150	100	<0,25	300	<18	·	<40	1,5	<1µ	·
T	ASY 70 IV	SH	G	P	1	A	30	300	220	30...60	100	<0,25	300	<18	·	<40	1,5	<1µ	20)
T	ASY 70 V	SH	G	P	1	A	30	300	220	50...100	100	<0,25	300	<18	·	<40	1,5	<1µ	20)
T	ASY 70 VI	SH	G	P	1	A	30	300	220	75...150	100	<0,25	300	<18	·	<40	1,5	<1µ	20)
t	ASY 71	Va	G	P	156	A	35	·	150	>30	10	·	·	<100	·	·	>0,5*	·	10)
t	ASY 72	In	G	N	156	A	6	250	100	60	1	·	·	<10	·	·	10*	·	10)
T	ASY 73	Am,PH,Va	G	N	3	C	15	400	140	>20	(200)	<0,3	200	<3	·	<30	>4	<500+	4)
T	ASY 73-RT	PH,RT	G	N	7	D	15	400	140	>20	(200)	<0,3	200	<3	·	<30	>4	<500+	4,22)
T	ASY 73	Am,PH,Va	G	N	3	C	15	400	140	>35	(200)	<0,3	200	<3	·	<30	>6	<300+	4)
T	ASY 74	Am,PH,Va	G	N	3	C	15	400	140	>35	(200)	<0,3	200	<3	·	<30	>4	<300+	4)
T	ASY 74-RT	PH,RT	G	N	7	D	15	400	140	>35	(200)	<0,3	200	<3	·	<30	>6	<300+	4,22)
T	ASY 75	Am,PH,Va	G	N	3	C	15	400	140	>50	(200)	<0,3	200	<3	·	<30	>10	<200+	4)
T	ASY 75-RT	PH,RT	G	N	7	D	15	400	140	>50	(200)	<0,3	200	<3	·	<30	>10	<200+	4,22)
T	ASY 76	Am,PH,Va	G	P	3	C	20	1A	500	25...130	300	<0,3	300	<40	<15	<60	>0,5	·	4)
T	ASY 76-RT	PH,RT	G	P	7	D	20	1A	500	25...130	300	<0,3	300	<40	<15	<60	>0,5	·	4,22)
T	ASY 77	Am,PH,Va	G	P	3	C	20	1A	500	25...130	300	<0,3	300	<40	<15	<60	>0,5	·	4)
T	ASY 77-RT	PH,RT	G	P	7	D	20	1A	500	25...130	300	<0,3	300	<40	<15	<60	>0,5	·	4,22)
t	ASY 78 T	Tm	G	P	1	A	(40)	400	125*	30...150	400	<0,6	400	<8	·	·	>25	·	10)
T	ASY 80	Am,PH,Va	G	P	3	C	32	1A	500	>50	300	<0,4	300	<40	<15	<60	>0,7	·	4)
T	ASY 80-RT	PH,RT	G	P	7	D	32	1A	500	>50	300	<0,4	300	<40	<15	<60	>0,7	·	4,22)
t	ASY 81	Cs	G	P	3	B	(60)	500	150	30...100	100	<0,25	100	<15	<15	25	2*	·	4,10)
t	ASY 82	AJ	G	P	1	A	16	800	200	40...120	125	<0,2	125	<100	·	<100	1,5	<3,5µ*	10)
t	ASY 83	AJ	G	P	1	A	16	800	200	100...350	125	<0,2	125	<100	·	<100	2,5	<3,5µ*	10)
t	ASY 84	AJ	G	P	1	A	20	800	200	40...120	125	<0,2	125	<100	·	<100	1,5	<3,5µ*	10)
t	ASY 85	AJ	G	P	1	A	20	800	200	100...350	125	<0,2	125	<100	·	<100	2,5	<3,5µ*	10)
t	ASY 86	AJ	G	N	1	A	12	800	200	40...120	125	<0,25	125	<100	·	<100	2	<2,5µ*	4,10)
t	ASY 87	AJ	G	N	1	A	12	800	200	100...350	125	<0,25	125	<100	·	<100	4	<2,5µ*	4,10)
t	ASY 88	AJ	G	N	1	A	16	800	200	40...120	125	<0,25	125	<100	·	<100	2	<2,5µ*	4,10)
t	ASY 89	AJ	G	N	1	A	16	800	200	100...350	125	<0,25	125	<100	·	<100	4	<2,5µ*	4,10)
	ASY 90	AC	G	P	1	A	(40)	250	185	25...130	10	<0,2	10	<20	·	·	5*	·	10)
	ASY 90-1	AC	G	P	1	A	(40)	250	185	25...90	10	<0,2	10	<20	·	·	5*	·	10,20)
t	ASY 90-2	AC	G	P	1	A	(40)	250	185	60...130	10	<0,2	10	<20	·	·	5*	·	10,20)
t	ASY 91	AC	G	P	1	A	(25)	250	185	25...130	10	<0,2	10	<20	·	·	5*	·	10)
t	ASY 91-1	AC	G	P	1	A	(25)	250	185	25...90	10	<0,2	10	<20	·	·	5*	·	10,20)
t	ASY 91-2	AC	G	P	1	A	(25)	250	185	60...130	10	<0,2	10	<20	·	·	5*	·	10,20)
t	ASZ 10	Tf	G	P	100	A	30	250	150+	>20	200	<0,25	200	<30	·	<4	(>12)	500+	4,10)
t	ASZ 11	Va	G	P	73	A	(20)	200	125	>40	(200)	<0,65*	(200)	<3	·	<20	(>3)	·	10)
t	ASZ 12	Va	G	P	73	A	(20)	200	125	>60	(200)	<0,65*	(200)	<3	·	<20	(>5,5)	·	10)
T	ASZ 15	PH,Va	G	P	2	A	60	10A	30W+	15...30	6A	<0,4	10A	<3m	·	190	0,2	<20µ+	4), ≙ OC 28
T	ASZ 16	PH,Va	G	P	2	A	32	10A	30W+	35...80	6A	<0,4	10A	<3m	·	190	0,25	<20µ+	4), ≙ OC 29
T	ASZ 17	PH,Va	G	P	2	A	32	10A	30W+	20...45	6A	<0,4	10A	<3m	·	190	0,22	<20µ+	4), ≙ OC 35
T	ASZ 18	PH,Va	G	P	2	A	32	10A	30W+	20...65	6A	<0,4	10A	<3m	·	190	0,22	<20µ+	4), ≙ OC 36
T	ASZ 20	PH	G	P	159	A	40	25	110	(>45)	1	<0,4*	(10)	<50	·	<2,5	100	·	35)
T	ASZ 21	PH,Va	G	P	6	B	15	50	120	>50	30	<1,1	50	<20	·	<5	>300	<35+	9)
t	ASZ 23	PH	G	P	159	A	24	100	80	·	·	·	·	<8	·	<4	·	1n+	10)
t	ASZ 30	Tf	G	P	160	A	30	250	30	>20	200	<0,25	200	<30	·	<4	(>12)	500+	10)
t	ASZ 1015	Tm	G	P	2	A	60	6A	22,5W+	15...30	6A	<1,0	6A	<3m	·	160	0,25*	·	4,10)
t	ASZ 1016	Tm	G	P	2	A	48	6A	22,5W+	35...80	6A	<1,0	6A	<3m	·	160	0,25*	·	4,10)
t	ASZ 1017	Tm	G	P	2	A	48	6A	22,5W+	20.. 45	6A	<1,0	6A	<3m	·	160	0,25*	·	4,10)
t	ASZ 1018	Tm	G	P	2	A	60	6A	22,5W+	20...65	6A	<1,0	6A	<3m	·	160	0,25*	·	4,10)
t	AU 101	PH	G	P	2	A	120	10A	10W-	30	5A	·	·	<10m	·	·	0,4	·	4,10)
t	AU 102	PH	G	P	2	A	40	10A	10W-	17	5A	·	·	<10m	·	·	0,4	·	4,10)
T	AU 103	PH	G	P	2	A	(155)	10A	10W-	>15	10A	0,5*	(10A)	<10m	·	·	15	<1,7µ°	1,2)
T	AU 104	PH	G	P	2	A	(185)	12A	15W-	>14	12A	·	·	<10m	·	·	15	<1,8µ°	1,2)
t	AU 105	SH	G	P	2	A	60	10A	27,5W*	50...200	5A	<1,0	5A	<3m	·	·	5	1µ	1,10)
T	AU 106	AC	G	P	2	A	(320)	10A	5W+	15...80	6A	0,3	5A	<15m	·	·	2	(<750)	1)
T	AU 107	AC	G	P	2	A	(200)	10A	30W+	35...120	700	<1,0	50	<5m	·	·	2	·	2)
T	AU 108	AC	G	P	2	A	(100)	10A	30W+	35...200	700	0,5*	300	<5m	·	·	·	·	1)
T	AU 108 F	AC	G	P	2	A	(100)	10A	30W+	120 ..250	1A	0,5*	300	<5m	·	·	·	<700+	1,20)
t	AU 109	SH	G	P	2	A	(320)	10A	15W+	>15	6A	<1,5	6A	<15m	·	·	·	<2,8µ*	1,10)
T	AU 110	AC	G	P	2	A	(160)	10A	30W+	20...90	1A	<0,5	5A	<10m	·	·	·	(<2µ)	1)
T	AU 111	AC	G	P	2	A	(320)	10A	5W+	15...80	6A	0,3	5A	<15m	·	·	2	(<1,2µ)	1)
T	AU 112	AC	G	P	2	A	(320)	10A	5W+	15...40	6A	0,3	5A	<15m	·	·	2	(<750)	1)
T	AU 113	AC	G	P	2	A	(250)	10A	5W+	15...80	6A	0,3	5A	<15m	·	·	·	(<1,5µ)	1)
T	AU 206	AC	G	P	2	A	(320)	10A	5W+	15...80	6A	<1,0	6A	<15m	·	·	2	·	1)

2 Typ	3 Hersteller	4 Ma	5 Pl	6 Fo	7 Af	8 U_{max} [V]	9 U_{max} [mA]	10 P_{tot} [mW]	11 B	I_F [mA]	12 U_S [V]	I_F [mA]	13 I_{Sp} [uA]	14 F [dB]	15 C [pF]	16 f_g [MHz]	17 t [ns]	18 Bemerkung
AU 210	AC	G	P	2	A	(140)	10A	5W+	15...80	6A	<0,5	5A	<4m	·	·	2	·	1)
AU 213	AC	G	P	2	A	(250)	10A	5W+	15...80	6A	<0,8	5A	<15m	·	·	2	·	1)
AUY 10	PH,Va	G	P	2	A	(70)	700	6W+	>40	(600)	<0,45*	(600)	<700	·	<45	(>60)	<200+	4,10)
AUY 11	SH	G	P	150	A	45	10A	22,5W+	>30	5A	<0,5	10A	<1m	·	·	0,3*	<25µ	4,10)
AUY 12	SH	G	P	150	A	60	8A	22,5W+	>20	5A	<0,5	8A	<1m	·	·	0,3*	<25µ	4,10)
AUY 14	SH	G	P	50	A	45	10A	36,5W+	30...50	5A	<0,5	10A	<1m	·	·	0,3*	·	4,7)
AUY 15	SH	G	P	50	A	45	10A	36,5W+	40...70	5A	<0,5	10A	<1m	·	·	0,3*	·	4,7)
AUY 16	SH	G	P	50	A	60	8A	36,5W+	20...35	5A	<0,5	8A	<1m	·	·	0,3*	·	4,7)
AUY 17	SH	G	P	50	A	60	8A	36,5W+	30...50	5A	<0,5	8A	<1m	·	·	0,3*	·	4,7)
AUY 18	SH	G	P	136	A	35	8A	11W+	20...100	5A	<0,35	8A	<1m*	·	·	0,3	·	4)
AUY 18 III	SH	G	P	136	A	35	8A	11W+	20...40	5A	<0,35	8A	<1m*	·	·	0,3	·	4,10,20)
AUY 18 IV	SH	G	P	136	A	35	8A	11W+	30...60	5A	<0,35	8A	<1m*	·	·	0,3	·	4,20)
AUY 18 V	SH	G	P	136	A	35	8A	11W+	50...100	5A	<0,35	8A	<1m*	·	·	0,3	·	4,20)
AUY 19	SH	G	P	2	A	45	3A	30W+	20...100	1A	<1,0	3A	<500*	·	200	0,35	<20µ	4)
AUY 19 III	SH	G	P	2	A	45	3A	30W+	20...40	1A	<1,0	3A	<500*	·	200	0,35	<20µ	4,20)
AUY 19 IV	SH	G	P	2	A	45	3A	30W+	30...60	1A	<1,0	3A	<500*	·	200	0,35	<20µ	4,20)
AUY 19 V	SH	G	P	2	A	45	3A	30W+	50...100	1A	<1,0	3A	<500*	·	200	0,35	<20µ	4,20)
AUY 20	SH	G	P	2	A	60	3A	30W+	20...100	1A	<1,0	3A	<500*	·	200	0,35	<20µ	4)
AUY 20 III	SH	G	P	2	A	60	3A	30W+	20...40	1A	<1,0	3A	<500*	·	200	0,35	<20µ	4,20)
AUY 20 IV	SH	G	P	2	A	60	3A	30W+	30...60	1A	<1,0	3A	<500*	·	200	0,35	<20µ	4,20)
AUY 20 V	SH	G	P	2	A	60	3A	30W+	50...100	1A	<1,0	3A	<500*	·	200	0,35	<20µ	4,20)
AUY 21	SH	G	P	50	A	32	10A	36W+	12,5...60	5A	<0,4	10A	<1m*	·	·	0,3	<25µ	4,7)
AUY 21 II	SH	G	P	50	A	32	10A	36W+	12,5...25	5A	<0,4	10A	<1m*	·	·	0,3	<25µ	4,7,20)
AUY 21 III	SH	G	P	50	A	32	10A	36W+	20...40	5A	<0,4	10A	<1m*	·	·	0,3	<25µ	4,7,20)
AUY 21 IV	SH	G	P	50	A	32	10A	36W+	30...60	5A	<0,4	10A	<1m*	·	·	0,3	<25µ	4,7,20)
AUY 21 A	AC	G	P	2	A	32	10A	36W+	12,5...60	5A	<0,4	10A	<1m*	·	·	0,3	<25µ	4,7,22)
AUY 21 A-2	AC	G	P	2	A	32	10A	36W+	12,5...25	5A	<0,4	10A	<1m*	·	·	0,3	<25µ	4,7,20,22)
AUY 21 A-3	AC	G	P	2	A	32	10A	36W+	20...40	5A	<0,4	10A	<1m*	·	·	0,3	<25µ	4,7,20,22)
AUY 21 A-4	AC	G	P	2	A	32	10A	36W+	30...60	5A	<0,4	10A	<1m*	·	·	0,3	<25µ	4,7,20,22)
AUY 22	SH	G	P	50	A	45	8A	36W+	12,5...60	5A	<0,35	8A	<1m*	·	·	0,3	<25µ	4,7)
AUY 22 II	SH	G	P	50	A	45	8A	36W+	12,5...25	5A	<0,35	8A	<1m*	·	·	0,3	<25µ	4,7,20)
AUY 22 III	SH	G	P	50	A	45	8A	36W+	20...40	5A	<0,35	8A	<1m*	·	·	0,3	<25µ	4,7,20)
AUY 22 IV	SH	G	P	50	A	45	8A	36W+	30...60	5A	<0,35	8A	<1m*	·	·	0,3	<25µ	4,7,20)
AUY 22 A	AC	G	P	2	A	45	8A	36W+	12,5...60	5A	<0,35	8A	<1m*	·	·	0,3	<25µ	4,7,22)
AUY 22 A-2	AC	G	P	2	A	45	8A	36W+	12,5...25	5A	<0,35	8A	<1m*	·	·	0,3	<25µ	4,7,20,22)
AUY 22 A-3	AC	G	P	2	A	45	8A	36W+	20...40	5A	<0,35	8A	<1m*	·	·	0,3	<25µ	4,7,20,22)
AUY 22 A-4	AC	G	P	2	A	45	8A	36W+	30...60	5A	<0,35	8A	<1m*	·	·	0,3	<25µ	4,7,20,22)
AUY 24	SH	G	P	360	A	45	3A	30W+	30...50	1A	<1,0	3A	<1m	·	200	0,35	·	4,7)
AUY 26	SH	G	P	360	A	60	3A	30W+	20...35	1A	<1,0	3A	<1m	·	200	0,35	·	4,7)
AUY 27	SH	G	P	360	A	60	3A	30W+	30...50	1A	<1,0	3A	<1m	·	200	0,35	·	4,7)
AUY 28	Tf	G	P	2	A	45	10A	30W+	>20	5A	<0,5	6A	<1,5m	·	300	0,25	<20µ+	4,7,10)
AUY 29	SH	G	P	50	A	20	15A	36W+	20...100	5A	<0,5	15A	<1m*	·	·	0,3	<25µ	4,7)
AUY 29 III	SH	G	P	50	A	20	15A	36W+	20...40	5A	<0,5	15A	<1m*	·	·	0,3	<25µ	4,7,20)
AUY 29 IV	SH	G	P	50	A	20	15A	36W+	30...60	5A	<0,5	15A	<1m*	·	·	0,3	<25µ	4,7,20)
AUY 29 V	SH	G	P	50	A	20	15A	36W+	50...100	5A	<0,5	15A	<1m*	·	·	0,3	<25µ	4,7,20)
AUY 30	Cs	G	P	2	A	60	6A	45W*	20...70	5A	<0,5	6A	<2m	·	130	0,5	·	4,7,10)
AUY 30 Y	Cs	G	P	2	A	60	6A	45W*	30...70	5A	<0,5	6A	<2m	·	130	0,5	·	4,7,10,20)
AUY 30 Z	Cs	G	P	2	A	60	6A	45W*	20...40	5A	<0,5	6A	<2m	·	130	0,5	·	4,7,10,20)
AUY 31	Cs	G	P	2	A	35	6A	45W*	20...70	5A	<0,5	6A	<2m	·	130	0,5	·	4,7,10)
AUY 31 Y	Cs	G	P	2	A	35	6A	45W*	30...70	5A	<0,5	6A	<2m	·	130	0,5	·	4,7,10,20)
AUY 31 Z	Cs	G	P	2	A	35	6A	45W*	20...40	5A	<0,5	6A	<2m	·	130	0,5	·	4,7,10,20)
AUY 32	Cs	G	P	2	A	60	3A	45W*	20...100	2A	<0,5	3A	<2m	·	130	0,5	·	4,7,10)
AUY 32 X	Cs	G	P	2	A	60	3A	45W*	50...100	2A	<0,5	3A	<2m	·	130	0,5	·	4,7,10,20)
AUY 32 Y	Cs	G	P	2	A	60	3A	45W*	30...70	2A	<0,5	3A	<2m	·	130	0,5	·	4,7,10,20)
AUY 32 Z	Cs	G	P	2	A	60	3A	45W*	20...40	2A	<0,5	3A	<2m	·	130	0,5	·	4,7,10,20)
AUY 33	Cs	G	P	2	A	35	3A	45W*	20...100	2A	<0,5	3A	<2m	·	130	0,5	·	4,7,10)
AUY 33 X	Cs	G	P	2	A	35	3A	45W*	50...100	2A	<0,5	3A	<2m	·	130	0,5	·	4,7,10,20)
AUY 33 Y	Cs	G	P	2	A	35	3A	45W*	30...70	2A	<0,5	3A	<2m	·	130	0,5	·	4,7,10,20)
AUY 33 Z	Cs	G	P	2	A	35	3A	45W*	20...40	2A	<0,5	3A	<2m	·	130	0,5	·	4,7,10,20)
AUY 34	SH	G	P	2	A	80	3A	30W+	12,5...60	1A	<1,0	3A	<500*	·	200	0,35	<20µ	4,7)
AUY 34 II	SH	G	P	2	A	80	3A	30W+	12,5...25	1A	<1,0	3A	<500*	·	200	0,35	<20µ	4,7,20)
AUY 34 III	SH	G	P	2	A	80	3A	30W+	20...40	1A	<1,0	3A	<500*	·	200	0,35	<20µ	4,7,20)
AUY 34 IV	SH	G	P	2	A	80	3A	30W+	30...60	1A	<1,0	3A	<500*	·	200	0,35	<20µ	4,7,20)
AUY 35	AC	G	P	136	A	25	20A	15W*	35...260	5A	<0,45	10A	<3m	·	·	2,5	·	4,7,10)
AUY 35-4	AC	G	P	136	A	25	20A	15W*	35...85	5A	<0,45	10A	<3m	·	·	2,5	·	4,7,10,20)
AUY 35-5	AC	G	P	136	A	25	20A	15W*	75...150	5A	<0,45	10A	<3m	·	·	2,5	·	4,7,10,20)
AUY 35-6	AC	G	P	136	A	25	20A	15W*	130...260	5A	<0,45	10A	<3m	·	·	2,5	·	4,7,10,20)
AUY 36	AC	G	P	136	A	25	20A	15W*	>100	5A	0,45	10A	<3m	·	·	>3	·	4,7,10)
AUY 37	AC	G	P	2	A	60	10A	30W+	30...110	5A	<0,2	5A	<3m	·	·	0,4	·	4,7,10,20)
AUY 37-4	AC	G	P	2	A	60	10A	30W+	30...60	5A	<0,2	5A	<3m	·	·	0,4	·	4,7,10,20)
AUY 37-5	AC	G	P	2	A	60	10A	30W+	50...110	5A	<0,2	5A	<3m	·	·	0,4	·	4,7,10,20)
AUY 38	AC	G	P	2	A	70	13A	30W+	30...190	5A	<0,4	10A	<3m	·	270	4	<3µ	4,7,10)

1 K	2 Typ	3 Hersteller	4 Ma	5 Pl	6 Fo	7 Af	8 U_{max} [V]	9 U_{max} [mA]	10 P_{tot} [mW]	11 B	I_F [mA]	12 U_S [V]	I_F [mA]	13 I_{Sp} [uA]	14 F [dB]	15 C [pF]	16 f_g [MHz]	17 t [ns]	18 Bemerkung
t	AUY 38-4	AC	G	P	2	A	70	13A	30W +	30...55	5A	<0,4	10A	<3m	·	270	4	<3µ	4,7,10,20)
t	AUY 38-5	AC	G	P	2	A	70	13A	30W +	45...110	5A	<0,4	10A	<3m	·	270	4	<3µ	4,7,10,20)
t	AUY 38-6	AC	G	P	2	A	70	13A	30W +	90...190	5A	<0,4	10A	<3m	·	270	4	<3µ	4,7,10,20)
t	AUZ 11	Tf	G	P	149	A	50	1,5A	6W*	>18	1A	<0,8	1A	<3m	·	<60	>3	<14µ +	4,10)
t	AUZ 11 D	Tf	G	P	149	A	50	1,5A	6W*	>18	1A	<0,8	1A	<3m	·	<60	>2	<20µ +	4,10)
t	BC 100	Tf	S	N	3	A	300	150	2,5W +	40	10	·	·	<60n	·	·	10	<1,4µ	3,10)
T	BC 107	SH,Tf,Va	S	N	6	A	45	200	300	(125...500)	2	<0,6	100	<15n	<10	<6	>150	·	kpl.BC 177
T	BC 107 A	SH,Tf,Va	S	N	6	A	45	200	300	(125...260)	2	<0,6	100	<15n	<10	<6	>150	·	20)
T	BC 107 B	SH,Tf,Va	S	N	6	A	45	200	300	(240...500)	2	<0,6	100	<15n	<10	<6	>150	·	20)
T	BC 107 P	Tx	S	N	40	A	45	200	300	(125...500)	2	<0,6	100	<0,1	<10	<4,5	300	·	kpl.BC 177 P
T	BC 107 AP	Tx	S	N	40	A	45	200	300	(125...260)	2	<0,6	100	<0,1	<10	<4,5	300	·	20)
T	BC 107 BP	Tx	S	N	40	A	45	200	300	(240...500)	2	<0,6	100	<0,1	<10	<4,5	300	·	20)
T	BC 108	SH,Tf,Va	S	N	6	A	20	200	300	(125...900)	2	<0,6	100	<15n	<10	<6	>150	·	kpl.BC 178
T	BC 108 A	SH,Tf,Va	S	N	6	A	20	200	300	(125...260)	2	<0,6	100	<15n	<10	<6	>150	·	20)
T	BC 108 B	SH,Tf,Va	S	N	6	A	20	200	300	(240...500)	2	<0,6	100	<15n	<10	<6	>150	·	20)
T	BC 108 C	SH,Tf,Va	S	N	6	A	20	200	300	(450...900)	2	<0,6	100	<15n	<10	<6	>150	·	20)
T	BC 108 P	Tx	S	N	40	A	20	200	300	(125...900)	2	<0,6	100	<0,1	<10	<4,5	300	·	kpl.BC 178 P
T	BC 108 AP	Tx	S	N	40	A	20	200	300	(125...260)	2	<0,6	100	<0,1	<10	<4,5	300	·	20)
T	BC 108 BP	Tx	S	N	40	A	20	200	300	(240...500)	2	<0,6	100	<0,1	<10	<4,5	300	·	20)
T	BC 108 CP	Tx	S	N	40	A	20	200	300	(450...900)	2	<0,6	100	<0,1	<10	<4,5	300	·	20)
T	BC 109	SH,Tf,Va	S	N	6	A	20	200	300	(240...900)	2	<0,6	100	<15n	<4	<6	>150	·	kpl.BC 179
T	BC 109 B	SH,Tf,Va	S	N	6	A	20	200	300	(240...500)	2	<0,6	100	<15n	<4	<6	>150	·	20)
T	BC 109 C	SH,Tf,Va	S	N	6	A	20	200	300	(450...900)	2	<0,6	100	<15n	<4	<6	>150	·	20)
T	BC 109 P	Tx	S	N	40	A	20	200	300	(240...900)	2	<0,6	100	<0,1	<4	<4,5	300	·	kpl.BC 179 P
T	BC 109 BP	Tx	S	N	40	A	20	200	300	(240...500)	2	<0,6	100	<0,1	<4	<4,5	300	·	20)
T	BC 109 CP	Tx	S	N	40	A	20	200	300	(450...900)	2	<0,6	100	<0,1	<4	<4,5	300	·	20)
T	BC 110	SH,Tf	S	N	6		A	80	50	300	>30	2	<0,6	50	<0,1	·	<5	100	·
t	BC 111	RT	S	N	378	A	(25)	50	100	>80	10	·	·	<0,1	·	·	>50	·	10)
t	BC 112	Va	S	N	57	A	20	50	50	90...600	0,2	<0,3	10	<10n	<6	<8	>50	·	6,10)NT:BC 146
	BC 112 rt	Va	S	N	57	A	20	50	50	90...220	0,2	<0,3	10	<10n	<6	<8	>50	·	6,10,20)
	BC 112 ge	Va	S	N	57	A	20	50	50	160...400	0,2	<0,3	10	<10n	<6	<8	>50	·	6,10,20)
	BC 112 gn	Va	S	N	57	A	20	50	50	310...600	0,2	<0,3	10	<10n	<6	<8	>50	·	6,10,20)
	BC 113	AC,Fd	S	N	24	A	30	50	200	200...1000	1	<0,35	1	(<50n)	2,5	<4	>60	·	·
	BC 113 A	AC	S	N	24	A	40	50	200	200...1000	1	<0,35	1	(<50n)	2,5	<4	100	·	10)
T	BC 114	AC,Fd	S	N	24	A	30	50	200	200...1000	1	<0,35	1	(<50n)	<3	<4	>70	·	·
t	BC 114 A	AC	S	N	24	A	40	50	200	200...1000	1	<0,35	1	(<50n)	<3	<4	100	·	10)
T	BC 115	AC,Fd	S	N	23	A	30	200	300	100...400	10	<1,0	100	<0,1	·	<25	80	·	·
t	BC 116	AC	S	P	23	A	40	600	300	40...120	150	<0,4	150	<50n	·	5	>130	·	10),NT:BC 116 A
T	BC 116 A	AC	S	P	23	A	40	500	300	80...240	150	<0,4	150	<50n	·	<10	>130	·	·
t	BC 117	AC	S	N	23	A	120	50	300	>30	30	<2,0	50	<0,1	·	6	>60	·	8,10)
t	BC 118	AC	S	N	23	A	45	·	200	40...160	10	·	·	<0,1	4	<3,5	>200	·	10)
T	BC 119	AC,Fd	S	N	7	A	30	1A	800	40...120	150	<1,5	1A	<0,1	·	<25	>40	·	4),kpl.BC 139
t	BC 120	AC	S	N	7	A	30	1A	800	>20	150	<1,5	1A	<50n	·	<25	>40	·	4,10)
T	BC 121	SH	S	N	14	A	5	75	250	(>75)	0,25	<0,4	50	<10n	<5	<11	250	·	6),kpl.BC 201
T	BC 121 ws	SH	S	N	14	A	5	75	250	(75...150)	0,25	<0,4	50	<10n	<5	<11	250	·	6,20)
T	BC 121 ge	SH	S	N	14	A	5	75	250	(125...260)	0,25	<0,4	50	<10n	<5	<11	250	·	6,20)
T	BC 121 gn	SH	S	N	14	A	5	75	250	(240...500)	0,25	<0,4	50	<10n	<5	<11	250	·	6,20)
t	BC 121 gr	SH	S	N	14	A	5	75	250	(240...500)	0,25	<0,4	50	<10n	<5	<11	250	·	6,10,20)
T	BC 121 bl	SH	S	N	14	A	5	75	250	(450...900)	0,25	<0,4	50	<10n	<5	<11	250	·	6,20)
T	BC 122	SH	S	N	14	A	20	75	250	(<75)	0,25	<0,4	50	<10n	<5	<7	250	·	6),kpl.BC 202
T	BC 122 ws	SH	S	N	14	A	20	75	250	(75...150)	0,25	<0,4	50	<10n	<5	<7	250	·	6,20)
T	BC 122 ge	SH	S	N	14	A	20	75	250	(125...260)	0,25	<0,4	50	<10n	<5	<7	250	·	6,20)
T	BC 122 gn	SH	S	N	14	A	20	75	250	(240...500)	0,25	<0,4	50	<10n	<5	<7	250	·	6,10)
t	BC 122 gr	SH	S	N	14	A	20	75	250	(240...500)	0,25	<0,4	50	<10n	<5	<7	250	·	6,10,20)
T	BC 122 bl	SH	S	N	14	A	20	75	250	(450...900)	0,25	<0,4	50	<10n	<5	<7	250	·	6,20)
T	BC 123	SH	S	N	14	A	30	75	250	(>75)	0,25	<0,4	50	<10n	<5	<7	250	·	6),kpl.BC 203
T	BC 123 ws	SH	S	N	14	A	30	75	250	(75...150)	0,25	<0,4	50	<10n	<5	<7	250	·	6,20)
T	BC 123 ge	SH	S	N	14	A	30	75	250	(125...260)	0,25	<0,4	50	<10n	<5	<7	250	·	6,20)
T	BC 123 gn	SH	S	N	14	A	30	75	250	(240...500)	0,25	<0,4	50	<10n	<5	<7	250	·	6,20)
t	BC 123 gr	SH	S	N	14	A	30	75	250	(240...500)	0,25	<0,4	50	<10n	<5	<7	250	·	6,10,20)
T	BC 125	AC,Fd	S	N	23	A	30	500	300	>30	150	<0,5	150	<0,1	·	<12	>200	·	4),kpl.BC 126
T	BC 125 A	NS	S	N	23	A	40	500	300	>30	50	<0,5	150	<0,1	·	<12	>200	·	4,10,21)
T	BC 125 B	AC,NS	S	N	23	A	30	500	300	40...120	150	<0,25	150	<0,1	·	<8	>200	·	4,20)
T	BC 126	AC,Fd	S	P	23	A	30	500	300	30...120	150	<0,5	150	<0,1	·	5	200	·	4),kpl.BC 125
T	BC 126 A	NS	S	P	23	A	40	500	300	>30	50	<0,5	150	<0,1	·	7	200	·	4,10,21)
t	BC 127	AC	S	N	379	A	20	·	75	>125	1	<0,45	1	<20n	3	<10	30	·	6,10)
t	BC 128	AC	S	N	379	A	20	·	100	>150	1	<0,15	1	<0,1	·	<40	30	·	6,10)
t	BC 129	Tf	S	N	6	B	45	200	135	(125...500)	2	<0,25	10	<15n	<10	4,5	300	·	10)
t	BC 129 A	Tf	S	N	6	B	45	200	135	(125...260)	2	<0,25	10	<15n	<10	4,5	300	·	10,20)
t	BC 129 B	Tf	S	N	6	B	45	200	135	(240...500)	2	<0,25	10	<15n	<10	4,5	300	·	10,20)

1 KK	2 Typ	3 Hersteller	4 Ma	5 Pl	6 Fo	7 Af	8 U_{max} [V]	9 U_{max} [mA]	10 P_{tot} [mW]	11 B	I_F [mA]	12 U_S [V]	I_F [mA]	13 I_{Sp} [uA]	14 F [dB]	15 C [pF]	16 f_g [MHz]	17 t [ns]	18 Bemerkung
t	BC 130	Tf	S	N	6	B	20	200	135	(125...900)	2	<0,25	10	<15n	<10	4,5	300	·	10)
t	BC 130 A	Tf	S	N	6	B	20	200	135	(125...260)	2	<0,25	10	<15n	<10	4,5	300	·	10,20)
t	BC 130 B	Tf	S	N	6	B	20	200	135	(240...500)	2	<0,25	10	<15n	<10	4,5	300	·	10,20)
t	BC 130 C	Tf	S	N	6	B	20	200	135	(450...900)	2	<0,25	10	<15n	<10	4,5	300	·	10,20)
t	BC 131	Tf	S	N	6	B	20	200	135	(240...900)	2	<0,25	10	<15n	<4	4,5	300	·	10)
t	BC 131 B	Tf	S	N	6	B	20	200	135	(240...500)	2	<0,25	10	<15n	<4	4,5	300	·	10,20)
t	BC 131 C	Tf	S	N	6	B	20	200	135	(450...900)	2	<0,25	10	<15n	<4	4,5	300	·	10,20)
TT	BC 132	AC	S	N	24	A	25	20	200	60...300	1	<0,35	1	<0,1	·	<4	>40	·	
t	BC 132 A	AC	S	N	24	A	40	50	200	>60	1	<0,35	1	<50n	·	3	>40	·	10)
t	BC 134	AC	S	N	24	A	45	·	200	150...400	10	·	·	<0,1	4	<3,5	>200	·	10)
t	BC 135	AC	S	N	24	A	45	·	200	>50	10	<1,0	10	<50n	·	<3,5	>200	·	10)
t	BC 135 A	AC	S	N	24	A	45	·	200	120	10	<1,0	10	<50n	·	2	>200	·	10,20)
t	BC 136	AC	S	N	23	A	40	500	300	>25	50	<1,5	500	<50n	·	<25	>60	·	10)
t	BC 137	AC	S	P	23	A	40	600	300	>25	50	<2,0	500	<50n	·	<10	>60	·	10)
t	BC 138	AC	S	N	7	A	30	1A	800	>35	100	<1,5	1A	<50n	·	<25	>40	·	4,10)
TT	BC 139	AC	S	P	7	A	40	500	700	>20	300	<0,8	300	<0,1	·	6	200	·	4),kpl.BC 119
t	BC 139 A	AC	S	P	7	A	30	500	700	120	100	<0,8	300	<0,1	·	6	200	·	4,10,21)
TT	BC 140	Fd,SH,Va	S	N	7	A	40	1A	800	>40	100	<1,0	1A	<0,1	·	<25	>50	<250	4),kpl.BC 160
TT	BC 140-6	Fd,SH,Va	S	N	7	A	40	1A	800	40...100	100	<1,0	1A	<0,1	·	<25	>50	<250	4,20)
TT	BC 140-10	Fd,SH,Va	S	N	7	A	40	1A	800	63...160	100	<1,0	1A	<0,1	·	<25	>50	<250	4,20)
TT	BC 140-16	Fd,SH,Va	S	N	7	A	40	1A	800	100...250	100	<1,0	1A	<0,1	·	<25	>50	<250	4,20)
TT	BC 140-25	Fd	S	N	7	A	40	1A	800	160...400	100	<1,0	1A	<0,1	·	<25	>50	>250	4,20)
t	BC 140 C	SH	S	N	7	A	40	1A	800	40...120	100	<1,0	1A	<0,1	·	<25	>50	<250	4,10,20)
t	BC 140 D	SH	S	N	7	A	40	1A	800	100...300	100	<1,0	1A	<0,1	·	<25	>50	<250	4,10,20)
TT	BC 141	Fd,SH,Va	S	N	7	A	60	1A	800	>40	100	<1,0	1A	<0,1	·	<25	>50	<250	4),kpl.BC 161
TT	BC 141-6	Fd,SH,Va	S	N	7	A	60	1A	800	40...100	100	<1,0	1A	<0,1	·	<25	>50	<250	4,20)
TT	BC 141-10	Fd,SH,Va	S	N	7	A	60	1A	800	63...160	100	<1,0	1A	<0,1	·	<25	>50	<250	4,20)
TT	BC 141-16	Fd,SH,Va	S	N	7	A	60	1A	800	100...250	100	<1,0	1A	<0,1	·	<25	>50	<250	4,20)
TT	BC 141-25	Fd	S	N	7	A	60	1A	800	160...400	100	<1,0	1A	<0,1	·	<25	>50	<250	4,20)
t	BC 141 C	SH	S	N	7	A	60	1A	800	40...120	100	<1,0	1A	<0,1	·	<25	>50	<250	4,10,20)
t	BC 141 D	SH	S	N	7	A	60	1A	800	100...300	100	<1,0	1A	<0,1	·	<25	>50	<250	4,10,20)
T	BC 142	AC,Fd,Tx	S	N	7	A	60	1A	800	>20	200	<0,4	200	<50n	·	12	·	·	4),kpl.BC 143
T	BC 143	AC,Fd,Tx	S	P	7	A	60	1A	800	>20	300	<1,0	1A	<50n	·	13	·	·	4),kpl.BC 142
t	BC 144	AC	S	N	7	A	40	1A	800	>20	300	<1,0	1A	<20n	·	12	·	·	4,10)
t	BC 145	AC	S	N	23	A	120	200	300	>30	5	<2,0	25	<0,1	·	6	·	·	8,10)
T	BC 146	Va	S	N	19	A	20	50	50	80...550	0,2	0,18	2	<0,1	<4	4	150	·	6),kpl.BC 200
T	BC 146 rt	Va	S	N	19	A	20	50	50	80...200	0,2	0,18	2	<0,1	<4	4	150	·	6,20)
T	BC 146 ge	Va	S	N	19	A	20	50	50	140...350	0,2	0,18	2	<0,1	<4	4	150	·	6,20)
T	BC 146 gn	Va	S	N	19	A	20	50	50	280...550	0,2	0,18	2	<0,1	<4	4	150	·	6,20)
T	BC 147	PH,SH,Va	S	N	32	A	45	200	250	(125...500)	2	<0,6	100	(<15n)	<10	<6	>150	·	kpl.BC 157
T	BC 147 A	PH,SH,Va	S	N	32	A	45	200	250	(125...260)	2	<0,6	100	(<15n)	<10	<6	>150	·	20)
T	BC 147 B	PH,SH,Va	S	N	32	A	45	200	250	(240...500)	2	<0,6	100	(<15n)	<10	<6	>150	·	20)
T	BC 148	PH,SH,Va	S	N	32	A	20	200	250	(125...900)	2	<0,6	100	(<15n)	<10	<6	>150	·	kpl.BC 158
T	BC 148 A	PH,SH,Va	S	N	32	A	20	200	250	(125...260)	2	<0,6	100	(<15n)	<10	<6	>150	·	20)
T	BC 148 B	PH,SH,Va	S	N	32	A	20	200	250	(240...500)	2	<0,6	100	<15n	<10	<6	>150	·	20)
T	BC 148 C	PH,SH,Va	S	N	32	A	20	200	250	(450...900)	2	<0,6	100	<15n	<10	<6	>150	·	20)
T	BC 149	PH,SH,Va	S	N	32	A	20	200	250	(240...900)	2	<0,6	100	<15n	<4	<6	>150	·	kpl. BC 159
T	BC 149 B	PH,SH,Va	S	N	32	A	20	200	250	(240...500)	2	<0,6	100	<15n	<4	<6	>150	·	20)
T	BC 149 C	PH,SH,Va	S	N	32	A	20	200	250	(450...900)	2	<0,6	100	<15n	<4	<6	>150	·	20)
t	BC 150	AJ	S	N	54	A	18	(100)	200	200...1000	2	·	·	<0,2	<5	<12	160	·	10)
t	BC 151	AJ	S	N	54	A	25	(100)	200	80...100	2	·	·	<0,2	·	<12	160	·	10)
t	BC 152	AJ	S	N	54	A	35	(500)	360	75...540	2	·	·	<0,5	·	·	180	·	10)
T	BC 153	AC,Fd	S	P	24	A	40	100	200	>50	10	<0,25	10	<50n	1	4	70	·	
T	BC 154	AC,Fd	S	P	24	A	40	100	200	>160	10	<0,25	10	<50n	<2,5	4	70	·	
t	BC 155	Tf	S	N	17	A	5	50	105	(85...900)	0,5	<0,3	10	<0,1	·	·	>50	·	6,10,20)
t	BC 155 A	Tf	S	N	17	A	5	50	105	(85...220)	0,5	<0,3	10	<0,1	·	·	>50	·	6,10,20)
t	BC 155 B	Tf	S	N	17	A	5	50	105	(200...500)	0,5	<0,3	10	<0,1	·	·	>50	·	6,10,20)
t	BC 155 C	Tf	S	N	17	A	5	50	105	(470...900)	0,5	<0,3	10	<0,1	·	·	>50	·	6,10,20)
t	BC 156	Tf	S	N	18	A	5	50	50	(85...900)	0,5	<0,3	10	<0,1	·	·	>50	·	6,10)
t	BC 156 A	Tf	S	N	18	A	5	50	50	(85...220)	0,5	<0,3	10	<0,1	·	·	>50	·	6,10,20)
t	BC 156 B	Tf	S	N	18	A	5	50	50	(200...500)	0,5	<0,3	10	<0,1	·	·	>50	·	6,10,20)
t	BC 156 C	Tf	S	N	18	A	5	50	50	(470...900)	0,5	<0,3	10	<0,1	·	·	>50	·	6,10,20
T	BC 157	PH,SH,Va	S	P	32	A	45	200	300	(50...500)	2	<0,6	100	<0,1	<10	<7	130	·	kpl.BC 147
t	BC 157 V	SH	S	P	32	A	45	200	300	(50...100)	2	<0,6	100	<0,1	<10	<7	130	·	10,20)
T	BC 157 VI	PH,SH,Va	S	P	32	A	45	200	300	(75...150)	2	<0,6	100	<0,1	>10	<7	130	·	20)
T	BC 157 A	PH,SH,Va	S	P	32	A	45	200	300	(125...260)	2	<0,6	100	<0,1	<10	<7	130	·	20)
T	BC 157 B	SH	S	P	32	A	45	200	300	(240...500)	2	<0,6	100	<0,1	<10	<7	130	·	20)
T	BC 158	PH,SH,Va	S	P	32	A	25	200	250	(50...900)	2	<0,6	100	<0,1	<10	<7	130	·	kpl.BC 148
t	BC 158 V	SH	S	P	32	A	25	200	250	(50...100)	2	<0,6	100	<0,1	<10	<7	130	·	10,20)
T	BC 158 VI	PH,SH,Va	S	P	32	A	25	200	250	(75...150)	2	<0,6	100	<0,1	<10	<7	130	·	20)
T	BC 158 A	PH,SH,Va	S	P	32	A	25	200	250	(125...200)	2	<0,6	100	<0,1	<10	<7	130	·	20)
T	BC 158 B	PH,SH,Va	S	P	32	A	25	200	250	(240...500)	2	<0,6	100	<0,1	<10	<7	130	·	20)
T	BC 158 C	SH	S	P	32	A	25	200	250	(450...900)	2	<0,6	100	<0,1	<10	<7	130	·	20)
T	BC 159	PH,SH,Va	S	P	32	A	20	200	250	(125...900)	2	<0,6	100	<0,1	<4	<7	130	·	kpl.BC 149

1 K	2 Typ	3 Hersteller	4 Ma	5 Pt	6 Fo	7 Af	8 U_{max} [V]	9 U_{max} [mA]	10 P_{tot} [mW]	11 B	I_F [mA]	12 U_S [V]	I_F [mA]	13 I_{Sp} [uA]	14 F [dB]	15 C [pF]	16 f_g [MHz]	17 t [ns]	18 Bemerkung
T	BC 159 A	PH,SH,Va	S	P	32	A	20	200	250	(125...260)	2	<0,6	100	<0,1	<4	<7	130	·	20)
T	BC 159 B	PH,SH,Va	S	P	32	A	20	200	250	(240...500)	2	<0,6	100	<0,1	<4	<7	130	·	20)
T	BC 159 C	PH,SH,Va	S	P	32	A	20	200	250	(450...900)	2	<0,6	100	<0,1	<4	<7	130	·	20)
T	BC 160	Fd,SH,Va	S	P	7	A	40	1A	800	>40	100	<1,0	1A	<0,1	·	<30	>50	<500	4),kpl.BC 140
T	BC 160-6	Fd,SH,Va	S	P	7	A	40	1A	800	40...100	100	<1,0	1A	<0,1	·	<30	>50	<500	4,20)
T	BC 160-10	Fd,SH,Va	S	P	7	A	40	1A	800	63...160	100	<1,0	1A	<0,1	·	<30	>50	<500	4,20)
T	BC 160-16	Fd,SH,Va	S	P	7	A	40	1A	800	100...250	100	<1,0	1A	<0,1	·	<30	>50	<500	4,20)
T	BC 160-25	Fd	S	P	7	A	40	1A	800	160...400	100	<1,0	1A	<0,1	·	<30	>50	<500	4,20)
T	BC 161	Fd, SH,Va	S	P	7	A	60	1A	800	>40	100	<1,0	1A	<0,1	·	<30	>50	<500	4),kpl.BC 141
T	BC 161-6	Fd,SH,Va	S	P	7	A	60	1A	800	40...100	100	<1,0	1A	<0,1		<30	>50	<500	4,20)
T	BC 161-10	Fd,SH,Va	S	P	7	A	60	1A	800	63...160	100	<1,0	1A	<0,1		<30	>50	<500	4,20)
T	BC 161-16	Fd,SH,Va	S	P	7	A	60	1A	800	100...250	100	<1,0	1A	<0,1		<30	>50	<500	4,20)
T	BC 161-25	Fd	S	P	7	A	60	1A	800	160...400	100	<1,0	1A	<0,1		<30	>50	<500	4,20)
T	BC 167	SH,Tf	S	N	22	A	45	200	300	(125...500)	2	<0,6	100	(<15n)	<10	<6	>150	·	kpl.BC 257
T	BC 167 A	SH,Tf	S	N	22	A	45	200	300	(125...260)	2	<0,6	100	(<15n)	<10	<6	>150	·	20)
T	BC 167 B	SH,Tf	S	N	22	A	45	200	300	(240...500)	2	<0,6	100	(<15n)	<10	<6	>150	·	20)
T	BC 168	SH,Tf	S	N	22	A	20	200	300	(125...900)	2	<0,6	100	(<15n)	<10	<6	>150	·	kpl.BC 258
T	BC 168 A	SH,Tf	S	N	22	A	20	200	300	(125...260)	2	<0,6	100	(<15n)	<10	<6	>150	·	20)
T	BC 168 B	SH,Tf	S	N	22	A	20	200	300	(240...500)	2	<0,6	100	(<15n)	<10	<6	>150	·	20)
T	BC 168 C	SH,Tf	S	N	22	A	20	200	300	(450...900)	2	<0,6	100	(<15n)	<10	<6	>150	·	20)
T	BC 169	SH,Tf	S	N	22	A	20	200	300	(240...900)	2	<0,6	100	(<15n)	<4	<6	>150	·	kpl.BC 259
T	BC 169 B	SH,Tf	S	N	22	A	20	200	300	(240...500)	2	<0,6	100	(<15n)	<4	<6	>150	·	20)
T	BC 169 C	SH,Tf	S	N	22	A	20	200	300	(450...900)	2	<0,6	100	(<15n)	<4	<6	>150	·	20)
T	BC 170	In,NS	S	N	40	A	20	100	300	>35	1	<0,4	30	<0,1	<10	4	100	·	kpl.BC 250
T	BC 170 A	In,NS	S	N	40	A	20	100	300	35...100	1	<0,4	30	<0,1	<10	4	100	·	20)
T	BC 170 B	In,NS	S	N	40	A	20	100	300	80...250	1	<0,4	30	<0,1	<10	4	100	·	20)
T	BC 170 C	In,NS	S	N	40	A	20	100	300	200...600	1	<0,4	30	<0,1	<10	4	100	·	20)
T	BC 171	In,NS	S	N	40	A	45	200	300	(125...500)	2	<0,6	100	(<15n)	<10	<6	>150	·	kpl.BC 251
T	BC 171 A	In,NS	S	N	40	A	45	200	300	(125...260)	2	<0,6	100	(<15n)	<10	<6	>150	·	20)
T	BC 171 B	In,NS	S	N	40	A	45	200	300	(240...500)	2	<0,6	100	(<15n)	<10	<6	>150	·	20)
T	BC 172	In,NS	S	N	40	A	25	200	300	(125...900)	2	<0,6	100	(<15n)	<10	<6	>150	·	kpl.BC 252
T	BC 172 A	In,NS	S	N	40	A	25	200	300	(125...260)	2	<0,6	100	(<15n)	<10	<6	>150	·	20)
T	BC 172 B	In,NS	S	N	40	A	25	200	300	(240...500)	2	<0,6	100	(<15n)	<10	<6	>150	·	20)
	BC 172 C	In,NS	S	N	40	A	25	200	300	(450...900)	2	<0,6	100	(<15n)	<10	<6	>150	·	20)
	BC 173	In,NS	S	N	40	A	25	200	300	(125...900)	2	<0,6	100	(<15n)	<4	<6	>150	·	kpl.BC 253
	BC 173 A	NS	S	N	40	A	25	200	300	(125...260)	2	<0,6	100	(<15n)	<4	<6	>150	·	20)
	BC 173 B	In,NS	S	N	40	A	25	200	300	(240...500)	2	<0,6	100	(<15n)	<4	<6	>150	·	20)
	BC 173 C	In,NS	S	N	40	A	25	200	300	(450...900)	2	<0,6	100	(<15n)	<4	<6	>150	·	20)
,	BC 174	In	S	N	40	A	64	200	300	(125...500)	2	<0,6	100	(<15n)	<10	<6	>150	·	kpl.BC 256
T	BC 174 A	In	S	N	40	A	64	200	300	(125...260)	2	<0,6	100	(<15n)	<10	<6	>150	·	20)
T	BC 174 B	In	S	N	40	A	64	200	300	(240...500)	2	<0,6	100	(<15n)	<10	<6	>150	·	20)
t	BC 175	AJ	S	N	58	A	35	(500)	560	75...540	2	·	·	<0,5	·	·	180	·	10)
T	BC 177	SH,Tf,Va	S	P	6	A	45	200	300	(50...500)	2	<0,6	100	<0,1	<10	<7	130	·	kpl.BC 107
t	BC 177 V	SH	S	P	6	A	45	200	300	(50...100)	2	<0,6	100	<0,1	<10	<7	130	·	10,20)
T	BC 177 VI	SH,Tf,Va	S	P	6	A	45	200	300	(75...150)	2	<0,6	100	<0,1	<10	<7	130	·	20)
T	BC 177 A	SH,Tf,Va	S	P	6	A	45	200	300	(125...260)	2	<0,6	100	<0,1	<10	<7	130	·	20)
T	BC 177 B	SH	S	P	6	A	45	200	300	(240...500)	2	<0,6	100	<0,1	<10	<7	130	·	20)
T	BC 177 P	Tx	S	P	40	A	45	200	300	(75...500)	2	<0,6	100	<0,1	<10	4	350	·	kpl.BC 107 P
T	BC 177 VI P	Tx	S	P	40	A	45	200	300	(75...150)	2	<0,6	100	<0,1	<10	4	350	·	20)
T	BC 177 AP	Tx	S	P	40	A	45	200	300	(125...260)	2	<0,6	100	<0,1	<10	4	350	·	20)
T	BC 177 BP	Tx	S	P	40	A	45	200	300	(240...500)	2	<0,6	100	<0,1	<10	4	350	·	20)
T	BC 178	SH,Tf,Va	S	P	6	A	25	200	300	(50...900)	2	<0,6	100	<0,1	<10	<7	130	·	kpl.BC 108
t	BC 178 V	SH	S	P	6	A	25	200	300	(50...100)	2	<0,6	100	<0,1	<10	<7	130	·	10,20)
T	BC 178 VI	SH,Tf,Va	S	P	6	A	25	200	300	(75...150)	2	<0,6	100	<0,1	<10	<7	130	·	20)
T	BC 178 A	SH,Tf,Va	S	P	6	A	25	200	300	(125...260)	2	<0,6	100	<0,1	<10	<7	130	·	20)
T	BC 178 B	SH,Tf,Va	S	P	6	A	25	200	300	(240...500)	2	<0,6	100	<0,1	<10	<7	130	·	20)
T	BC 178 C	SH	S	P	6	A	25	200	300	(450...900)	2	<0,6	100	<0,1	<10	<7	130	·	20)
T	BC 178 P	Tx	S	P	40	A	25	200	300	75...900	2	<0,6	100	<0,1	<10	4	350	·	kpl.BC 178 P
T	BC 178 VI P	Tx	S	P	40	A	25	200	300	75...150	2	<0,6	100	<0,1	<10	4	350	·	20)
T	BC 178 AP	Tx	S	P	40	A	25	200	300	125...260	2	<0,6	100	<0,1	<10	4	350	·	20)
T	BC 178 BP	Tx	S	P	40	A	25	200	300	240...500	2	<0,6	100	<0,1	<10	4	350	·	20)
T	BC 178 CP	Tx	S	P	40	A	25	200	300	450...900	2	<0,6	100	<0,1	<10	4	350	·	20)
T	BC 179	SH,Tf,Va	S	P	6	A	20	200	300	(125...900)	2	<0,3	10	<0,1	<4	<7	130	·	kpl.BC 109
T	BC 179 A	SH,Tf,Va	S	P	6	A	20	200	300	(125...260)	2	<0,3	10	<0,1	<4	<7	130	·	20)
T	BC 179 B	SH,Tf,Va	S	P	6	A	20	200	300	(240...500)	2	<0,3	10	<0,1	<4	<7	130	·	20)
T	BC 179 C	SH	S	P	6	A	20	200	300	(450...900)	2	<0,3	10	<0,1	<4	<7	130	·	20)
T	BC 179 P	Tx	S	P	40	A	20	200	300	(125...900)	2	<0,6	100	<0,1	<4	4	350	·	kpl.BC 109 P
T	BC 179 AP	Tx	S	P	40	A	20	200	300	(125...260)	2	<0,6	100	<0,1	<4	4	350	·	20)
T	BC 179 BP	Tx	S	P	40	A	20	200	300	(240...500)	2	<0,6	100	<0,1	<4	4	350	·	20)
T	BC 179 CP	Tx	S	P	40	A	20	200	300	(450...900)	2	<0,6	100	<0,1	<4	4	350	·	20)
t	BC 180	AJ	S	N	54	A	45	(500)	360	75...540	2	·	·	<0,5	·	·	180	·	10)
T	BC 181	Tx	S	P	12	A	25	200	300	>60	50	<0,25	50	<0,1	·	·	·	·	
T	BC 181 A	Tx	S	P	12	A	25	200	300	>100	50	<0,25	50	<0,1	·	·	·	·	
T	BC 182	SH,Tf,Tx	S	P	12	A	50	200	300	(125...500)	2	<0,6	100	<15n	<10	<5	>150	·	kpl.BC 212

1 K	2 Typ	3 Hersteller	4 Ma	5 Pl	6 Fo	7 Af	8 U_{max} [V]	9 U_{max} [mA]	10 P_{tot} [mW]	11 B	I_F [mA]	12 U_S [V]	I_F [mA]	13 I_{Sp} [uA]	14 F [dB]	15 C [pF]	16 f_g [MHz]	17 t [ns]	18 Bemerkung
TT	BC 182 A	SH,Tf,Tx	S	N	12	A	50	200	300	(125...260)	2	<0,6	100	<15n	<10	<5	>150	·	20)
TT	BC 182 B	SH,Tf,Tx	S	N	12	A	50	200	300	(240...500)	2	<0,6	100	<15n	<10	<5	>150	·	20)
TT	BC 182 K	NS	S	N	24	A	50	200	300	(125...500)	2	<0,6	100	<15n	<10	<5	>150	·	22),kpl.BC 212 K
TT	BC 182 KA	NS	S	N	24	A	50	200	300	(125...260)	2	<0,6	100	<15n	<10	<5	>150	·	20,22)
TT	BC 182 KB	NS	S	N	24	A	50	200	300	(240...500)	2	<0,6	100	<15n	<10	<5	>150	·	20,22
TT	BC 182 L	NS,Tx	S	N	22	A	50	200	300	(125...500)	2	<0,6	100	<15n	<10	<5	>150	·	22),kpl.BC 212 L
TT	BC 182 LA	NS,Tx	S	N	22	A	50	200	300	(125...260)	2	<0,6	100	<15n	<10	<5	>150	·	20,22)
TT	BC 182 LB	NS,Tx	S	N	22	A	50	200	300	(240...500)	2	<0,6	100	<15n	<10	<5	>150	·	20,22)
T	BC 183	NS,Tx	S	N	12	A	30	200	300	(125...900)	2	<0,6	100	<15n	<10	<5	>150	·	kpl.BC 213
T	BC 183 A	NS,Tx	S	N	12	A	30	200	300	(125...260)	2	<0,6	100	<15n	<10	<5	>150	·	20)
T	BC 183 B	NS,Tx	S	N	12	A	30	200	300	(240...500)	2	<0,6	100	<15n	<10	<5	>150	·	20)
T	BC 183 C	NS,Tx	S	N	12	A	30	200	300	(450...900)	2	<0,6	100	<15n	<10	<5	>150	·	20)
T	BC 183 K	NS	S	N	24	A	30	200	300	(125...900)	2	<0,6	100	<15n	<10	<5	>150	·	22),kpl.BC 213 K
T	BC 183 KA	NS	S	N	24	A	30	200	300	(125...260)	2	<0,6	100	<15n	<10	<5	>150	·	20,22)
T	BC 183 KB	NS	S	N	24	A	30	200	300	(240...500)	2	<0,6	100	<15n	<10	<5	>150	·	20,22)
T	BC 183 KC	NS	S	N	24	A	30	200	300	(450...900)	2	<0,6	100	<15n	<10	<5	>150	·	20,22)
T	BC 183 L	NS,Tx	S	N	22	A	30	200	300	(125...900)	2	<0,6	100	<15n	<10	<5	>150	·	22),kpl.BC 213 L
T	BC 183 LA	NS,Tx	S	N	22	A	30	200	300	(125...260)	2	<0,6	100	<15n	<10	<5	>150	·	20,22)
T	BC 183 LB	NS,Tx	S	N	22	A	30	200	300	(240...500)	2	<0,6	100	<15n	<10	<5	>150	·	20,22)
T	BC 183 LC	NS,Tx	S	N	22	A	30	200	300	(450...900)	2	<0,6	100	<15n	<10	<5	>150	·	20,22)
T	BC 184	NS,Tx	S	N	12	A	30	200	300	(240...900)	2	<0,6	100	<15n	<4	<5	>150	·	kpl.BC 214
T	BC 184 B	NS,Tx	S	N	12	A	30	200	300	(240...500)	2	<0,6	100	<15n	<4	<5	>150	·	20)
T	BC 184 C	NS,Tx	S	N	12	A	30	200	300	(450...900)	2	<0,6	100	<15n	<4	<5	>150	·	20)
T	BC 184 K	NS	S	N	24	A	30	200	300	(240...900)	2	<0,6	100	<15n	<4	<5	>150	·	22),kpl.BC 214 K
T	BC 184 KB	NS	S	N	24	A	30	200	300	(240...500)	2	<0,6	100	<15n	<4	<5	>150	·	20,22)
T	BC 184 KC	NS	S	N	24	A	30	200	300	(450...900)	2	<0,6	100	<15n	<4	<5	>150	·	20,22)
T	BC 184 L	NS,Tx	S	N	22	A	30	200	300	(240...900)	2	<0,6	100	<15n	<4	<5	>150	·	22),kpl.BC 214 L
T	BC 184 LB	NS,Tx	S	N	22	A	30	200	300	(240...500)	2	<0,6	100	<15n	<4	<5	>150	·	20,22)
T	BC 184 LC	NS,Tx	S	N	22	A	30	200	300	(450...900)	2	<0,6	100	<15n	<4	<5	>150	·	20,22)
t	BC 185	AC	S	N	7	A	30	1A	800	>20	300	<0,6	500	<20n	·	8	300	·	4,10)
T	BC 186	Mu,Va	S	P	6	A	25	100	300	40...200	2	<0,5	50	<0,1	<10	<4,5	100	·	
T	BC 187	Mu,Va	S	P	6	A	25	100	300	100...500	2	<0,5	50	<0,1	<10	<4,5	130	·	
T	BC 190	In	S	N	6	A	64	200	300	(125...500)	2	<0,6	100	(<15n)	<10	<6	>150	·	kpl.BC 266
T	BC 190 A	In	S	N	6	A	64	200	300	(125...260)	2	<0,6	100	(<15n)	<10	<6	>150	·	20)
T	BC 190 B	In	S	N	6	A	64	200	300	(240...500)	2	<0,6	100	(<15n)	<10	<6	>150	·	20)
T	BC 192	In	S	P	6	A	25	500	400	60...180	50	<0,25	50	(<0,1)	·	12	>100	·	4)
t	BC 194	Tf	S	N	17	A	25	1A	105	40...250	10	<0,35	150	<0,1	·	8	>100	<25	4,6,10)
t	BC 196	Tf	S	P	18	A	25	200	50	(75...500)	2	0,3	100	<50n	<10	4	150	·	6,10),kpl.BC 198
t	BC 196 VI	Tf	S	P	18	A	25	200	50	(75...150)	2	0,3	100	<50n	<10	4	150	·	6,10,20)
t	BC 196 A	Tf	S	P	18	A	25	200	50	(125...260)	2	0,3	100	<50n	<10	4	200	·	6,10,20)
t	BC 196 B	Tf	S	P	18	A	25	200	50	(240...500)	2	0,3	100	<50n	<10	4	250	·	6,10,20)
t	BC 197	Tf	S	N	18	A	45	200	50	(125...500)	2	0,2	100	<15n	<10	4,5	300	·	6,10)
t	BC 197 A	Tf	S	N	18	A	45	200	50	(125...260)	2	0,2	100	<15n	<10	4,5	300	·	6,10,20)
t	BC 197 B	Tf	S	N	18	A	45	200	50	(240...500)	2	0,2	100	<15n	<10	4,5	300	·	6,10,20)
t	BC 198	Tf	S	N	18	A	20	200	50	(125...900)	2	0,2	100	<15n	<10	4,5	300	·	6,10),kpl.BC 196
t	BC 198 A	Tf	S	N	18	A	20	200	50	(125...260)	2	0,2	100	<15n	<10	4,5	300	·	6,10,20)
t	BC 198 B	Tf	S	N	18	A	20	200	50	(240...500)	2	0,2	100	<15n	<10	4,5	300	·	6,10,20)
t	BC 198 C	Tf	S	N	18	A	20	200	50	(450...900)	2	0,2	100	<15n	<10	4,5	300	·	6,10,20)
t	BC 199	Tf	S	N	18	A	20	200	50	(240...900)	2	0,2	100	<15n	<4	4,5	300	·	6,10)
t	BC 199 B	Tf	S	N	18	A	20	200	50	(240...500)	2	0,2	100	<15n	<4	4,5	300	·	6,10,20)
t	BC 199 C	Tf	S	N	18	A	20	200	50	(450...900)	2	0,2	100	<15n	<4	4,5	300	·	6,10,20)
T	BC 200	Va	S	P	19	A	20	50	50	50...400	0,2	0,2	2	<0,1	<4	5	90	·	6),kpl.BC 146
T	BC 200 rt	Va	S	P	19	A	20	50	50	50...105	0,2	0,2	2	<0,1	<4	5	90	·	6,20)
T	BC 200 ge	Va	S	P	19	A	20	50	50	85...200	0,2	0,2	2	<0,1	<4	5	90	·	6,20)
T	BC 200 gn	Va	S	P	19	A	20	50	50	165...400	0,2	0,2	2	<0,1	<4	5	90	·	6,20
T	BC 201	SH	S	P	14	A	5	75	250	(>50)	0,25	<0,35	50	<0,1	<10	<11	80	·	6),kpl.BC 121
t	BC 201 rt	SH	S	P	14	A	5	75	250	(50...100)	0,25	<0,35	50	<0,1	<10	<11	80	·	6,10,20)
T	BC 201 ws	SH	S	P	14	A	5	75	250	(75...150)	0,25	<0,35	50	<0,1	<10	<11	80	·	6,20)
T	BC 201 ge	SH	S	P	14	A	5	75	250	(125...260)	0,25	<0,35	50	<0,1	<10	<11	80	·	6,20)
T	BC 201 gn	SH	S	P	14	A	5	75	250	(240...500)	0,25	<0,35	50	<0,1	<10	<11	80	·	6,20)
t	BC 201 gr	SH	S	P	14	A	5	75	250	(240...500)	0,25	<0,35	50	<0,1	<10	<11	80	·	6,10,20)
T	BC 201 bl	SH	S	P	14	A	5	75	250	(450...900)	0,25	<0,35	50	<0,1	<10	<11	80	·	6,20)
T	BC 202	SH	S	P	14	A	20	75	250	(>50)	0,25	<0,35	50	<0,1	<10	<7	80	·	6),kpl.BC 122
t	BC 202 rt	SH	S	P	14	A	20	75	250	(50...100)	0,25	<0,35	50	<0,1	<10	<7	80	·	6,10,20)
T	BC 202 ws	SH	S	P	14	A	20	75	250	(75...150)	0,25	<0,35	50	<0,1	<10	<7	80	·	6,20)
T	BC 202 ge	SH	S	P	14	A	20	75	250	(125...260)	0,25	<0,35	50	<0,1	<10	<7	80	·	6,20)
T	BC 202 gn	SH	S	P	14	A	20	75	250	(240...500)	0,25	<0,35	50	<0,1	<10	<7	80	·	6,20)
t	BC 202 gr	SH	S	P	14	A	20	75	250	(240...500)	0,25	<0,35	50	<0,1	<10	<7	80	·	6,10,20)
T	BC 202 bl	SH	S	P	14	A	20	75	250	(450...900)	0,25	<0,35	50	<0,1	<10	<7	80	·	6,20)
T	BC 203	SH	S	P	14	A	30	75	250	(>50)	0,25	<0,35	50	<0,1	<10	<7	80	·	6),kpl.BC 123
t	BC 203 rt	SH	S	P	14	A	30	75	250	(50...100)	0,25	<0,35	50	<0,1	<10	<7	80	·	6,10,20)
T	BC 203 ws	SH	S	P	14	A	30	75	250	(75...150)	0,25	<0,35	50	<0,1	<10	<7	80	·	6,20)
T	BC 203 ge	SH	S	P	14	A	30	75	250	(125...260)	0,25	<0,35	50	<0,1	<10	<7	80	·	6,20)
T	BC 203 gn	SH	S	P	14	A	30	75	250	(240...500)	0,25	<0,35	50	<0,1	<10	<7	80	·	6,20)

1 K	2 Typ	3 Hersteller	4 Ma	5 Pl	6 Fo	7 Al	8 U_{max} [V]	9 U_{max} [mA]	10 P_{tot} [mW]	11 B	I_F [mA]	12 U_S [V]	I_F [mA]	13 I_{Sp} [uA]	14 F [dB]	15 C [pF]	16 f_g [MHz]	17 t [ns]	18 Bemerkung
t	BC 203 gr	SH	S	P	14	A	30	75	250	(240...500)	0,25	<0,35	50	<0,1	<10	<7	80	·	6,10,20)
T	BC 204	AC,Cs,Fd	S	P	13	A	45	200	360	(50...500)	2	<0,6	100	(<0,1)	<10	<7	200	·	kpl.BC 207
T	BC 204 V	Cs	S	P	13	A	45	200	360	(50...100)	2	<0,6	100	(<0,1)	<10	<7	200	·	20)
T	BC 204 VI	AC,Cs,Fd	S	P	13	A	45	200	360	(75...150)	2	<0,6	100	(<0,1)	<10	<7	200	·	20)
T	BC 204 A	AC,Cs,Fd	S	P	13	A	45	200	360	(125...260)	2	<0,6	100	(<0,1)	<10	<7	200	·	20)
T	BC 204 B	AC,Cs,Fd	S	P	13	A	45	200	360	(240...500)	2	<0,6	100	(<0,1)	<10	<7	200	·	20)
T	BC 205	AC,Cs,Fd	S	P	13	A	25	200	360	(50...900)	2	<0,6	100	(<0,1)	<10	<7	360	·	kpl.BC 208
T	BC 205 V	Cs	S	P	13	A	25	200	360	(50...100)	2	<0,6	100	(<0,1)	<10	<7	360	·	20)
T	BC 205 VI	Cs	S	P	13	A	25	200	360	(75...150)	2	<0,6	100	(<0,1)	<10	<7	360	·	20)
T	BC 205 A	AC,Cs,Fd	S	P	13	A	25	200	360	(125...260)	2	<0,6	100	(<0,1)	<10	<7	360	·	20)
T	BC 205 B	AC,Cs,Fd	S	P	13	A	25	200	360	(240...500)	2	<0,6	100	(<0,1)	<10	<7	360	·	20)
T	BC 205 C	Fd	S	P	13	A	25	200	360	(450...900)	2	<0,6	100	(<0,1)	<10	<7	200	·	20)
T	BC 206	AC,Cs,Fd	S	P	13	A	20	200	360	(50...900)	2	<0,6	100	(<0,1)	<4	<7	200	·	kpl.BC 209
T	BC 206 V	Cs	S	P	13	A	20	200	360	(50...100)	2	<0,6	100	(<0,1)	<4	<7	200	·	20)
T	BC 206 VI	Cs	S	P	13	A	20	200	360	(75...150)	2	<0,6	100	(<0,1)	<4	<7	200	·	20)
T	BC 206 A	Cs	S	P	13	A	20	200	360	(125...260)	2	<0,6	100	(<0,1)	<4	<7	200	·	20)
T	BC 206 B	AC,Cs,Fd	S	P	13	A	20	200	360	(240...500)	2	<0,6	100	(<0,1)	<4	<7	200	·	20)
T	BC 206 C	Fd	S	P	13	A	20	200	360	(450...900)	2	<0,6	100	(<0,1)	<4	<7	200	·	20)
T	BC 207	AC,Cs,Fd	S	N	13	A	45	200	360	(125...900)	2	<0,6	100	(<15n)	<10	<6	>150	·	kpl.BC 204
T	BC 207 A	AC,Cs,Fd	S	N	13	A	45	200	360	(125...260)	2	<0,6	100	(<15n)	<10	<6	>150	·	20)
T	BC 207 B	AC,Cs,Fd	S	N	13	A	45	200	360	(240...500)	2	<0,6	100	(<15n)	<10	<6	>150	·	20)
T	BC 207 C	Cs	S	N	13	A	45	200	360	(450...900)	2	<0,6	100	(<15n)	<10	<6	>150	·	20)
T	BC 208	AC,Cs,Fd	S	N	13	A	20	200	360	(125...900)	2	<0,6	100	(<15n)	<10	<6	>150	·	kpl.BC 205
T	BC 208 A	AC,Cs,Fd	S	N	13	A	20	200	360	(125...260)	2	<0,6	100	(<15n)	<10	<6	>150	·	20)
T	BC 208 B	AC,Cs,Fd	S	N	13	A	20	200	360	(240...500)	2	<0,6	100	(<15n)	<10	<6	>150	·	20)
T	BC 208 C	AC,Cs,Fd	S	N	13	A	20	200	360	(450...900)	2	<0,6	100	(<15n)	<10	<6	>150	·	20)
T	BC 209	AC,Cs,Fd	S	N	13	A	20	200	360	(125...900)	2	<0,6	100	(<15n)	<4	<6	>150	·	kpl.BC 206
T	BC 209 A	Cs	S	N	13	A	20	200	360	(125...260)	2	<0,6	100	(<15n)	<4	<6	>150	·	20)
T	BC 209 B	AC,Cs,Fd	S	N	13	A	20	200	360	(240...500)	2	<0,6	100	(<15n)	<4	<6	>150	·	20)
T	BC 209 C	AC,Cs,Fd	S	N	13	A	20	200	360	(450...900)	2	<0,6	100	(<15n)	<4	<6	>150	·	20)
t	BC 210	Cs	S	N	6	A	25	700	450	20...120	150	1,0	500	<0,1	·	<8	>100	·	4,10),kpl.BC 215
T	BC 211	Cs	S	N	7	A	40	1A	800	40...250	150	<1,0	1A	(<0,1)	·	<20	>50	<250	4),kpl.BC 313
t	BC 211 A	Cs	S	N	7	A	40	1A	800	40...65	150	<1,0	1A	(<0,1)	3	7	200	<50	4,10,20)
t	BC 211 B	Cs	S	N	7	A	40	1A	800	55...90	150	<1,0	1A	(<0,1)	3	7	200	<50	4,10,20)
	BC 211 C	Cs	S	N	7	A	40	1A	800	80...125	150	<1,0	1A	(<0,1)	3	7	200	<50	4,10,20)
	BC 211 D	Cs	S	N	7	A	40	1A	800	110...180	150	<1,0	1A	(<0,1)	3	7	200	<50	4,10,20)
	BC 211 E	Cs	S	N	7	A	40	1A	800	155...250	150	<1,0	1A	(<1,0)	3	7	200	<50	4,10,20)
	BC 211-6	Cs	S	N	7	A	40	1A	800	40...100	150	<1,0	1A	(<0,1)	·	<20	>50	<250	4,20)
	BC 211-10	Cs	S	N	7	A	40	1A	800	63...160	150	<1,0	1A	(<0,1)	·	<20	>50	<250	4,20)
	BC 211-16	Cs	S	N	7	A	40	1A	800	100...250	150	<1,0	1A	(<0,1)	·	<20	>50	<250	4,20)
T	BC 211 A	Cs	S	N	7	A	60	1A	800	40...250	150	<1,0	1A	(<0,1)	·	<20	>50	<250	4,21),kpl.BC 313 A
T	BC 211 A-6	Cs	S	N	7	A	60	1A	800	40...100	150	<1,0	1A	(<0,1)	·	<20	>50	<250	4,20,21)
T	BC 211 A-10	Cs	S	N	7	A	60	1A	800	63...160	150	<1,0	1A	(<0,1)	·	<20	>50	<250	4,20,21)
T	BC 211 A-16	Cs	S	N	7	A	60	1A	800	100...250	150	<1,0	1A	(<0,1)	·	<20	>50	<250	4,20,21)
T	BC 212	SH,Tf,Tx	S	P	12	A	50	200	300	(>60)	2	<0,6	100	<15n	<10	5	>200	·	kpl.BC 182
t	BC 212 VI	SH	S	P	40	A	50	200	300	70...140	2	<0,6	100	<15n	<10	<6	>200	·	10,20)
T	BC 212 A	SH,Tf,Tx	S	P	12	A	50	200	300	(100...300)	2	<0,6	100	<15n	<10	5	>200	·	20)
T	BC 212 B	SH,Tf,Tx	S	P	12	A	50	200	300	(200...400)	2	<0,6	100	<15n	<10	5	>200	·	20)
T	BC 212 K	NS	S	P	24	A	50	200	300	(>60)	2	<0,6	100	<15n	<10	5	>200	·	22),kpl.BC 182 K
T	BC 212 KA	NS	S	P	24	A	50	200	300	(100...300)	2	<0,6	100	<15n	<10	5	>200	·	20,22)
T	BC 212 KB	NS	S	P	24	A	50	200	300	(200...400)	2	<0,6	100	<15n	<10	5	>200	·	20,22)
T	BC 212 L	NS,Tx	S	P	22	A	50	200	300	(>60)	2	<0,6	100	<15n	<10	5	>200	·	22),kpl.BC 182 L
T	BC 212 LA	NS,Tx	S	P	22	A	50	200	300	(100...300)	2	<0,6	100	<15n	<10	5	>200	·	20,22)
T	BC 212 LB	NS,Tx	S	P	22	A	50	200	300	(200...400)	2	<0,6	100	<15n	<10	5	>200	·	20,22)
T	BC 213	NS,Tx	S	P	12	A	30	200	300	(>80)	2	<0,6	100	<15n	<10	5	>200	·	kpl.BC 183
T	BC 213 A	NS,Tx	S	P	12	A	30	200	300	(100...300)	2	<0,6	100	<15n	<10	5	>200	·	20)
T	BC 213 B	NS,Tx	S	P	12	A	30	200	300	(200...400)	2	<0,6	100	<15n	<10	5	>200	·	20)
T	BC 213 C	NS,Tx	S	P	12	A	30	200	300	(350...600)	2	<0,6	100	<15n	<10	5	>200	·	20)
T	BC 213 K	NS	S	P	24	A	30	200	300	(>80)	2	<0,6	100	<15n	<10	5	>200	·	22),kpl.BC 183 K
T	BC 213 KA	NS	S	P	24	A	30	200	300	(100...300)	2	<0,6	100	<15n	<10	5	>200	·	20,22)
T	BC 213 KB	NS	S	P	24	A	30	200	300	(200...400)	2	<0,6	100	<15n	<10	5	>200	·	20,22)
T	BC 213 KC	NS	S	P	24	A	30	200	300	(350...600)	2	<0,6	100	<15n	<10	5	>200	·	20,22)
T	BC 213 L	NS,Tx	S	P	22	A	30	200	300	(>80)	2	<0,6	100	<15n	<10	5	>200	·	22),kpl.BC 183 L
T	BC 213 LA	NS,Tx	S	P	22	A	30	200	300	(100...300)	2	<0,6	100	<15n	<10	5	>200	·	20,22)
T	BC 213 LB	NS,Tx	S	P	22	A	30	200	300	(200...400)	2	<0,6	100	<15n	<10	5	>200	·	20,22)
T	BC 213 LC	NS,Tx	S	P	22	A	30	200	300	(350...600)	2	<0,6	100	<15n	<10	5	>200	·	20,22)
T	BC 214	NS,Tx	S	P	12	A	30	200	300	(>140)	2	<0,6	100	<15n	<2	5	>200	·	kpl.BC 184
T	BC 214 A	NS,Tx	S	P	12	A	30	200	300	(100...300)	2	<0,6	100	<15n	<2	5	>200	·	20)
T	BC 214 B	NS,Tx	S	P	12	A	30	200	300	(200...400)	2	<0,6	100	<15n	<2	5	>200	·	20)
T	BC 214 C	NS,Tx	S	P	12	A	30	200	300	(350...600)	2	<0,6	100	<15n	<2	5	>200	·	20)
T	BC 214 K	NS	S	P	24	A	30	200	300	(>140)	2	<0,6	100	<15n	<2	5	>200	·	22),kpl.BC 184 K
T	BC 214 KA	NS	S	P	24	A	30	200	300	(100...300)	2	<0,6	100	<15n	<2	5	>200	·	20,22)
T	BC 214 KB	NS	S	P	24	A	30	200	300	(200...400)	2	<0,6	100	<15n	<2	5	>200	·	20,22)
T	BC 214 KC	NS	S	P	24	A	30	200	300	(350...600)	2	<0,6	100	<15n	<2	5	>200	·	20,22)

1 K	2 Typ	3 Hersteller	4 Ma	5 Pl	6 Fo	7 Af	8 U_{max} [V]	9 U_{max} [mA]	10 P_{tot} [mW]	11 B	I_F [mA]	12 U_S [V]	I_F [mA]	13 I_{Sp} [uA]	14 F [dB]	15 C [pF]	16 f_g [MHz]	17 t [ns]	18 Bemerkung
IT	BC 214 L	NS,Tx	S	P	22	A	30	200	300	(>140)	2	<0,6	100	<15n	<2	5	>200	·	22),kpl.BC 184 L
IT	BC 214 LA	NS,Tx	S	P	22	A	30	200	300	(100...300)	2	<0,6	100	<15n	<2	5	>200	·	20,22)
IT	BC 214 LB	NS,Tx	S	P	22	A	30	200	300	(200...400)	2	<0,6	100	<15n	<2	5	>200	·	20,22)
IT	BC 214 LC	NS,Tx	S	P	22	A	30	200	300	(350...600)	2	<0,6	100	<15n	<2	5	>200	·	20,22)
It	BC 215	Cs	S	P	6	A	30	500	400	40...300	150	0,9	500	<0,1	·	<8	>150	·	4,10),kpl.BC 210
It	BC 215 A	Cs	S	P	6	A	30	500	400	40...120	150	0,9	500	<0,1	·	<8	>150	·	4,10,20)
It	BC 215 B	Cs	S	P	6	A	30	500	400	100...300	150	0,9	500	<0,1	·	<8	>150	·	4,10,20)
It	BC 216	AC	S	N	6	A	45	20	860	>40	10µ	·	·	<15n	·	·	70	·	10)
It	BC 216 A	AC	S	N	6	A	45	20	860	>40	10µ	·	·	<15n	·	·	70	·	10,20)
It	BC 216 B	AC	S	N	6	A	45	20	860	>40	10µ	·	·	<15n	·	3,2	70	·	10,20)
IT	BC 216	RZ	S	P	6	A	20	600	300	30...120	10	<0,4	150	<0,1	·	<5	·	·	4)
IT	BC 216 A	RZ	S	P	6	A	30	600	300	30...120	10	<0,4	150	<15n	·	<5	·	·	4,21)
IT	BC 218	RZ	S	N	6	A	30	100	300	>50	10	<1,0	10	<0,1	·	<4	·	·	
IT	BC 218 A	RZ	S	N	6	A	45	100	300	>50	10	<1,0	10	<50n	·	<4	·	·	21)
IT	BC 219	RZ	S	N	7	A	30	1A	800	40...120	150	<1,5	1A	<50n	·	<25	·	·	4)
It	BC 220	AC	S	N	24	A	25	50	200	>100	1	<0,35	1	<20n	·	3	80	·	10)
It	BC 221	AC	S	P	23	A	30	500	300	>50	10	<1,0	300	<50n	·	11	150	·	4,10),kpl.BC 222
It	BC 222	AC	S	N	23	A	30	500	300	>50	10	<0,6	300	<50n	·	11	250	·	4,10),kpl.BC 221
IT	BC 223	Tx	S	N	12	A	30	400	360	100...450	50	<0,3	100	<0,1	·	·	·	·	4)
IT	BC 223 A	Tx	S	N	12	A	30	400	360	100...300	50	<0,3	100	<0,1	·	·	·	·	4,20)
IT	BC 223 B	Tx	S	N	12	A	30	400	360	200...450	50	<0,3	100	<0,1	·	·	·	·	4,20)
IT	BC 224	Tx	S	P	22	A	30	30	250	150...450	1	<0,7	10	<0,1	·	·	·	·	
IT	BC 225	AC	S	P	24	A	40	100	200	>90	10	<0,25	10	<0,1	1	4	70	·	
It	BC 226	AC	S	N	7	A	30	100	800	>130	100	<1,0	100	<0,1	·	<25	40	·	10)
IT	BC 226	RZ	S	P	6	A	20	600	300	80...450	10	<0,4	150	<0,1	·	<5	·	·	4)
IT	BC 226 A	RZ	S	P	6	A	30	600	300	80...450	10	<0,4	150	<50n	·	<5	·	·	4,21)
IT	BC 231	Tx	S	P	22	A	30	400	625	100...450	50	<0,35	200	<0,1	·	6	250	·	4),kpl.BC 232
IT	BC 231 A	Tx	S	P	22	A	30	400	625	100...300	50	<0,35	200	<0,1	·	6	250	·	4,20)
IT	BC 231 B	Tx	S	P	22	A	30	400	625	200...450	50	<0,35	200	<0,1	·	6	250	·	4,20)
IT	BC 231 ge	Tx	S	P	22	A	30	400	625	100...150	50	<0,35	200	<0,1	·	6	250	·	4,20)
IT	BC 231 gn	Tx	S	P	22	A	30	400	625	130...195	50	<0,35	200	<0,1	·	6	250	·	4,20)
IT	BC 231 bl	Tx	S	P	22	A	30	400	625	170...255	50	<0,35	200	<0,1	·	6	250	·	4,20)
IT	BC 231 vi	Tx	S	P	22	A	30	400	625	220...330	50	<0,35	200	<0,1	·	6	250	·	4,20)
IT	BC 231 gr	Tx	S	P	22	A	30	400	625	300...450	50	<0,35	200	<0,1	·	6	250	·	4,20)
IT	BC 231 M	Tx	S	P	7	A	30	400	800	100...450	50	<0,35	200	<0,1	·	6	250	·	4),kpl.BC 232 M
IT	BC 231 MA	Tx	S	P	7	A	30	400	800	100...300	50	<0,35	200	<0,1	·	6	250	·	4,20)
IT	BC 231 MB	Tx	S	P	7	A	30	400	800	200...450	100	<0,35	200	<0,1	·	6	250	·	4,20)
IT	BC 232	Tx	S	N	22	A	30	400	625	100...450	50	<0,3	100	<0,1	·	6	300	·	4),kpl.BC 231
IT	BC 232 A	Tx	S	N	22	A	30	400	625	100...300	50	<0,3	100	<0,1	·	6	300	·	4,20)
IT	BC 232 B	Tx	S	N	22	A	30	400	625	200...450	50	<0,3	100	<0,1	·	6	300	·	4,20)
IT	BC 232 ge	Tx	S	N	22	A	30	400	625	100...150	50	<0,3	100	<0,1	·	6	300	·	4,20)
IT	BC 232 gn	Tx	S	N	22	A	30	400	625	130...195	50	<0,3	100	<0,1	·	6	300	·	4,20)
IT	BC 232 bl	Tx	S	N	22	A	30	400	625	170...255	50	<0,3	100	<0,1	·	6	300	·	4,20)
IT	BC 232 vi	Tx	S	N	22	A	30	400	625	220...330	50	<0,3	100	<0,1	·	6	300	·	4,20)
IT	BC 232 gr	Tx	S	N	22	A	30	400	625	300...450	50	<0,3	100	<0,1	·	6	300	·	4,20)
IT	BC 232 M	Tx	S	N	7	A	30	400	800	100...450	50	<0,3	100	<0,1	·	6	300	·	4),kpl.BC 231 M
IT	BC 232 MA	Tx	S	N	7	A	30	400	800	100...300	50	<0,3	100	<0,1	·	6	300	·	4,20)
IT	BC 232 MB	Tx	S	N	7	A	30	400	800	200...450	100	<0,3	100	<0,1	·	6	300	·	4,20)
IT	BC 234	RZ	S	N	6	A	30	100	300	90...180	10	<1,0	10	<0,1	·	<4	·	·	
IT	BC 234 A	RZ	S	N	6	A	45	100	300	90...180	10	<1,0	10	<50n	·	<4	·	·	
IT	BC 235	RZ	S	N	6	A	30	100	300	150...400	10	<1,0	10	<0,1	·	<4	·	·	
IT	BC 235 A	RZ	S	N	6	A	45	100	300	150...400	10	<1,0	10	<50n	·	<4	·	·	
t	BC 236	Cs	S	N	13	A	(120)	50	300	>30	30	<2,0	50	<0,1	·	4	·	·	8,10)
IT	BC 237	SH,Tf,Va	S	N	35	A	45	200	300	(125...500)	2	<0,6	100	<15n	<10	<6	>150	·	kpl.BC 307
IT	BC 237 A	SH,Tf,Va	S	N	35	A	45	200	300	(125...260)	2	<0,6	100	<15n	<10	<6	>150	·	20)
IT	BC 237 B	SH,Tf,Va	S	N	35	A	45	200	300	(240...500)	2	<0,6	100	<15n	<10	<6	>150	·	20)
IT	BC 238	SH,Tf,Va	S	N	35	A	20	200	300	(125...900)	2	<0,6	100	<15n	<10	<6	>150	·	kpl.BC 308
IT	BC 238 A	SH,Tf,Va	S	N	35	A	20	200	300	(125...260)	2	<0,6	100	<15n	<10	<6	>150	·	20
IT	BC 238 B	SH,Tf,Va	S	N	35	A	20	200	300	(240...500)	2	<0,6	100	<15n	<10	<6	>150	·	20)
IT	BC 238 C	SH,Tf,Va	S	N	35	A	20	200	300	(450...900)	2	<0,6	100	<15n	<10	<6	>150	·	20)
IT	BC 239	SH,Tf,Va	S	N	35	A	20	200	300	(240...900)	2	<0,6	100	<15n	<4	<6	>150	·	kpl.BC 309
IT	BC 239 B	SH,Tf,Va	S	N	35	A	20	200	300	(240...500)	2	<0,6	100	<15n	<4	<6	>150	·	20)
IT	BC 239 C	SH,Tf,Va	S	N	35	A	20	200	300	(450...900)	2	<0,6	100	<15n	<4	<6	>150	·	20)
IT	BC 250	In	S	P	40	A	20	100	300	35...600	1	<0,4	30	<0,1	·	3	180	·	kpl.BC 170
IT	BC 250 A	In	S	P	40	A	20	100	300	35...100	1	<0,4	30	<0,1	·	3	180	·	20)
IT	BC 250 B	In	S	P	40	A	20	100	300	80...250	1	<0,4	30	<0,1	·	3	180	·	20)
IT	BC 250 C	In	S	P	40	A	20	100	300	200...600	1	<0,4	30	<0,1	·	3	180	·	20)
IT	BC 251	In	S	P	40	A	45	200	300	(125...900)	2	<0,3	10	(<15n)	<10	<6	130	·	kpl.BC 171
IT	BC 251 A	In	S	P	40	A	45	200	300	(125...260)	2	<0,3	10	(<15n)	<10	<6	130	·	20)
IT	BC 251 B	In	S	P	40	A	45	200	300	(240...500)	2	<0,3	10	(<15n)	<10	<6	130	·	20)
IT	BC 251 C	In	S	P	40	A	45	200	300	(450...900)	2	<0,3	10	(<15n)	<10	<6	130	·	20)
IT	BC 252	In	S	P	40	A	25	200	300	(125...900)	2	<0,3	10	(<15n)	<10	<6	130	·	kpl.BC 172
IT	BC 252 A	In	S	P	40	A	25	200	300	(125...260)	2	<0,3	10	(<15n)	<10	<6	130	·	20)

1 K	2 Typ	3 Hersteller	4 Ma	5 Pl	6 Fo	7 Af	8 U_{max} [V]	9 U_{max} [mA]	10 P_{tot} [mW]	11 B	I_F [mA]	12 U_S [V]	I_F [mA]	13 I_{Sp} [uA]	14 F [dB]	15 C [pF]	16 f_g [MHz]	17 t [ns]	18 Bemerkung
T	BC 252 B	In	S	P	40	A	25	200	300	(240...500)	2	<0,3	10	(<15n)	<10	<6	130	·	20)
T	BC 252 C	In	S	P	40	A	25	200	300	(450...900)	2	<0,3	10	(<15n)	<10	<6	130	·	20)
T	BC 253	In	S	P	40	A	25	200	300	(125...900)	2	<0,3	10	(<15n)	<4	<6	130	·	kpl.BC 173
T	BC 253 A	In	S	P	40	A	25	200	300	(125...260)	2	<0,3	10	(<15n)	<4	<6	130	·	20)
T	BC 253 B	In	S	P	40	A	25	200	300	(240...500)	2	<0,3	10	(<15n)	<4	<6	130	·	20)
T	BC 253 C	In	S	P	40	A	25	200	300	(450...900)	2	<0,3	10	(<15n)	<4	<6	130	·	20)
T	BC 254	Tx	S	N	22	A	55	30	250	50...600	1	<1,0	10	<0,1	·	·	·	·	
T	BC 254	RZ	S	N	6	A	18	100	300	(150...300)	2	0,2	10	<0,5	·	<10	120	·	
T	BC 254 A	RZ	S	N	6	A	25	100	300	(150...300)	2	0,2	10	<0,5	·	<10	120	·	
T	BC 255	Tx	S	N	22	A	55	30	625	50...600	1	<1,0	10	<0,1	·	·	·	·	
T	BC 255	RZ	S	N	6	A	18	100	300	(235...470)	2	0,2	10	<0,5	·	<10	120	·	
T	BC 255 A	RZ	S	N	6	A	25	100	300	(235...470)	2	0,2	10	<0,5	·	<10	120	·	
T	BC 256	In	S	P	40	A	64	200	300	(125...500)	2	<0,3	10	(<15n)	<10	<6	130	·	kpl.BC 174
T	BC 256 A	In	S	P	40	A	64	200	300	(125...260)	2	<0,3	10	(<15n)	<10	<6	130	·	20)
T	BC 256 B	In	S	P	40	A	64	200	300	(240...500)	2	<0,3	10	(<15n)	<10	<6	130	·	20)
T	BC 257	SH	S	P	22	A	45	200	300	(125...500)	2	<0,6	100	(<0,1)	<10	<7	130	·	kpl.BC 167
t	BC 257 V	SH	S	P	22	A	45	200	300	(50...100)	2	<0,6	100	(<0,1)	<10	<7	130	·	10,20)
t	BC 257 VI	SH	S	P	22	A	45	200	300	(75...150)	2	<0,6	100	(<0,1)	<10	<7	130	·	10,20)
T	BC 257 A	SH	S	P	22	A	45	200	300	(125...260)	2	<0,6	100	(<0,1)	<10	<7	130	·	20)
T	BC 257 B	SH	S	P	22	A	45	200	300	(240...500)	2	<0,6	100	(<0,1)	<10	<7	130	·	20)
T	BC 258	SH	S	P	22	A	25	200	300	(50...900)	2	<0,6	100	(<0,1)	10	<7	130	·	kpl.BC 168
t	BC 258 V	SH	S	P	22	A	25	200	300	(50...100)	2	<0,6	100	(<0,1)	10	<7	130	·	10,20)
t	BC 258 VI	SH	S	P	22	A	25	200	300	(75...150)	2	<0,6	100	(<0,1)	10	<7	130	·	10,20)
T	BC 258 A	SH	S	P	22	A	25	200	300	(125...260)	2	<0,6	100	(<0,1)	10	<7	130	·	20)
T	BC 258 B	SH	S	P	22	A	25	200	300	(240...500)	2	<0,6	100	(<0,1)	10	<7	130	·	20)
T	BC 258 C	SH	S	P	22	A	25	200	300	(450...900)	2	<0,6	100	(<0,1)	<10	<7	130	·	20
T	BC 259	SH	S	P	22	A	20	(50)	300	(125...900)	2	<0,6	100	(<0,1)	<4	<7	130	·	kpl.BC 169
t	BC 259 A	SH	S	P	22	A	20	(50)	300	(125...260)	2	<0,6	100	(<0,1)	<4	<7	130	·	10,20)
T	BC 259 B	SH	S	P	22	A	20	(50)	300	(240...500)	2	<0,6	100	(<0,1)	<4	<7	130	·	20)
T	BC 259 C	SH	S	P	22	A	20	(50)	300	(450...900)	2	<0,6	100	(<0,1)	<4	<7	130	·	20)
T	BC 260	In	S	P	6	A	20	100	300	35...600	1	<0,4	30	<0,1	·	3	180	·	
	BC 260 A	In	S	P	6	A	20	100	300	35...100	1	<0,4	30	<0,1	·	3	180	·	20)
	BC 260 B	In	S	P	6	A	20	100	300	80...250	1	<0,4	30	<0,1	·	3	180	·	20)
	BC 260 C	In	S	P	6	A	20	100	300	200...600	1	<0,4	30	<0,1	·	3	180	·	20)
	BC 261	In	S	P	6	A	45	200	300	(125...900)	2	<0,3	10	(<15n)	<10	<6	130	·	kpl.BC 107
	BC 261 A	In	S	P	6	A	45	200	300	(125...260)	2	<0,3	10	(<15n)	<10	<6	130	·	20)
	BC 261 B	In	S	P	6	A	45	200	300	(240...500)	2	<0,3	10	(<15n)	<10	<6	130	·	20)
T	BC 261 C	In	S	P	6	A	45	200	300	(450...900)	2	<0,3	10	(<15n)	<10	<6	130	·	20)
T	BC 262	In	S	P	6	A	25	200	300	(125...900)	2	<0,3	10	(<15n)	<10	<6	130	·	kpl.BC 108
T	BC 262 A	In	S	P	6	A	25	200	300	(125...260)	2	<0,3	10	(<15n)	<10	<6	130	·	20)
T	BC 262 B	In	S	P	6	A	25	200	300	(240...500)	2	<0,3	10	(<15n)	<10	<6	130	·	20)
T	BC 262 C	In	S	P	6	A	25	200	300	(450...900)	2	<0,3	10	(<15n)	<10	<6	130	·	20)
T	BC 263	In	S	P	6	A	25	200	300	(125...900)	2	<0,3	10	(<15n)	<4	<6	130	·	kpl.BC 109
T	BC 263 A	In	S	P	6	A	25	200	300	(125...260)	2	<0,3	10	(<15n)	<4	<6	130	·	20)
T	BC 263 B	In	S	P	6	A	25	200	300	(240...500)	2	<0,3	10	(<15n)	<4	<6	130	·	20)
T	BC 263 C	In	S	P	6	A	25	200	300	(450...900)	2	<0,3	10	(<15n)	<4	<6	130	·	20)
F	BC 264	Cs,Tx,Va	S	N	12	F	30	10	300	>2,5	15V	>0,5	10n	<10n	<2	1,6	·	·	62:2...12mA)
F	BC 264 A	Cs,Tx,Va	S	N	12	F	30	10	300	>2,5	15V	>0,5	10n	<10n	<2	1,6	·	·	62:2...4,5mA
F	BC 264 B	Cs,Tx,Va	S	N	12	F	30	10	300	>3,0	15V	>0,5	10n	<10n	<2	1,6	·	·	62:3,5...6,5mA)
F	BC 264 C	Cs,Tx,Va	S	N	12	F	30	10	300	>3,5	15V	>0,5	10n	<10n	<2	1,6	·	·	62:5...8mA)
F	BC 264 D	Cs,Tx,Va	S	N	12	F	30	10	300	>4,0	15V	>0,5	10n	<10n	<2	1,6	·	·	62:7...12mA)
F	BC 264 L	Tx	S	N	22	F	30	10	300	>2,5	15V	>0,5	10n	<10n	<2	1,6	·	·	22,62:2...12mA)
F	BC 264 LA	Tx	S	N	22	F	30	10	300	>2,5	15V	>0,5	10n	<10n	<2	1,6	·	·	22,62:2...4,5mA)
F	BC 264 LB	Tx	S	N	22	F	30	10	300	>3,0	15V	>0,5	10n	<10n	<2	1,6	·	·	22,62:3,5...6,5mA)
F	BC 264 LC	Tx	S	N	22	F	30	10	300	>3,5	15V	>0,5	10n	<10n	<2	1,6	·	·	22,62:5...8mA)
F	BC 264 LD	Tx	S	N	22	F	30	10	300	>4,0	15V	>0,5	10n	<10n	<2	1,6	·	·	22,62:7...12mA)
T	BC 266	In	S	P	6	A	64	200	300	(125...500)	2	<0,3	10	(<15n)	<10	<6	130	·	kpl.BC 190
T	BC 266 A	In	S	P	6	A	64	200	300	(125...260)	2	<0,3	10	(<15n)	<10	<6	130	·	20)
T	BC 266 B	In	S	P	6	A	64	200	300	(240...500)	2	<0,3	10	(<15n)	<10	<6	130	·	20)
T	BC 267	AC	S	N	6	A	45	1A	375	(125...500)	2	<0,3	100	(<15n)	3	10	200	·	4)
T	BC 267 A	AC	S	N	6	A	45	1A	375	(125...260)	2	<0,3	100	(<15n)	3	10	200	·	4,20)
T	BC 267 B	AC	S	N	6	A	45	1A	375	(240...500)	2	<0,3	100	(<15n)	3	10	200	·	4,20)
T	BC 268	AC	S	N	6	A	20	1A	375	(125...900)	2	<0,3	100	(<15n)	3	10	200	·	4)
T	BC 268 A	AC	S	N	6	A	20	1A	375	(125...260)	2	<0,3	100	(<15n)	3	10	200	·	4,20)
T	BC 268 B	AC	S	N	6	A	20	1A	375	(240...500)	2	<0,3	100	(<15n)	3	10	200	·	4,20)
T	BC 268 C	AC	S	N	6	A	20	1A	375	(450...900)	2	<0,3	100	(<15n)	3	10	200	·	4,20)
T	BC 269	AC	S	N	6	A	20	1A	375	(240...900)	2	<0,3	100	(<15n)	<4	10	200	·	4)
T	BC 269 B	AC	S	N	6	A	20	1A	375	(240...500)	2	<0,3	100	(<15n)	<4	10	200	·	4,20)
T	BC 269 C	AC	S	N	6	A	20	1A	375	(450...900)	2	<0,3	100	(<15n)	<4	10	200	·	4,20)
T	BC 270	AC	S	N	6	A	20	1A	375	(50...900)	2	<0,2	100	<20n	3	10	200	·	4)
T	BC 270-5	AC	S	N	6	A	20	1A	375	(50...100)	2	<0,2	100	<20n	3	10	200	·	4,20)
T	BC 270-6	AC	S	N	6	A	20	1A	375	(75...150)	2	<0,2	100	<20n	3	10	200	·	4,20)
T	BC 270 A	AC	S	N	6	A	20	1A	375	(125...260)	2	<0,2	100	<20n	3	10	200	·	4,20)
T	BC 270 B	AC	S	N	6	A	20	1A	375	(240...500)	2	<0,2	100	<20n	3	10	200	·	4,20)

2 Typ	3 Hersteller	4 Ma	5 Pl	6 Fo	7 Af	8 U_{max} [V]	9 U_{max} [mA]	10 P_{tot} [mW]	11 B	I_F [mA]	12 U_S [V]	I_F [mA]	13 I_{Sp} [uA]	14 F [dB]	15 C [pF]	16 f_g [MHz]	17 t [ns]	18 Bemerkung
BC 270 C	AC	S	N	6	A	20	1A	375	(450...900)	2	<0,2	100	<20n	3	10	200	·	4,20)
BC 271	AC	S	N	6	A	25	1A	300	100...200	10	<0,25	200	<20n	·	·	175	·	4,10)
BC 272	AC	S	N	6	A	45	1A	300	125...300	10	<0,3	300	<20n	<6	·	175	·	4,10)
BC 274	Cs	S	P	24	A	45	100	300	(50...500)	2	<0,2	10	<0,1	<10	4	130	·	10),kpl.BC 277
BC 274 V	Cs	S	P	24	A	45	100	300	(50...100)	2	<0,2	10	<0,1	<10	4	130	·	10,20)
BC 274 VI	Cs	S	P	24	A	45	100	300	(75...150)	2	<0,2	10	<0,1	<10	4	130	·	10,20)
BC 274 A	Cs	S	P	24	A	45	100	300	(125...260)	2	<0,2	10	<0,1	<10	4	130	·	10,20)
BC 274 B	Cs	S	P	24	A	45	100	300	(240...500)	2	<0,2	10	<0,1	<10	4	138	·	10,20)
BC 275	Cs	S	P	24	A	25	100	300	(50...500)	2	<0,2	10	<0,1	<10	4	130	·	10),kpl.BC 278
BC 275 V	Cs	S	P	24	A	25	100	300	(50...100)	2	<0,2	10	<0,1	<10	4	130	·	10,20)
BC 275 VI	Cs	S	P	24	A	25	100	300	(75...150)	2	<0,2	10	<0,1	<10	4	130	·	10,20)
BC 275 A	Cs	S	P	24	A	25	100	300	(125...260)	2	<0,2	10	<0,1	<10	4	130	·	10,20)
BC 275 B	Cs	S	P	24	A	25	100	300	(240...500)	2	<0,2	10	<0,1	<10	4	130	·	10,20)
BC 276	Cs	S	P	24	A	20	100	300	(125...500)	2	<0,2	10	<0,1	<4	4	130	·	10),kpl.BC 279
BC 276 A	Cs	S	P	24	A	20	100	300	(125...260)	2	<0,2	10	<0,1	<4	4	130	·	10,20)
BC 276 B	Cs	S	P	24	A	20	100	300	(240...500)	2	<0,2	10	<0,1	<4	4	130	·	10,20)
BC 277	Cs	S	N	24	A	45	100	300	(125...500)	2	<0,2	10	<15n	<10	4	150	·	10),kpl.BC 274
BC 277 A	Cs	S	N	24	A	45	100	300	(125...260)	2	<0,2	10	<15n	<10	4	150	·	10,20)
BC 277 B	Cs	S	N	24	A	45	100	300	(240...500)	2	<0,2	10	<15n	<10	4	150	·	10,20)
BC 278	Cs	S	N	24	A	20	100	300	(125...900)	2	<0,2	10	<15n	<10	4	150	·	10),kpl.BC 275
BC 278 A	Cs	S	N	24	A	20	100	300	(125...260)	2	<0,2	10	<15n	<10	4	150	·	10,20)
BC 278 B	Cs	S	N	24	A	20	100	300	(240...500)	2	<0,2	10	<15n	<10	4	150	·	10,20)
BC 278 C	Cs	S	N	24	A	20	100	300	(450...900)	2	<0,2	10	<15n	<10	4	150	·	10,20)
BC 279	Cs	S	N	24	A	20	100	300	(240...900)	2	<0,2	10	<15n	<4	4	150	·	10),kpl.BC 276
BC 279 B	Cs	S	N	24	A	20	100	300	(240...500)	2	<0,2	10	<15n	<4	4	150	·	10,20)
BC 279 C	Cs	S	N	24	A	20	100	300	(450...900)	2	<0,2	10	<15n	<4	4	150	·	10,20)
BC 280	AC	S	N	6	A	40	100	360	180...600	1	<0,7	10	<5n°	2,5	2,8	130	·	10)
BC 280 A	AC	S	N	6	A	40	100	360	100...300	1	<0,7	10	<5n°	2,5	2,8	130	·	10,20)
BC 280 B	AC	S	N	6	A	40	100	360	200...600	1	<0,7	10	<5n°	2	2,8	200	·	10,20)
BC 280 C	AC	S	N	6	A	40	100	360	200...600	1	<0,7	10	<5n°	<3	2,8	250	·	10,20)
BC 281	AC	S	P	6	A	45	200	360	50...600	1	<0,2	10	<10n	1	5	130	·	10)
BC 281 A	AC	S	P	6	A	45	200	360	50...200	1	<0,2	10	<10n	1	5	130	·	10,20)
BC 281 B	AC	S	P	6	A	45	200	360	100...300	1	<0,2	10	<10n	1	5	200	·	10,20)
BC 281 C	AC	S	P	6	A	45	200	360	150...600	1	<0,2	10	<10n	<1,5	5	250	·	10,20)
BC 282	AC	S	N	6	A	30	600	400	50...300	50	<0,5	300	<50n	·	5,5	170	·	4,10),kpl.BC 283
BC 283	AC	S	P	6	A	30	600	400	40...270	50	<1,0	300	<50n	·	7	110	·	4,10),kpl.BC 282
BC 284	AC	S	N	6	A	40	200	500	100...600	10	<1,0	100	<50n	·	15	60	·	10)
BC 284 A	AC	S	N	6	A	40	200	500	100...300	10	<1,0	100	<50n	·	15	60	·	10)
BC 284 B	AC	S	N	6	A	40	200	500	200...600	10	<1,0	100	<50n	·	15	60	·	10)
BC 285	AC	S	N	6	A	120	100	360	>30	5	<0,5	10	<0,1	·	(<2,6)	80	·	8,10)
BC 286	AC,Fd	S	N	7	A	60	1A	800	20...180	500	<1,0	1A	<20n	·	12	100	·	4),kpl.BC 287
BC 287	AC,Fd	S	P	7	A	60	1A	800	20...200	500	<1,0	1A	<50n	·	20	200	·	4),kpl.BC 286
BC 288	AC	S	N	7	A	40	5A	800	30...200	2A	<0,6	2A	(<10)	·	45	80	·	4)
BC 289	AC	S	N	6	A	40	100	360	100...600	1	<0,7	10	<5n°	·	2,8	·	·	10)
BC 289 A	AC	S	N	6	A	40	100	360	100...300	1	<0,7	10	<5n°	·	2,8	·	·	10,20)
BC 289 B	AC	S	N	6	A	40	100	360	200...600	1	<0,7	10	<5n°	·	2,8	·	·	10,20)
BC 290	AC	S	N	6	A	40	100	360	100...1000	1	<0,7	10	<5n°	<4	2,8	·	·	10)
BC 290 A	AC	S	N	6	A	40	100	360	100...300	1	<0,7	10	<5n°	<4	2,8	·	·	10,20)
BC 290 B	AC	S	N	6	A	40	100	360	200...600	1	<0,7	10	<5n°	<4	2,8	·	·	10,20)
BC 290 C	AC	S	N	6	A	40	100	360	500...1000	1	<0,7	10	<5n°	<4	2,8	·	·	10,20)
BC 291	AC	S	P	6	A	45	200	360	50...300	1	0,2	10	<10n	·	5	·	·	10)
BC 291 A	AC	S	P	6	A	45	200	360	100...300	1	0,2	10	<10n	·	5	·	·	10,20)
BC 291 D	AC	S	P	6	A	45	200	360	50...200	1	0,2	10	<10n	·	5	·	·	10,20)
BC 292	AC	S	P	6	A	45	200	360	100...600	1	0,2	10	<10	<3	5	·	·	10)
BC 292 A	AC	S	P	6	A	45	200	360	100...300	1	0,2	10	<10	<3	5	·	·	10,20)
BC 292 B	AC	S	P	6	A	45	200	360	200...600	1	0,2	10	<10	<3	5	·	·	10,20)
BC 293	AC	S	N	7	A	60	5A	800	30...200	2A	<0,6	2A	(<10)	·	45	80	<350	4,10)
BC 294	AC	S	P	3	A	60	600	600	100...300	150	<0,4	150	·	·	·	·	·	4,10)
BC 295	AC	S	N	24	A	30	50	200	>60	1	<0,35	1	<50n	·	<6	>60	·	10)
BC 297	AC	S	P	6	A	45	1A	375	(75...500)	100	<0,7	500	(<0,1)	·	8	250	·	4),kpl.BC 377
BC 297-6	AC	S	P	6	A	45	1A	375	(75...150)	100	<0,7	500	(<0,1)	·	8	250	·	4,20)
BC 297-7	AC	S	P	6	A	45	1A	375	(125...260)	100	<0,7	500	(<0,1)	·	8	250	·	4,20)
BC 297-8	AC	S	P	6	A	45	1A	375	(240...500)	100	<0,7	500	(<0,1)	·	8	250	·	4,20)
BC 298	AC	S	P	6	A	25	1A	375	(75...500)	100	<0,7	500	(<0,1)	·	8	250	·	4),kpl.BC 378
BC 298-6	AC	S	P	6	A	25	1A	375	(75...150)	100	<0,7	500	(<0,1)	·	8	250	·	4,20)
BC 298-7	AC	S	P	6	A	25	1A	375	(125...260)	100	<0,7	500	(<0,1)	·	8	250	·	4,20)
BC 298-8	AC	S	P	6	A	25	1A	375	(240...500)	100	<0,7	500	(<0,1)	·	8	250	·	4,20)
BC 300	AC	S	N	7	A	80	1A	850	40...240	150	<0,5	150	<20n	·	10	120	·	4)
BC 300-4	AC	S	N	7	A	80	1A	850	40...80	150	<0,5	150	<20n	·	10	120	·	4,20)
BC 300-5	AC	S	N	7	A	80	1A	850	70...140	150	<0,5	150	<20n	·	10	120	·	4,20)
BC 300-6	AC	S	N	7	A	80	1A	850	120...240	150	<0,5	150	<20n	·	10	120	·	4,20)
BC 301	AC	S	N	7	A	60	1A	850	40...240	150	<0,5	150	<20n	·	10	120	·	4),kpl.BC 303
BC 301-4	AC	S	N	7	A	60	1A	850	40...80	150	<0,5	150	<20n	·	10	120	·	4,20)
BC 301-5	AC	S	N	7	A	60	1A	850	70...140	150	<0,5	150	<20n	·	10	120	·	4,20)

1 K	2 Typ	3 Hersteller	4 Ma	5 Pl	6 Fo	7 Af	8 U_{max} [V]	9 U_{max} [mA]	10 P_{tot} [mW]	11 B	I_F [mA]	12 U_S [V]	I_F [mA]	13 I_{Sp} [uA]	14 F [dB]	15 C [pF]	16 f_g [MHz]	17 t [ns]	18 Bemerkung
T	BC 301-6	AC	S	N	7	A	60	1A	850	120...240	150	<0,5	150	<20n	·	10	120	·	4,20)
T	BC 302	AC	S	N	7	A	45	1A	850	40...240	150	<0,5	150	<20n	·	10	120	·	4),kpl.BC 304
T	BC 302-4	AC	S	N	7	A	45	1A	850	40...80	150	<0,5	150	<20n	·	10	120	·	4,20)
T	BC 302-5	AC	S	N	7	A	45	1A	850	70...140	150	<0,5	150	<20n	·	10	120	·	4,20)
T	BC 302-6	AC	S	N	7	A	45	1A	850	120...240	150	<0,5	150	<20n	·	10	120	·	4,20)
T	BC 303	AC	S	P	7	A	60	1A	850	40...240	150	<0,65	150	<20n	·	15	75	·	4),kpl.BC 301
T	BC 303-4	AC	S	P	7	A	60	1A	850	40...80	150	<0,65	150	<20n	·	15	75	·	4,20)
T	BC 303-5	AC	S	P	7	A	60	1A	850	70...140	150	<0,65	150	<20n	·	15	75	·	4,20)
T	BC 303-6	AC	S	P	7	A	60	1A	850	120...240	150	<0,65	150	<20n	·	15	75	·	4,20)
T	BC 304	AC	S	P	7	A	45	1A	850	40...240	150	<0,65	150	<20n	·	15	75	·	4),kpl.BC 302
T	BC 304-4	AC	S	P	7	A	45	1A	850	40...80	150	<0,65	150	<20n	·	15	75	·	4,20)
T	BC 304-5	AC	S	P	7	A	45	1A	850	70...140	150	<0,65	150	<20n	·	15	75	·	4,20)
T	BC 304-6	AC	S	P	7	A	45	1A	850	120...240	150	<0,65	150	<20n	·	15	75	·	4,20)
T	BC 307	In,SH,Tf,Va	S	P	35	A	45	200	300	(75...900)	2	<0,6	100	(<15n)	<10	<6	130	·	kpl.BC 237
T	BC 307 VI	Tf,Va	S	P	35	A	45	200	300	(75...150)	2	<0,6	100	(<15n)	<10	<6	130	·	20)
T	BC 307 A	In,SH,Va	S	P	35	A	45	200	300	(125...260)	2	<0,6	100	(<15n)	<10	<6	130	·	20)
T	BC 307 B	In,SH	S	P	35	A	45	200	300	(240...500)	2	<0,6	100	(<15n)	<10	<6	130	·	20)
T	BC 307 C	In	S	P	35	A	45	200	300	(450...900)	2	<0,6	100	(<15n)	<10	<6	130	·	20)
T	BC 308	In,SH,Tf,Va	S	P	35	A	25	200	300	(75...900)	2	<0,6	100	(<15n)	<10	<6	130	·	kpl.BC 238
T	BC 308 VI	Tf,Va	S	P	35	A	25	200	300	(75...150)	2	<0,6	100	(<15n)	<10	<6	130	·	20)
T	BC 308 A	In,SH,Va	S	P	35	A	25	200	300	(125...260)	2	<0,6	100	(<15n)	<10	<6	130	·	20)
T	BC 308 B	In,SH,Va	S	P	35	A	25	200	300	(240...500)	2	<0,6	100	(<15n)	<10	<6	130	·	20)
T	BC 308 C	In,SH	S	P	35	A	25	200	300	(450...900)	2	<0,6	100	(<15n)	<10	<6	130	·	20)
T	BC 309	In,SH,Tf,Va	S	P	35	A	20	200	300	(125...900)	2	<0,6	100	<15n	<4	<6	130	·	kpl.BC 239
T	BC 309 A	In,Tf,Va	S	P	35	A	20	200	300	(125...260)	2	<0,6	100	<15n	<4	<6	130	·	20)
T	BC 309 B	In,SH,Tf,Va	S	P	35	A	20	200	300	(240...500)	2	<0,6	100	<15n	<4	<6	130	·	20)
T	BC 309 C	In,SH	S	P	35	A	20	200	300	(450...900)	2	<0,6	100	<15n	<4	<6	130	·	20)
t	BC 310	AC	S	N	7	A	70	1A	800	>40	200	<0,4	200	<50n	·	12	90	·	4,10),kpl.BC 311
t	BC 311	AC	S	P	7	A	70	1A	800	>40	200	<0,5	200	<50n	·	13	200	·	4,10),kpl.BC 310
t	BC 312	AC	S	N	7	A	100	150	800	50...200	30	<2,0	50	<0,1	·	<6	·	·	10)
T	BC 313	Cs	S	P	7	A	40	1A	800	40...250	150	<1,0	1A	(<0,1)	·	<20	>50	<250	4),kpl.BC 211
t	BC 313 A	Cs	S	P	7	A	40	1A	800	40...65	150	<1,0	1A	(<0,1)	3	12	200	<50	4,10,20)
	BC 313 B	Cs	S	P	7	A	40	1A	800	55...90	150	<1,0	1A	(<0,1)	3	12	200	<50	4,10,20)
	BC 313 C	Cs	S	P	7	A	40	1A	800	80...125	150	<1,0	1A	(<0,1)	3	12	200	<50	4,10,20)
	BC 313 D	Cs	S	P	7	A	40	1A	800	110...180	150	<1,0	1A	(<0,1)	3	12	200	<50	4,10,20)
	BC 313 E	Cs	S	P	7	A	40	1A	800	155...250	150	<1,0	1A	(<0,1)	3	12	200	<50	4,10,20)
	BC 313-6	Cs	S	P	7	A	40	1A	800	40...100	150	<1,0	1A	(<0,1)	·	<20	>50	<250	4,20)
	BC 313-10	Cs	S	P	7	A	40	1A	800	63...160	150	<1,0	1A	(<0,1)	·	<20	>50	<250	4,20)
	BC 313-16	Cs	S	P	7	A	40	1A	800	100...250	150	<1,0	1A	(<0,1)	·	<20	>50	<250	4,20)
T	BC 313 A	Cs	S	P	7	A	60	1A	800	40...250	150	<1,0	1A	(<0,1)	·	<20	>50	<250	4,21),kpl.BC 211 A
T	BC 313 A-6	Cs	S	P	7	A	60	1A	800	40...100	150	<1,0	1A	(<0,1)	·	<20	>50	<250	4,20,21)
T	BC 313 A-10	Cs	S	P	7	A	60	1A	800	63...160	150	<1,0	1A	(<0,1)	·	<20	>50	<250	4,20,21)
T	BC 313 A-16	Cs	S	P	7	A	60	1A	800	100...250	150	<1,0	1A	(<0,1)	·	<20	>50	<250	4,20,21)
t	BC 314	AC	S	N	6	A	120	50	180	>30	25	<1,5	25	<0,1	·	3	>50	·	10)
T	BC 315	Tx	S	P	12	A	35	(100)	300	(>125)	2	<0,6	100	<15n	<2	5	>200	·	
T	BC 315 A	Tx	S	P	12	A	35	(100)	300	(125...300)	2	<0,6	100	<15n	<2	5	>200	·	
T	BC 315 B	Tx	S	P	12	A	35	(100)	300	(200...400)	2	<0,6	100	<15n	<2	5	>200	·	
T	BC 317	Fd,Mo	S	N	22	B	45	300	350	(125...500)	2	<0,5	100	<30n	<6	<4	280	·	kpl.BC 320
T	BC 317 A	Fd,Mo	S	N	22	B	45	300	350	(125...260)	2	<0,5	100	<30n	<6	<4	280	·	20)
T	BC 317 B	Fd,Mo	S	N	22	B	45	300	350	(240...500)	2	<0,5	100	<30n	<6	<4	280	·	20)
T	BC 318	Fd,Mo	S	N	22	B	30	300	350	(125...900)	2	<0,5	100	<30n	<6	<4	280	·	kpl.BC 321
T	BC 318 A	Fd,Mo	S	N	22	B	30	300	350	(125...260)	2	<0,5	100	<30n	<6	<4	280	·	20)
T	BC 318 B	Fd,Mo	S	N	22	B	30	300	350	(240...500)	2	<0,5	100	<30n	<6	<4	280	·	20)
T	BC 318 C	Fd,Mo	S	N	22	B	30	300	350	(450...900)	2	<0,5	100	<30n	<6	<4	280	·	20)
T	BC 319	Fd,Mo	S	N	22	B	20	300	350	(240...900)	2	<0,5	100	<30n	<4	<4	280	·	kpl.BC 322
T	BC 319 B	Fd,Mo	S	N	22	B	20	300	350	(240...500)	2	<0,5	100	<30n	<4	<4	280	·	20)
T	BC 319 C	Fd,Mo	S	N	22	B	20	300	350	(450...900)	2	<0,5	100	<30n	<4	<4	280	·	20)
T	BC 320	Fd,Mo	S	P	22	B	45	300	350	(125...500)	2	<0,5	100	<30n	<6	<4	250	·	kpl.BC 317
T	BC 320 A	Fd,Mo	S	P	22	B	45	300	350	(125...260)	2	<0,5	100	<30n	<6	<4	250	·	20)
T	BC 320 B	Fd,Mo	S	P	22	B	45	300	350	(240...500)	2	<0,5	100	<30n	<6	<4	250	·	20)
T	BC 321	Fd,Mo	S	P	22	B	30	300	350	(125...900)	2	<0,5	100	<30n	<6	<4	250	·	kpl.BC 318
T	BC 321 A	Fd,Mo	S	P	22	B	30	300	350	(125...260)	2	<0,5	100	<30n	<6	<4	250	·	20)
T	BC 321 B	Fd,Mo	S	P	22	B	30	300	350	(240...500)	2	<0,5	100	<30n	<6	<4	250	·	20)
T	BC 321 C	Fd,Mo	S	P	22	B	30	300	350	(450...900)	2	<0,5	100	<30n	<6	<4	250	·	20)
T	BC 322	Fd,Mo	S	P	22	B	20	300	350	(240...900)	2	<0,5	100	<30n	<4	<4	250	·	kpl.BC 319
T	BC 322 B	Fd,Mo	S	P	22	B	20	300	350	(240...500)	2	<0,5	100	<30n	<4	<4	250	·	20)
T	BC 322 C	Fd,Mo	S	P	22	B	20	300	350	(450...900)	2	<0,5	100	<30n	<4	<4	250	·	20)
T	BC 323	AC	S	N	7	A	60	5A	800	50...250	500	<0,15	500	<10	·	<80	100	·	2,4)
t	BC 324	AC	S	N	7	A	55	1A	800	20...80	500	<1,0	1A	<0,1	·	<25	100	·	4,10)
T	BC 325	Tx	S	P	6	A	60	50	360	40...120	10µ	<0,35	1	<10n	<3	<9	>12	·	kpl.2N 2483
T	BC 326	Tx	S	P	6	A	60	50	360	100...300	10µ	<0,35	1	<10n	<2	<9	>15	·	kpl.2N 2484
T	BC 327	SH,Tf,Va	S	P	35	A	45	1A	625	100...630	100	<0,7	500	<0,1	·	12	100	·	4),kpl.BC 337
T	BC 327-16	SH,Tf,Va	S	P	35	A	45	1A	625	100...250	100	<0,7	500	<0,1	·	12	100	·	4,20)
T	BC 321-25	SH,Tf,Va	S	P	35	A	45	1A	625	160...400	100	<0,7	500	<0,1	·	12	100	·	4,20)

1 K	2 Typ	3 Hersteller	4 Ma	5 Pl	6 Fo	7 Af	8 U_{max} [V]	9 U_{max} [mA]	10 P_{tot} [mW]	11 B	I_F [mA]	12 U_S [V]	I_F [mA]	13 I_{Sp} [uA]	14 F [dB]	15 C [pF]	16 f_g [MHz]	17 t [ns]	18 Bemerkung
T	BC 327-40	SH,Tf,Va	S	P	35	A	45	1A	625	250...630	100	<0,7	500	<0,1	·	12	100	·	4,20)
t	BC 327/01	EI	S	P	32	A	45	500	400	>100	100	<0,7	500	<0,1	·	8	100	·	4,10,22),kpl.BC 337/01
T	BC 328	SH,Tf,Va	S	P	35	A	25	1A	625	100...630	100	<0,7	500	<0,1	·	12	100	·	4),kpl.BC 338
T	BC 328-16	SH,Tf,Va	S	P	35	A	25	1A	625	100...250	100	<0,7	500	<0,1	·	12	100	·	4,20)
T	BC 328-25	SH,Tf,Va	S	P	35	A	25	1A	625	160...400	100	<0,7	500	<0,1	·	12	100	·	4,20)
T	BC 328-40	SH,Tf,Va	S	P	35	A	25	1A	625	250...630	100	<0,7	500	<0,1	·	12	100	·	4,20)
t	BC 328/01	EI	S	P	32	A	25	500	400	>100	100	<0,7	500	<0,1	·	8	100	·	4,10,22),kpl.BC 338/01
T	BC 329	Tx	S	N	12	A	60	30	250	(240...900)	2	<1,0	10	<0,1	<2	<3	·	·	
T	BC 329 B	Tx	S	N	12	A	60	30	250	(240...500)	2	<1,0	10	<0,1	<2	<3	·	·	20)
T	BC 329 C	Tx	S	N	12	A	60	30	250	(450...900)	2	<1,0	10	<0,1	<2	<3	·	·	20)
T	BC 330	Tx	S	N	12	A	45	30	250	(240...900)	2	<1,0	10	<0,1	<2	<3	·	·	
T	BC 330 B	Tx	S	N	12	A	45	30	250	(240...500)	2	<1,0	10	<0,1	<2	<3	·	·	20)
T	BC 330 C	Tx	S	N	12	A	45	30	250	(450...900)	2	<1,0	10	<0,1	<2	<3	·	·	20)
T	BC 331	Tx	S	N	12	A	60	30	250	(125...900)	2	<1,0	10	<0,1	<6	<3	·	·	
T	BC 331 A	Tx	S	N	12	A	60	30	250	(125...260)	2	<1,0	10	<0,1	<6	<3	·	·	20)
T	BC 331 B	Tx	S	N	12	A	60	30	250	(240...500)	2	<1,0	10	<0,1	<6	<3	·	·	20)
T	BC 331 C	Tx	S	N	12	A	60	30	250	(450...900)	2	<1,0	10	<0,1	<6	<3	·	·	20)
T	BC 332	Tx	S	N	12	A	45	30	250	(125...900)	2	<1,0	10	<0,1	<6	<3	·	·	
T	BC 332 A	Tx	S	N	12	A	45	30	250	(125...260)	2	<1,0	10	<0,1	<6	<3	·	·	20)
T	BC 332 B	Tx	S	N	12	A	45	30	250	(240...500)	2	<1,0	10	<0,1	<6	<3	·	·	20)
T	BC 332 C	Tx	S	N	12	A	45	30	250	(450...900)	2	<1,0	10	<0,1	<6	<3	·	·	20)
T	BC 333	Mo	S	N	22	B	25	50	310	100...1000	0,1	<0,6	10	<10n	·	<4	>50	·	kpl.BC 334
T	BC 334	Mo	S	P	22	B	25	50	310	100...1000	0,1	<0,6	10	<10n	·	<4	>50	·	kpl.BC 333
T	BC 335	Mo	S	N	22	B	25	50	310	100...1000	0,1	<0,6	10	<10n	·	<4	>50	·	kpl.BC 336
T	BC 336	Mo	S	P	22	B	25	50	310	100...1000	0,1	<0,6	10	<10n	·	<4	>50	·	kpl.BC 335
T	BC 337	SH,Tf,Va	S	N	35	A	45	1A	625	100<630	100	<0,7	500	<0,1	·	12	100	·	4),kpl.BC 327
T	BC 337-16	SH,Tf,Va	S	N	35	A	45	1A	625	100...250	100	<0,7	500	<0,1	·	12	100	·	4,20)
T	BC 337-25	SH,Tf,Va	S	N	35	A	45	1A	625	160...400	100	<0,7	500	<0,1	·	12	100	·	4,20)
T	BC 337-40	SH,Tf,Va	S	N	35	A	45	1A	625	250...630	100	<0,7	500	<0,1	·	12	100	·	4,20)
T	BC 337/01	EI	S	N	32	A	45	500	400	>100	100	<0,7	500	<0,1	·	5	200	·	4,10,22),kpl.BC 327/01
T	BC 338	SH,Tf,Va	S	N	35	A	25	1A	625	100...630	100	<0,7	500	<0,1	·	12	100	·	4),kpl.BC 328
T	BC 338-16	SH,Tf,Va	S	N	35	A	25	1A	625	100...250	100	<0,7	500	<0,1	·	12	100	·	4,20)
T	BC 338-25	SH,Tf,Va	S	N	35	A	25	1A	625	160...400	100	<0,7	500	<0,1	·	12	100	·	4,20)
T	BC 338-40	SH,Tf,Va	S	N	35	A	25	1A	625	250...630	100	<0,7	500	<0,1	·	12	100	·	4,20)
t	BC 338/01	EI	S	N	32	A	25	500	400	>100	100	<0,7	500	<0,1	·	5	200	·	4,10,22),kpl.BC 328/01
T	BC 340	In	S	N	7	A	40	500	800	>40	50	<0,4	150	(<0,1)	·	6,5	100	·	kpl.BC 360
T	BC 340-6	In	S	N	7	A	40	500	800	40...100	50	<0,4	150	(<0,1)	·	6,5	100	·	20)
T	BC 340-10	In	S	N	7	A	40	500	800	63...160	50	<0,4	150	(<0,1)	·	6,5	100	·	20)
T	BC 340-16	In	S	N	7	A	40	500	800	100...250	50	<0,4	150	(<0,1)	·	6,5	100	·	20)
T	BC 341	In	S	N	7	A	60	500	800	40...160	50	<0,4	150	(<0,1)	·	6,5	100	·	kpl.BC 361
T	BC 341-6	In	S	N	7	A	60	500	800	40...100	50	<0,4	150	(<0,1)	·	6,5	100	·	20)
T	BC 341-10	In	S	N	7	A	60	500	800	63...160	50	<0,4	150	(<0,1)	·	6,5	100	·	20)
T	BC 342	Mo	S	N	7	A	60	1A	800	>20	500	<0,8	300	<0,1	·	<20	100	·	4),kpl.BC 343
T	BC 343	Mo	S	P	7	A	60	1A	800	>20	500	<0,8	300	<0,1	·	<20	100	·	4),kpl.BC 342
T	BC 344	Mo	S	N	7	A	80	1A	800	>20	150	<0,8	150	<0,1	·	<20	100	·	4),kpl.BC 345
T	BC 345	Mo	S	P	7	A	80	1A	800	>20	150	<0,8	150	<0,1	·	<20	100	·	4),kpl.BC 344
T	BC 347	Mo	S	N	22	B	45	100	350	40...450	2	<0,25	10	<0,1	·	<4	>125	·	kpl.BC 350
T	BC 347 A	Mo	S	N	22	B	45	100	350	110...220	2	<0,25	10	<0,1	·	<4	>125	·	20)
T	BC 347 B	Mo	S	N	22	B	45	100	350	200...450	2	<0,25	10	<0,1	·	<4	>125	·	20)
T	BC 347 L	Mo	S	N	22	B	45	100	350	40...120	2	<0,25	10	<0,1	·	<4	>125	·	20)
T	BC 348	Mo	S	N	22	B	30	100	350	40...450	2	<0,25	10	<0,1	·	<4	>125	·	kpl.BC 351
T	BC 348 A	Mo	S	N	22	B	30	100	350	110...220	2	<0,25	10	<0,1	·	<4	>125	·	20)
T	BC 348 B	Mo	S	N	22	B	30	100	350	200...450	2	<0,25	10	<0,1	·	<4	>125	·	20)
T	BC 348 L	Mo	S	N	22	B	30	100	350	40...120	2	<0,25	10	<0,1	·	<4	>125	·	20)
T	BC 349	Mo	S	N	22	B	20	100	350	40...450	2	<0,25	10	<0,1	·	<4	>125	·	kpl.BC 352
T	BC 349 A	Mo	S	N	22	B	20	100	350	110...220	2	<0,25	10	<0,1	·	<4	>125	·	20)
T	BC 349 B	Mo	S	N	22	B	20	100	350	200...450	2	<0,25	10	<0,1	·	<4	>125	·	20)
T	BC 349 L	Mo	S	N	22	B	20	100	350	40...120	2	<0,25	10	<0,1	·	<4	>125	·	20)
T	BC 350	Mo	S	P	22	B	45	100	350	40...450	2	<0,25	10	<0,1	·	<4	>125	·	kpl.BC 347
T	BC 350 A	Mo	S	P	22	B	45	100	350	110...220	2	<0,25	10	<0,1	·	<4	>125	·	20)
T	BC 350 B	Mo	S	P	22	B	45	100	350	200...450	2	<0,25	10	<0,1	·	<4	>125	·	20)
T	BC 350 L	Mo	S	P	22	B	45	100	350	40...120	2	<0,25	10	<0,1	·	<4	>125	·	20)
T	BC 351	Mo	S	P	22	B	30	100	350	40...450	2	<0,25	10	<0,1	·	<4	>125	·	kpl.BC 348
T	BC 351 A	Mo	S	P	22	B	30	100	350	110...220	2	<0,25	10	<0,1	·	<4	>125	·	20)
T	BC 351 B	Mo	S	P	22	B	30	100	350	200...450	2	<0,25	10	<0,1	·	<4	>125	·	20)
T	BC 351 L	Mo	S	P	22	B	30	100	350	40...120	2	<0,25	10	<0,1	·	<4	>125	·	20)
T	BC 352	Mo	S	P	22	B	20	100	350	40...450	2	<0,25	10	<0,1	·	<4	>125	·	kpl.BC 349
TT	BC 352 A	Mo	S	P	22	B	20	100	350	110...220	2	<0,25	10	<0,1	·	<4	>125	·	20)
TT	BC 352 B	Mo	S	P	22	B	20	100	350	200...450	2	<0,25	10	<0,1	·	<4	>125	·	20)
TT	BC 352 L	Mo	S	P	22	B	20	100	350	40...120	2	<0,25	10	<0,1	·	<4	>125	·	20)
TT	BC 354	Mo	S	P	22	B	25	200	310	63...630	10	<0,6	10	<0,1	·	<4,5	>200	·	
TT	BC 355	Mo	S	P	22	B	25	200	310	63...370	10	<0,6	10	<0,1	·	<4,5	>200	·	
TT	BC 355 A	Mo	S	P	22	B	25	200	310	63...150	10	<0,6	10	<0,1	·	<4,5	>200	·	
TT	BC 355 B	Mo	S	P	22	B	25	200	310	100...250	10	<0,6	10	<0,1	·	<4,5	>200	·	

1 K	2 Typ	3 Hersteller	4 Ma	5 Pl	6 Fo	7 Af	8 U_{max} [V]	9 U_{max} [mA]	10 P_{tot} [mW]	11 B	I_F [mA]	12 U_S [V]	I_F [mA]	13 I_{Sp} [uA]	14 F [dB]	15 C [pF]	16 f_g [MHz]	17 t [ns]	18 Bemerkung
T	BC 355 C	Mo	S	P	22	B	25	200	310	150...370	10	<0,6	10	<0,1	·	<4,5	>200	·	
T	BC 357	Mo	S	P	22	B	25	100	310	100...500	10	<0,25	10	<0,1	·	<10	>200	·	kpl. BC 358
T	BC 358	Mo	S	N	22	B	25	100	310	100...500	10	<0,25	10	<0,1	·	<10	>125	·	kpl. BC 357
T	BC 360	In	S	P	7	A	40	500	800	40...250	50	<0,4	150	(<0,1)	·	6,5	250	·	kpl. BC 340
T	BC 360-6	In	S	P	7	A	40	500	800	40...100	50	<0,4	150	(<0,1)	·	6,5	250	·	20)
T	BC 360-10	In	S	P	7	A	40	500	800	63...160	50	<0,4	150	(<0,1)	·	6,5	250	·	20)
T	BC 360-16	In	S	P	7	A	40	500	800	100...250	50	<0,4	150	(<0,1)	·	6,5	250	·	20)
T	BC 361	In	S	P	7	A	60	500	800	40...160	50	<0,4	150	(<0,1)	·	6,5	250	·	kpl. BC 341
T	BC 361-6	In	S	P	7	A	60	500	800	40...100	50	<0,4	150	(<0,1)	·	6,5	250	·	20)
T	BC 361-10	In	S	P	7	A	60	500	800	63...160	50	<0,4	150	(<0,1)	·	6,5	250	·	20)
T	BC 362	Mo	S	P	8	A	45	2A	8W*	>50	250	<0,5	250	<0,1	·	<15	>50	·	kpl. BC 365
T	BC 363	Mo	S	P	8	A	60	2A	8W*	>50	250	<0,5	250	<0,1	·	<15	>50	·	kpl. BC 366
T	BC 364	Mo	S	P	8	A	80	2A	8W*	>50	250	<0,5	250	<0,1	·	<15	>50	·	kpl. BC 367
T	BC 365	Mo	S	N	8	A	45	2A	8W*	>60	250	<0,4	250	<0,1	·	<12	>50	·	kpl. BC 362
T	BC 366	Mo	S	N	8	A	60	2A	8W*	>60	250	<0,4	250	<0,1	·	<12	>50	·	kpl. BC 363
T	BC 367	Mo	S	N	8	A	80	2A	8W*	>60	250	<0,4	250	<0,1	·	<12	>50	·	kpl. BC 364
T	BC 368	PH	S	N	12	A	20	1A	800	85...375	500	<1,0*	1A	<0,1	·	·	·	·	4), kpl. BC 369
T	BC 369	PH	S	P	12	A	20	1A	800	85...375	500	<1,0*	1A	<0,1	·	·	·	·	4), kpl. BC 368
T	BC 370	AC	S	P	6	A	20	1A	375	50...500	10	0,24	200	<20n	·	12	150	·	10)
T	BC 370-5	AC	S	P	6	A	20	1A	375	50...100	10	0,24	200	<20n	·	12	150	·	10,20)
T	BC 370-6	AC	S	P	6	A	20	1A	375	75...150	10	0,24	200	<20n	·	12	150	·	10,20)
T	BC 370 A	AC	S	P	6	A	20	1A	375	125...260	10	0,24	200	<20n	·	12	150	·	10,20)
T	BC 370 B	AC	S	P	6	A	20	1A	375	240...500	10	0,24	200	<20n	·	12	150	·	10,20)
t	BC 371	AC	S	N	7	A	(60)	1A	850	40...240	150	<1,5	150	<0,1	·	·	·	·	4,10)
T	BC 377	AC	S	N	6	A	45	1A	375	(>75)	100	<0,7	500	(<15n)	·	8	300	·	4), kpl. BC 297
T	BC 377-6	AC	S	N	6	A	45	1A	375	(75...150)	100	<0,7	500	(<15n)	·	8	300	·	4,20)
T	BC 377-7	AC	S	N	6	A	45	1A	375	(125...260)	100	<0,7	500	(<15n)	·	8	300	·	4,20)
t	BC 377-8	AC	S	N	6	A	45	1A	375	(240...500)	100	<0,7	500	(<15n)	·	8	300	·	4,10,20)
T	BC 378	AC	S	N	6	A	25	1A	375	(>75)	100	<0,7	500	(<15n)	·	8	300	·	4), kpl. BC 398
T	BC 378-6	AC	S	N	6	A	25	1A	375	(75...150)	100	<0,7	500	(<15n)		8	300		4,20)
T	BC 378-7	AC	S	N	6	A	25	1A	375	(125...260)	100	<0,7	500	(<15n)		8	300		4,20)
	BC 378-8	AC	S	N	6	A	25	1A	375	(240...500)	100	<0,7	500	(<15n)		8	300		4,10,20)
	BC 381	Tx	S	P	12	A	25	200	625	>60	50	<0,25	50	<0,1	·	·	·	·	10)
	BC 382	Tx	S	N	12	A	45	100	300	(240...900)	2	<0,6	100	<15n	<6	<5	>150		
	BC 382 B	Tx	S	N	12	A	45	100	300	(240...500)	2	<0,6	100	<15n	<6	<5	>150		20)
	BC 382 C	Tx	S	N	12	A	45	100	300	(450...900)	2	<0,6	100	<15n	<6	<5	>150		20)
	BC 383	Tx	S	N	12	A	30	100	300	(240...900)	2	<0,6	100	<15n	<6	<5	>150	·	·
	BC 383 B	Tx	S	N	12	A	30	100	300	(240...500)	2	<0,6	100	<15n	<6	<5	>150		20)
T	BC 383 C	Tx	S	N	12	A	30	100	300	(450...900)	2	<0,6	100	<15n	<6	<5	>150		20)
T	BC 384	Tx	S	N	12	A	30	100	300	(>240)	2	<0,6	100	<15n	<4	<5	>150		
T	BC 384 B	Tx	S	N	12	A	30	100	300	(240...500)	2	<0,6	100	<15n	<4	<5	>150		20)
T	BC 384 C	Tx	S	N	12	A	30	100	300	(450...900)	2	<0,6	100	<15n	<4	<5	>150		20)
t	BC 385	Tx	S	N	12	A	45	200	300	(125...500)	2	<0,6	100	<15n	·	<5	>150	·	10)
t	BC 385 A	Tx	S	N	12	A	45	200	300	(125...260)	2	<0,6	100	<15n	·	<5	>150	·	10,20)
t	BC 385 B	Tx	S	N	12	A	45	200	300	(240...500)	2	<0,6	100	<15n	·	<5	>150	·	10,20)
t	BC 386	Tx	S	N	12	A	20	200	300	(125...500)	2	<0,6	100	<15n	·	<5	>150	·	10)
t	BC 386 A	Tx	S	N	12	A	20	200	300	(125...260)	2	<0,6	100	<15n	·	<5	>150	·	10,20)
t	BC 386 B	Tx	S	N	12	A	20	200	300	(240...500)	2	<0,6	100	<15n	·	<5	>150	·	10,20)
T	BC 387	Mo	S	N	22	B	30	600	310	40...300	100	<0,5	100	<0,1	·	·	·	·	4), kpl. BC 388
T	BC 388	Mo	S	P	22	B	30	600	310	40...300	100	<0,5	100	<0,1	·	·	·	·	4), kpl. BC 387
t	BC 389	AC	S	N	6	A	45	200	300	>40	10µ	·	·	<0,1	·	·	>150	·	10)
t	BC 390	AC	S	N	6	A	20	200	300	>40	10µ	·	·	<0,1	·	·	>150	·	10)
t	BC 391	AC	S	N	6	A	20	200	300	>100	10µ	·	·	<0,1	·	·	>150	·	10)
t	BC 393	AC	S	P	6	A	180	100	400	>50	10	<0,3	10	<50n	·	<7	>40	·	3,4,10)
t	BC 394	AC	S	N	6	A	160	100	500	>30	10	<0,3	10	<50n	·	6	>40	·	3,10)
t	BC 395	AC	S	N	23	A	70	500	300	>40	10	<0,5	150	<50n	·	<20	>60	·	3,4,10)
t	BC 396	AC	S	P	23	A	70	500	300	>35	10	<0,4	150	<50n	·	5	·	·	3,4,10)
t	BC 400	AC	S	P	24	A	80	50	200	>100	10	<0,25	10	(<30n)	·	<4	40	·	10)
t	BC 404	AC	S	P	22	C	60	150	360	(75...260)	2	<0,25	10	<15n	<10	<6	150	·	10)
t	BC 404 VI	AC	S	P	22	C	60	150	360	(75...150)	2	<0,25	10	<15n	<10	<6	150	·	10,20)
t	BC 404 A	AC	S	P	22	C	60	150	360	(125...260)	2	<0,25	10	<15n	<10	<6	150	·	10,20)
t	BC 405	AC	S	P	22	C	60	150	360	(125...500)	2	<0,25	10	<15n	<6	<6	150	·	10)
t	BC 405 A	AC	S	P	22	C	60	150	360	(125...260)	2	<0,25	10	<15n	<6	<6	150	·	10,20)
t	BC 405 B	AC	S	P	22	C	60	150	360	(240...500)	2	<0,25	10	<15n	<6	<6	150		10,20)
t	BC 406	AC	S	P	22	C	40	150	360	(>240)	2	<0,25	10	<15n	<4	<6	150		10)
t	BC 406 B	AC	S	P	22	C	40	150	360	(240...500)	2	<0,25	10	<15n	<4	<6	150		10,20)
T	BC 407	PH,Va	S	N	24	A	45	200	250	(125...500)	2	<0,25	10	(<15n)	<10	<4,5	300	·	
T	BC 407 A	PH,Va	S	N	24	A	45	200	250	(125...260)	2	<0,25	10	(<15n)	<10	<4,5	300	·	20)
T	BC 407 B	PH,Va	S	N	24	A	45	200	250	(240...500)	2	<0,25	10	(<15n)	<10	<4,5	300	·	20)
T	BC 408	PH,Va	S	N	24	A	20	200	250	(125...900)	2	<0,25	10	(<15n)	<10	<4,5	300	·	
T	BC 408 A	PH,Va	S	N	24	A	20	200	250	(125...260)	2	<0,25	10	(<15n)	<10	<4,5	300	·	20)
T	BC 408 B	PH,Va	S	N	24	A	20	200	250	(240...500)	2	<0,25	10	(<15n)	<10	<4,5	300	·	20)
T	BC 408 C	PH,Va	S	N	24	A	20	200	250	(450...900)	2	<0,25	10	(<15n)	<10	<4,5	300	·	20)
T	BC 409	PH,Va	S	N	24	A	20	200	250	(240...900)	2	<0,25	10	(<15n)	<4	<4,5	300	·	·

1 K	2 Typ	3 Hersteller	4 Ma	5 Pl	6 Fo	7 Af	8 U_{max} [V]	9 U_{max} [mA]	10 P_{tot} [mW]	11 B	I_F [mA]	12 U_S [V]	I_F [mA]	13 I_{Sp} [uA]	14 F [dB]	15 C [pF]	16 f_g [MHz]	17 t [ns]	18 Bemerkung
T	BC 409 B	PH,Va	S	N	24	A	20	200	250	(240...500)	2	<0,25	10	(<15n)	<4	<4,5	300	·	20)
T	BC 409 C	PH,Va	S	N	24	A	20	200	250	(450...900)	2	<0,25	10	(<15n)	<4	<4,5	300	·	20)
t	BC 410	AC	S	N	24	A	30	50	200	450...1000	1	<0,35	10	<50n	·	<4	·	·	10)
t	BC 411	AC	S	N	23	A	55	1A	300	>40	150	<0,8	500	<10n	·	<25	80	·	10)
t	BC 412	AC	S	N	6	A	35	1A	500	>40	150	<0,6	500	<10n	·	<20	90	·	10)
T	BC 413	SH,Tf,Va	S	N	35	A	30	100	300	(240...900)	2	<0,6	100	<15n	<2,5	2,5	250	·	kpl.BC 415
T	BC 413 B	SH,Tf,Va	S	N	35	A	30	100	300	(240...500)	2	<0,6	100	<15n	<2,5	2,5	250	·	20)
T	BC 413 C	SH,Tf,Va	S	N	35	A	30	100	300	(450...900)	2	<0,6	100	<15n	<2,5	2,5	250	·	20)
T	BC 414	SH,Tf,Va	S	N	35	A	45	100	300	(240...900)	2	<0,6	100	<15n	<2,5	2,5	250	·	kpl.BC 416
T	BC 414 B	SH,Tf,Va	S	N	35	A	45	100	300	(240...500)	2	<0,6	100	<15n	<2,5	2,5	250	·	20)
T	BC 414 C	SH,Tf,Va	S	N	35	A	45	100	300	(450...900)	2	<0,6	100	<15n	<2,5	2,5	250	·	20)
T	BC 415	SH,Tf,Va	S	P	35	A	30	100	300	(125...900)	2	<0,6	100	<15n	<2	4,5	200	·	kpl.BC 413
T	BC 415 A	SH,Tf,Va	S	P	35	A	30	100	300	(125...260)	2	<0,6	100	<15n	<2	4,5	200	·	20)
T	BC 415 B	SH,Tf,Va	S	P	35	A	30	100	300	(240...500)	2	<0,6	100	<15n	<2	4,5	200	·	20)
T	BC 415 C	SH,Tf,Va	S	P	35	A	30	100	300	(450...900)	2	<0,6	100	<15n	<2	4,5	200	·	20)
T	BC 416	SH,Tf,Va	S	P	35	A	45	100	300	(125...900)	2	<0,6	100	<15n	<2	4,5	200	·	kpl.BC 414
T	BC 416 A	SH,Tf,Va	S	P	35	A	45	100	300	(125...260)	2	<0,6	100	<15n	<2	4,5	200	·	20)
T	BC 416 B	SH,Tf,Va	S	P	35	A	45	100	300	(240...500)	2	<0,6	100	<15n	<2	4,5	200	·	20)
T	BC 416 C	SH,Tf,Va	S	P	35	A	45	100	300	(450...900)	2	<0,6	100	<15n	<2	4,5	200	·	20)
T	BC 417	RT,Va	S	P	24	A	45	200	250	(75...260)	2	<0,3	10	<0,1	<10	4,5	150	·	
T	BC 417 VI	RT,Va	S	P	24	A	45	200	250	(75...150)	2	<0,3	10	<0,1	<10	4,5	150	·	20)
T	BC 417 A	RT,Va	S	P	24	A	45	200	250	(125...260)	2	<0,3	10	<0,1	<10	4,5	150	·	20)
T	BC 418	RT,Va	S	P	24	A	25	200	250	(75...500)	2	<0,3	10	<0,1	<10	4,5	150	·	
T	BC 418 VI	RT,Va	S	P	24	A	25	200	250	(75...150)	2	<0,3	10	<0,1	<10	4,5	150	·	20)
T	BC 418 A	RT,Va	S	P	24	A	25	200	250	(125...260)	2	<0,3	10	<0,1	<10	4,5	150	·	20)
T	BC 418 B	RT,Va	S	P	24	A	25	200	250	(240...500)	2	<0,3	10	<0,1	<10	4,5	150	·	20)
T	BC 419	RT,Va	S	P	24	A	20	200	250	(125...500)	2	<0,3	10	<0,1	<4	4,5	150	·	
T	BC 419 A	RT,Va	S	P	24	A	20	200	250	(125...260)	2	<0,3	10	<0,1	<4	4,5	150	·	20)
T	BC 419 B	RT,Va	S	P	24	A	20	200	250	(240...500)	2	<0,3	10	<0,1	<4	4,5	150	·	20)
t	BC 420	AC	S	P	6	A	180	100	400	>70	2	<0,25	10	<20n	<3	<7			3)
t	BC 420 VI	AC	S	P	6	A	180	100	400	70...140	2	<0,25	10	<20n	<3	<7			3,20)
t	BC 420 A	AC	S	P	6	A	180	100	400	120...250	2	<0,25	10	<20n	<3	<7			3,20)
T	BC 424	Mo	S	N	22	B	80	500	500	50...250	100	<0,25	100	<0,1	·	·	>50	·	kpl.BC 426
T	BC 425	Mo	S	N	22	B	60	500	500	50...250	100	<0,25	100	<0,1	·	·	>50	·	kpl.BC 427
T	BC 426	Mo	S	P	22	B	80	500	500	50...250	100	<0,25	100	<0,1	·	·	>50	·	kpl.BC 424
T	BC 427	Mo	S	P	22	B	60	500	500	50...250	100	<0,25	100	<0,1	·	·	>50	·	kpl.BC 425
T	BC 429	Tx	S	N	33	A	45	1A	1W	50...250	150	<0,9	1A	<0,1	·	<10	>100	·	4),kpl.BC 430
T	BC 429 A	Tx	S	N	33	A	60	1A	1W	50...160	150	<0,9	1A	<0,1	·	<10	>100	·	4,21)
T	BC 430	Tx	S	P	33	A	45	1A	1W	50...250	150	<0,9	1A	<0,1	·	<10	>100	·	4),kpl.BC 429
T	BC 430 A	Tx	S	P	33	A	60	1A	1W	50...160	150	<0,9	1A	<0,1	·	<10	>100	·	4,21)
T	BC 431	Tf	S	N	60	A	60	500	625	63...240	100	<0,7	500	<0,1	·	12	100	·	4),kpl.BC 432
T	BC 432	Tf	S	P	60	A	60	500	625	63...240	100	<0,7	500	<0,1	·	12	100	·	4),kpl.BC 431
T	BC 437	Hi	S	N	59	A	45	100	300	110...450	2	<0,25	10	<0,5	<10	<3,5	300	·	
T	BC 437 A	Hi	S	N	59	A	45	100	300	110...220	2	<0,25	10	<0,5	<10	<3,5	300	·	20)
T	BC 437 B	Hi	S	N	59	A	45	100	300	200...450	2	<0,25	10	<0,5	<10	<3,5	300	·	20)
T	BC 438	Hi	S	N	59	A	20	100	300	110...800	2	<0,25	10	<0,5	<10	<3,5	300	·	
T	BC 438 A	Hi	S	N	59	A	20	100	300	110...220	2	<0,25	10	<0,5	<10	<3,5	300	·	20)
T	BC 438 B	Hi	S	N	59	A	20	100	300	200...450	2	<0,25	10	<0,5	<10	<3,5	300	·	20)
T	BC 438 C	Hi	S	N	59	A	20	100	300	420...800	2	<0,25	10	<0,5	<10	<3,5	300	·	20)
T	BC 439	Hi	S	N	59	A	20	100	300	200...800	2	<0,25	10	<0,5	<4	<3,5	300	·	
T	BC 439 B	Hi	S	N	59	A	20	100	300	200...450	2	<0,25	10	<0,5	<4	<3,5	300	·	20)
T	BC 439 C	Hi	S	N	59	A	20	100	300	420...800	2	<0,25	10	<0,5	<4	<3,5	300	·	20)
T	BC 440	AC	S	N	7	A	40	2A	1W	40...250	500	<1,0	1A	<0,1	·	·	>50	·	4),kpl.BC 460
T	BC 440-4	AC	S	N	7	A	40	2A	1W	40...70	500	<1,0	1A	<0,1	·	·	>50	·	4,20)
T	BC 440-5	AC	S	N	7	A	40	2A	1W	60...130	500	<1,0	1A	<0,1	·	·	>50	·	4,20)
T	BC 440-6	AC	S	N	7	A	40	2A	1W	115...250	500	<1,0	1A	<0,1	·	·	>50	·	4,20)
T	BC 441	AC	S	N	7	A	60	2A	1W	40...250	500	<1,0	1A	<0,1	·	·	>50	·	4),kpl.BC 461
T	BC 441-4	AC	S	N	7	A	60	2A	1W	40...70	500	<1,0	1A	<0,1	·	·	>50	·	4,20)
T	BC 441-5	AC	S	N	7	A	60	2A	1W	60...130	500	<1,0	1A	<0,1	·	·	>50	·	4,20)
T	BC 441-6	AC	S	N	7	A	60	2A	1W	115...250	500	<1,0	1A	<0,1	·	·	>50	·	4,20)
T	BC 445	Mo	S	N	22	C	60	(200)	350	>50	100	<0,25	100	<0,1	·	3	>100	·	kpl.BC 446
T	BC 445-5	Mo	S	N	22	I	60	(200)	350	>50	100	<0,25	100	<0,1	·	3	>100	·	19)
T	BC 445-18	Mo	S	N	22	K	60	(200)	350	>50	100	<0,25	100	<0,1	·	3	>100	·	19)
T	BC 446	Mo	S	P	22	C	60	200	350	>50	100	<0,25	100	<0,1	·	3	>100	·	kpl.BC 445
T	BC 446-5	Mo	S	P	22	I	60	200	350	>50	100	<0,25	100	<0,1	·	3	>100	·	19)
T	BC 446-18	Mo	S	P	22	K	60	200	350	>50	100	<0,25	100	<0,1	·	3	>100	·	19)
T	BC 447	Mo	S	N	22	C	80	(200)	350	>50	100	<0,25	100	<0,1	·	3	>100	·	kpl.BC 448
T	BC 447-5	Mo	S	N	22	I	80	(200)	350	>50	100	<0,25	100	<0,1	·	3	>100	·	19)
T	BC 447-18	Mo	S	N	22	K	80	(200)	350	>50	100	<0,25	100	<0,1	·	3	>100	·	19)
T	BC 448	Mo	S	P	22	C	80	200	350	>50	100	<0,25	100	<0,1	·	3	>100	·	kpl.BC 447
T	BC 448-5	Mo	S	P	22	I	80	200	350	>50	100	<0,25	100	<0,1	·	3	>100	·	19)
T	BC 448-18	Mo	S	P	22	K	80	200	350	>50	100	<0,25	100	<0,1	·	3	>100	·	19)
T	BC 449	Mo	S	N	22	C	100	(200)	350	>50	100	<0,25	100	<0,1	·	3	>100	·	kpl.BC 450
T	BC 449-5	Mo	S	N	22	I	100	(200)	350	>50	100	<0,25	100	<0,1	·	3	>100	·	19)

1 K	2 Typ	3 Hersteller	4 Ma	5 Pl	6 Fo	7 Af	8 U_{max} [V]	9 U_{max} [mA]	10 P_{tot} [mW]	11 B	I_F [mA]	12 U_S [V]	I_F [mA]	13 I_{Sp} [uA]	14 F [dB]	15 C [pF]	16 f_g [MHz]	17 t [ns]	18 Bemerkung
T	BC 449-18	Mo	S	N	22	K	100	(200)	350	>50	100	<0,25	100	<0,1	·	3	>100	·	19)
T	BC 450	Mo	S	P	22	C	100	200	350	>50	100	<0,25	100	<0,1	·	3	>100	·	kpl.BC 449
T	BC 450-5	Mo	S	P	22	I	100	200	350	>50	100	<0,25	100	<0,1	·	3	>100	·	19)
T	BC 450-18	Mo	S	P	22	K	100	200	350	>50	100	<0,25	100	<0,1	·	3	>100	·	19)
T	BC 451	TT	S	N	22	C	45	100	300	(125...900)	2	<0,25*	10	<0,1	<10	<4,5	>150	·	kpl.BC 454
T	BC 451 A	TT	S	N	22	C	45	100	300	(125...260)	2	<0,25*	10	<0,1	<10	<4,5	>150	·	20)
T	BC 451 B	TT	S	N	22	C	45	100	300	(240...500)	2	<0,25*	10	<0,1	<10	<4,5	>150	·	20)
T	BC 451 C	TT	S	N	22	C	45	100	300	(450...900)	2	<0,25*	10	<0,1	<10	<4,5	>150	·	20)
T	BC 452	TT	S	N	22	C	30	100	300	(125...900)	2	<0,25*	10	<0,1	<10	<4,5	>150	·	kpl.BC 455
T	BC 452 A	TT	S	N	22	C	30	100	300	(125...260)	2	<0,25*	10	<0,1	<10	<4,5	>150	·	20)
T	BC 452 B	TT	S	N	22	C	30	100	300	(240...500)	2	<0,25*	10	<0,1	<10	<4,5	>150	·	20)
T	BC 452 C	TT	S	N	22	C	30	100	300	(450...900)	2	<0,25*	10	<0,1	<10	<4,5	>150	·	20)
T	BC 453	TT	S	N	22	C	30	100	300	(125...900)	2	<0,25*	10	<0,1	<4	<4,5	>150	·	kpl.BC 456
T	BC 453 A	TT	S	N	22	C	30	100	300	(125...260)	2	<0,25*	10	<0,1	<4	<4,5	>150	·	20)
T	BC 453 B	TT	S	N	22	C	30	100	300	(240...500)	2	<0,25*	10	<0,1	<4	<4,5	>150	·	20)
T	BC 453 C	TT	S	N	22	C	30	100	300	(450...900)	2	<0,25*	10	<0,1	<4	<4,5	>150	·	20)
T	BC 454	TT	S	P	22	C	45	100	300	(125...900)	2	<0,25*	10	<0,1	<10	<6	>150	·	kpl.BC 451
T	BC 454 A	TT	S	P	22	C	45	100	300	(125...260)	2	<0,25*	10	<0,1	<10	<6	>150	·	20)
T	BC 454 B	TT	S	P	22	C	45	100	300	(240...500)	2	<0,25*	10	<0,1	<10	<6	>150	·	20)
T	BC 454 C	TT	S	P	22	C	45	100	300	(450...900)	2	<0,25*	10	<0,1	<10	<6	>150	·	20)
T	BC 455	TT	S	P	22	C	30	100	300	(125...900)	2	<0,25*	10	<0,1	<10	<6	>150	·	kpl.BC 452
T	BC 455 A	TT	S	P	22	C	30	100	300	(125...260)	2	<0,25*	10	<0,1	<10	<6	>150	·	20)
T	BC 455 B	TT	S	P	22	C	30	100	300	(240...500)	2	<0,25*	10	<0,1	<10	<6	>150	·	20)
T	BC 455 C	TT	S	P	22	C	30	100	300	(450...900)	2	<0,25*	10	<0,1	<10	<6	>150	·	20)
T	BC 456	TT	S	P	22	C	30	100	300	(125...900)	2	<0,25*	10	<0,1	<4	<6	>150	·	kpl.BC 453
T	BC 456 A	TT	S	P	22	C	30	100	300	(125...260)	2	<0,25*	10	<0,1	<4	<6	>150	·	20)
T	BC 456 B	TT	S	P	22	C	30	100	300	(240...500)	2	<0,25*	10	<0,1	<4	<6	>150	·	20)
T	BC 456 C	TT	S	P	22	C	30	100	300	(450...900)	2	<0,25*	10	<0,1	<4	<6	>150	·	20)
T	BC 460	AC	S	P	7	A	40	2A	1W	40...250	500	<1,0	1A	<0,1	·	·	>50	·	4),kpl.BC 440
T	BC 460-4	AC	S	P	7	A	40	2A	1W	40...70	500	<1,0	1A	<0,1	·	·	>50	·	4,20)
	BC 460-5	AC	S	P	7	A	40	2A	1W	60...130	500	<1,0	1A	<0,1	·	·	>50	·	4,20)
	BC 460-6	AC	S	P	7	A	40	2A	1W	115...250	500	<1,0	1A	<0,1	·	·	>50	·	4,20)
	BC 461	AC	S	P	7	A	60	2A	1W	40...250	500	<1,0	1A	<0,1	·	·	>50	·	4),kpl.BC 441
	BC 461-4	AC	S	P	7	A	60	2A	1W	40...70	500	<1,0	1A	<0,1	·	·	>50	·	4,20)
	BC 461-5	AC	S	P	7	A	60	2A	1W	60...130	500	<1,0	1A	<0,1	·	·	>50	·	4,20)
	BC 461-6	AC	S	P	7	A	60	2A	1W	115...250	500	<1,0	1A	<0,1	·	·	>50	·	4,20)
	BC 467	Hi	S	N	59	B	45	100	300	110...450	2	<0,25	10	<0,5	<10	<3,5	300	·	
T	BC 467 A	Hi	S	N	59	B	45	100	300	110...220	2	<0,25	10	<0,5	<10	<3,5	300	·	20)
T	BC 467 B	Hi	S	N	59	B	45	100	300	200...450	2	<0,25	10	<0,5	<10	<3,5	300	·	20)
T	BC 468	Hi	S	N	59	B	20	100	300	110...800	2	<0,25	10	<0,5	<10	<3,5	300	·	
T	BC 468 A	Hi	S	N	59	B	20	100	300	110...220	2	<0,25	10	<0,5	<10	<3,5	300	·	20)
T	BC 468 B	Hi	S	N	59	B	20	100	300	200...450	2	<0,25	10	<0,5	<10	<3,5	300	·	20)
T	BC 468 C	Hi	S	N	59	B	20	100	300	420...800	2	<0,25	10	<0,5	<10	<3,5	300	·	20)
T	BC 469	Hi	S	N	59	B	20	100	300	200...800	2	<0,25	10	<0,5	<4	<3,5	300	·	
T	BC 469 B	Hi	S	N	59	B	20	100	300	200...450	2	<0,25	10	<0,5	<4	<3,5	300	·	20)
T	BC 469 C	Hi	S	N	59	B	20	100	300	420...800	2	<0,25	10	<0,5	<4	<3,5	300	·	20)
T	BC 477	AC	S	P	6	A	80	150	360	(75...260)	2	<0,25	10	(<10n)	<10	<6	150	·	
T	BC 477 VI	AC	S	P	6	A	80	150	360	(75...150)	2	<0,25	10	(<10n)	<10	<6	150	·	20)
T	BC 477 A	AC	S	P	6	A	80	150	360	(125...260)	2	<0,25	10	(<10n)	<10	<6	150	·	20)
T	BC 478	AC	S	P	6	A	50	150	360	(125...500)	2	<0,25	10	(<10n)	<6	<6	150	·	
T	BC 478 A	AC	S	P	6	A	50	150	360	(125...260)	2	<0,25	10	(<10n)	<6	<6	150	·	20)
T	BC 478 B	AC	S	P	6	A	50	150	360	(240...500)	2	<0,25	10	(<10n)	<6	<6	150	·	20)
T	BC 479	AC	S	P	6	A	40	150	360	(>240)	2	<0,25	10	(<10n)	<4	<6	150	·	
T	BC 479 B	AC	S	P	6	A	40	150	360	(240...500)	2	<0,25	10	(<10n)	<4	<6	150	·	20)
T	BC 485	Mo	S	N	22	C	45	(1A)	625	60...400	100	<0,5	500	<0,1	·	7	200	·	4),kpl.BC 486
T	BC 485-5	Mo	S	N	22	I	45	(1A)	625	60...400	100	<0,5	400	<0,1	·	7	200	·	4,19)
T	BC 485-18	Mo	S	N	22	K	45	(1A)	625	60...400	100	<0,5	500	<0,1	·	7	200	·	4,19)
T	BC 485 A	Mo	S	N	22	C	45	(1A)	625	100...250	100	<0,5	500	<0,1	·	7	200	·	4,20)
T	BC 485 A-5	Mo	S	N	22	I	45	(1A)	625	100...250	100	<0,5	500	<0,1	·	7	200	·	4,19,20)
T	BC 485 A-18	Mo	S	N	22	K	45	(1A)	625	100...250	100	<0,5	500	<0,1	·	7	200	·	4,19,20)
T	BC 485 B	Mo	S	N	22	C	45	(1A)	625	160...400	100	<0,5	500	<0,1	·	7	200	·	4,20)
T	BC 485 B-5	Mo	S	N	22	I	45	(1A)	625	160...400	100	<0,5	500	<0,1	·	7	200	·	4,19,20)
T	BC 485 B-18	Mo	S	N	22	K	45	(1A)	625	160...400	100	<0,5	500	<0,1	·	7	200	·	4,19,20)
T	BC 485 L	Mo	S	N	22	C	45	(1A)	625	60...150	100	<0,5	500	<0,1	·	7	200	·	4,20)
T	BC 485 L-5	Mo	S	N	22	I	45	(1A)	625	60...150	100	<0,5	500	<0,1	·	7	200	·	4,19,20)
T	BC 485 L-18	Mo	S	N	22	K	45	(1A)	625	60...150	100	<0,5	500	<0,1	·	7	200	·	4,19,20)
T	BC 486	Mo	S	P	22	C	45	(1A)	625	60...400	100	<0,5	500	<0,1	·	9	150	·	4),kpl.BC 485
T	BC 486-5	Mo	S	P	22	I	45	(1A)	625	60...400	100	<0,5	500	<0,1	·	9	150	·	4,19)
T	BC 486-18	Mo	S	P	22	K	45	(1A)	625	60...400	100	<0,5	500	<0,1	·	9	150	·	4,19)
T	BC 486 A	Mo	S	P	22	C	45	(1A)	625	100...250	100	<0,5	500	<0,1	·	9	150	·	4,20)
T	BC 486 A-5	Mo	S	P	22	I	45	(1A)	625	100...250	100	<0,5	500	<0,1	·	9	150	·	4,19,20)
T	BC 486 A-18	Mo	S	P	22	K	45	(1A)	625	100...250	100	<0,5	500	<0,1	·	9	150	·	4,19,20)
T	BC 486 B	Mo	S	P	22	C	45	(1A)	625	160...400	100	<0,5	500	<0,1	·	9	150	·	4,20)
T	BC 486 B-5	Mo	S	P	22	I	45	(1A)	625	160...400	100	<0,5	500	<0,1	·	9	150	·	4,19,20)

1 K	2 Typ	3 Hersteller	4 Ma	5 Pl	6 Fo	7 Af	8 U_{max} [V]	9 U_{max} [mA]	10 P_{tot} [mW]	11 B	I_F [mA]	12 U_S [V]	I_F [mA]	13 I_{Sp} [uA]	14 F [dB]	15 C [pF]	16 f_g [MHz]	17 t [ns]	18 Bemerkung
T	BC 486 B-18	Mo	S	P	22	K	45	(1A)	625	160...400	100	<0,5	500	<0,1	·	9	150	·	4,19,20)
T	BC 486 L	Mo	S	P	22	C	45	(1A)	625	60...150	100	<0,5	500	<0,1	·	9	150	·	4,20)
T	BC 486 L-5	Mo	S	P	22	I	45	(1A)	625	60...150	100	<0,5	500	<0,1	·	9	150	·	4,19,20)
T	BC 486 L-18	Mo	S	P	22	K	45	(1A)	625	60...150	100	<0,5	500	<0,1	·	9	150	·	4,19,20)
T	BC 487	Mo	S	N	22	C	60	(1A)	625	60...400	100	<0,5	500	<0,1	·	7	200	·	4),kpl.BC 488
T	BC 487-5	Mo	S	N	22	I	60	(1A)	625	60...400	100	<0,5	500	<0,1	·	7	200	·	4,19)
T	BC 487-18	Mo	S	N	22	K	60	(1A)	625	60...400	100	<0,5	500	<0,1	·	7	200	·	4,19)
T	BC 487 A	Mo	S	N	22	C	60	(1A)	625	100...250	100	<0,5	500	<0,1	·	7	200	·	4,20)
T	BC 487 A-5	Mo	S	N	22	I	60	(1A)	625	100...250	100	<0,5	500	<0,1	·	7	200	·	4,19,20)
T	BC 487 A-18	Mo	S	N	22	K	60	(1A)	625	100...250	100	<0,5	500	<0,1	·	7	200	·	4,19,20)
T	BC 487 B	Mo	S	N	22	C	60	(1A)	625	160...400	100	<0,5	500	<0,1	·	7	200	·	4,20)
T	BC 487 B-5	Mo	S	N	22	I	60	(1A)	625	160...400	100	<0,5	500	<0,1	·	7	200	·	4,19,20)
T	BC 487 B-18	Mo	S	N	22	K	60	(1A)	625	160...400	100	<0,5	500	<0,1	·	7	200	·	4,19,20)
T	BC 487 L	Mo	S	N	22	C	60	(1A)	625	60...150	100	<0,5	500	<0,1	·	7	200	·	4,20)
T	BC 487 L-5	Mo	S	N	22	I	60	(1A)	625	60...150	100	<0,5	500	<0,1	·	7	200	·	4,19,20)
T	BC 487 L-18	Mo	S	N	22	K	60	(1A)	625	60...150	100	<0,5	500	<0,1	·	7	200	·	4,19,20)
T	BC 488	Mo	S	P	22	C	60	(1A)	625	60...400	100	<0,5	500	<0,1	·	9	150	·	4),kpl.BC 487
T	BC 488-5	Mo	S	P	22	I	60	(1A)	625	60...400	100	<0,5	500	<0,1	·	9	150	·	4,19)
T	BC 488-18	Mo	S	P	22	K	60	(1A)	625	60...400	100	<0,5	500	<0,1	·	9	150	·	4,19)
T	BC 488 A	Mo	S	P	22	C	60	(1A)	625	100...250	100	<0,5	500	<0,1	·	9	150	·	4,20)
T	BC 488 A-5	Mo	S	P	22	I	60	(1A)	625	100...250	100	<0,5	500	<0,1	·	9	150	·	4,19,20)
T	BC 488 A-18	Mo	S	P	22	K	60	(1A)	625	100...250	100	<0,5	500	<0,1	·	9	150	·	4,19,20)
T	BC 488 B	Mo	S	P	22	C	60	(1A)	625	160...400	100	<0,5	500	<0,1	·	9	150	·	4,20)
T	BC 488 B-5	Mo	S	P	22	I	60	(1A)	625	160...400	100	<0,5	500	<0,1	·	9	150	·	4,19,20)
T	BC 488 B-18	Mo	S	P	22	K	60	(1A)	625	160...400	100	<0,5	500	<0,1	·	9	150	·	4,19,20)
T	BC 488 L	Mo	S	P	22	C	60	(1A)	625	60...150	100	<0,5	500	<0,1	·	9	150	·	4,20)
T	BC 488 L-5	Mo	S	P	22	I	60	(1A)	625	60...150	100	<0,5	500	<0,1	·	9	150	·	4,19,20)
T	BC 488 L-18	Mo	S	P	22	K	60	(1A)	625	60...150	100	<0,5	500	<0,1	·	9	150	·	4,19,20)
T	BC 489	Mo	S	N	22	C	80	(1A)	625	60...400	100	<0,5	500	<0,1	·	7	200	·	4),kpl.BC 490
T	BC 489-5	Mo	S	N	22	I	80	(1A)	625	60...400	100	<0,5	500	<0,1	·	7	200	·	4,19)
T	BC 489-18	Mo	S	N	22	K	80	(1A)	625	60...400	100	<0,5	500	<0,1	·	7	200	·	4,19)
T	BC 489 A	Mo	S	N	22	C	80	(1A)	625	100...250	100	<0,5	500	<0,1	·	7	200	·	4,20)
T	BC 489 A-5	Mo	S	N	22	I	80	(1A)	625	100...250	100	<0,5	500	<0,1	·	7	200	·	4,19,20)
T	BC 489 A-18	Mo	S	N	22	K	80	(1A)	625	100...250	100	<0,5	500	<0,1	·	7	200	·	4,19,20)
T	BC 489 B	Mo	S	N	22	C	80	(1A)	625	160...400	100	<0,5	500	<0,1	·	7	200	·	4,20)
T	BC 489 B-5	Mo	S	N	22	I	80	(1A)	625	160...400	100	<0,5	500	<0,1	·	7	200	·	4,19,20)
T	BC 489 B-18	Mo	S	N	22	K	80	(1A)	625	160...400	100	<0,5	500	<0,1	·	7	200	·	4,19,20)
T	BC 489 L	Mo	S	N	22	C	80	(1A)	625	60...150	100	<0,5	400	<0,1	·	7	200	·	4,20)
T	BC 489 L-5	Mo	S	N	22	I	80	(1A)	625	60...150	100	<0,5	500	<0,1	·	7	200	·	4,19,20)
T	BC 489 L-18	Mo	S	N	22	K	80	(1A)	625	60...150	100	<0,5	500	<0,1	·	7	200	·	4,19,20)
T	BC 490	Mo	S	P	22	C	80	(1A)	625	60...400	100	<0,5	500	<0,1	·	9	150	·	4),kpl.BC 489
T	BC 490-5	Mo	S	P	22	I	80	(1A)	625	60...400	100	<0,5	500	<0,1	·	9	150	·	4,19)
T	BC 490-18	Mo	S	P	22	K	80	(1A)	625	60...400	100	<0,5	500	<0,1	·	9	150	·	4,19)
T	BC 490 A	Mo	S	P	22	C	80	(1A)	625	100...250	100	<0,5	500	<0,1	·	9	150	·	4,20)
T	BC 490 A-5	Mo	S	P	22	I	80	(1A)	625	100...250	100	<0,5	500	<0,1	·	9	150	·	4,19,20)
T	BC 490 A-18	Mo	S	P	22	K	80	(1A)	625	100...250	100	<0,5	500	<0,1	·	9	150	·	4,19,20)
T	BC 490 B	Mo	S	P	22	C	80	(1A)	625	160...400	100	<0,5	500	<0,1	·	9	150	·	4,20)
T	BC 490 B-5	Mo	S	P	22	I	80	(1A)	625	160...400	100	<0,5	500	<0,1	·	9	150	·	4,19,20)
T	BC 490 B-18	Mo	S	P	22	K	80	(1A)	625	160...400	100	<0,5	500	<0,1	·	9	150	·	4,19,20)
T	BC 490 L	Mo	S	P	22	C	80	(1A)	625	60...150	100	<0,5	500	<0,1	·	9	150	·	4,20)
T	BC 490 L-5	Mo	S	P	22	I	80	(1A)	625	60...150	100	<0,5	500	<0,1	·	9	150	·	4,19,20)
T	BC 490 L-18	Mo	S	P	22	K	80	(1A)	625	60...150	100	<0,5	500	<0,1	·	9	150	·	4,19,20)
t	BC 507	AC	S	N	22	C	45	200	360	110...450	2	<0,6	100	(<15n)	<10	<6	·	·	10)
t	BC 507 A	AC	S	N	22	C	45	200	360	110...240	2	<0,6	100	(<15n)	<10	<6	·	·	10,20)
t	BC 507 B	AC	S	N	22	C	45	200	360	200...450	2	<0,6	100	(<15n)	<10	<6	·	·	10,20)
t	BC 507 F	AC	S	N	40	A	45	200	360	110...450	2	<0,6	100	(<15n)	<10	<6	·	·	10)
t	BC 507 FA	AC	S	N	40	A	45	200	360	110...240	2	<0,6	100	(<15n)	<10	<6	·	·	10,20)
t	BC 507 FB	AC	S	N	40	A	45	200	360	200..450	2	<0,6	100	(<15n)	<10	<6	·	·	10,20)
t	BC 508	AC	S	N	22	C	35	200	360	110...850	2	<0,6	100	(<15n)	<10	<6	·	·	10)
t	BC 508 A	AC	S	N	22	C	35	200	360	110...240	2	<0,6	100	(<15n)	<10	<6	·	·	10,20)
t	BC 508 B	AC	S	N	22	C	35	200	360	200...450	2	<0,6	100	(<15n)	<10	<6	·	·	10,20)
t	BC 508 C	AC	S	N	22	C	35	200	360	420...850	2	<0,6	100	(<15n)	<10	<6	·	·	10,20)
t	BC 508 F	AC	S	N	40	A	35	200	360	110...850	2	<0,6	100	(<15n)	<10	<6	·	·	10)
t	BC 508 FA	AC	S	N	40	A	35	200	360	110...240	2	<0,6	100	(<15n)	<10	<6	·	·	10,20)
t	BC 508 FB	AC	S	N	40	A	35	200	360	200...450	2	<0,6	100	(<15n)	<10	<6	·	·	10,20)
t	BC 508 FC	AC	S	N	40	A	35	200	360	420...850	2	<0,6	100	(<15n)	<10	<6	·	·	10,20)
t	BC 509	AC	S	N	22	C	35	200	360	>200	2	<0,6	100	(<15n)	<4	<6	·	·	10)
t	BC 509 B	AC	S	N	22	C	35	200	360	200...450	2	<0,6	100	(<15n)	<4	<6	·	·	10,20)
t	BC 509 C	AC	S	N	22	C	35	200	360	420...850	2	<0,6	100	(<15n)	<4	<6	·	·	10,20)
t	BC 509 F	AC	S	N	40	A	35	200	360	>200	2	<0,6	100	(<15n)	<4	<6	·	·	10)
t	BC 509 FB	AC	S	N	40	A	35	200	360	200...450	2	<0,6	100	(<15n)	<4	<6	·	·	10,20)
t	BC 509 FC	AC	S	N	40	A	35	200	360	420...850	2	<0,6	100	(<15n)	<4	<6	·	·	10,20)
t	BC 510	AC	S	N	22	C	25	200	360	>200	2	<0,6	100	(<15n)	<2	<6	·	·	10)
t	BC 510 B	AC	S	N	22	C	25	200	360	200...450	2	<0,6	100	(<15n)	<2	<6	·	·	10,20)

1 K	2 Typ	3 Hersteller	4 Ma	5 Pl	6 Fo	7 Af	8 U_{max} [V]	9 U_{max} [mA]	10 P_{tot} [mW]	11 B	I_F [mA]	12 U_S [V]	I_F [mA]	13 I_{Sp} [uA]	14 F [dB]	15 C [pF]	16 f_g [MHz]	17 t [ns]	18 Bemerkung
t	BC 510 C	AC	S	N	22	C	25	200	360	420...850	2	<0,6	100	(<15n)	<2	<6	·	·	10,20)
t	BC 510 F	AC	S	N	40	A	25	200	360	>200	2	<0,6	100	(<15n)	<2	<6	·	·	10)
t	BC 510 FB	AC	S	N	40	A	25	200	360	200...450	2	<0,6	100	(<15n)	<2	<6	·	·	10,20)
t	BC 510 FC	AC	S	N	40	A	25	200	360	420...850	2	<0,6	100	(<15n)	<2	<6	·	·	10,20)
T	BC 512	Tx	S	P	12	A	45	200	300	>60	2	<0,6	100	<15n	<10	5	>200	·	kpl.BC 582
T	BC 512 A	Tx	S	P	12	A	45	200	300	(100...300)	2	<0,6	100	<15n	<10	5	>200	·	20)
T	BC 512 B	Tx	S	P	12	A	45	200	300	(200...400)	2	<0,6	100	<15n	<10	5	>200	·	20)
T	BC 513	Tx	S	P	12	A	25	200	300	(>80)	2	<0,6	100	<15n	<10	5	>200	·	kpl.BC 583
T	BC 513 A	Tx	S	P	12	A	25	200	300	(100...300)	2	<0,6	100	<15n	<10	5	>200	·	20)
T	BC 513 B	Tx	S	P	12	A	25	200	300	(200...400)	2	<0,6	100	<15n	<10	5	>200	·	20)
T	BC 513 C	Tx	S	P	12	A	25	200	300	(350...600)	2	<0,6	100	<15n	<10	5	>200	·	20)
T	BC 514	Tx	S	P	12	A	20	200	300	(>140)	2	<0,6	100	<15n	<4	5	>200	·	kpl.BC 584
T	BC 514 A	Tx	S	P	12	A	20	200	300	(100...300)	2	<0,6	100	<15n	<4	5	>200		20)
T	BC 514 B	Tx	S	P	12	A	20	200	300	(200...400)	2	<0,6	100	<15n	<4	5	>200		20)
T	BC 514 C	Tx	S	P	12	A	20	200	300	(350...600)	2	<0,6	100	<15n	<4	5	>200		20)
T	BC 516	Tx	S	P	12	C	30	400	625	>30000	20	<1,0	100	<0,1	<15	4,5	250	·	4),kpl.BC 517
T	BC 517	Tx	S	N	12	C	30	400	625	>30000	20	<1,0	100	<0,1	<15	3,5	220	·	4),kpl.BC 516
T	BC 520	Fd	S	N	22	B	60	50	625	180...800	2	<0,2	10	<2n	<3	<2,5	·	·	
T	BC 520 B	Fd	S	N	22	B	60	50	625	180...460	2	<0,2	10	<2n	<3	<2,5	·	·	20)
T	BC 520 C	Fd	S	N	22	B	60	50	625	380...800	2	<0,2	10	<2n	<3	<2,5	·	·	20)
T	BC 521	Fd	S	N	22	B	45	50	625	380...1550	2	<0,2	10	<2n	<3	<3	·	·	
T	BC 521 C	Fd	S	N	22	B	45	50	625	380...800	2	<0,2	10	<2n	<3	<3	·	·	20)
T	BC 521 D	Fd	S	N	22	B	45	50	625	750...1550	2	<0,2	10	<2n	<3	<3	·	·	20)
T	BC 522	Fd	S	N	22	B	20	50	625	400...2200	2	<0,2	10	<10n	<3	<4	·	·	
T	BC 522 C	Fd	S	N	22	B	20	50	625	400...800	2	<0,2	10	<10n	<3	<4	·	·	20)
T	BC 522 D	Fd	S	N	22	B	20	50	625	750...1550	2	<0,2	10	<10n	<3	<4	·	·	20)
T	BC 522 E	Fd	S	N	22	B	20	50	625	1200...2220	2	<0,2	10	<10n	<3	<4	·	·	20)
T	BC 523	Fd	S	N	22	B	45	50	625	180...800	2	<0,2	10	<2n	·	<4	·	·	
T	BC 523 B	Fd	S	N	22	B	45	50	625	180...400	2	<0,2	10	<2n	·	<4	·	·	20)
T	BC 523 C	Fd	S	N	22	B	45	50	625	380...800	2	<0,2	10	<2n	·	<4	·	·	20)
T	BC 524	Tx	S	N	22	B	45	100	625	(240...900)	2	<1,0*	10	<0,1	<2	·	·	·	
	BC 524 B	Tx	S	N	22	B	45	100	625	(240...500)	2	<1,0*	10	<0,1	<2	·	·	·	20)
	BC 524 C	Tx	S	N	22	B	45	100	625	(450...900)	2	<1,0*	10	<0,1	<2	·	·	·	20)
	BC 525	Fd	S	P	22	B	35	100	625	100...300	2	<0,6*	100	<0,1	<2	<5	·	·	
	BC 526	Fd	S	P	22	B	50	200	625	60...800	2	<0,6	100	<15n	<4	<5	>100	·	
	BC 526 A	Fd	S	P	22	B	50	200	625	(100...300)	2	<0,6	100	<15n	<4	<5	>100	·	20)
	BC 526 B	Fd	S	P	22	B	50	200	625	(200...400)	2	<0,6	100	<15n	<4	<5	>100	·	20)
	BC 526 C	Fd	S	P	22	B	50	200	625	(350...600)	2	<0,6	100	<15n	<4	<5	>100	·	20)
T	BC 527	Fd	S	P	22	B	60	1A	625	40...400	100	<1,2	1A	<0,1	·	<15	·	·	4),kpl.BC 537
T	BC 527-6	Fd	S	P	22	B	60	1A	625	40...100	100	<1,2	1A	<0,1	·	<15	·	·	4,20)
T	BC 527-10	Fd	S	P	22	B	60	1A	625	63...160	100	<1,2	1A	<0,1	·	<15	·	·	4,20)
T	BC 527-16	Fd	S	P	22	B	60	1A	625	100...250	100	<1,2	1A	<0,1	·	<15	·	·	4,20)
T	BC 527-25	Fd	S	P	22	B	60	1A	625	160...400	100	<1,2	1A	<0,1	·	<15	·	·	4,20)
T	BC 528	Fd	S	P	22	B	80	1A	625	40...400	100	<1,5	1A	<10n	·	<15	·	·	4),kpl.BC 538
T	BC 528-6	Fd	S	P	22	B	80	1A	625	40...100	100	<1,5	1A	<10n	·	<15	·	·	4,20)
T	BC 528-10	Fd	S	P	22	B	80	1A	625	63...160	100	<1,5	1A	<10n	·	<15	·	·	4,20)
T	BC 528-16	Fd	S	P	22	B	80	1A	625	100...250	100	<1,5	1A	<10n	·	<15	·	·	4,20)
T	BC 528-25	Fd	S	P	22	B	80	1A	625	160...400	100	<1,5	1A	<10n	·	<15	·	·	4,20)
T	BC 529	Fd	S	P	22	B	30	200	625	60...300	50	<0,25*	50	<0,1	·	<12	>100	·	
T	BC 530	Fd	S	P	22	B	120	100	625	40...180	10	<0,2	10	<0,1	·	<6	>50	·	3),kpl.BC 532
T	BC 531	Fd	S	P	22	B	150	100	625	60...240	10	<0,2	10	<50n	·	<6	>50	·	3),kpl.BC 533
T	BC 532	Fd	S	N	22	B	140	100	625	60...250	10	<0,15	10	<0,1	<10	<6	>50	·	3),kpl.BC 530
T	BC 533	Fd	S	N	22	B	160	100	625	40...250	10	<0,15	10	<50n	<8	<6	>50	·	3),kpl.BC 531
T	BC 534	Fd	S	P	22	B	80	500	625	>50	100	<0,25	100	<0,1	·	·	>50	·	4),kpl.BC 535
T	BC 535	Fd	S	N	22	B	80	500	625	>50	100	<0,25	100	<0,1	·	·	>50	·	4),kpl.BC 534
T	BC 537	Fd	S	N	22	B	60	1A	625	40...400	100	<1,2	1A	<0,1	·	<15	·	·	4),kpl.BC 527
T	BC 537-6	Fd	S	N	22	B	60	1A	625	40...100	100	<1,2	1A	<0,1	·	<15	·	·	4,20)
T	BC 537-10	Fd	S	N	22	B	60	1A	625	63...160	100	<1,2	1A	<0,1	·	<15	·	·	4,20)
T	BC 537-16	Fd	S	N	22	B	60	1A	625	100...250	100	<1,2	1A	<0,1	·	<15	·	·	4,20)
T	BC 537-25	Fd	S	N	22	B	60	1A	625	160...400	100	<1,2	1A	<0,1	·	<15	·	·	4,20)
T	BC 538	Fd	S	N	22	B	80	1A	625	40...400	100	<1,5	1A	<10n	·	<15	·	·	4),kpl.BC 528
T	BC 538-6	Fd	S	N	22	B	80	1A	625	40...100	100	<1,5	1A	<10n	·	<15	·	·	4,20)
T	BC 538-10	Fd	S	N	22	B	80	1A	625	63...160	100	<1,5	1A	<10n	·	<15	·	·	4,20)
T	BC 538-16	Fd	S	N	22	B	80	1A	625	100...250	100	<1,5	1A	<10n	·	<15	·	·	4,20)
T	BC 538-25	Fd	S	N	22	B	80	1A	625	160...400	100	<1,5	1A	<10n	·	<15	·	·	4,20)
T	BC 546	PH,SH,Va	S	N	35	A	65	200	500	(75...500)	2	<0,6	100	<15n	<10	<4,5	300	·	kpl.BC 556
T	BC 546 VI	SH	S	N	35	A	65	200	500	(75...150)	2	<0,6	100	<15n	<10	<4,5	300	·	20)
T	BC 546 A	PH,SH,Va	S	N	35	A	65	200	500	(125...260)	2	<0,6	100	<15n	<10	<4,5	300	·	20)
T	BC 546 B	PH,SH,Va	S	N	35	A	65	200	500	(240...500)	2	<0,6	100	<15n	<10	<4,5	300	·	20)
T	BC 547	PH,SH,Va	S	N	35	A	45	200	500	(75...900)	2	<0,6	100	<15n	<10	<4,5	300	·	kpl.BC 557
T	BC 547 VI	SH	S	N	35	A	45	200	500	(75...150)	2	<0,6	100	<15n	<10	<4,5	300	·	20)
T	BC 547 A	PH,SH,Va	S	N	35	A	45	200	500	(125...260)	2	<0,6	100	<15n	<10	<4,5	300	·	20)
T	BC 547 B	PH,SH,Va	S	N	35	A	45	200	500	(240...500)	2	<0,6	100	<15n	<10	<4,5	300	·	20)
T	BC 547 C	PH,SH,Va	S	N	35	A	45	200	500	(450...900)	2	<0,6	100	<15n	<10	<4,5	300	·	20)

1 K	2 Typ	3 Hersteller	4 Ma	5 Pl	6 Fo	7 Af	8 U_{max} [V]	9 U_{max} [mA]	10 P_{tot} [mW]	11 B	I_F [mA]	12 U_S [V]	I_F [mA]	13 I_{Sp} [uA]	14 F [dB]	15 C [pF]	16 f_g [MHz]	17 t [ns]	18 Bemerkung
T	BC 548	PH,SH,Va	S	N	35	A	30	200	500	(75...900)	2	<0,6	100	<15n	<10	<4,5	300	·	kpl.BC 558
T	BC 548 VI	SH	S	N	35	A	30	200	500	(75...150)	2	<0,6	100	<15n	<10	<4,5	300	·	20)
T	BC 548 A	PH,SH,Va	S	N	35	A	30	200	500	(125...260)	2	<0,6	100	<15n	<10	<4,5	300	·	20)
T	BC 548 B	PH,SH,Va	S	N	35	A	30	200	500	(240...500)	2	<0,6	100	<15n	<10	<4,5	300	·	20)
T	BC 548 C	PH,SH,Va	S	N	35	A	30	200	500	(450...900)	2	<0,6	100	<15n	<10	<4,5	300	·	20)
T	BC 549	PH,SH,Va	S	N	35	A	30	200	500	(240...900)	2	<0,6	100	<15n	<4	<4,5	300	·	kpl.BC 559
T	BC 549 B	PH,SH,Va	S	N	35	A	30	200	500	(240...500)	2	<0,6	100	<15n	<4	<4,5	300	·	20)
T	BC 549 C	PH,SH,Va	S	N	35	A	30	200	500	(450...900)	2	<0,6	100	<15n	<4	<4,5	300	·	20)
T	BC 550	PH,SH,Va	S	N	35	A	45	200	500	(240...900)	2	<0,6	100	<15n	<3	<4,5	300	·	kpl.BC 560
T	BC 550 B	PH,SH,Va	S	N	35	A	45	200	500	(240...500)	2	<0,6	100	<15n	<3	<4,5	300	·	20)
T	BC 550 C	PH,SH,Va	S	N	35	A	45	200	500	(450...900)	2	<0,6	100	<15n	<3	<4,5	300	·	20)
T	BC 556	PH,SH,Va	S	P	35	A	65	200	500	(75...500)	2	<0,6	100	<15n	<10	4,5	150	·	kpl.BC 546
T	BC 556 VI	SH	S	P	35	A	65	200	500	(75...150)	2	<0,6	100	<15n	<10	4,5	150	·	20)
T	BC 556 A	PH,SH,Va	S	P	35	A	65	200	500	(125...260)	2	<0,6	100	<15n	<10	4,5	150	·	20)
T	BC 556 B	SH	S	P	35	A	65	200	500	(240...500)	2	<0,6	100	<15n	<10	4,5	150	·	20)
T	BC 557	PH,SH,Va	S	P	35	A	45	200	500	(75...500)	2	<0,6	100	<15n	<10	4,5	150	·	kpl.BC 547
T	BC 557 VI	SH	S	P	35	A	45	200	500	(75...150)	2	<0,6	100	<15n	<10	4,5	150	·	20)
T	BC 557 A	PH,SH,Va	S	P	35	A	45	200	500	(125...260)	2	<0,6	100	<15n	<10	4,5	150	·	20)
T	BC 557 B	SH	S	P	35	A	45	200	500	(240...500)	2	<0,6	100	<15n	<10	4,5	150	·	20)
T	BC 558	PH,SH,Va	S	P	35	A	30	200	500	(75...900)	2	<0,6	100	<15n	<10	4,5	150	·	kpl.BC 548
T	BC 558 VI	SH	S	P	35	A	30	200	500	(75...150)	2	<0,6	100	<15n	<10	4,5	150	·	20)
T	BC 558 A	PH,SH,Va	S	P	35	A	30	200	500	(125...260)	2	<0,6	100	<15n	<10	4,5	150	·	20)
T	BC 558 B	PH,SH,Va	S	P	35	A	30	200	500	(240...500)	2	<0,6	160	<15n	<10	4,5	150	·	20)
T	BC 558 C	SH	S	P	35	A	30	200	500	(450...900)	2	<0,6	100	<15n	<10	4,5	150	·	20)
T	BC 559	PH,SH,Va	S	P	35	A	30	200	500	(125...900)	2	<0,6	100	<15n	<4	4,5	150	·	kpl.BC 549
T	BC 559 A	PH,SH,Va	S	P	35	A	30	200	500	(125...260)	2	<0,6	100	<15n	<4	4,5	150	·	20)
T	BC 559 B	PH,SH,Va	S	P	35	A	30	200	500	(240...500)	2	<0,6	100	<15n	<4	4,5	150	·	20)
T	BC 559 C	SH	S	P	35	A	30	200	500	(450...900)	2	<0,6	100	<15n	<4	4,5	150	·	20)
T	BC 560	PH,SH,Va	S	P	35	A	45	200	500	(125...900)	2	<0,6	100	<15n	<2	4,5	150	·	kpl.BC 550
T	BC 560 A	PH,SH,Va	S	P	35	A	45	200	500	(125...260)	2	<0,6	100	<15n	<2	4,5	150	·	20)
T	BC 560 B	PH,SH,Va	S	P	35	A	45	200	500	(240...500)	2	<0,6	100	<15n	<2	4,5	150	·	20)
T	BC 560 C	SH	S	P	35	A	45	200	500	(450...900)	2	<0,6	100	<15n	<2	4,5	150	·	20)
T	BC 582	Tx	S	N	12	A	45	200	300	(125...500)	2	<0,6	100	<15n	<10	<5	>150	·	kpl.BC 512
T	BC 582 A	Tx	S	N	12	A	45	200	300	(125...260)	2	<0,6	100	<15n	<10	<5	>150	·	20)
T	BC 582 B	Tx	S	N	12	A	45	200	300	(240...500)	2	<0,6	100	<15n	<10	<5	>150	·	20)
T	BC 583	Tx	S	N	12	A	20	200	300	(125...900)	2	<0,6	100	<15n	<10	<5	>150	·	kpl.BC 513
T	BC 583 A	Tx	S	N	12	A	20	200	300	(125...260)	2	<0,6	100	<15n	<10	<5	>150	·	20)
T	BC 583 B	Tx	S	N	12	A	20	200	300	(240...500)	2	<0,6	100	<15n	<10	<5	>150	·	20)
T	BC 583 C	Tx	S	N	12	A	20	200	300	(450...900)	2	<0,6	100	<15n	<10	<5	>150	·	20)
T	BC 584	Tx	S	N	12	A	20	200	300	(240...900)	2	<0,6	100	<15n	<4	<5	>150	·	kpl.BC 514
T	BC 584 B	Tx	S	N	12	A	20	200	300	(240...500)	2	<0,6	100	<15n	<4	<5	>150	·	20)
T	BC 584 C	Tx	S	N	12	A	20	200	300	(450...900)	2	<0,6	100	<15n	<4	<5	>150	·	20
T	BC 612	Tx	S	P	12	A	70	200	300	60...300	2	<0,72	2	<15n	·	<10	>200	·	kpl.BC 682
T	BC 612 L	Tx	S	P	22	A	70	200	300	60...300	2	<0,72	2	<15n	·	<10	>200	·	22),kpl.BC 682 L
T	BC 635	PH,SH,Va	S	N	35	D	45	1,5A	800	40...250	150	<0,5	500	<0,1	·	·	130	·	4),kpl.BC 636
T	BC 636	PH,SH,Va	S	P	35	D	45	1,5A	800	40...250	150	<0,5	500	<0,1	·	·	50	·	4),kpl.BC 635
T	BC 637	PH,SH,Va	S	N	35	D	60	1,5A	800	40...160	150	<0,5	500	<0,1	·	·	130	·	4),kpl.BC 638
T	BC 638	PH,SH,Va	S	P	35	D	60	1,5A	800	40...160	150	<0,5	500	<0,1	·	·	50	·	4),kpl.BC 637
T	BC 639	PH,SH,Va	S	N	35	D	80	1,5A	800	40...160	150	<0,5	500	<0,1	·	·	130	·	4),kpl.BC 640
T	BC 640	PH,SH,Va	S	P	35	D	80	1,5A	800	40...160	150	<0,5	500	<0,1	·	·	50	·	4),kpl.BC 639
T	BC 682	Tx	S	N	12	A	70	200	300	60...300	2	<0,7	2	<15n	·	<5	>150	·	kpl.BC 612
T	BC 682 L	Tx	S	N	22	A	70	200	300	60...300	2	<0,7	2	<15n	·	<5	>150	·	22),kpl.BC 612 L
T	BC 714	Tx	S	P	12	A	30	200	300	140...600	2	<0,72	2	<0,1	<2	<10	>200	·	
T	BC 714 B	Tx	S	P	12	A	30	200	300	200...400	2	<0,72	2	<0,1	<2	<10	>200	·	20)
T	BC 714 C	Tx	S	P	12	A	30	200	300	350...600	2	<0,72	2	<0,1	<2	<10	>200	·	20)
T	BC 714 L	Tx	S	P	22	A	30	200	300	140...600	2	<0,72	2	<0,1	<2	<10	>200	·	22)
T	BC 714 LB	Tx	S	P	22	A	30	200	300	200...400	2	<0,72	2	<0,1	<2	<10	>200	·	20,22)
T	BC 714 LC	Tx	S	P	22	A	30	200	300	350...600	2	<0,72	2	<0,1	<2	<10	>200	·	20,22)
T	BC 727	Fd	S	P	22	B	40	1A	625	63...630	100	<0,7	500	<0,1	·	<20	>100	·	4),kpl.BC 737
T	BC 727-10	Fd	S	P	22	B	40	1A	625	63...160	100	<0,7	500	<0,1	·	<20	>100	·	4,20)
T	BC 727-16	Fd	S	P	22	B	40	1A	625	100...250	100	<0,7	500	<0,1	·	<20	>100	·	4,20)
T	BC 727-25	Fd	S	P	22	B	40	1A	625	160...400	100	<0,7	500	<0,1	·	<20	>100	·	4,20)
T	BC 727-40	Fd	S	P	22	B	40	1A	625	250...630	100	<0,7	500	<0,1	·	<20	>100	·	4,20)
T	BC 728	Fd	S	P	22	B	25	1A	625	63...630	100	<0,7	500	<10n	·	<20	>100	·	4),kpl.BC 738
T	BC 728-10	Fd	S	P	22	B	25	1A	625	63...160	100	<0,7	500	<10n	·	<20	>100	·	4,20)
T	BC 728-16	Fd	S	P	22	B	25	1A	625	100...250	100	<0,7	500	<10n	·	<20	>100	·	4,20)
T	BC 728-25	Fd	S	P	22	B	25	1A	625	160...400	100	<0,7	500	<10n	·	<20	>100	·	4,20)
T	BC 728-40	Fd	S	P	22	B	25	1A	625	250...630	100	<0,7	500	<10n	·	<20	>100	·	4,20)
T	BC 737	Fd	S	N	22	B	40	1A	625	63...630	100	<0,7	500	<0,1	·	<20	>100	·	4),kpl.BC 727
T	BC 737-10	Fd	S	N	22	B	40	1A	625	63...160	100	<0,7	500	<0,1	·	<20	>100	·	4,20)
T	BC 737-16	Fd	S	N	22	B	40	1A	625	100...250	100	<0,7	500	<0,1	·	<20	>100	·	4,20)
T	BC 737-25	Fd	S	N	22	B	40	1A	625	160...400	100	<0,7	500	<0,1	·	<20	>100	·	4,20)
T	BC 737-40	Fd	S	N	22	B	40	1A	625	250...630	100	<0,7	500	<0,1	·	<20	>100	·	4,20)
T	BC 738	Fd	S	N	22	B	25	1A	625	63...630	100	<0,7	500	<10n	·	<20	>100	·	4),kpl.BC 728

1 K	2 Typ	3 Hersteller	4 Ma	5 Pl	6 Fo	7 Af	8 U_{max} [V]	9 U_{max} [mA]	10 P_{tot} [mW]	11 B	I_F [mA]	12 U_S [V]	I_F [mA]	13 I_{Sp} [uA]	14 F [dB]	15 C [pF]	16 f_g [MHz]	17 t [ns]	18 Bemerkung
T	BC 738-10	Fd	S	N	22	B	25	1A	625	63...160	100	<0,7	500	<10n	·	<20	>100	·	4,20)
T	BC 738-16	Fd	S	N	22	B	25	1A	625	100...250	100	<0,7	500	<10n	·	<20	>100	·	4,20)
T	BC 738-25	Fd	S	N	22	B	25	1A	625	160...400	100	<0,7	500	<10n	·	<20	>100	·	4,20)
T	BC 738-40	Fd	S	N	22	B	25	1A	625	250...630	100	<0,7	500	<10n	·	<20	>100	·	4,20)
t	BC 827	SH	S	P	40	A	25	1A	800	100...630	100	<0,7	500	(<0,1)	·	12	100	·	4,10),kpl.BC 837
t	BC 827-16	SH	S	P	40	A	25	1A	800	100...250	100	<0,7	500	(<0,1)	·	12	100	·	4,10,20)
t	BC 827-25	SH	S	P	40	A	25	1A	800	160...400	100	<0,7	500	(<0,1)	·	12	100	·	4,10,20)
t	BC 827-40	SH	S	P	40	A	25	1A	800	250...630	100	<0,7	500	(<0,1)	·	12	100	·	4,10,20)
t	BC 828	SH	S	P	40	A	45	1A	800	100...630	100	<0,7	500	(<0,1)	·	12	100	·	4,10),kpl.BC 838
t	BC 828-16	SH	S	P	40	A	45	1A	800	100...250	100	<0,7	500	(<0,1)	·	12	100	·	4,10,20)
t	BC 828-25	SH	S	P	40	A	45	1A	800	160...400	100	<0,7	500	(<0,1)	·	12	100	·	4,10,20)
t	BC 828-40	SH	S	P	40	A	45	1A	800	250...630	100	<0,7	500	(<0,1)	·	12	100	·	4,10,20)
t	BC 837	SH	S	N	40	A	25	1A	800	100...630	100	<0,7	500	(<0,1)	·	12	100	·	4,10),kpl.BC 827
t	BC 837-16	SH	S	N	40	A	25	1A	800	100...250	100	<0,7	500	(<0,1)	·	12	100	·	4,10,20)
t	BC 837-25	SH	S	N	40	A	25	1A	800	160...400	100	<0,7	500	(<0,1)	·	12	100	·	4,10,20)
t	BC 837-40	SH	S	N	40	A	25	1A	800	250...630	100	<0,7	500	(<0,1)	·	12	100	·	4,10,20)
t	BC 838	SH	S	N	40	A	45	1A	800	100...630	100	<0,7	500	(<0,1)	·	12	100	·	4,10),kpl.BC 828
t	BC 838-16	SH	S	N	40	A	45	1A	800	100...250	100	<0,7	500	(<0,1)	·	12	100	·	4,10,20)
t	BC 838-25	SH	S	N	40	A	45	1A	800	160...400	100	<0,7	500	(<0,1)	·	12	100	·	4,10,20)
t	BC 838-40	SH	S	N	40	A	45	1A	800	250...630	100	<0,7	500	(<0,1)	·	12	100	·	4,10,20)
t	BC 1073	SD	G	P	2	A	(40)	10A	60W*	20...60	5A	<0,5	5A	<5m	·	·	·	·	4,10)
t	BC 1073 A	SD	G	P	2	A	(80)	10A	60W*	20...60	5A	<0,5	5A	<5m	·	·	·	·	4,10,21)
t	BC 1073 B	SD	G	P	2	A	(120)	10A	60W*	20...60	5A	<0,5	5A	<5m	·	·	·	·	4,10,21)
t	BC 1074	SD	G	P	121	A	(60)	10A	60W*	50...120	5A	<0,5	5A	<5m	·	·	·	·	4,10)
t	BC 1074 A	SD	G	P	121	A	(80)	10A	60W*	50...120	5A	<0,5	5A	<5m	·	·	·	·	4,10,21)
t	BC 1074 B	SD	G	P	121	A	(120)	10A	60W*	50...120	5A	<0,5	5A	<5m	·	·	·	·	4,10,21)
T	BCW 10	Fi	S	N	55	A	25	500	300	50...300	10	<0,35	50	<0,2	<7	<6	>150	·	kpl.BCW 11
T	BCW 10 K	Fi	S	N	55	B	25	500	300	50...300	10	<0,35	50	<0,2	<7	<6	>150	·	19)
T	BCW 10 L	Fi	S	N	55	C	25	500	300	50...300	10	<0,35	50	<0,2	<7	<6	>150	·	19)
	BCW 10 M	Fi	S	N	55	D	25	500	300	50...300	10	<0,35	50	<0,2	<7	<6	>150	·	19)
	BCW 11	Fi	S	P	55	A	25	500	300	50...300	10	<0,35	50	<0,2	<7	<6	>150	·	kpl.BCW 10
	BCW 11 K	Fi	S	P	55	B	25	500	300	50...300	10	<0,35	50	<0,2	<7	<6	>150	·	19)
	BCW 11 L	Fi	S	P	55	C	25	500	300	50...300	10	<0,35	50	<0,2	<7	<6	>150	·	19)
	BCW 11 M	Fi	S	P	55	D	25	500	300	50...300	10	<0,35	50	<0,2	<7	<6	>150	·	19)
	BCW 12	Fi	S	N	55	A	35	500	300	50...300	10	<0,25	50	<0,2	<7	<6	>150	·	kpl.BCW 13
	BCW 12 K	Fi	S	N	55	B	35	500	300	50...300	10	<0,25	50	<0,2	<7	<6	>150	·	19)
T	BCW 12 L	Fi	S	N	55	C	35	500	300	50...300	10	<0,25	50	<0,2	<7	<6	>150	·	19)
T	BCW 12 M	Fi	S	N	55	D	35	500	300	50...300	10	<0,25	50	<0,2	<7	<6	>150	·	19)
T	BCW 13	Fi	S	P	55	A	35	500	300	50...300	10	<0,25	50	<0,2	<7	<6	>150	·	kpl.BCW 12
T	BCW 13 K	Fi	S	P	55	B	35	500	300	50...300	10	<0,25	50	<0,2	<7	<6	>150	·	19)
T	BCW 13 L	Fi	S	P	55	C	35	500	300	50...300	10	<0,25	50	<0,2	<7	<6	>150	·	19)
T	BCW 13 M	Fi	S	P	55	D	35	500	300	50...300	10	<0,25	50	<0,2	<7	<6	>150	·	19)
T	BCW 14	Fi	S	N	55	A	35	500	300	100...300	10	<0,25	50	<0,2	<7	<6	>150	·	kpl.BCW 15
T	BCW 14 K	Fi	S	N	55	B	35	500	300	100...300	10	<0,25	50	<0,2	<7	<6	>150	·	19)
T	BCW 14 L	Fi	S	N	55	C	35	500	300	100...300	10	<0,25	50	<0,2	<7	<6	>150	·	19)
T	BCW 14 M	Fi	S	N	55	D	35	500	300	100...300	10	<0,25	50	<0,2	<7	<6	>150	·	19)
T	BCW 15	Fi	S	P	55	A	35	500	300	100...300	10	<0,25	50	<0,2	<7	<6	>150	·	kpl.BCW 14
T	BCW 15 K	Fi	S	P	55	B	35	500	300	100...300	10	<0,25	50	<0,2	<7	<6	>150	·	19)
T	BCW 15 L	Fi	S	P	55	C	35	500	300	100...300	10	<0,25	50	<0,2	<7	<6	>150	·	19)
T	BCW 15 M	Fi	S	P	55	D	35	500	300	100...300	10	<0,25	50	<0,2	<7	<6	>150	·	19)
T	BCW 16	Fi	S	N	55	A	45	500	300	50...300	10	<0,35	50	<0,2	<7	<6	>150	·	kpl.BCW 17
T	BCW 16 K	Fi	S	N	55	B	45	500	300	50...300	10	<0,35	50	<0,2	<7	<6	>150	·	19)
T	BCW 16 L	Fi	S	N	55	C	45	500	300	50...300	10	<0,35	50	<0,2	<7	<6	>150	·	19)
T	BCW 16 M	Fi	S	N	55	D	45	500	300	50...300	10	<0,35	50	<0,2	<7	<6	>150	·	19)
T	BCW 17	Fi	S	P	55	A	45	500	300	50...300	10	<0,35	50	<0,2	<7	<6	>150	·	kpl.BCW 16
T	BCW 17 K	Fi	S	P	55	B	45	500	300	50...300	10	<0,35	50	<0,2	<7	<6	>150	·	19)
T	BCW 17 L	Fi	S	P	55	C	45	500	300	50...300	10	<0,35	50	<0,2	<7	<6	>150	·	19)
T	BCW 17 M	Fi	S	P	55	D	45	500	300	50...300	10	<0,35	50	<0,2	<7	<6	>150	·	19)
T	BCW 18	Fi	S	N	55	A	70	500	300	50...300	10	<0,35	50	<0,2	<7	<6	>150	·	kpl.BCW 19
T	BCW 18 K	Fi	S	N	55	B	70	500	300	50...300	10	<0,35	50	<0,2	<7	<6	>150	·	19)
T	BCW 18 L	Fi	S	N	55	C	70	500	300	50...300	10	<0,35	50	<0,2	<7	<6	>150	·	19)
T	BCW 18 M	Fi	S	N	55	D	70	500	300	50...300	10	<0,35	50	<0,2	<7	<6	>150	·	19)
T	BCW 19	Fi	S	P	55	A	70	500	300	50...300	50	<0,6	50	<0,2	<7	<6	>150	·	kpl.BCW 18
T	BCW 19 K	Fi	S	P	55	B	70	500	300	50...300	50	<0,6	50	<0,2	<7	<6	>150	·	19)
T	BCW 19 L	Fi	S	P	55	C	70	500	300	50...300	50	<0,6	50	<0,2	<7	<6	>150	·	19)
T	BCW 19 M	Fi	S	P	55	D	70	500	300	50...300	50	<0,6	50	<0,2	<7	<6	>150	·	19)
T	BCW 20	Fi	S	N	55	A	30	500	250	100...400	0,1	<0,7	10	<0,2	3	<8	>30	·	kpl.BCW 21
T	BCW 20 K	Fi	S	N	55	B	30	500	250	100...400	0,1	<0,7	10	<0,2	3	<8	>30	·	19)
T	BCW 20 L	Fi	S	N	55	C	30	500	250	100...400	0,1	<0,7	10	<0,2	3	<8	>30	·	19)
T	BCW 20 K	Fi	S	N	55	D	30	500	250	100...400	0,1	<0,7	10	<0,2	3	<8	>30	·	19)
T	BCW 21	Fi	S	P	55	A	30	500	250	100...400	0,1	<0,7	10	<0,2	3	<8	>30	·	kpl.BCW 20
T	BCW 21 K	Fi	S	P	55	B	30	500	250	100...400	0,1	<0,7	10	<0,2	3	<8	>30	·	19)

2Ω Typ	3 Hersteller	4 Ma	5 Pl	6 Fo	7 Af	8 U_{max} [V]	9 U_{max} [mA]	10 P_{tot} [mW]	11 B	I_F [mA]	12 U_S [V]	I_F [mA]	13 I_{Sp} [uA]	14 F [dB]	15 C [pF]	16 f_g [MHz]	17 t [ns]	18 Bemerkung
BBCW 21 L	Fi	S	P	55	C	30	500	250	100...400	0,1	<0,7	10	<0,2	3	<8	>30	-	19)
BBCW 21 M	Fi	S	P	55	D	30	500	250	100...400	0,1	<0,7	10	<0,2	3	<8	>30	-	19)
BBCW 22	Fi	S	N	55	A	45	500	250	40...120	10µ	<0,7	10	<0,2	3	<8	>30	-	kpl. BCW 23
BBCW 22 K	Fi	S	N	55	B	45	500	250	40...120	10µ	<0,7	10	<0,2	3	<8	>30	-	19)
BBCW 22 L	Fi	S	N	55	C	45	500	250	40...120	10µ	<0,7	10	<0,2	3	<8	>30	-	19)
BBCW 22 M	Fi	S	N	55	D	45	500	250	40...120	10µ	<0,7	10	<0,2	3	<8	>30	-	19)
BBCW 23	Fi	S	P	55	A	45	500	250	40...120	10µ	<0,7	10	<0,2	3	<8	>30	-	kpl.BCW 22
BBCW 23 K	Fi	S	P	55	B	45	500	250	40...120	10µ	<0,7	10	<0,2	3	<8	>30	-	19)
BBCW 23 L	Fi	S	P	55	C	45	500	250	40...120	10µ	<0,7	10	<0,2	3	<8	>30	-	19)
BBCW 23 M	Fi	S	P	55	D	45	500	250	40...120	10µ	<0,7	10	<0,2	3	<8	>30	-	19)
BBCW 24	In	S	N	6	A	45	30	300	(>150)	1	<1,0	10	-	<3	<8	>30	-	10)
BBCW 25	Tx	S	N	42	A	50	500	600	40...200	10	<1,5	50	<0,1	-	<15	50	-	10,24)
BBCW 26	Tx	S	N	42	A	50	500	600	40...200	10	<1,5	50	<0,1	-	<15	50	-	10,24)
BBCW 29	PH,Va	S	P	48	A	20	200	200	120...260	2	<0,3	10	<0,1	<10	<7	150	-	6)
BBCW 29 R	Mu	S	P	48	B	20	200	200	120...260	2	<0,3	10	<0,1	<10	<7	150	-	6,23)
BBCW 30	PH,Va	S	P	48	A	20	200	200	215...500	2	<0,3	10	<0,1	<10	<7	150	-	6)
BBCW 30 R	Mu	S	P	48	B	20	200	200	215...500	2	<0,3	10	<0,1	<10	<7	150	-	6,23)
BBCW 31	PH,Va	S	N	48	A	20	200	200	110...220	2	<0,25	10	<0,1	<10	<4	300	-	6)
BBCW 31 R	Mu	S	N	48	B	20	200	200	110...220	2	<0,25	10	<0,1	<10	<4	300	-	6,23)
BBCW 32	PH,Va	S	N	48	A	20	200	200	200...450	2	<0,25	10	<0,1	<10	<4	300	-	6)
BBCW 32 R	Mu	S	N	48	B	20	200	200	200...450	2	<0,25	10	<0,1	<10	<4	300	-	6,23)
BBCW 33	PH,Va	S	N	48	A	20	200	200	420...800	2	<0,25	10	<0,1	<10	<4	300	-	6)
BBCW 33 R	Mu	S	N	48	B	20	200	200	420...800	2	<0,25	10	<0,1	<10	<4	300	-	6,23)
BBCW 34	Tx	S	N	6	A	45	600	360	80...300	100	<0,25	100	<10n	<6	<6	>150	-	4),kpl.BCW 35
BBCW 35	Tx	S	P	6	A	45	600	360	80...300	100	<0,25	100	<10n	<6	<6	>150	-	4),kpl.BCW 34
BBCW 36	Tx	S	N	22	A	45	600	300	80...300	100	<0,25	100	<10n	<6	<6	>150	-	4),kpl.BCW 37
BBCW 37	Tx	S	P	22	A	45	600	300	80...300	100	<0,25	100	<10n	<6	<6	>150	-	4),kpl.BCW 36
BBCW 38	Tx	S	N	12	A	40	600	625	>40	10	<0,75	500	<10n	-	<12	>200	-	4,10)
BBCW 39	Tx	S	N	12	A	40	600	625	>80	10	<0,75	500	<10n	-	<6,5	>250	-	4,10)
BBCW 44	AC	S	N	7	A	55	1A	800	40...250	10	<0,5	200	<0,1	-	<12	80	-	4,10),kpl.BCW 45
BBCW 45	AC	S	P	7	A	55	1A	800	40...250	10	<0,5	200	<0,1	-	3	200	-	4,10),kpl.BCW 44
BBCW 46	RT,Va	S	N	34	A	60	200	200	(125...500)	2	<0,6	100	(<0,1)	-	2,5	300	-	10)
BBCW 46 A	RT,Va	S	N	34	A	60	200	200	(125...260)	2	<0,6	100	(<0,1)	-	2,5	300	-	10,20)
BBCW 46 B	RT,Va	S	N	34	A	60	200	200	(240...500)	2	<0,6	100	(<0,1)	-	2,5	300	-	10,20)
BBCW 47	RT,Va	S	N	34	A	45	200	200	(125...500)	2	<0,6	100	(<0,1)	-	2,5	300	-	10)
BBCW 47 A	RT,Va	S	N	34	A	45	200	200	(125...260)	2	<0,6	100	(<0,1)	-	2,5	300	-	10,20)
BBCW 47 B	RT,Va	S	N	34	A	45	200	200	(240...500)	2	<0,6	100	(<0,1)	-	2,5	300	-	10,20)
BBCW 48	RT,Va	S	N	34	A	20	200	200	(125...900)	2	<0,6	100	(<0,1)	-	2,5	300	-	10)
BBCW 48 A	RT,Va	S	N	34	A	20	200	200	(125...260)	2	<0,6	100	(<0,1)	-	2,5	300	-	10,20)
BBCW 48 B	RT,Va	S	N	34	A	20	200	200	(240...500)	2	<0,6	100	(<0,1)	-	2,5	300	-	10,20)
BBCW 48 C	RT,Va	S	N	34	A	20	200	200	(450...900)	2	<0,6	100	(<0,1)	-	2,5	300	-	10,20)
BBCW 49	RT,Va	S	N	34	A	20	200	200	(240...900)	2	<0,6	100	(<0,1)	<4	2,5	300		10)
BBCW 49 B	RT,Va	S	N	34	A	20	200	200	(240...500)	2	<0,6	100	(<0,1)	<4	2,5	300		10,20)
BBCW 49 C	RT,Va	S	N	34	A	20	200	200	(450...900)	2	<0,6	100	(<0,1)	<4	2,5	300		10,20)
BBCW 50	AC	S	N	6	A	120	-	500	>18	3	-	-	<0,2	-	-	>50	-	10)
BBCW 51	Tx	S	N	12	A	30	200	300	250...600	2	<0,3	100	<5n	-	5	>200	-	kpl.BCW 52
BBCW 51 A	Tx	S	N	12	A	30	200	300	250...450	2	<0,3	100	<5n	-	5	>200	-	20)
BBCW 51 B	Tx	S	N	12	A	30	200	300	400...600	2	<0,3	100	<5n	-	5	>200	-	20)
BBCW 52	Tx	S	P	12	A	30	200	300	150...350	2	<0,3	100	<15n	-	5	>200	-	kpl.BCW 51
BBCW 54	In	S	N	6	A	64	100	300	(125...260)	2	<0,25	10	<15n	-	<6	300	-	10)
BBCW 55	In	S	N	6	A	64	100	300	(240...500)	2	<0,25	10	<15n	-	<6	300	-	10)
BBCW 56	RT,Va	S	P	34	A	60	200	200	(>125)	2	<0,7	100	(<0,1)	-	4,5	150	-	10)
BBCW 56 A	RT,Va	S	P	34	A	60	200	200	(125...260)	2	<0,7	100	(<0,1)	-	4,5	150	-	10,20)
BBCW 57	RT,Va	S	P	34	A	45	200	200	(125...500)	2	<0,7	100	(<0,1)	-	4,5	150	-	10)
BBCW 57 A	RT,Va	S	P	34	A	45	200	200	(125...260)	2	<0,7	100	(<0,1)	-	4,5	150	-	10,20)
BBCW 57 B	RT,Va	S	P	34	A	45	200	200	(240...500)	2	<0,7	100	(<0,1)	-	4,5	150	-	10,20)
BBCW 58	RT,Va	S	P	34	A	45	200	200	(125...500)	2	<0,7	100	(<0,1)	-	4,5	150	-	10)
BBCW 58 A	RT,Va	S	P	34	A	45	200	200	(125...260)	2	<0,7	100	(<0,1)	-	4,5	150	-	10,20)
BBCW 58 B	RT,Va	S	P	34	A	45	200	200	(240...500)	2	<0,7	100	(<0,1)	-	4,5	150	-	10,20)
BBCW 59	RT,Va	S	P	34	A	20	200	200	(125...500)	2	<0,7	100	(<0,1)	<4	4,5	150	-	10)
BBCW 59 A	RT,Va	S	P	34	A	20	200	200	(125...260)	2	<0,7	100	(<0,1)	<4	4,5	150	-	10,20)
BBCW 59 B	RT,Va	S	P	34	A	20	200	200	(240...500)	2	<0,7	100	(<0,1)	<4	4,5	150	-	10,20)
BBCW 60	SH	S	N	48	A	32	200	150	(125...700)	2	<0,55	50	(<20n)	<6	<4,5	>125	<150	6),kpl.BCW 61
BBCW 60 AA	SH	S	N	48	A	32	200	150	(125...250)	2	<0,55	50	(<20n)	<6	<4,5	>125	<150	6,20)
BBCW 60 AB	SH	S	N	48	A	32	200	150	(175...350)	2	<0,55	50	(<20n)	<6	<4,5	>125	<150	6,20)
BBCW 60 AC	SH	S	N	48	A	32	200	150	(250...500)	2	<0,55	50	(<20n)	<6	<4,5	>125	<150	6,20)
BBCW 60 AD	SH	S	N	48	A	32	200	150	(350...700)	2	<0,55	50	(<20n)	<6	<4,5	>125	<150	6,20)
BBCW 61	SH	S	P	48	A	32	200	150	(125...700)	2	<0,55	50	(<20n)	<6	<6	180	<150	6),kpl.BCW 60
BBCW 61 BA	SH	S	P	48	A	32	200	150	(125...250)	2	<0,55	50	(<20n)	<6	<6	180	<150	6,20)
BBCW 61 BB	SH	S	P	48	A	32	200	150	(175...350)	2	<0,55	50	(<20n)	<6	<6	180	<150	6,20)
BBCW 61 BC	SH	S	P	48	A	32	200	150	(250...500)	2	<0,55	50	(<20n)	<6	<6	180	<150	6,20)
BBCW 61 BD	SH	S	P	48	A	32	200	150	(350...700)	2	<0,55	50	(<20n)	<6	<6	180	<150	6,20)
BBCW 62	Tx	S	P	56	A	50	200	225	(>60)	2	<0,6	100	<15n	<10	5	>200	-	4),kpl.BCW 82
BBCW 62 A	Tx	S	P	56	A	50	200	225	(100...300)	2	<0,6	100	<15n	<10	5	>200	-	4,20)

1 K	2 Typ	3 Hersteller	4 Ma	5 Pl	6 Fo	7 At	8 U_{max} [V]	9 U_{max} [mA]	10 P_{tot} [mW]	11 B	I_F [mA]	12 U_S [V]	I_F [mA]	13 I_{Sp} [uA]	14 F [dB]	15 C [pF]	16 f_g [MHz]	17 t [ns]	18 Bemerkung
T	BCW 62 B	Tx	S	P	56	A	50	200	225	(200...400)	2	<0,6	100	<15n	<10	5	>200	·	4,20)
T	BCW 63	Tx	S	P	56	A	30	200	225	(>80)	2	<0,6	100	<15n	<10	5	>200	·	4),kpl.BCW 83
T	BCW 63 A	Tx	S	P	56	A	30	200	225	(100...300)	2	<0,6	100	<15n	<10	5	>200	·	4,20)
T	BCW 63 B	Tx	S	P	56	A	30	200	225	(200...400)	2	<0,6	100	<15n	<10	5	>200	·	4,20)
T	BCW 63 C	Tx	S	P	56	A	30	200	225	(350...600)	2	<0,6	100	<15n	<10	5	>200	·	4,20)
T	BCW 64	Tx	S	P	56	A	30	200	225	(>140)	2	<0,6	100	<15n	<2	5	>200	·	4),kpl.BCW 84
T	BCW 64 A	Tx	S	P	56	A	30	200	225	(100...300)	2	<0,6	100	<15n	<2	5	>200	·	4,20)
T	BCW 64 B	Tx	S	P	56	A	30	200	225	(200...400)	2	<0,6	100	<15n	<2	5	>200	·	4,20)
T	BCW 64 C	Tx	S	P	56	A	30	200	225	(350...600)	2	<0,6	100	<15n	<2	5	>200	·	4,20)
T	BCW 65	SH	S	N	48	A	32	1A	350	100...630	100	<0,7	500	(<20n)	<10	<12	>100	<100	6),kpl.BCW 67
T	BCW 65 EA	SH	S	N	48	A	32	1A	350	100...250	100	<0,7	500	(<20n)	<10	<12	>100	<100	6,20)
T	BCW 65 EB	SH	S	N	48	A	32	1A	350	160...400	100	<0,7	500	(<20n)	<10	<12	>100	<100	6,20)
T	BCW 65 EC	SH	S	N	48	A	32	1A	350	250...630	100	<0,7	500	(<20n)	<10	<12	>100	<100	6,20)
T	BCW 66	SH	S	N	48	A	45	1A	350	100...630	100	<0,7	500	(<20n)	<10	<12	>100	<100	6),kpl.BCW 68
T	BCW 66 EF	SH	S	N	48	A	45	1A	350	100...250	100	<0,7	500	(<20n)	<10	<12	>100	<100	6,20)
T	BCW 66 EG	SH	S	N	48	A	45	1A	350	160...400	100	<0,7	500	(<20n)	<10	<12	>100	<100	6,20)
T	BCW 66 EH	SH	S	N	48	A	45	1A	350	250...630	100	<0,7	500	(<20n)	<10	<12	>100	<100	6,20)
T	BCW 67	SH	S	P	48	A	32	1A	350	100...630	100	<0,7	500	(<20n)	<10	<18	>100	<100	6),kpl.BCW 65
T	BCW 67 DA	SH	S	P	48	A	32	1A	350	100...250	100	<0,7	500	(<20n)	<10	<18	>100	<100	6,20)
T	BCW 67 DB	SH	S	P	48	A	32	1A	350	160...400	100	<0,7	500	(<20n)	<10	<18	>100	<100	6,20)
T	BCW 67 DC	SH	S	P	48	A	32	1A	350	250...630	100	<0,7	500	(<20n)	<10	<18	>100	<100	6,20)
T	BCW 68	SH	S	P	48	A	45	1A	350	100...630	100	<0,7	500	(<20n)	<10	<18	>100	<100	6),kpl.BCW 66
T	BCW 68 DF	SH	S	P	48	A	45	1A	350	100...250	100	<0,7	500	(<20n)	<10	<18	>100	<100	6,20)
T	BCW 68 DG	SH	S	P	48	A	45	1A	350	160...400	100	<0,7	500	(<20n)	<10	<18	>100	<100	6,20)
T	BCW 68 DH	SH	S	P	48	A	45	1A	350	250...630	100	<0,7	500	(<20n)	<10	<18	>100	<100	6,20)
T	BCW 69	PH,Va	S	P	48	A	45	200	200	120...260	2	<0,3	10	<0,1	<10	<7	150	·	6)
T	BCW 69 R	Mu	S	P	48	B	45	200	200	120...260	2	<0,3	10	<0,1	<10	<7	150	·	6,23)
T	BCW 70	PH,Va	S	P	48	A	45	200	200	215...500	2	<0,3	10	<0,1	<10	<7	150	·	6)
T	BCW 70 R	Mu	S	P	48	B	45	200	200	215...500	2	<0,3	10	<0,1	<10	<7	150	·	6,23
T	BCW 71	PH,Va	S	N	48	A	45	200	200	110...220	2	<0,25	10	<0,1	<10	<4	300	·	6)
T	BCW 71 R	Mu	S	N	48	B	45	200	200	110...220	2	<0,25	10	<0,1	<10	<4	300	·	6,23)
T	BCW 72	PH,Va	S	N	48	A	45	200	200	200...450	2	<0,25	10	<0,1	<10	<4	300	·	6)
	BCW 72 R	Mu	S	N	48	B	45	200	200	200...450	2	<0,25	10	<0,1	<10	<4	300	·	6,23)
	BCW 73	SH	S	N	6	A	32	1A	450	100...630	100	<0,7	500	(<20n)	<10	<12	>100	<100	4),kpl.BCW 75
	BCW 73-16	SH	S	N	6	A	32	1A	450	100...250	100	<0,7	500	(<20n)	<10	<12	>100	<100	4,20)
	BCW 73-25	SH	S	N	6	A	32	1A	450	160...400	100	<0,7	500	(<20n)	<10	<12	>100	<100	4,20)
T	BCW 73-40	SH	S	N	6	A	32	1A	450	250...630	100	<0,7	500	(<20n)	<10	<12	>100	<100	4,20)
T	BCW 74	SH	S	N	6	A	45	1A	450	100...630	100	<0,7	500	(<20n)	<10	<12	>100	<100	4),kpl.BCW 76
T	BCW 74-16	SH	S	N	6	A	45	1A	450	100...250	100	<0,7	500	(<20n)	<10	<12	>100	<100	4,20)
T	BCW 74-25	SH	S	N	6	A	45	1A	450	160...400	100	<0,7	500	(<20n)	<10	<12	>100	<100	4,20)
T	BCW 74-40	SH	S	N	6	A	45	1A	450	250...630	100	<0,7	500	(<20n)	<10	<12	>100	<100	4,20)
T	BCW 75	SH	S	P	6	A	32	1A	450	63...400	100	<0,7	500	(<20n)	<10	<18	>100	<100	4),kpl.BCW 73
T	BCW 75-10	SH	S	P	6	A	32	1A	450	63...160	100	<0,7	500	(<20n)	<10	<18	>100	<100	4,20)
T	BCW 75-16	SH	S	P	6	A	32	1A	450	100...250	100	<0,7	500	(<20n)	<10	<18	>100	<100	4,20)
T	BCW 75-25	SH	S	P	6	A	32	1A	450	160...400	100	<0,7	500	(<20n)	<10	<18	>100	<100	4,20)
T	BCW 76	SH	S	P	6	A	45	1A	450	63...400	100	<0,7	500	(<20n)	<10	<18	>100	<100	4),kpl.BCW 74
T	BCW 76-10	SH	S	P	6	A	45	1A	450	63...160	100	<0,7	500	(<20n)	<10	<18	>100	<100	4,20)
T	BCW 76-16	SH	S	P	6	A	45	1A	450	100...250	100	<0,7	500	(<20n)	<10	<18	>100	<100	4,20)
T	BCW 76-25	SH	S	P	6	A	45	1A	450	160...400	100	<0,7	500	(<20n)	<10	<18	>100	<100	4,20)
T	BCW 77	SH	S	N	7	A	32	1A	870	100...630	100	<0,7	500	(<20n)	<10	<12	>100	<100	4),kpl.BCW 79
T	BCW 77-16	SH	S	N	7	A	32	1A	870	100...250	100	<0,7	500	(<20n)	<10	<12	>100	<100	4,20)
T	BCW 77-25	SH	S	N	7	A	32	1A	870	160...400	100	<0,7	500	(<20n)	<10	<12	>100	<100	4,20)
T	BCW 77-40	SH	S	N	7	A	32	1A	870	250...630	100	<0,7	500	(<20n)	<10	<12	>100	<100	4,20)
T	BCW 78	SH	S	N	7	A	45	1A	870	100...630	100	<0,7	500	(<50n)	<10	<12	>100	<100	4),kpl.BCW 80
T	BCW 78-16	SH	S	N	7	A	45	1A	870	100...250	100	<0,7	500	(<50n)	<10	<12	>100	<100	4,20)
T	BCW 78-25	SH	S	N	7	A	45	1A	870	160...400	100	<0,7	500	(<50n)	<10	<12	>100	<100	4,20)
T	BCW 78-40	SH	S	N	7	A	45	1A	870	250...630	100	<0,7	500	(<50n)	<10	<12	>100	<100	4,20)
T	BCW 79	SH	S	P	7	A	32	1A	870	63...400	100	<0,7	500	(<20n)	<10	<18	>100	<100	4),kpl.BCW 77
T	BCW 79-10	SH	S	P	7	A	32	1A	870	63...160	100	<0,7	500	(<20n)	<10	<18	>100	<100	4,20)
T	BCW 79-16	SH	S	P	7	A	32	1A	870	100...250	100	<0,7	500	(<20n)	<10	<18	>100	<100	4,20)
T	BCW 79-25	SH	S	P	7	A	32	1A	870	160...400	100	<0,7	500	(<20n)	<10	<18	>100	<100	4,20)
T	BCW 80	SH	S	P	7	A	45	1A	870	63...630	100	<0,7	500	(<20n)	<10	<18	>100	<100	4),kpl.BCW 78
T	BCW 80-10	SH	S	P	7	A	45	1A	870	63...160	100	<0,7	500	(<20n)	<10	<18	>100	<100	4,20)
T	BCW 80-16	SH	S	P	7	A	45	1A	870	100...250	100	<0,7	500	(<20n)	<10	<18	>100	<100	4,20)
T	BCW 80-25	SH	S	P	7	A	45	1A	870	160...400	100	<0,7	500	(<20n)	<10	<18	>100	<100	4,20)
T	BCW 82	Tx	S	N	56	A	50	200	225	(125...500)	2	<0,6	100	<15n	<10	<5	>150	·	kpl.BCW 62
T	BCW 82 A	Tx	S	N	56	A	50	200	225	(125...260)	2	<0,6	100	<15n	<10	<5	>150	·	20)
T	BCW 82 B	Tx	S	N	56	A	50	200	225	(240...500)	2	<0,6	100	<15n	<10	<5	>150	·	20)
T	BCW 83	Tx	S	N	56	A	30	200	225	(125...900)	2	<0,6	100	<15n	<10	<5	>150	·	kpl.BCW 63
T	BCW 83 A	Tx	S	N	56	A	30	200	225	(125...260)	2	<0,6	100	<15n	<10	<5	>150	·	20)
T	BCW 83 B	Tx	S	N	56	A	30	200	225	(240...500)	2	<0,6	100	<15n	<10	<5	>150	·	20)
T	BCW 83 C	Tx	S	N	56	A	30	200	225	(450...900)	2	<0,6	100	<15n	<10	<5	>150	·	20)
T	BCW 84	Tx	S	N	56	A	30	200	225	(240...900)	2	<0,6	100	<15n	<4	<5	>150	·	kpl.BCW 64
T	BCW 84 B	Tx	S	N	56	A	30	200	225	(240...500)	2	<0,6	100	<15n	<4	<5	>150	·	20)

2 Typ	3 Hersteller	4 Ma	5 Pl	6 Fo	7 Af	8 U_{max} [V]	9 U_{max} [mA]	10 P_{tot} [mW]	11 B	I_F [mA]	12 U_S [V]	I_F [mA]	13 I_{Sp} [uA]	14 F [dB]	15 C [pF]	16 f_g [MHz]	17 t [ns]	18 Bemerkung
BCW 84 C	Tx	S	N	56	A	30	200	225	(450...900)	2	<0,6	100	<15n	<4	<5	>150	·	20)
BCW 85	Tx	S	P	12	A	60	200	300	(80...300)	2	<0,3	100	<15n	·	5	>200	280	kpl.BCY 85
BCW 86	Tx	S	P	12	A	50	200	300	(150...400)	2	<0,3	100	<15n	·	5	>200	280	kpl.BCY 86
BCW 87	SH	S	N	71	A	45	100	225	120...1000	10	<0,8	60	<20n	<6	<6	>125	·	13),kpl.BCW 88
BCW 88	SH	S	P	71	A	45	100	225	120...1000	10	<0,8	100	<20n	<6	<7	180	·	13),kpl.BWC 87
BCW 90	Cs	S	N	12	A	40	(800)	610	100...400	150	<0,25	150	<30n	·	<15	80	·	4),kpl.BCW 92
BCW 90 A	Cs	S	N	12	A	40	(800)	610	100...200	150	<0,25	150	<30n	·	<15	80	·	4,20)
BCW 90 B	Cs	S	N	12	A	40	(800)	610	150...300	150	<0,25	150	<30n	·	<15	80	·	4,20)
BCW 90 C	Cs	S	N	12	A	40	(800)	610	200...400	150	<0,25	150	<30n	·	<15	80	·	4,20)
BCW 90 K	Cs	S	N	49	A	40	(800)	800	100...400	150	<0,25	150	<30n	·	<15	80	·	4),kpl.BCW 92 K
BCW 90 KA	Cs	S	N	49	A	40	(800)	800	100...200	150	<0,25	150	<30n	·	<15	80	·	4,20)
BCW 90 KB	Cs	S	N	49	A	40	(800)	800	150...300	150	<0,25	150	<30n	·	<15	80	·	4,20)
BCW 90 KC	Cs	S	N	49	A	40	(800)	800	200...400	150	<0,25	150	<30n	·	<15	80	·	4,20)
BCW 91	Cs	S	N	12	A	60	(800)	610	100...300	150	<0,25	150	<30n	·	<15	80	·	4),kpl.BCW 93
BCW 91 A	Cs	S	N	12	A	60	(800)	610	100...200	150	<0,25	150	<30n	·	<15	80	·	4,20)
BCW 91 B	Cs	S	N	12	A	60	(800)	610	150...300	150	<0,25	150	<30n	·	<15	80	·	4,20)
BCW 91 K	Cs	S	N	49	A	60	(800)	800	100...300	150	<0,25	150	<30n	·	<15	80	·	4),kpl.BCW 93 K
BCW 91 KA	Cs	S	N	49	A	60	(800)	800	100...200	150	<0,25	150	<30n	·	<15	80	·	4,20)
BCW 91 KB	Cs	S	N	49	A	60	(800)	800	150...300	150	<0,25	150	<30n	·	<15	80	·	4,20)
BCW 92	Cs	S	P	12	A	40	(800)	610	100...300	150	<0,25	150	<30n	·	<15	>135	·	4),kpl.BCW 90
BCW 92 A	Cs	S	P	12	A	40	(800)	610	100...200	150	<0,25	150	<30n	·	<15	>135	·	4,20)
BCW 92 B	Cs	S	P	12	A	40	(800)	610	150...300	150	<0,25	150	<30n	·	<15	>135	·	4,20)
BCW 92 K	Cs	S	P	49	A	40	(800)	800	100...300	150	<0,25	150	<30n	·	<15	>135	·	4),kpl.BCW 90 K
BCW 92 KA	Cs	S	P	49	A	40	(800)	800	100...200	150	<0,25	150	<30n	·	<15	>135	·	4,20)
BCW 92 KB	Cs	S	P	49	A	40	(800)	800	150...300	150	<0,25	150	<30n	·	<15	>135	·	4,20)
BCW 93	Cs	S	P	12	A	60	(800)	610	100...300	150	<0,25	150	<30n	·	<15	>135	·	4),kpl.BCW 91
BCW 93 A	Cs	S	P	12	A	60	(800)	610	100...200	150	<0,25	150	<30n	·	<15	>135	·	4,20)
BCW 93 B	Cs	S	P	12	A	60	(800)	610	150...300	150	<0,25	150	<30n	·	<15	>135	·	4,20)
BCW 93 K	Cs	S	P	49	A	60	(800)	800	100...300	150	<0,25	150	<30n	·	<15	>135	·	4),kpl.BCW 91 K
BCW 93 KA	Cs	S	P	49	A	60	(800)	800	100...200	150	<0,25	150	<30n	·	<15	>135	·	4,20)
BCW 93 KB	Cs	S	P	49	A	60	(800)	800	150...300	150	<0,25	150	<30n	·	<15	>135	·	4,20)
BCW 94	Cs	S	N	12	A	40	(400)	540	100...400	50	<0,25	50	<30n	·	<8	80	·	4),kpl.BCW 96
BCW 94 A	Cs	S	N	12	A	40	(400)	540	100...200	50	<0,25	50	<30n	·	<8	80	·	4,20)
BCW 94 B	Cs	S	N	12	A	40	(400)	540	150...300	50	<0,25	50	<30n	·	<8	80	·	4,20)
BCW 94 C	Cs	S	N	12	A	40	(400)	540	200...400	50	<0,25	50	<30n	·	<8	80	·	4,20)
BCW 94 K	Cs	S	N	49	A	40	(400)	700	100...400	50	<0,25	50	<30n	·	<8	80	·	4),kpl.BCW 96 K
BCW 94 KA	Cs	S	N	49	A	40	(400)	700	100...200	50	<0,25	50	<30n	·	<8	80	·	4,20)
BCW 94 KB	Cs	S	N	49	A	40	(400)	700	150...300	50	<0,25	50	<30n	·	<8	80	·	4,20)
BCW 94 KC	Cs	S	N	49	A	40	(400)	700	200...400	50	<0,25	50	<30n	·	<8	80	·	4,20)
BCW 95	Cs	S	N	12	A	60	(400)	540	100...300	50	<0,25	50	<30n	·	<8	80	·	4),kpl.BCW 97
BCW 95 A	Cs	S	N	12	A	60	(400)	540	100...200	50	<0,25	50	<30n	·	<8	80	·	4,20)
BCW 95 B	Cs	S	N	12	A	60	(400)	540	150...300	50	<0,25	50	<30n	·	<8	80	·	4,20)
BCW 95 K	Cs	S	N	49	A	60	(400)	700	100...300	50	<0,25	50	<30n	·	<8	80	·	4),kpl.BCW 97 K
BCW 95 KA	Cs	S	N	49	A	60	(400)	700	100...200	50	<0,25	50	<30n	·	<8	80	·	4,20)
BCW 95 KB	Cs	S	N	49	A	60	(400)	700	150...300	50	<0,25	50	<30n	·	<8	80	·	4,20)
BCW 96	Cs	S	P	12	A	40	(400)	540	100...300	50	<0,25	50	<30n	·	<8	>135	·	4),kpl.BCW 94
BCW 96 A	Cs	S	P	12	A	40	(400)	540	100...200	50	<0,25	50	<30n	·	<8	>135	·	4,20)
BCW 96 B	Cs	S	P	12	A	40	(400)	540	150...300	50	<0,25	50	<30n	·	<8	>135	·	4,20)
BCW 96 K	Cs	S	P	49	A	40	(400)	700	100...300	50	<0,25	50	<30n	·	<8	>135	·	4),kpl.BCW 94 K
BCW 96 KA	Cs	S	P	49	A	40	(400)	700	100...200	50	<0,25	50	<30n	·	<8	>135	·	4,20)
BCW 96 KB	Cs	S	P	49	A	40	(400)	700	150...300	50	<0,25	50	<30n	·	<8	>135	·	4,20)
BCW 97	Cs	S	P	12	A	60	(400)	540	100...300	50	<0,25	50	<30n	·	<8	>135	·	4),kpl.BCW 95
BCW 97 A	Cs	S	P	12	A	60	(400)	540	100...200	50	<0,25	50	<30n	·	<8	>135	·	4,20)
BCW 97 B	Cs	S	P	12	A	60	(400)	540	150...300	50	<0,25	50	<30n	·	<8	>135	·	4,20)
BCW 97 K	Cs	S	P	49	A	60	(400)	700	100...300	50	<0,25	50	<30n	·	<8	>135	·	4),kpl.BCW 95 K
BCW 97 KA	Cs	S	P	49	A	60	(400)	700	100...200	50	<0,25	50	<30n	·	<8	>135	·	4,20)
BCW 97 KB	Cs	S	P	49	A	60	(400)	700	150...300	50	<0,25	50	<30n	·	<8	>135	·	4,20)
BCW 98	Tf	S	N	11	A	45	100	50	120...630	2	<0,55	50	(<20n)	<6	<6	>125	<150	6),kpl.BCW 99
BCW 98 A	Tf	S	N	11	A	45	100	50	120...220	2	<0,55	50	(<20n)	<6	<6	>125	<150	6,20)
BCW 98 B	Tf	S	N	11	A	45	100	50	190...310	2	<0,55	50	(<20n)	<6	<6	>125	<150	6,20),KZ:br.Pkt
BCW 98 C	Tf	S	N	11	A	45	100	50	250...460	2	<0,55	50	(<20n)	<6	<6	>125	<150	6,20),KZ:bl.Pkt
BCW 98 D	Tf	S	N	11	A	45	100	50	380...630	2	<0,55	50	(<20n)	<6	<6	>125	<150	6,20),KZ:ge.Pkt
BCW 99	Tf	S	P	11	B	45	100	50	120...460	2	<0,55	50	(<20n)	<6	<7	200	<150	6),kpl.BCW 98
BCW 99 A	Tf	S	P	11	B	45	100	50	120...220	2	<0,55	50	(<20n)	<6	<7	200	<150	6,20)
BCW 99 B	Tf	S	P	11	B	45	100	50	180...310	2	<0,55	50	(<20n)	<6	<7	200	<150	6,20),KZ:br.Pkt.
BCW 99 C	Tf	S	P	11	B	45	100	50	250...460	2	<0,55	50	(<20n)	<6	<7	200	<150	6,20),KZ:bl.Pkt.

1 K	2 Typ	3 Hersteller	4 Ma	5 Pl	6 Fo	7 Af	8 U_{max} [V]	9 U_{max} [mA]	10 P_{tot} [mW]	11 B	I_F [mA]	12 U_S [V]	I_F [mA]	13 I_{Sp} [uA]	14 F [dB]	15 C [pF]	16 f_g [MHz]	17 t [ns]	18 Bemerkung
t	BCX 10	AC	S	P	7	A	35	600	600	>30	150	<1,5	150	<1	·	<45	>60	·	10) ≙ 2N 1132
T	BCX 17	Mu,PH,Va	S	P	48	A	45	1A	310	100...600	100	<0,62	500	<0,1	·	8	100	·	4,6),kpl.BCX 19
T	BCX 17 R	Mu	S	P	48	B	45	1A	310	100...600	100	<0,62	500	<0,1	·	8	100	·	4,6,23)
T	BCX 18	Mu,PH,Va	S	P	48	A	25	1A	310	100...600	100	<0,62	500	<0,1	·	8	100	·	4,6),kpl.BCX 20
T	BCX 18 R	Mu	S	P	48	B	25	1A	310	100...600	100	<0,62	500	<0,1	·	8	100	·	4,6,23)
T	BCX 19	Mu,PH,Va	S	N	48	A	45	1A	310	100...600	100	<0,62	500	<0,1	·	5	200	·	4,6),kpl.BCX 17
T	BCX 19 R	Mu	S	N	48	B	45	1A	310	100...600	100	<0,62	500	<0,1	·	5	200	·	4,6,23)
T	BCX 20	Mu,PH,Va	S	N	48	A	25	1A	310	100...600	100	<0,62	500	<0,1	·	5	200	·	4,6),kpl.BCX 18
T	BCX 20 R	Mu	S	N	48	B	25	1A	310	100...600	100	<0,62	500	<0,1	·	5	200	·	4,6,23)
T	BCX 21	Mu,PH,Va	S	N	7	B	60	1A	3,5W*	>2000	150	<1,3	500	<50n	·	10	350	<400	4,5)
T	BCX 25	Mo	S	N	22	C	60	200	350	70...400	10	<0,25*	10	<0,1	·	<6	>100	·	18),kpl.BCX 26
T	BCX 26	Mo	S	P	22	C	60	200	350	70...400	10	<0,25*	10	<0,1	·	<6	>100	·	18),kpl.BCX 25
T	BCX 27	Mo	S	N	22	C	80	200	350	70...400	10	<0,25*	10	<0,1	·	<6	>100	·	18),kpl.BCX 28
T	BCX 28	Mo	S	P	22	C	80	200	350	70...400	10	<0,25*	10	<0,1	·	<6	>100	·	18),kpl.BCX 27
T	BCX 29	Mo	S	N	22	C	100	200	350	70...140	10	<0,25*	10	<0,1	·	<6	>100	·	18),kpl.BCX 30
T	BCX 30	Mo	S	P	22	C	100	200	350	70...140	10	<0,25*	10	<0,1	·	<6	>100	·	18),kpl.BCX 29
T	BCX 31	Mu	S	N	32	A	80	1A	730	>30	150	<1,6	1A	<0,1	·	<12	>80	·	4)
T	BCX 32	Mu	S	N	32	A	60	2A	730	>90	150	<1,6	1A	<0,1	·	>12	>80	·	4)
T	BCX 33	Mu	S	N	32	A	40	2A	730	>30	150	<1,6	1A	<0,1	·	<12	>80	·	4)
T	BCX 34	Mu	S	N	32	A	30	2A	730	>90	150	<1,6	1A	<0,1	·	<12	>80	·	4)
T	BCX 35	Mu	S	P	32	A	80	1A	730	>40	150	<0,4	150	<0,1	·	<12	>80	·	4)
T	BCX 36	Mu	S	P	32	A	60	1A	730	>80	150	<0,4	150	<0,1	·	<12	>80	·	4)
T	BCX 37	Mu	S	P	32	A	40	1A	730	>40	150	<0,4	150	<0,1	·	<12	>80	·	4)
T	BCX 40	AC	S	N	7	A	80	2A	1W	40...250	500	<1,0	500	<0,1	·	·	>50	·	4),kpl.BCX 60
T	BCX 40-4	AC	S	N	7	A	80	2A	1W	40...70	500	<1,0	500	<0,1	·	·	>50	·	4,20)
T	BCX 40-5	AC	S	N	7	A	80	2A	1W	60...130	500	<1,0	500	<0,1	·	·	>50	·	4,20)
T	BCX 40-6	AC	S	N	7	A	80	2A	1W	115...250	500	<1,0	500	<0,1	·	·	>50	·	4,20)
T	BCX 45	Mo	S	N	22	C	45	1A	625	>50	100	<0,5*	500	<0,1	·	<12	>100	·	4),kpl.BCX 46
T	BCX 46	Mo	S	P	22	C	45	1A	625	>50	100	<0,5*	500	<0,1	·	<12	>60	·	4),kpl.BCX 45
T	BCX 47	Mo	S	N	22	C	60	1A	625	>50	100	<0,5*	500	<0,1	·	<12	>100	·	4),kpl.BCX 48
T	BCX 48	Mo	S	P	22	C	60	1A	625	>50	100	<0,5*	500	<0,1	·	<12	>60	·	4),kpl.BCX 47
T	BCX 49	Mo	S	N	22	C	80	1A	625	>50	100	<0,5*	500	<0,1	·	<12	>100	·	4),kpl.BCX 50
T	BCX 50	Mo	S	P	22	C	80	1A	625	>50	100	<0,5*	500	<0,1	·	<12	>60	·	4),kpl.BCX 49
	BCX 51	Va	S	P	380	A	45	1,5A	1W	40...250	150	<0,5	500	<0,1	·	·	50	·	4),kpl.BCX 54
	BCX 52	Va	S	P	380	A	60	1,5A	1W	40...160	150	<0,5	500	<0,1	·	·	50	·	4),kpl.BCX 55
	BCX 53	Va	S	P	380	A	80	1,5A	1W	40...160	150	<0,5	500	<0,1	·	·	50	·	4),kpl.BCX 56
	BCX 54	Va	S	N	380	A	45	1,5A	1W	40...250	150	<0,5	500	<0,1	·	·	130	·	4),kpl.BCX 51
	BCX 55	Va	S	N	380	A	60	1,5A	1W	40...160	150	<0,5	500	<0,1	·	·	130	·	4),kpl.BCX 52
	BCX 56	Va	S	N	380	A	80	1,5A	1W	40...160	150	<0,5	500	<0,1	·	·	130	·	4),kpl.BCX 53
T	BCX 58	SH	S	N	35	A	32	200	450	(125...700)	2	<0,5	100	(<10n)	<6	<4,5	>125	<150	kpl.BCX 78
T	BCX 58 VII	SH	S	N	35	A	32	200	450	(125...250)	2	<0,5	100	(<10n)	<6	<4,5	>125	<150	20)
T	BCX 58 VIII	SH	S	N	35	A	32	200	450	(175...350)	2	<0,5	100	(<10n)	<6	<4,5	>125	<150	20)
T	BCX 58 IX	SH	S	N	35	A	32	200	450	(250...500)	2	<0,5	100	(<10n)	<6	<4,5	>125	<150	20)
T	BCX 58 X	SH	S	P	35	A	32	200	450	(350...700)	2	<0,5	100	(<10n)	<6	<4,5	>125	<150	20)
T	BCX 59	SH	S	N	35	A	45	200	450	(125...700)	2	<0,5	100	(<10n)	<6	<4,5	>125	<150	kpl.BCX 79
T	BCX 59 VII	SH	S	N	35	A	45	200	450	(125...250)	2	<0,5	100	(<10n)	<6	<4,5	>125	<150	20)
T	BCX 59 VIII	SH	S	N	35	A	45	200	450	(175...350)	2	<0,5	100	(<10n)	<6	<4,5	>125	<150	20)
T	BCX 59 IX	SH	S	N	35	A	45	200	450	(250...500)	2	<0,5	100	(<10n)	<6	<4,5	>125	<150	20)
T	BCX 59 X	SH	S	N	35	A	45	200	450	(350...700)	2	<0,5	100	(<10n)	<6	<4,5	>125	<150	20)
T	BCX 60	AC	S	P	7	A	80	2A	1W	40...250	500	<1,0	500	<0,1	·	·	>50	·	4),kpl.BCX 40
T	BCX 60-4	AC	S	P	7	A	80	2A	1W	40...70	500	<1,0	500	<0,1	·	·	>50	·	4,20)
T	BCX 60-5	AC	S	P	7	A	80	2A	1W	60...130	500	<1,0	500	<0,1	·	·	>50	·	4,20)
T	BCX 60-6	AC	S	P	7	A	80	2A	1W	115...250	500	<1,0	500	<0,1	·	·	>50	·	4,20)
T	BCX 70	SH	S	N	48	A	45	200	150	(125...700)	2	<0,55	50	(<20n)	<6	<4,5	>125	<150	6),kpl.BCX 71
T	BCX 70 AG	SH	S	N	48	A	45	200	150	(125...250)	2	<0,55	50	(<20n)	<6	<4,5	>125	<150	6,20)
T	BCX 70 AH	SH	S	N	48	A	45	200	150	(175...350)	2	<0,55	50	(<20n)	<6	<4,5	>125	<150	6,20)
T	BCX 70 AJ	SH	S	N	48	A	45	200	150	(250...500)	2	<0,55	50	(<20n)	<6	<4,5	>125	<150	6,20)
T	BCX 70 AK	SH	S	N	48	A	45	200	150	(350...700)	2	<0,55	50	(<20n)	<6	<4,5	>125	<150	6,20)
T	BCX 71	SH	S	P	48	A	45	200	150	(125...700)	2	<0,55	50	(<20n)	<6	<6	180	<150	6),kpl.BCX 70
T	BCX 71 BG	SH	S	P	48	A	45	200	150	(125...250)	2	<0,55	50	(<20n)	<6	<6	180	<150	6,20)
T	BCX 71 BH	SH	S	P	48	A	45	200	150	(175...350)	2	<0,55	50	(<20n)	<6	<6	180	<150	6,20)
T	BCX 71 BJ	SH	S	P	48	A	45	200	150	(250...500)	2	<0,55	50	(<20n)	<6	<6	180	<150	6,20)
T	BCX 71 BK	SH	S	P	48	A	45	200	150	(350...700)	2	<0,55	50	(<20n)	<6	<6	180	<150	6,20)
T	BCX 73	SH	S	N	35	A	32	1A	625	100...630	100	<0,6	500	(<20n)	<10	<12	>100	<100	4),kpl.BCX 75
T	BCX 73-16	SH	S	N	35	A	32	1A	625	100...250	100	<0,6	500	(<20n)	<10	<12	>100	<100	4,20)
T	BCX 73-25	SH	S	N	35	A	32	1A	625	160...400	100	<0,6	500	(<20n)	<10	<12	>100	<100	4,20)
T	BCX 73-40	SH	S	N	35	A	32	1A	625	250...630	100	<0,6	500	(<20n)	<10	<12	>100	<100	4,20)
T	BCX 74	SH	S	N	35	A	45	1A	625	100...630	100	<0,6	500	(<20n)	<10	<12	>100	<100	4),kpl.BCX 76
T	BCX 74-16	SH	S	N	35	A	45	1A	625	100...250	100	<0,6	500	(<20n)	<10	<12	>100	<100	4,20)
T	BCX 74-25	SH	S	N	35	A	45	1A	625	160 ..400	100	<0,6	500	(<20n)	<10	<12	>100	<100	4,20)
T	BCX 74-40	SH	S	N	35	A	45	1A	625	250...630	100	<0,6	500	(<20n)	<10	<12	>100	<100	4,20)
T	BCX 75	SH	S	P	35	A	32	1A	625	100...630	100	<0,6	500	(<20n)	<10	<18	>100	<100	4),kpl.BCX 73
T	BCX 75-16	SH	S	P	35	A	32	1A	625	100...250	100	<0,6	500	(<20n)	<10	<18	>100	<100	4,20)
T	BCX 75-25	SH	S	P	35	A	32	1A	625	160...400	100	<0,6	500	(<20n)	<10	<18	>100	<100	4,20)

1 K	2 Typ	3 Hersteller	4 Ma	5 Pl	6 Fo	7 Af	8 U_{max} [V]	9 U_{max} [mA]	10 P_{tot} [mW]	11 B	I_F [mA]	12 U_S [V]	I_F [mA]	13 I_{Sp} [uA]	14 F [dB]	15 C [pF]	16 f_g [MHz]	17 t [ns]	18 Bemerkung
↑T	BCX 75-40	SH	S	P	35	A	32	1A	625	250...630	100	<0,6	500	(<20n)	<10	<18	>100	<100	4,20)
↑T	BCX 76	SH	S	P	35	A	45	1A	625	100...630	100	<0,6	500	(<20n)	<10	<18	>100	<100	4),kpl.BCX 74
↑T	BCX 76-16	SH	S	P	35	A	45	1A	625	100...250	100	<0,6	500	(<20n)	<10	<18	>100	<100	4,20)
↑T	BCX 76-25	SH	S	P	35	A	45	1A	625	160...400	100	<0,6	500	(<20n)	<10	<18	>100	<100	4,20)
↑T	BCX 76-40	SH	S	P	35	A	45	1A	625	250...630	100	<0,6	500	(<20n)	<10	<18	>100	<100	4,20)
↑T	BCX 78	SH	S	P	35	A	32	200	450	(125...700)	2	<0,6	100	(<10n)	<6	<4,5	200	<150	kpl.BCX 58
↑T	BCX 78 VII	SH	S	P	35	A	32	200	450	(125...250)	2	<0,6	100	(<10n)	<6	<4,5	200	<150	20)
↑T	BCX 78 VIII	SH	S	P	35	A	32	200	450	(175...350)	2	<0,6	100	(<10n)	<6	<4,5	200	<150	20)
↑T	BCX 78 IX	SH	S	P	35	A	32	200	450	(250...500)	2	<0,6	100	(<10n)	<6	<4,5	200	<150	20)
↑T	BCX 78 X	SH	S	P	35	A	32	200	450	(350...700)	2	<0,6	100	(<10n)	<6	<4,5	200	<150	20)
↑T	BCX 79	SH	S	P	35	A	45	200	450	(125...700)	2	<0,6	100	(<10n)	<6	<4,5	200	>150	kpl.BCX 59
↑T	BCX 79 VII	SH	S	P	35	A	45	200	450	(125...250)	2	<0,6	100	(<10n)	<6	<4,5	200	>150	20)
↑T	BCX 79 VIII	SH	S	P	35	A	45	200	450	(175...350)	2	<0,6	100	(<10n)	<6	<4,5	200	>150	20)
↑T	BCX 79 IX	SH	S	P	35	A	45	200	450	(250...500)	2	<0,6	100	(<10n)	<6	<4,5	200	>150	20)
↑T	BCX 79 X	SH	S	P	35	A	45	200	450	(350...700)	2	<0,6	100	(<10n)	<6	<4,5	200	>150	20)
↑↑t	BCY 10	PH,Va	S	P	73	A	(32)	500	415	>10	150	<0,55	125	<0,1	<20	90	1,5	·	10)
↑↑t	BCY 11	PH,Va	S	P	73	A	60	500	415	>10	150	<0,55	125	<0,1	<20	90	1,5	·	10)
↑↑t	BCY 12	PH,Va	S	P	73	A	32	500	415	>10	150	<0,55	125	<0,1	<20	90	2,0	·	10)
↑↑t	BCY 13	SH	S	N	74	A	60	200	450	>10	10	<0,5	200	0,1	·	·	0,4*	·	10)
↑↑t	BCY 14	SH	S	N	74	A	100	200	450	>10	10	<0,5	200	0,1	·	·	0,4*	·	10)
↑↑t	BCY 15	SH	S	N	74	A	60	300	450	>10	10	<0,6	300	0,1	·	·	0,4*	·	10)
↑↑t	BCY 16	SH	S	N	74	A	100	300	450	>10	10	<0,6	300	0,1	·	·	0,4*	·	10)
↑↑t	BCY 17	SH,Tg	S	P	3	B	30	200	350	(20...50)	1	<0,15	5	<20n	4	45	1,2*	·	10)
↑↑t	BCY 18	SH,Tg	S	P	3	B	30	200	350	(40...100)	1	<0,1	5	<20n	3,5	45	2,0*	·	10)
↑↑t	BCY 19	SH,Tg	S	P	3	B	50	200	350	(20...50)	1	<0,15	5	<20n	4	45	0,7*	·	10)
↑↑t	BCY 20	SH,Tg	S	P	3	B	100	200	350	(10...25)	1	<0,15	5	<20n	5	45	0,5*	·	10)
↑↑t	BCY 21	Tg	S	P	3	B	50	200	350	(10...25)	1	<0,15	5	<20n	5	45	0,5*	·	10)
↑↑t	BCY 22	Tg	S	P	3	B	75	200	350	(10...25)	1	<0,15	5	<20n	5	45	0,5*	·	10)
↑↑t	BCY 23	Tg	S	P	3	B	10	200	350	(20...50)	1	<0,15	5	<20n	4	45	1,5*	·	10)
↑↑t	BCY 24	Tg	S	P	3	B	10	200	350	(10...25)	1	<0,15	5	<20n	5	45	1,0*	·	10)
↑↑t	BCY 25	Tg	S	P	3	B	10	200	350	(40...100)	1	<0,1	5	<20n	3,5	45	2,5*	·	10)
↑↑t	BCY 26	Tg	S	P	3	B	30	200	350	(10...25)	1	<0,15	5	<20n	5	45	0,6*	·	10)
↑↑t	BCY 27	SH,Tg	S	P	3	B	25	200	275	(15...60)	1	<0,2	5	<0,1	8	45	1,0*	·	10)
↑↑t	BCY 28	SH,Tg	S	P	3	B	25	200	275	(25...80)	1	<0,2	5	<0,1	6	45	1,5*	·	10)
↑↑t	BCY 29	SH,Tg	S	P	3	B	60	200	275	(10...40)	1	<0,2	5	<0,1	8	45	1,0*	·	10)
↑t	BCY 30	Mu,PH,Va	S	P	3	B	(64)	100	250	10...35	20	<0,55	20	<50n	<20	<60	>0,25	·	10)
↑t	BCY 31	Mu,PH,Va	S	P	3	B	(64)	100	250	15...60	20	<0,55	20	<50n	<20	<60	>0,25	·	10)
↑t	BCY 32	Mu,PH,Va	S	P	3	B	(64)	100	250	20...70	20	<0,55	20	<50n	<20	<60	>0,25	·	10)
↑t	BCY 33	Mu,PH,Va	S	P	3	B	(32)	100	250	10...35	20	<0,55	20	<50n	<20	<60	>0,4	·	10)
↑t	BCY 34	Mu,PH,Va	S	P	3	B	(32)	100	250	15...60	20	<0,55	20	<50n	<20	<60	>0,6	·	10)
↑t	BCY 38	Mu,PH,Va	S	P	3	C	24	500	500	10...30	150	<0,88	125	<0,1	<20	<150	>0,45	·	10)
↑t	BCY 39	Mu,PH,Va	S	P	3	C	60	500	500	10...50	150	<0,88	125	<0,1	<20	<150	>0,45	·	10)
↑t	BCY 40	Mu,PH,Va	S	P	3	C	24	500	500	15...120	150	<0,88	125	<0,1	<20	<150	>0,85	·	10)
↑t	BCY 42	Tx	S	N	6	A	25	200	300	>23	50	<0,5	50	<25n	<10	<6	>100	·	10)
↑t	BCY 43	Tx	S	N	6	A	20	200	300	>23	50	<0,5	50	<25n	<10	<6	>100	·	10)
↑t	BCY 49	Mu	S	P	3	B	15	20	250	(>25)	1	·	·	<0,1	·	·	·	·	10)
↑t	BCY 50	SA	S	N	6	A	5	100	300	60...300	0,1	<1,0	10	<5n	·	·	>60	·	10)
↑t	BCY 50 i	SA	S	N	6	B	5	100	250	60...300	0,1	<1,0	10	<5n	·	·	>60	·	10)
↑t	BCY 50 I	SA	S	N	6	A	5	100	250	>60	0,1µ	<1,0	10	<5n	·	·	>60	·	10)
↑t	BCY 50 r	SA	S	N	6	A	5	100	300	60...300	0,1	<1,0	10	<5n	<5	·	>60	·	10)
↑t	BCY 51	SA	S	N	6	A	20	100	300	60...300	0,1	<1,0	10	<50n	·	·	>50	·	10)
↑t	BCY 51 i	SA	S	N	6	B	20	100	250	60...300	0,1	<1,0	10	<50n	·	·	>50	·	10)
↑t	BCY 51 I	SA	S	N	6	A	20	100	250	>60	0,1µ	<1,0	10	<50n	·	·	>50	·	10)
↑t	BCY 51 r	SA	S	N	6	A	20	100	300	60...300	0,1	<1,0	10	<50n	<5	·	>50	·	10)
↑t	BCY 54	Mu,PH,Va	S	P	3	C	50	500	500	12...70	150	<0,88	125	<0,1	<20	<100	>0,45	·	10)
T	BCY 55	Mu,PH,Va	S	N	142	A	45	60	300	200...600	10	<1,0	10	<10n	<3	<8	>50	·	14:<4mV,
T	BCY 56	PH,Va	S	N	6	A	45	200	300	100...450	2	<0,6	10	<0,1	<5	4,5	250	·	17:0,85...1,18)
T	BCY 57	PH,Va	S	N	6	A	20	200	300	200...800	2	<0,6	10	<0,1	<5	4,5	350	·	
T	BCY 58	In,SH,Tf,Va	S	N	6	A	32	200	1W+	(125...700)	2	<0,7	100	(<10n)	<6	<6	>125	<150	kpl.BCY 78
T	BCY 58 VII	SH,Tf,Va	S	N	6	A	32	200	1W+	(125...250)	2	<0,7	100	(<10n)	<6	<6	>125	<150	20)
T	BCY 58 VIII	SH,Tf,Va	S	N	6	A	32	200	1W+	(175...350)	2	<0,7	100	(<10n)	<6	<6	>125	<150	20)
T	BCY 58 IX	SH,Tf,Va	S	N	6	A	32	200	1W+	(250...250)	2	<0,7	100	(<10n)	<6	<6	>125	<150	20)
T	BCY 58 X	SH,Tf,Va	S	N	6	A	32	200	1W+	(350...700)	2	<0,7	100	(<10n)	<6	<6	>125	<150	20)
T	BCY 58 A	In	S	N	6	A	32	200	1W+	(125...250)	2	<0,7	100	(<10n)	<6	<6	>125	<150	20)
T	BCY 58 B	In	S	N	6	A	32	200	1W+	(175...350)	2	<0,7	100	(<10n)	<6	<6	>125	<150	20)
T	BCY 58 C	In	S	N	6	A	32	200	1W+	(250...500)	2	<0,7	100	(<10n)	<6	<6	>125	<150	20)
T	BCY 58 D	In	S	N	6	A	32	200	1W+	(350...700)	2	<0,7	100	(<10n)	<6	<6	>125	<150	20)
T	BCY 59	In,SH,Tf,Va	S	N	6	A	45	200	1W+	(125...700)	2	<0,7	100	(<10n)	<6	<6	>125	<150	kpl.BCY 79
T	BCY 59 VII	SH,Tf,Va	S	N	6	A	45	200	1W+	(125...250)	2	<0,7	100	(<10n)	<6	<6	>125	<150	20)
T	BCY 58 VIII	SH,Tf,Va	S	N	6	A	45	200	1W+	(175...350)	2	<0,7	100	(<10n)	<6	<6	>125	<150	20)
T	BCY 59 IX	SH,Tf,Va	S	N	6	A	45	200	1W+	(250...500)	2	<0,7	100	(<10n)	<6	<6	>125	<150	20)

1 K	2 Typ	3 Hersteller	4 Ma	5 Pi	6 Fo	7 Af	8 U_{max} [V]	9 U_{max} [mA]	10 P_{tot} [mW]	11 B	I_F [mA]	12 U_S [V]	I_F [mA]	13 I_{Sp} [uA]	14 F [dB]	15 C [pF]	16 f_g [MHz]	17 t [ns]	18 Bemerkung
T	BCY 59 X	SH,Tf,Va	S	N	6	A	45	200	1W+	(350...700)	2	<0,7	100	(<10n)	<6	<6	>125	<150	20)
T	BCY 59 A	In	S	N	6	A	45	200	1W+	(125...250)	2	<0,7	100	(<10n)	<6	<6	>125	<150	20)
T	BCY 59 B	In	S	N	6	A	45	200	1W+	(175...350)	2	<0,7	100	(<10n)	<6	<6	>125	<150	20)
T	BCY 59 C	In	S	N	6	A	45	200	1W+	(250...500)	2	<0,7	100	(<10n)	<6	<6	>125	<150	20)
T	BCY 59 D	In	S	N	6	A	45	200	1W+	(350...700)	2	<0,7	100	(<10n)	<6	<6	>125	<150	20)
T	BCY 65	Va	S	N	6	A	60	100	1W+	(125...500)	2	<0,7	50	(<10n)	<6	<6	>125	<150	
T	BCY 65 VII	Va	S	N	6	A	60	100	1W+	(125...250)	2	<0,7	50	(<10n)	<6	<6	>125	<150	20)
T	BCY 65 VIII	Va	S	N	6	A	60	100	1W+	(175...350)	2	<0,7	50	(<10n)	<6	<6	>125	<150	20)
T	BCY 65 IX	Va	S	N	6	A	60	100	1W+	(250...500)	2	<0,7	50	(<10n)	<6	<6	>125	<150	20)
T	BCY 65 E	SH	S	N	6	A	60	100	1W+	(125...500)	2	<0,7	50	(<10n)	<6	<6	>125	<150	kpl.BCY 77
T	BCY 65 EVII	SH	S	N	6	A	60	100	1W+	(125...250)	2	<0,7	50	(<10n)	<6	<6	>125	<150	20)
T	BCY 65 EVIII	SH	S	N	6	A	60	100	1W+	(175...350)	2	<0,7	50	(<10n)	<6	<6	>125	<150	20)
T	BCY 65 EIX	SH	S	N	6	A	60	100	1W+	(250...500)	2	<0,7	50	(<10n)	<6	<6	>125	<150	20)
T	BCY 66	SH	S	N	6	A	45	50	1W+	(175...700)	2	<0,35	10	(<10n)	<3	<6	>125	·	kpl.BCY 67
T	BCY 67	SH	S	P	6	A	45	50	1W+	(175...700)	2	<0,25	10	(<20n)	<3	<7	180		kpl.BCY 66
t	BCY 69	Cs	S	N	6	A	20	100	300	(>600)	2	<0,6	100	<0,15	<5	5,5	>150	·	10)
T	BCY 70	Mu,PH,Va	S	P	6	A	40	200	350	>50	10	<0,5	50	<0,5	<6	<6	>200	<65	
T	BCY 71	Mu,PH,Va	S	P	6	A	45	200	350	100...600	10	<0,5	50	<0,5	<2	<6	>200	·	
T	BCY 71 A	Mu,NS	S	P	6	A	45	200	350	100...600	10	<0,5	50	<0,5	<2	<6	>300	·	
T	BCY 72	Mu,PH,Va	S	P	6	A	25	200	350	>50	10	<0,5	50	<0,5	<6	<6	>200	<65	
T	BCY 77	SH	S	P	6	A	60	100	1W+	(125...500)	2	<0,8	50	(<20n)	<6	<7	180	<150	kpl.BCY 65 E
T	BCY 77 VII	SH	S	P	6	A	60	100	1W+	(125...250)	2	<0,8	50	(<20n)	<6	<7	180	<150	20)
T	BCY 77 VIII	SH	S	P	6	A	60	100	1W+	(175...350)	2	<0,8	50	(<20n)	<6	<7	180	<150	20)
T	BCY 77 IX	SH	S	P	6	A	60	100	1W+	(250...500)	2	<0,8	50	(<20n)	<6	<7	180	<150	20)
T	BCY 78	In,SH,Tf,Va	S	P	6	A	32	200	1W+	(125...700)	2	<0,8	100	(<20n)	<6	<7	180	<150	kpl.BCY 58
T	BCY 78 VII	SH,Tf,Va	S	P	6	A	32	200	1W+	(125...250)	2	<0,8	100	(<20n)	<6	<7	180	<150	20)
T	BCY 78 VIII	SH,Tf,Va	S	P	6	A	32	200	1W+	(175...350)	2	<0,8	100	(<20n)	<6	<7	180	<150	20)
T	BCY 78 IX	SH,Tf,Va	S	P	6	A	32	200	1W+	(250...500)	2	<0,8	100	(<20n)	<6	<7	180	<150	20)
T	BCY 78 X	SH,Tf,Va	S	P	6	A	32	200	1W+	(350...700)	2	<0,8	100	(<20n)	<6	<7	180	<150	20)
T	BCY 78 A	In	S	P	6	A	32	200	1W+	(125...250)	2	<0,8	100	(<20n)	<6	<7	180	<150	20)
T	BCY 78 B	In	S	P	6	A	32	200	1W+	(175...350)	2	<0,8	100	(<20n)	<6	<7	180	<150	20)
	BCY 78 C	In	S	P	6	A	32	200	1W+	(250...500)	2	<0,8	100	(<20n)	<6	<7	180	<150	20)
	BCY 78 D	In	S	P	6	A	32	200	1W+	(350...700)	2	<0,8	100	(<20n)	<6	<7	180	<150	20)
	BCY 79	In,SH,Tf,Va	S	P	6	A	45	200	1W+	(125...700)	2	<0,8	100	(<20n)	<6	<7	180	<150	kpl.BCY 59
	BCY 79 VII	SH,Tf,Va	S	P	6	A	45	200	1W+	(125...250)	2	<0,8	100	(<20n)	<6	<7	180	<150	20)
	BCY 79 VIII	SH,Tf,Va	S	P	6	A	45	200	1W+	(175...350)	2	<0,8	100	(<20n)	<6	<7	180	<150	20)
	BCY 79 IX	SH,Tf,Va	S	P	6	A	45	200	1W+	(250...500)	2	<0,8	100	(<20n)	<6	<7	180	<150	20)
T	BCY 79 X	SH,Tf,Va	S	P	6	A	45	200	1W+	(350...700)	2	<0,8	100	(<20n)	<6	<7	180	<150	20)
T	BCY 79 A	In	S	P	6	A	45	200	1W+	(125...250)	2	<0,8	100	(<20n)	<6	<7	180	<150	20)
T	BCY 79 B	In	S	P	6	A	45	200	1W+	(175...350)	2	<0,8	100	(<20n)	<6	<7	180	<150	20)
T	BCY 79 C	In	S	P	6	A	45	200	1W+	(250...500)	2	<0,8	100	(<20n)	<6	<7	180	<150	20)
T	BCY 79 D	In	S	P	6	A	45	200	1W+	(350...700)	2	<0,8	100	(<20n)	<6	<7	180	<150	20)
T	BCY 85	Tx	S	N	12	A	60	(200)	300	100...400	20	<0,3	100	<5n	·	<5	>200	85	
T	BCY 85 A	Tx	S	N	12	A	60	(200)	300	100...300	20	<0,3	100	<5n	·	<5	>200	85	20)
T	BCY 85 B	Tx	S	N	12	A	60	(200)	300	250...400	20	<0,3	100	<5n	·	<5	>200	85	20)
T	BCY 86	Tx	S	N	12	A	50	(200)	300	250...600	20	<0,3	100	<5n	·	<5	>200	85	
T	BCY 86 A	Tx	S	N	12	A	50	(200)	300	250...450	20	<0,3	100	<5n	·	<5	>200	85	20)
T	BCY 86 B	Tx	S	N	12	A	50	(200)	300	400...600	20	<0,3	100	<5n	·	<5	>200	85	20)
T	BCY 87	Mu,PH,Va	S	N	41	B	40	30	150	100...450	50µ	·	·	<10n	<4	<3,5	>50	·	14:<3mV,24)
T	BCY 88	Mu,PH,Va	S	N	41	B	40	30	150	120...600	0,5	·	·	<10n	<5	<3,5	>50	·	14:<6mV,24)
T	BCY 89	Mu,PH,Va	S	N	41	B	40	30	150	100...600	10	·	·	<10n	<5	<3,5	>50	·	14:<10mV,24)
T	BCY 90	Tg	S	P	6	A	40	100	350	(10...35)	1	<0,05	5	<2n	4	4	15	·	
T	BCY 90 B	Tg	S	P	7	C	40	100	400	(10...35)	1	<0,05	5	<2n	4	4	15	·	22)
T	BCY 91	Tg	S	P	6	A	40	100	350	(25...60)	1	<0,05	5	<2n	4	4	15	·	
T	BCY 91 B	Tg	S	P	7	C	40	100	400	(25...60)	1	<0,05	5	<2n	4	4	15	·	22)
T	BCY 92	Tg	S	P	6	A	40	100	350	(40...100)	a	<0,05	5	<2n	4	4	15	180	
T	BCY 92 B	Tg	S	P	7	C	40	100	400	(40...100)	1	<0,05	5	<2n	4	4	15	180	22)
T	BCY 93	Tg	S	P	6	A	70	100	350	(10...35)	1	<0,05	5	<2n	4	4	15	·	
T	BCY 93 B	Tg	S	P	7	C	70	100	400	(10...35)	1	<0,05	5	<2n	4	4	15	·	22)
T	BCY 94	Tg	S	P	6	A	70	100	350	(25...60)	1	<0,05	5	<2n	4	4	15	·	
T	BCY 94 B	Tg	S	P	7	C	70	100	400	(25...60)	1	<0,05	5	<2n	4	4	15	·	22)
T	BCY 95	Tg	S	P	6	A	70	100	350	(40...100)	1	<0,05	5	<2n	4	4	15	180	
T	BCY 95 B	Tg	S	P	7	C	70	100	400	(40...100)	1	<0,05	5	<2n	4	4	15	180	22)
T	BCY 96	Tg	S	P	6	A	90	100	350	(10...35)	1	<0,05	5	<2n	4	4	15	·	
T	BCY 96 B	Tg	S	P	7	C	90	100	400	(10...35)	1	<0,05	5	<2n	4	4	15	·	22)
T	BCY 97	Tg	S	P	6	A	90	100	350	(25...60)	1	<0,05	5	<2n	4	4	15	·	
T	BCY 97 B	Tg	S	P	7	C	90	100	400	(25...60)	1	<0,05	5	<2n	4	4	15	·	22)
T	BCY 98 B	Tg	S	P	7	C	40	100	400	>80	1	<0,05	5	<2n	4	4	15	·	·

1	2 Typ	3 Hersteller	4 Ma	5 Pi	6 Fo	7 Af	8 U_{max} [V]	9 U_{max} [mA]	10 P_{tot} [mW]	11 B	I_F [mA]	12 U_S [V]	I_F [mA]	13 I_{Sp} [uA]	14 F [dB]	15 C [pF]	16 f_g [MHz]	17 t [ns]	18 Bemerkung
	BCZ 10	Mu,PH,Va	S	P	73	A	25	50	300	15...60	1	<0,32	7	<0,1	8	<80	1	-	10)
	BCZ 11	Mu,PH,Va	S	P	73	A	25	50	300	25...60	1	<0,32	7	<0,1	6	<80	1,5	-	10)
	BCZ 12	Mu,PH,Va	S	P	73	A	60	50	300	>10	1	<0,32	7	<0,1	8	<80	1	-	10)
	BCZ 13	Va	S	P	146	A	(20)	10	85	15...40	(1)	<0,25	10	<10n	<10	<40	>0,5	-	6,10)
	BCZ 14	Va	S	P	146	A	(20)	10	85	30...90	(1)	<0,25	10	<10n	<10	<40	>0,5	-	6,10)
	BD 106	In	S	N	31	A	36	2,5A	11,5W*	50...300	500	<1,0	2,5A	<0,5	-	25	100	-	4)
	BD 106A	In	S	N	31	A	36	2,5A	11,5W*	50...150	500	<1,0	2,5A	<0,5	-	25	100	-	4,20)
	BD 106B	In	S	N	31	A	36	2,5A	11,5W*	100...300	500	<1,0	2,5A	<0,5	-	25	100	-	4,20)
	BD 107	In	S	N	31	A	64	2,5A	11,5W*	50...300	500	<1,0	2,5A	<0,5	-	25	100	-	4)
	BD 107A	In	S	N	31	A	64	2,5A	11,5W*	50...150	500	<1,0	2,5A	<0,5	-	25	100	-	4,20)
	BD 107B	In	S	N	31	A	64	2,5A	11,5W*	100...300	500	<1,0	2,5A	<0,5	-	25	100	-	4,20)
	BD 109	SH	S	N	31	A	40	3A	18,5W+	>40	1A	<0,75	2A	<0,1	-	<70	>30	<300	4)
	BD 109-6	SH	S	N	31	A	40	3A	18,5W+	40...100	1A	<0,75	2A	<0,1	-	<70	>30	<300	4,20)
	BD 109-10	SH	S	N	31	A	40	3A	18,5W+	63...160	1A	<0,75	2A	<0,1	-	<70	>30	<300	4,20)
	BD 109-16	SH	S	N	31	A	40	3A	18,5W+	100...250	1A	<0,75	2A	<0,1	-	<70	>30	<300	4,20)
	BD 109B	SH	S	N	31	A	40	3A	18,5W+	30...90	1A	<1,0	2A	<0,1	-	<70	>30	<300	4,10,20)
	BD 109C	SH	S	N	31	A	40	3A	18,5W+	50...150	1A	<1,0	2A	<0,1	-	<70	>30	<300	4,10,20)
	BD 109D	SH	S	N	31	A	40	3A	18,5W+	100...300	1A	<1,0	2A	<0,1	-	<70	>30	<300	4,10,20)
	BD 111	AC	S	N	2	A	60	10A	15W-	>40	2A	<1,2	10A	<10	-	<80	>60	-	2,10)
	BD 111A	AC	S	N	2	A	60	10A	62W*	>40	0,5A	<1,0	5A	<10	-	80	100	<500	2)
	BD 112	AC	S	N	2	A	60	2A	15W-	>50	1A	<1,0	2A	<10	-	<100	>30	-	4,10)
	BD 113	AC	S	N	2	A	60	10A	15W-	>40	2A	<1,5	10A	<10	-	<80	100	-	4,10)
	BD 115	Mu,PH,Va	S	N	7	A	180	150	(6W)	>22	50	<9,0	100	20	-	(3,5)	145	-	3,46:<100ps)
	BD 116	AC	S	N	2	A	60	3A	(10W)	>30	1A	<1,0	2A	<10	-	-	>30	-	4,10)
	BD 117	AC	S	N	2	A	60	10A	30W*	>30	1A	<1,5	5A	<10	-	<120	50	-	4)
	BD 118	AC	S	N	2	A	60	-	20W*	>30	1A	-	-	<10	-	-	>30	-	4,10)
	BD 119	AC	S	N	15	A	300	400	10W*	40...240	50	<5,0	100	10n	-	<14	70	-	3,10)
	BD 120	AC	S	N	15	A	150	150	7,5W-	>30	10	<1,2	150	<10	-	-	30	-	3,10)
	BD 121	Va	S	N	2	A	35	5A	(22,5W)	>15	4A	<0,65	1A	<50	-	-	95	-	4,10)
	BD 123	Va	S	N	2	A	60	5A	(22,5W)	>15	4A	<0,65	1A	<50	-	-	85	-	4,10)
	BD 124	Va	S	N	31	A	45	2A	(11W)	>35	500	<0,25	500	<2	-	<60	>100	-	4,10)
	BD 127	Tf	S	N	33	A	250	500	17,5W+	>30	50	-	-	<50n	-	-	-	-	2)
	BD 127	Tf	S	N	31	A	300	250	16,5W*	>50	50	<5,0	100	<0,12	-	-	>10	600	2,10,22)
	BD 128	Tf	S	N	33	A	300	500	17,5W+	>30	50	-	-	<50n	-	-	-	-	2)
	BD 128	Tf	S	N	31	A	350	250	16,5W*	>30	50	<16	100	<0,2	-	-	>10	600	2,10,22)
	BD 129	Tf	S	N	33	A	350	500	17,5W+	>40	50	-	-	<50n	-	-	-	-	2)
	BD 129	Tf	S	N	31	A	350	250	16,5W*	>40	50	<20	100	<1	-	-	>10	-	2,10,22)
	BD 130	SH	S	N	2	A	60	15A	100W+	20...70	4A	<1,1	4A	(<5m)	-	-	1,1	-	4)
	BD 130Y	SH	S	N	2	A	45	15A	100W+	20...70	4A	<1,1	4A	(<5m)	-	-	1,1	-	4,10)
	BD 131	Mu,PH,Va	S	N	33	A	45	6A	15W°	>20	2A	<0,9	2A	<5	-	<60	>60	-	4),kpl.BD 132
	BD 131A	Pi	S	N	33	A	60	6A	11W°	40...300	500	<0,9	2A	<5	-	<60	>60	-	4,20,21)
	BD 132	Mu,PH,Va	S	P	33	A	45	6A	15W°	>20	2A	<0,7	2A	<5	-	<60	>60	-	4),kpl.BD 131
	BD 132 A	Pi	S	P	33	A	60	6A	11W°	40...300	500	<0,7	2A	<5	-	<60	>60	-	4, 20, 21)
	BD 133	Mu,PH	S	N	26	A	60	6A	11W°	>20	2A	<0,9	2A	<5	-	<60	>60	-	4)
	BD 135	SH,Tf,Va	S	N	33	A	45	2A	12,5W+	40...250	150	<0,5	500	<0,1	-	-	>50	-	4),kpl.BD 136
	BD 135-6	SH	S	N	33	A	45	2A	12,5W+	40...100	150	<0,5	500	<0,1	-	-	>50	-	4,20)
	BD 135-10	SH	S	N	33	A	45	2A	12,5W+	63...160	150	<0,5	500	<0,1	-	-	>50	-	4,20)
	BD 135-16	SH	S	N	33	A	45	2A	12,5W+	100...250	150	<0,5	500	<0,1	-	-	>50	-	4,20)
	BD 136	SH,Tf,Va	S	P	33	A	45	2A	12,5W+	40...250	150	<0,5	500	<0,1	-	-	>75	-	4),kpl.BD 135
	BD 136-6	SH	S	P	33	A	45	2A	12,5W+	40...100	150	<0,5	500	<0,1	-	-	>75	-	4,20)
	BD 136-10	SH	S	P	33	A	45	2A	12,5W+	63...160	150	<0,5	500	<0,1	-	-	>75	-	4,20)
	BD 136-16	SH	S	P	33	A	45	2A	12,5W+	100...250	150	<0,5	500	<0,1	-	-	>75	-	4,20)
	BD 137	SH,Tf,Va	S	N	33	A	60	2A	12,5W+	40...160	150	<0,5	500	<0,1	-	-	>50	-	4),kpl.BD 138
	BD 137-6	SH	S	N	33	A	60	2A	12,5W+	40...100	150	<0,5	500	<0,1	-	-	>50	-	4,20)
	BD 137-10	SH	S	N	33	A	60	2A	12,5W+	63...160	150	<0,5	500	<0,1	-	-	>50	-	4,20)
	BD 138	SH,Tf,Va	S	P	33	A	60	2A	12,5W+	40...160	150	<0,5	500	<0,1	-	-	>75	-	4),kpl.BD 137
	BD 138-6	SH	S	P	33	A	60	2A	12,5W+	40...100	150	<0,5	500	<0,1	-	-	>75	-	4,20)
	BD 138-10	SH	S	P	33	A	60	2A	12,5W+	63...160	150	<0,5	500	<0,1	-	-	>75	-	4,20)
	BD 139	SH,Tf,Va	S	N	33	A	80	2A	12,5W+	40...160	150	<0,5	500	<0,1	-	-	>50	-	4),kpl.BD 140
	BD 139-6	SH	S	N	33	A	80	2A	12,5W+	40...100	150	<0,5	500	<0,1	-	-	>50	-	4,20)
	BD 139-10	SH	S	N	33	A	80	2A	12,5W+	63...160	150	<0,5	500	<0,1	-	-	>50	-	4,20)
	BD 140	SH,Tf,Va	S	P	33	A	80	2A	12,5W+	40...160	150	<0,5	500	<0,1	-	-	>75	-	4),kpl.BD 139
	BD 140-6	SH	S	P	33	A	80	2A	12,5W+	40...100	150	<0,5	500	<0,1	-	-	>75	-	4,20)
	BD 140-10	SH	S	P	33	A	80	2A	12,5W+	63...160	150	<0,5	500	<0,1	-	-	>75	-	4,20)
	BD 141	AC	S	N	2	A	120	13A	117W*	20...70	2A	<1,0	2A	<2m*	-	-	>0,8	-	4)
	BD 142	AC,Mo	S	N	2	A	45	15A	117W*	20...250	500	<1,1	4A	<2m*	-	-	1,3	-	-
	BD 142-4	AC	S	N	2	A	45	15A	117W*	20...50	500	<1,1	4A	<2m*	-	-	1,3	-	20)
	BD 142-5	AC	S	N	2	A	45	15A	117W*	35...75	500	<1,1	4A	<2m*	-	-	1,3	-	20)
	BD 142-6	AC	S	N	2	A	45	15A	117W*	60...145	500	<1,1	4A	<2m*	-	-	1,3	-	20)
	BD 142-7	AC	S	N	2	A	45	15A	117W*	120...250	500	<1,1	4A	<2m*	-	-	1,3	-	20)
	BD 144	Mu,Va	S	N	2	A	(800)	250	(7W)	>20	200	<0,9*	200	<3m	-	25	12	-	2,10)
	BD 145	Mu,Va	S	N	2	A	60	10A	(15W)	>45	500	<1,5	7A	<10	-	<80	100	-	1,10)

1 K	2 Typ	3 Hersteller	4 Ma	5 Pl	6 Fo	7 Af	8 U_{max} [V]	9 U_{max} [mA]	10 P_{tot} [mW]	11 B	I_F [mA]	12 U_S [V]	I_F [mA]	13 I_{Sp} [uA]	14 F [dB]	15 C [pF]	16 f_g [MHz]	17 t [ns]	18 Bemerkung
t	BD 148	SH	S	N	31	A	40	4A	31W+	40...250	500	<1,3	2A	(<2m)	·	·	1	·	4,10)
t	BD 148-6	SH	S	N	31	A	40	4A	31W+	40...100	500	<1,3	2A	(<2m)	·	·	1	·	4,10,20)
t	BD 148-10	SH	S	N	31	A	40	4A	31W+	63...160	500	<1,3	2A	(<2m)	·	·	1	·	4,10,20)
t	BD 148-16	SH	S	N	31	A	40	4A	31W+	100...250	500	<1,3	2A	(<2m)	·	·	1	·	4,10,20)
t	BD 149	SH	S	N	31	A	60	4A	31W+	40...160	500	<1,3	2A	(<2m)	·	·	1	·	4,10)
t	BD 149-6	SH	S	N	31	A	60	4A	31W+	40...100	500	<1,3	2A	(<2m)	·	·	1	·	4,10,20)
t	BD 149-10	SH	S	N	31	A	60	4A	31W+	63...160	500	<1,3	2A	(<2m)	·	·	1	·	4,10,20)
t	BD 150 A	AC	S	N	7	A	150	500	1W	>20	80	<1,0	80	0,1	·	(3,8)	160	·	3,10)
t	BD 150 B	AC	S	N	7	A	190	500	1W	>20	80	<1,0	80	0,1	·	(3,8)	160	·	3,10)
t	BD 150 C	AC	S	N	7	A	220	500	1W	>20	80	<1,0	80	0,1	·	(3,8)	160	·	3,10)
t	BD 151	Mo	S	P	33	A	30	·	20W*	30...150	1A	<0,5	1A	·	·	·	·	·	4,10),kpl.BD 153
t	BD 152	Mo	S	P	33	A	45	·	20W*	30...150	1A	<0,5	1A	·	·	·	·	·	4,10),kpl. BD 154
t	BD 153	Mo	S	N	33	A	30	·	20W*	30...150	1A	<0,5	1A	·	·	·	·	·	4,10),kpl. BD 151
t	BD 154	Mo	S	N	33	A	45	·	20W*	30...150	1A	<0,5	1A	·	·	·	·	·	4,10),kpl. BD 152
t	BD 155	Mo	S	N	33	A	60	·	20W*	30...150	1A	<0,5	1A	·	·	·	·	·	4,10),kpl. BD 156
t	BD 156	Mo	S	P	33	A	60	·	20W*	30...150	1A	<0,5	1A	·	·	·	·	·	4,10),kpl.BD 155
T	BD 157	Cs,Mo	S	N	26	A	250	1A	20W*	30...240	50	0,25	50	<100	·	·	·	·	3)
T	BD 158	Cs,Mo	S	N	26	A	300	1A	20W*	30...240	50	0,25	50	<100	·	·	·	·	3)
T	BD 159	Cs,Mo	S	N	26	A	350	1A	20W*	30...240	50	0,25	50	<100	·	·	·	·	3)
T	BD 160	Mu,PH	S	N	2	A	80	7A	18W*	>25	5A	<1,6	5A	(<500)	·	·	·	·	1)
t	BD 161	AC	S	N	31	A	55	4A	23W°	40...180	500	<0,5	1,5A	<1m	·	·	>0,8	·	4,10),NT:2N3054
T	BD 162	AC	S	N	31	A	20	4A	23W°	40...180	500	<0,5	1,5A	<1m	·	·	>0,8	·	4)
T	BD 163	AC	S	N	31	A	40	4A	23W°	25...180	500	<0,5	1,5A	<1m	·	·	>0,8	·	4)
T	BD 165	Mo,Tf,Va	S	N	26	A	45	3A	20W*	>15	500	<0,5	500	<100	·	·	>3	·	4),kpl.BD 166
T	BD 166	Mo,Tf,Va	S	P	26	A	45	3A	20W*	>15	500	<0,5	500	<100	·	·	>3	·	4),kpl.BD 165
T	BD 167	Mo,Tf,Va	S	N	26	A	60	3A	20W*	>15	500	<0,5	500	<100	·	·	>3	·	4),kpl.BD 168
T	BD 168	Mo,Tf,Va	S	P	26	A	60	3A	20W*	>15	500	<0,5	500	<100	·	·	>3	·	4),kpl.BD 167
T	BD 169	Mo,Tf,Va	S	N	26	A	80	3A	20W*	>15	500	<0,5	500	<100	·	·	>3	·	4),kpl.BD 170
T	BD 170	Mo,Tf,Va	S	P	26	A	80	3A	20W*	>15	500	<0,5	500	<100	·	·	>3	·	4),kpl.BD 169
T	BD 171	Mo	S	N	26	A	90	1A	20W*	>40	150	<1,5	150	<100	·	·	6	·	3,4)
T	BD 172	Mo	S	N	26	A	120	1A	20W*	>40	150	<1,5	150	<100	·	·	6	·	3,4)
·	BD 173	Mo	S	N	26	A	160	1A	20W*	>40	150	<1,5	150	<100	·	·	6	·	3,4)
	BD 175	Mo,Tf	S	N	26	A	45	3A	30W*	>15	1A	<0,8	1A	<100	·	·	>3	·	4),kpl.BD 176
	BD 176	Mo,Tf	S	P	26	A	45	3A	30W*	>15	1A	<0,8	1A	<100	·	·	>3	·	4),kpl.BD 175
	BD 177	Mo,Tf	S	N	26	A	60	3A	30W*	>15	1A	<0,8	1A	<100	·	·	>3	·	4),kpl.BD 178
	BD 178	Mo,Tf	S	P	26	A	60	3A	30W*	>15	1A	<0,8	1A	<100	·	·	>3	·	4),kpl.BD 177
	BD 179	Mo,Tf	S	N	26	A	80	3A	30W*	>15	1A	<0,8	1A	<100	·	·	>3	·	4),kpl.BD 180
	BD 180	Mo,Tf	S	P	26	A	80	3A	30W*	>15	1A	<0,8	1A	<100	·	·	>3	·	4),kpl.BD 179
T	BD 181	Mu,PH,Va	S	N	2	A	45	15A	78W-	20...70	3A	<1,0	3A	<2m	·	·	(>15k)	·	4)
T	BD 182	Mu,PH,Va	S	N	2	A	60	15A	117W*	20...70	4A	<1,0	4A	<5m	·	·	(>15k)	·	4)
T	BD 183	Mu,PH,Va	S	N	2	A	80	15A	117W*	20...70	3A	<1,0	3A	<5m	·	·	(>15k)	·	4)
T	BD 184	Mu	S	N	2	A	90	15A	117W*	20...70	4A	<1,0	4A	<5m	·	·	(>15k)	·	4)
T	BD 185	Mo,Tf	S	N	26	A	30	4A	40W*	>15	2A	<1,0	2A	<100	·	·	>2	·	4),kpl.BD 186
T	BD 186	Mo,Tf	S	P	26	A	30	4A	40W*	>15	2A	<1,0	2A	<100	·	·	>2	·	4),kpl.BD 185
T	BD 187	Mo,Tf	S	N	26	A	45	4A	40W*	>15	2A	<1,0	2A	<100	·	·	>2	·	4),kpl.BD 188
T	BD 188	Mo,Tf	S	P	26	A	45	4A	40W*	>15	2A	<1,0	2A	<100	·	·	>2	·	4),kpl.BD 187
T	BD 189	Mo,Tf	S	N	26	A	60	4A	40W*	>15	2A	<1,0	2A	<100	·	·	>2	·	4),kpl.BD 190
T	BD 190	Mo,Tf	S	P	26	A	60	4A	40W*	>15	2A	<1,0	2A	<100	·	·	>2	·	4),kpl.BD 189
t	BD 191	AC	S	N	31	A	60	15A	37,5W*	20...250	500	<1,1	4A	<5m*	·	·	>0,8	·	4,10)
t	BD 191-4	AC	S	N	31	A	60	15A	37,5W*	20...50	500	<1,1	4A	<5m*	·	·	>0,8	·	4,10,20)
t	BD 191-5	AC	S	N	31	A	60	15A	37,5W*	35...75	500	<1,1	4A	<5m*	·	·	>0,8	·	4,10,20)
t	BD 191-6	AC	S	N	31	A	60	15A	37,5W*	60...145	500	<1,1	4A	<5m*	·	·	>0,8	·	4,10,20)
t	BD 191-7	AC	S	N	31	A	60	15A	37,5W*	120...250	500	<1,1	4A	<5m*	·	·	>0,8	·	4,10,20)
t	BD 192	AC	S	N	31	A	40	15A	37,5W*	20...250	500	<1,1	4A	<2m*	·	·	1,3	·	4,10)
t	BD 192-4	AC	S	N	31	A	40	15A	37,5W*	20...50	500	<1,1	4A	<2m*	·	·	1,3	·	4,10,20)
t	BD 192-5	AC	S	N	31	A	40	15A	37,5W*	35...75	500	<1,1	4A	<2m*	·	·	1,3	·	4,10,20)
t	BD 192-6	AC	S	N	31	A	40	15A	37,5W*	60...145	500	<1,1	4A	<2m*	·	·	1,3	·	4,10,20)
t	BD 192-7	AC	S	N	31	A	40	15A	37,5W*	120...250	500	<1,1	4A	<2m*	·	·	1,3	·	4,10,20)
t	BD 193	AC	S	N	31	A	120	13A	37,5W*	20...250	500	<1,0	2A	<2m*	·	·	>0,8	·	4,10)
t	BD 193-4	AC	S	N	31	A	120	13A	37,5W*	20...50	500	<1,0	2A	<2m*	·	·	>0,8	·	4,10,20)
t	BD 193-5	AC	S	N	31	A	120	13A	37,5W*	35...75	500	<1,0	2A	<2m*	·	·	>0,8	·	4,10,20)
t	BD 193-6	AC	S	N	31	A	120	13A	37,5W*	60...145	500	<1,0	2A	<2m*	·	·	>0,8	·	4,10,20)
t	BD 193-7	AC	S	N	31	A	120	13A	37,5W*	120...250	500	<1,0	2A	<2m*	·	·	>0,8	·	4,10,20)
T	BD 195	Mo	S	N	25	A	30	6A	65W*	>15	3A	<1,0	3A	<100	·	·	>2	·	4),kpl.BD 196
T	BD 196	Mo	S	P	25	A	30	6A	65W*	>15	3A	<1,0	3A	<100	·	·	>2	·	4),kpl.BD 195
T	BD 197	Mo	S	N	25	A	45	6A	65W*	>15	3A	<1,0	3A	<100	·	·	>2	·	4),kpl.BD 198
T	BD 198	Mo	S	P	25	A	45	6A	65W*	>15	3A	<1,0	3A	<100	·	·	>2	·	4),kpl.BD 197
T	BD 199	Mo	S	N	25	A	60	6A	65W*	>15	3A	<1,0	3A	<100	·	·	>2	·	4),kpl.BD 200
T	BD 200	Mo	S	P	25	A	60	6A	65W*	>15	3A	<1,0	3A	<100	·	·	>2	·	4),kpl.BD 199
T	BD 201	Mu,PH,Va	S	N	29	A	45	12A	60W*	>30	3A	<1,0	3A	<100	·	·	>3	·	4),kpl.BD 202
T	BD 202	Mu,PH,Va	S	P	29	A	45	12A	60W*	>30	3A	<1,0	3A	<100	·	·	>3	·	4),kpl.BD 201
T	BD 203	Mu,Ph,Va	S	N	29	A	60	12A	60W*	>30	2A	<1,0	3A	<100	·	·	>3	·	4),kpl.BD 204
T	BD 204	Mu,PH,Va	S	P	29	A	60	12A	60W*	>30	2A	<1,0	3A	<100	·	·	>3	·	4),kpl.BD 203
T	BD 205	Mo	S	N	25	A	45	10A	90W*	>15	4A	<1,1	4A	<1m	·	·	>1,5	·	4),kpl.BD 206

1 K	2 Typ	3 Hersteller	4 Ma	5 Pl	6 Fo	7 Af	8 U_{max} [V]	9 U_{max} [mA]	10 P_{tot} [mW]	11 B	I_F [mA]	12 U_S [V]	I_F [mA]	13 I_{Sp} [uA]	14 F [dB]	15 C [pF]	16 f_g [MHz]	17 t [ns]	18 Bemerkung
T	BD 206	Mo	S	P	25	A	45	10A	90W*	>15	4A	<1,1	4A	<1m	·	·	>1,5	·	4),kpl.BD 205
T	BD 207	Mo	S	N	25	A	60	10A	90W*	>15	4A	<1,1	4A	<1m	·	·	>1,5	·	4),kpl.BD 208
T	BD 208	Mo	S	P	25	A	60	10A	90W*	>15	4A	<1,1	4A	<1m	·	·	>1,5	·	4),kpl.BD 207
T	BD 213/45	Tf	S	N	102	A	45	15A	90W*	>25	5A	<1,2	5A	<500	·	·	>3	·	4),kpl.BD 214/45
T	BD 213/60	Tf	S	N	102	A	60	15A	90W*	>25	5A	<1,2	5A	<500	·	·	>3	·	4),kpl.BD 214/60
T	BD 213/80	Tf	S	N	102	A	80	15A	90W*	>15	5A	<1,2	5A	<500	·	·	>3	·	4),kpl.BD 241/80
T	BD 214/45	Tf	S	P	102	A	45	15A	90W*	>25	5A	<1,2	5A	<500	·	·	>3	·	4),kpl.BD 213/45
T	BD 214/60	Tf	S	P	102	A	60	15A	90W*	>25	5A	<1,2	5A	<500	·	·	>3	·	4),kpl.BD 213/60
T	BD 214/80	Tf	S	P	102	A	80	15A	90W*	>15	5A	<1,2	5A	<500	·	·	>3	·	4),kpl.BD 213/80
t	BD 215	AC	S	N	31	A	300	500	21,5W*	30...270	500	·	·	<5m°	·	·	10	·	3,10)
t	BD 216	AC	S	N	31	A	200	1A	21,5W*	40...150	100	<1,0	300	<1m	·	·	10	·	3,10)
T	BD 220	Fd	S	N	29	A	70	(4A)	36W*	30...120	500	<1,0	500	<10m*	·	·	>0,8	<5µ	4),kpl.BD 223
T	BD 221	Fd	S	N	29	A	40	(4A)	36W*	30...120	1A	<1,0	1A	<10m*	·	·	>0,8	<5µ	4),kpl.BD 224
T	BD 222	Fd	S	N	29	A	60	(4A)	36W*	20...80	1,5A	<1,0	1,5A	<10m*	·	·	>0,8	<5µ	4),kpl.BD 225
T	BD 223	Fd	S	P	29	A	70	(4A)	36W*	30...120	500	<1,0	500	<10m*	·	·	>0,8	<5µ	4),kpl.BD 220
T	BD 224	Fd	S	P	29	A	40	(4A)	36W*	30...120	1A	<1,0	1A	<10m*	·	·	>0,8	<5µ	4),kpl.BD 221
T	BD 225	Fd	S	P	29	A	60	(4A)	36W*	20...80	1,5A	<1,0	1,5A	<10m*	·	·	>0,8	<5µ	4),kpl.BD 222
T	BD 226	PH,Va	S	N	33	A	45	3A	12,5W°	40...250	150	<0,8	1A	<0,1	·	·	125	·	4),kpl.BD 227
T	BD 226-6	PH,Va	S	N	33	A	45	3A	12,5W°	40...100	150	<0,8	1A	<0,1	·	·	125	·	4,20)
T	BD 226-10	PH,Va	S	N	33	A	45	3A	12,5W°	63...160	150	<0,8	1A	<0,1	·	·	125	·	4,20)
T	BD 226-16	PH,Va	S	N	33	A	45	3A	12,5W°	100...250	150	<0,8	1A	<0,1	·	·	125	·	4,20)
T	BD 227	PH,Va	S	P	33	A	45	3A	12,5W°	40...250	150	<0,8	1A	<0,1	·	·	50	·	4),kpl.BD 226
T	BD 227-6	PH,Va	S	P	33	A	45	3A	12,5W°	40...100	150	<0,8	1A	<0,1	·	·	50	·	4,20)
T	BD 227-10	PH,Va	S	P	33	A	45	3A	12,5W°	63...160	150	<0,8	1A	<0,1	·	·	50	·	4,20)
T	BD 227-16	PH,Va	S	P	33	A	45	3A	12,5W°	100...250	150	<0,8	1A	<0,1	·	·	50	·	4,20)
T	BD 228	PH,Va	S	N	33	A	60	3A	12,5W°	40...160	150	<0,8	150	<0,1	·	·	125	·	4),kpl.BD 229
T	BD 228-6	PH,Va	S	N	33	A	60	3A	12,5W°	40...100	150	<0,8	150	<0,1	·	·	125	·	4,20)
T	BD 228-10	PH,Va	S	N	33	A	60	3A	12,5W°	63...160	150	<0,8	150	<0,1	·	·	125	·	4,20)
T	BD 229	PH,Va	S	P	33	A	60	3A	12,5W°	40...160	150	<0,8	1A	<0,1	·	·	50	·	4),kpl.BD 228
T	BD 229-6	PH,Va	S	P	33	A	60	3A	12,5W°	40...100	150	<0,8	1A	<0,1	·	·	50	·	4,20)
T	BD 229-10	PH,Va	S	P	33	A	60	3A	12,5W°	63...160	150	<0,8	1A	<0,1	·	·	50	·	4,20)
T	BD 230	PH,Va	S	N	33	A	80	3A	12,5W°	40...160	150	<0,8	1A	<0,1	·	·	125	·	4),kpl.BD 231
T	BD 230-6	PH,Va	S	N	33	A	80	3A	12,5W°	40...100	150	<0,8	1A	<0,1	·	·	125	·	4,20)
T	BD 230-10	PH,Va	S	N	33	A	80	3A	12,5W°	63...160	150	<0,8	1A	<0,1	·	·	125	·	4,20)
T	BD 231	PH,Va	S	P	33	A	80	3A	12,5W°	40...160	150	<0,8	1A	<0,1	·	·	50	·	4),kpl.BD 230
T	BD 231-6	PH,Va	S	P	33	A	80	3A	12,5W°	40...100	150	<0,8	1A	<0,1	·	·	50	·	4,20)
T	BD 231-10	PH,Va	S	P	33	A	80	3A	12,5W°	63...160	150	<0,8	1A	<0,1	·	·	50	·	4,20)
T	BD 232	PH,Va	S	N	26	A	300	1A	7W°	25...150	50	<1,0	150	(<100)	·	·	20	·	1)
T	BD 233	Mo,Tf,Va	S	N	26	A	45	6A	25W*	40...250	150	<0,6	1A	<100	·	60	>3	·	4),kpl.BD 234
t	BD 233-6	SH	S	N	26	A	45	6A	25W*	40...100	150	<0,6	1A	<100	·	60	>3	·	4,10,20)
t	BD 233-10	SH	S	N	26	A	45	6A	25W*	63...160	150	<0,6	1A	<100	·	60	>3	·	4,10,20)
t	BD 233-16	SH	S	N	26	A	45	6A	25W*	100...250	150	<0,6	1A	<100	·	60	>3	·	4,10,20)
T	BD 234	Mo,Tf,Va	S	P	26	A	45	6A	25W*	40...250	150	<0,6	1A	<100	·	60	>3	·	4),kpl.BD 233
t	BD 234-6	SH	S	P	26	A	45	6A	25W*	40...100	150	<0,6	1A	<100	·	60	>3	·	4,10,20)
t	BD 234-10	SH	S	P	26	A	45	6A	25W*	63...160	150	<0,6	1A	<100	·	60	>3	·	4,10,20)
t	BD 234-16	SH	S	P	26	A	45	6A	25W*	100...250	150	<0,6	1A	<100	·	60	>3	·	4,10,20)
T	BD 235	Mo,Tf,Va	S	N	26	A	60	6A	25W*	40...250	150	<0,6	1A	<100	·	60	>3	·	4),kpl.BD 236
t	BD 235-6	SH	S	N	26	A	60	6A	25W*	40...100	150	<0,6	1A	<100	·	60	>3	·	4,10,20)
t	BD 235-10	SH	S	N	26	A	60	6A	25W*	63...160	150	<0,6	1A	<100	·	60	>3	·	4,10,20)
t	BD 235-16	SH	S	N	26	A	60	6A	25W*	100...250	150	<0,6	1A	<100	·	60	>3	·	4,10,20)
T	BD 236	Mo,Tf,Va	S	P	26	A	60	6A	25W*	40...250	150	<0,6	1A	<100	·	60	>3	·	4),kpl.BD 235
t	BD 236-6	SH	S	P	26	A	60	6A	25W*	40...100	150	<0,6	1A	<100	·	60	>3	·	4,10,20)
t	BD 236-10	SH	S	P	26	A	60	6A	25W*	63...160	150	<0,6	1A	<100	·	60	>3	·	4,10,20)
t	BD 236-16	SH	S	P	26	A	60	6A	25W*	100...250	150	<0,6	1A	<100	·	60	>3	·	4,10,20)
T	BD 237	Mo,Tf,Va	S	N	26	A	80	6A	25W*	40...160	150	<0,6	1A	<100	·	60	>3	·	4),kpl.BD 238
t	BD 237-6	SH	S	N	26	A	80	6A	25W*	40...100	150	<0,6	1A	<100	·	60	>3	·	4,10,20)
t	BD 237-10	SH	S	N	26	A	80	6A	25W*	63...160	150	<0,6	1A	<100	·	60	>3	·	4,10,20)
T	BD 238	Mo,Tf,Va	S	P	26	A	80	6A	25W*	40...160	150	<0,6	1A	<100	·	60	>3	·	4),kpl.BD 237
t	BD 238-6	SH	S	P	26	A	80	6A	25W*	40...100	150	<0,6	1A	<100	·	60	>3	·	4,10,20)
t	BD 238-10	SH	S	P	26	A	80	6A	25W*	63...160	150	<0,6	1A	<100	·	60	>3	·	4,10,20)
T	BD 239	Tx	S	N	20	A	45	4A	30W*	>40	200	<0,7	1A	(<200)	·	·	>3	300	4),kpl.BD 240
T	BD 239 A	Tx	S	N	20	A	60	4A	30W*	>40	200	<0,7	1A	(<200)	·	·	>3	300	4,21)
T	BD 239 B	Tx	S	N	20	A	80	4A	30W*	>40	200	<0,7	1A	(<200)	·	·	>3	300	4,21)
T	BD 239 C	Tx	S	N	20	A	100	4A	30W*	>40	200	<0,7	1A	(<200)	·	·	>3	300	4,21)
T	BD 240	Tx	S	P	20	A	45	4A	30W*	>40	200	<0,7	1A	(<200)	·	·	>3	200	4),kpl.BD 239
T	BD 240 A	Tx	S	P	20	A	60	4A	30W*	>40	200	<0,7	1A	(<200)	·	·	>3	200	4,21)
T	BD 240 B	Tx	S	P	20	A	80	4A	30W*	>40	200	<0,7	1A	(<200)	·	·	>3	200	4,21)
T	BD 240 C	Tx	S	P	20	A	100	4A	30W*	>40	200	<0,7	1A	(<200)	·	·	>3	200	4,21)
T	BD 241	Tx	S	N	20	A	45	5A	40W*	>25	1A	<1,2	3A	(<200)	·	·	>3	300	4),kpl.BD 242
T	BD 241 A	Tx	S	N	20	A	60	5A	40W*	>25	1A	<1,2	3A	(<200)	·	·	>3	300	4,21)
T	BD 241 B	Tx	S	N	20	A	80	5A	40W*	>25	1A	<1,2	3A	(<200)	·	·	>3	300	4,21)
T	BD 241 C	Tx	S	N	20	A	100	5A	40W*	>25	1A	<1,2	3A	(<200)	·	·	>3	300	4,21)
T	BD 242	Tx	S	P	20	A	45	5A	40W*	>25	1A	<1,2	3A	(<200)	·	·	>3	200	4),kpl.BD 241
T	BD 242 A	Tx	S	P	20	A	60	5A	40W*	>25	1A	<1,2	3A	(<200)	·	·	>3	200	4,21)

1 K	2 Typ	3 Hersteller	4 Ma	5 Pl	6 Fo	7 Af	8 U_{max} [V]	9 U_{max} [mA]	10 P_{tot} [mW]	11 B	I_F [mA]	12 U_S [V]	I_F [mA]	13 I_{Sp} [uA]	14 Γ [dB]	15 C [pF]	16 f_g [MHz]	17 t [ns]	18 Bemerkung
T	BD 242 B	Tx	S	P	20	A	80	5A	40W*	>25	1A	<1,2	3A	(<200)	·	·	>3	200	4,21)
T	BD 242 C	Tx	S	P	20	A	100	5A	40W*	>25	1A	<1,2	3A	(<200)	·	·	>3	200	4,21)
T	BD 243	Tx	S	N	20	A	45	10A	65W*	>15	3A	<1,5	6A	(<400)	·	·	>3	300	4),kpl.BD 244
T	BD 243 A	Tx	S	N	20	A	60	10A	65W*	>15	3A	<1,5	6A	(<400)	·	·	>3	300	4,21)
T	BD 243 B	Tx	S	N	20	A	80	10A	65W*	>15	3A	<1,5	6A	(<400)	·	·	>3	300	4,21)
T	BD 243 C	Tx	S	N	20	A	100	10A	65W*	>15	3A	<1,5	6A	(<400)	·	·	>3	300	4,21)
T	BD 244	Tx	S	P	20	A	45	10A	65W*	>15	3A	<1,5	6A	(<400)	·	·	>3	200	4),kpl.BD 243
T	BD 244 A	Tx	S	P	20	A	60	10A	65W*	>15	3A	<1,5	6A	(<400)	·	·	>3	200	4,21)
T	BD 244 B	Tx	S	P	20	A	80	10A	65W*	>15	3A	<1,5	6A	(<400)	·	·	>3	200	4,21)
T	BD 244 C	Tx	S	P	20	A	100	10A	65W*	>15	3A	<1,5	6A	(<400)	·	·	>3	200	4,21)
T	BD 245	Tx	S	N	21	A	45	15A	80W*	>20	3A	<4	10A	(<400)	·	·	>3	300	4),kpl.BD 246
T	BD 245 A	Tx	S	N	21	A	60	15A	80W*	>20	3A	<4	10A	(<400)	·	·	>3	300	4,21)
T	BD 245 B	Tx	S	N	21	A	80	15A	80W*	>20	3A	<4	10A	(<400)	·	·	>3	300	4,21)
T	BD 245 C	Tx	S	N	21	A	100	15A	80W*	>20	3A	<4	10A	(<400)	·	·	>3	300	4,21)
T	BD 246	Tx	S	P	21	A	45	15A	80W*	>20	3A	<4	10A	(<400)	·	·	>3	200	4),kpl.BD 245
T	BD 246 A	Tx	S	P	21	A	60	15A	80W*	>20	3A	<4	10A	(<400)	·	·	>3	200	4,21)
T	BD 246 B	Tx	S	P	21	A	80	15A	80W*	>20	3A	<4	10A	(<400)	·	·	>3	200	4,21)
T	BD 246 C	Tx	S	P	21	A	100	15A	80W*	>20	3A	<4	10A	(<400)	·	·	>3	200	4,20)
T	BD 249	Tx	S	N	21	A	45	40A	125W*	>10	15A	<4	25A	(<700)	·	·	>3	300	4),kpl.BD 250
T	BD 249 A	Tx	S	N	21	A	60	40A	125W*	>10	15A	<4	25A	(<700)	·	·	>3	300	4,21)
T	BD 249 B	Tx	S	N	21	A	80	40A	125W*	>10	15A	<4	25A	(<700)	·	·	>3	300	4,21)
T	BD 249 C	Tx	S	N	21	A	100	40A	125W*	>10	15A	<4	25A	(<700)	·	·	>3	300	4,21)
T	BD 250	Tx	S	P	21	A	45	40A	125W*	>10	15A	<4	25A	(<700)	·	·	>3	200	4),kpl.BD 249
T	BD 250 A	Tx	S	P	21	A	60	40A	125W*	>10	15A	<4	25A	(<700)	·	·	>3	200	4,21)
T	BD 250 B	Tx	S	P	21	A	80	40A	125W*	>10	15A	<4	25A	(<700)	·	·	>3	200	4,21)
T	BD 250 C	Tx	S	P	21	A	100	40A	125W*	>10	15A	<4	25A	(<700)	·	·	>3	200	4,21)
t	BD 251	AC	S	N	2	A	40	3A	20W*	>20	2A	<2,0	2A	<1m	·	·	46	·	4,10)
T	BD 253	Tx	S	N	2	A	200	6A	100W*	>15	1A	<2,0	3A	<2m	·	·	>15	<1,5µ	1,2)
T	BD 253 A	Tx	S	N	2	A	250	6A	100W*	>15	1A	<2,0	3A	<2m	·	·	>15	<1,5µ	1,2,21)
T	BD 253 B	Tx	S	N	2	A	300	6A	100W*	>15	1A	<2,0	3A	<2m	·	·	>15	<1,5µ	1,2,21)
	BD 253 C	Tx	S	N	2	A	400	6A	100W*	>15	1A	<2,0	3A	<2m	·	·	>15	<1,5µ	1,2,21)
	BD 257/45	Tf	S	N	102	A	45	25A	125W*	>10	15A	·	·	<500	·	·	>3	·	4,10),kpl.BD 258/45
	BD 257/60	Tf	S	N	102	A	60	25A	125W*	>10	15A	·	·	<500	·	·	>3	·	4,10,21),kpl.BD 258/60
	BD 257/80	Tf	S	N	102	A	80	25A	125W*	>10	15A	·	·	<500	·	·	>3	·	4,10,21),kpl.BD 258/80
	BD 257/100	Tf	S	N	102	A	100	25A	125W*	>10	15A	·	·	<500	·	·	>3	·	4,10,21),kpl.BD 258/100
	BD 258/45	Tf	S	P	102	A	45	25A	125W*	>10	15A	·	·	<500	·	·	>3	·	4,10),kpl.BD 257/45
t	BD 258/60	Tf	S	P	102	A	60	25A	125W*	>10	15A	·	·	<500	·	·	>3	·	4,10,21),kpl.BD 257/60
t	BD 258/80	Tf	S	P	102	A	80	25A	125W*	>10	15A	·	·	<500	·	·	>3	·	4,10,21),kpl.BD 257/80
t	BD 258/100	Tf	S	P	102	A	100	25A	125W*	>10	15A	·	·	<500	·	·	>3	·	4,10,21),kpl.BD 257/100
t	BD 260	AC	S	N	15	A	105	2A	30W*	50...300	500	<2,0	500	<1m*	·	·	>10	·	4,10)
t	BD 261	AC	S	N	15	A	105	5A	30W*	50...300	500	<1,0	1A	<1m*	·	·	>10	·	4,10)
T	BD 262	PH,RT,Va	S	P	26	B	60	6A	36W*	>750	1,5A	<2,5	1,5A	<200	·	·	7	·	4,5),kpl.BD 263
T	BD 262 A	PH,RT,Va	S	P	26	B	80	6A	36W*	>750	1,5A	<2,5	1,5A	<200	·	·	7	·	4,5,21)
T	BD 262 B	PH,RT,Va	S	P	26	B	100	6A	36W*	>750	1,5A	<2,5	1,5A	<200	·	·	7	·	4,5,21)
t	BD 262 L	RT	S	P	26	B	45	6A	36W*	>750	1,5A	<2,5	1,5A	<200	·	·	7	·	4,5,10,21)
T	BD 263	PH,RT,Va	S	N	26	B	60	6A	36W*	>750	1,5A	<2,5	1,5A	<200	·	·	7	·	4,5),kpl.BD 262
T	BD 263 A	PH,RT,Va	S	N	26	B	80	6A	36W*	>750	1,5A	<2,5	1,5A	<200	·	·	7	·	4,5,21)
T	BD 263 B	PH,RT,Va	S	N	26	B	100	6A	36W*	>750	1,5A	<2,5	1,5A	<200	·	·	7	·	4,5,21)
t	BD 263 L	RT	S	N	26	B	45	6A	36W*	>750	1,5A	<2,5	1,5A	<200	·	·	7	·	4,5,10,21)
t	BD 264	PH,RT,Va	S	P	29	B	60	6A	40W*	>1000	2A	<2,5	2A	<200	·	·	7	·	4,5,10),kpl.BD 265
t	BD 264 A	PH,RT,Va	S	P	29	B	80	6A	40W*	>1000	2A	<2,5	2A	<200	·	·	7	·	4,5,10,21)
t	BD 264 B	PH,RT,Va	S	P	29	B	100	6A	40W*	>1000	2A	<2,5	2A	<200	·	·	7	·	4,5,10,21)
t	BD 264 L	RT	S	P	29	B	45	6A	40W*	>1000	2A	<2,5	2A	<200	·	·	7	·	4,5,10,21)
t	BD 265	PH,RT,Va	S	N	29	B	60	6A	40W*	>1000	2A	<2,5	2A	<200	·	·	7	·	4,5,10),kpl.BD 264
t	BD 265 A	PH,RT,Va	S	N	29	B	80	6A	40W*	>1000	2A	<2,5	2A	<200	·	·	7	·	4,5,10,21)
t	BD 265 B	PH,RT,Va	S	N	29	B	100	6A	40W*	>1000	2A	<2,5	2A	<200	·	·	7	·	4,5,10,21)
t	BD 265 L	RT	S	N	29	B	45	6A	40W*	>1000	2A	<2,5	2A	<200	·	·	7	·	4,5,10,21)
T	BD 266	PH,RT,Va	S	P	29	B	60	12A	60W*	>750	3A	<2,0	3A	<200	·	·	7	·	4,5),kpl.BD 267
T	BD 266 A	PH,RT,Va	S	P	29	B	80	12A	60W*	>750	3A	<2,0	3A	<200	·	·	7	·	4,5,21)
T	BD 266 B	PH,RT,Va	S	P	29	B	100	12A	60W*	>750	3A	<2,0	3A	<200	·	·	7	·	4,5,21)
t	BD 266 L	RT	S	P	29	B	45	12A	60W*	>750	3A	<2,0	3A	<200	·	·	7	·	4,5,10,21)
T	BD 267	PH,RT,Va	S	N	29	B	60	12A	60W*	>750	3A	<2,0	3A	<200	·	·	7	·	4,5),kpl.BD 266
T	BD 267 A	PH,RT,Va	S	N	29	B	80	12A	60W*	>750	3A	<2,0	3A	<200	·	·	7	·	4,5,21)
T	BD 267 B	PH,RT,Va	S	N	29	B	100	12A	60W*	>750	3A	<2,0	3A	<200	·	·	7	·	4,5,21)
t	BD 267 L	RT,	S	N	29	B	45	12A	60W*	>750	3A	<2,0	3A	<200	·	·	7	·	4,5,10,21)
T	BD 268	RT	S	P	29	B	60	10A	75W*	·	·	·	·	·	·	·	·	·	4,5),kpl.BD 269
T	BD 268 A	RT	S	P	29	B	80	10A	75W*	·	·	·	·	·	·	·	·	·	4,5,21),kpl.BD 269 A
T	BD 269	RT	S	N	29	B	60	10A	75W*	·	·	·	·	·	·	·	·	·	4,5),kpl.BD 268
T	BD 269 A	RT	S	N	29	B	80	10A	75W*	·	·	·	·	·	·	·	·	·	4,5,21),kpl. BD 268A
t	BD 271	PH,Va	S	N	29	A	45	8A	36W*	>20	2A	<1,0	2A	<100	·	·	>2	·	4,10),kpl.BD 272
t	BD 272	PH,Va	S	P	29	A	45	8A	36W*	>20	2A	<1,0	2A	<100	·	·	>2	·	4,10),kpl.BD 271
t	BD 273	PH,Va	S	N	29	A	60	8A	36W*	>20	2A	<1,0	2A	<100	·	·	>2	·	4,10),kpl.BD 274
t	BD 274	PH,Va	S	P	29	A	60	8A	36W*	>20	2A	<1,0	2A	<100	·	·	>2	·	4,10),kpl.BD 273
t	BD 275	PH,Va	S	N	29	A	80	8A	36W*	>20	2A	<1,0	2A	<100	·	·	>2	·	4,10),kpl.BD 276

1 K	2 Typ	3 Hersteller	4 Ma	5 Pl	6 Fo	7 Af	8 U_{max} [V]	9 U_{max} [mA]	10 P_{tot} [mW]	11 B	I_F [mA]	12 U_S [V]	I_F [mA]	13 I_{Sp} [uA]	14 F [dB]	15 C [pF]	16 f_g [MHz]	17 t [ns]	18 Bemerkung
t	BD 276	PH,Va	S	P	29	A	80	8A	36W*	>20	2A	<1,0	2A	<100	·	·	>2	·	4,10),kpl.BD 275
T	BD 277	RC	S	P	29	A	45	(7A)	70W*	30...150	1,75A	<0,5	1,75A	<100	·	·	>10		4)
T	BD 278	RC	S	N	29	A	45	(10A)	75W*	15...75	4A	<1,0	4A	<2m*	·	·	>0,8		4)
t	BD 281	AC	S	N	26	A	22	7A	36W*	>40	3A	<0,5	3A	<100	·	·	>3	·	4,10),kpl.BD 282
t	BD 282	AC	S	P	26	A	22	7A	36W*	>40	3A	<0,5	3A	<100	·	·	>3	·	4,10),kpl.BD 281
t	BD 283	AC	S	N	26	A	32	7A	36W*	>30	3A	<0,5	3A	<100	·	·	>3	·	4,10),kpl.BD 284
t	BD 284	AC	S	P	26	A	32	7A	36W*	>30	3A	<0,5	3A	<100	·	·	>3	·	4,10),kpl.BD 283
t	BD 285	AC	S	N	26	A	45	7A	36W*	>20	3A	<0,5	3A	<100	·	·	>3	·	4,10),kpl.BD 286
t	BD 286	AC	S	P	26	A	45	7A	36W*	>20	3A	<0,5	3A	<100	·	·	>3	·	4,10),kpl.BD 285
T	BD 291	PH,Va	S	N	381	A	45	10A	60W*	>25	3A	<1,0	3A	<100	·	·	>3	·	4),kpl.BD 292
T	BD 292	PH,Va	S	P	381	A	45	10A	60W*	>25	3A	<1,0	3A	<100	·	·	>3	·	4),kpl.BD 291
T	BD 293	PH,Va	S	N	381	A	60	10A	60W*	>25	3A	<1,0	3A	<100	·	·	>3	·	4),kpl.BD 294
T	BD 294	PH,Va	S	P	381	A	60	10A	60W*	>25	3A	<1,0	3A	<100	·	·	>3	·	4),kpl.BD 293
T	BD 295	PH	S	N	381	A	80	10A	60W*	>25	3A	<1,0	3A	<100	·	·	>3	·	4),kpl.BD 296
T	BD 296	PH	S	P	381	A	80	10A	60W*	>25	3A	<1,0	3A	<100	·	·	>3	·	4),kpl.BD 295
T	BD 301	Cs	S	N	29	A	45	12A	55W*	>30	3A	<1,0	3A	<1m	·	·	>3	·	4),kpl.BD 302
T	BD 302	Cs	S	P	29	A	45	12A	55W*	>30	3A	<1,0	3A	<1m	·	·	>3	·	4),kpl.BD 301
T	BD 303	Cs	S	N	29	A	60	12A	55W*	>30	2A	<1,0	3A	<1m	·	·	>3	·	4),kpl.BD 304
T	BD 304	Cs	S	P	29	A	60	12A	55W*	>30	2A	<1,0	3A	<1m			>3		4),kpl.BD 303
t	BD 306	In	S	N	33	A	36	(2,5A)	10W*	50...300	500	<1,0	2,5A	<500	·	25	100	·	4,10)
t	BD 306 A	In	S	N	33	A	36	(2,5A)	10W*	50...150	500	<1,0	2,5A	<500	·	25	100	·	4,10,20)
t	BD 306 B	In	S	N	33	A	36	(2,5A)	10W*	100...300	500	<1,0	2,5A	<500	·	25	100	·	4,10,20)
t	BD 307	In	S	N	33	A	64	(2,5A)	10W*	50...300	500	<1,0	2,5A	<500	·	25	100	·	4,10)
t	BD 307 A	In	S	N	33	A	64	(2,5A)	10W*	50...150	500	<1,0	2,5A	<500	·	25	100	·	4,10,20)
t	BD 307 B	In	S	N	33	A	64	(2,5A)	10W*	100...300	500	<1,0	2,5A	<500	·	25	100	·	4,10,20)
T	BD 311	Mo	S	N	2	A	60	20A	150W*	>25	5A	<1,0	5A	<1m	·	·	>4	·	4),kpl.BD 312
T	BD 312	Mo	S	P	2	A	60	20A	150W*	>25	5A	<1,0	5A	<1m	·	·	>4	·	4),kpl.BD 311
T	BD 313	Mo	S	N	2	A	80	20A	150W*	>25	4A	<1,0	5A	<1m	·	·	>4	·	4),kpl.BD 314
T	BD 314	Mo	S	P	2	A	80	20A	150W*	>25	4A	<1,0	5A	<1m	·	·	>4	·	4),kpl.BD 313
T	BD 315	Mo	S	N	2	A	80	20A	200W*	>25	8A	<1,0	8A	<1m	·	·	>1	·	4),kpl.BD 316
T	BD 316	Mo	S	P	2	A	80	20A	200W*	>25	8A	<1,0	8A	<1m	·	·	>1	·	4),kpl.BD 315
T	BD 317	Mo	S	N	2	A	100	20A	200W*	>25	5A	<1,0	8A	<1m	·	·	>1	·	4),kpl.BD 318
T	BD 318	Mo	S	P	2	A	100	20A	200W*	>25	5A	<1,0	8A	<1m	·	·	>1	·	4),kpl.BD 317
T	BD 321	Fi	S	N	7	B	60	(2A)	5W*	>1000	1A	<1,7	2A	<1	·	8,5	80	·	4,5)
T	BD 321 A	Fi	S	N	7	B	60	(2A)	5W*	>1000	1A	<1,7	2A	<1	·	8,5	80	·	4,5,20)
T	BD 321 B	Fi	S	N	7	B	60	(2A)	5W*	>5000	1A	<1,7	2A	<1	·	8,5	80	·	4,5,20)
T	BD 321 C	Fi	S	N	7	B	60	(2A)	5W*	>10000	1A	<1,7	2A	<1	·	8,5	80	·	4,5,20)
T	BD 322	Fi	S	N	7	B	60	1A	7,5W*	>1000	500	<1,5	1A	<1	·	·	60	·	4,5)
T	BD 322 A	Fi	S	N	7	B	60	1A	7,5W*	>1000	500	<1,5	1A	<1	·	·	60	·	4,5,20)
T	BD 322 B	Fi	S	N	7	B	60	1A	7,5W*	>5000	500	<1,5	1A	<1	·	·	60	·	4,5,20)
T	BD 322 C	Fi	S	N	7	B	60	1A	7,5W*	>10000	500	<1,5	1A	<1	·	·	60	·	4,5,20
T	BD 323	Fi	S	N	7	B	60	(2A)	10W*	>1000	1A	<1,7	2A	<1	·	8,5	80	·	4,5)
T	BD 323 A	Fi	S	N	7	B	60	(2A)	10W*	>1000	1A	<1,7	2A	<1	·	8,5	80	·	4,5,20)
T	BD 323 B	Fi	S	N	7	B	60	(2A)	10W*	>5000	1A	<1,7	2A	<1	·	8,5	80	·	4,5,20)
T	BD 323 C	Fi	S	N	7	B	60	(2A)	10W*	>10000	1A	<1,7	2A	<1	·	8,5	80	·	4,5,20)
T	BD 329	PH,Va	S	N	26	A	20	3A	15W+	85...375	500	<0,5	2A	<200	·	·	130	·	4),kpl.BD 330
T	BD 330	PH,Va	S	P	26	A	20	3A	15W+	85...375	500	<0,5	2A	<200	·	·	100	·	4),kpl.BD 329
T	BD 331	Va	S	N	381	B	60	10A	60W*	>750	3A	<2,0	3A	<200	·	·	7	·	4,5),kpl.BD 332
T	BD 332	Va	S	P	381	B	60	10A	60W*	>750	3A	<2,0	3A	<200	·	·	7	·	4,5),kpl.BD 331
T	BD 333	Va	S	N	381	B	80	10A	60W*	>750	3A	<2,0	3A	<200	·	·	7	·	4,5),kpl.BD 334
T	BD 334	Va	S	P	381	B	80	10A	60W*	>750	3A	<2,0	3A	<200	·	·	7	·	4,5),kpl.BD 333
T	BD 335	Va	S	N	381	B	100	10A	60W*	>750	3A	<2,0	3A	<200	·	·	7	·	4,5),kpl.BD 336
T	BD 336	Va	S	P	381	B	100	10A	60W*	>750	3A	<2,0	3A	<200	·	·	7	·	4,5),kpl.BD 335
T	BD 361	Mo	S	N	33	A	20	4A	15W*	>25	2A	<0,8	1A	<0,2	·	·	·	·	4),kpl.BD 362
T	BD 361 A	Mo	S	N	33	A	20	4A	15W*	>50	2A	<0,8	1A	<0,2	·	·	·	·	4),kpl.BD 362 A
T	BD 362	Mo	S	P	33	A	20	4A	15W*	>25	2A	<0,8	1A	<0,2	·	·	·	·	4),kpl.BD 361
T	BD 362 A	Mo	S	P	33	A	20	4A	15W*	>50	2A	<0,8	1A	<0,2	·	·	·	·	4),kpl.BD 361 A
T	BD 363 A	AC	S	N	30	A	40	10A	75W*	25...145	500	<1,0	2A	<1m	·	·	·	·	4)
T	BD 363 B	AC	S	N	29	A	40	10A	75W*	25...145	500	<1,0	2A	<1m	·	·	·	·	4)
T	BD 375	AC	S	N	26	A	45	3A	25W*	40...375	150	<1,0	1A	<2	·	·	>50	50	4),kpl.BD 376
T	BD 375-6	AC	S	N	26	A	45	3A	25W*	40...100	150	<1,0	1A	<2	·	·	>50	50	4,20)
T	BD 375-10	AC	S	N	26	A	45	3A	25W*	63...160	150	<1,0	1A	<2	·	·	>50	50	4,20)
T	BD 375-16	AC	S	N	26	A	45	3A	25W*	100...250	150	<1,0	1A	<2	·	·	>50	50	4,20)
T	BD 375-25	AC	S	N	26	A	45	3A	25W*	150...375	150	<1,0	1A	<2	·	·	>50	50	4,20)
T	BD 376	AC	S	P	26	A	45	3A	25W*	40...375	150	<1,0	1A	<2	·	·	>50	75	4),kpl.BD 375
T	BD 376-6	AC	S	P	26	A	45	3A	25W*	40...100	150	<1,0	1A	<2	·	·	>50	75	4,20)
T	BD 376-10	AC	S	P	26	A	45	3A	25W*	63...160	150	<1,0	1A	<2	·	·	>50	75	4,20)
T	BD 376-16	AC	S	P	26	A	45	3A	25W*	100...250	150	<1,0	1A	<2	·	·	>50	75	4,20)
T	BD 376-25	AC	S	P	26	A	45	3A	25W*	150...375	150	<1,0	1A	<2	·	·	>50	75	4,20)
T	BD 377	AC	S	N	26	A	60	3A	25W*	40...375	150	<1,0	1A	<2	·	·	>50	50	4),kpl.BD 378
T	BD 377-6	AC	S	N	26	A	60	3A	25W*	40...100	150	<1,0	1A	<2	·	·	>50	50	4,20)
T	BD 377-10	AC	S	N	26	A	60	3A	25W*	63...160	150	<1,0	1A	<2	·	·	>50	50	4,20)
T	BD 377-16	AC	S	N	26	A	60	3A	25W*	100...250	150	<1,0	1A	<2	·	·	>50	50	4,20)
T	BD 377-25	AC	S	N	26	A	60	3A	25W*	150...375	150	<1,0	1A	<2	·	·	>50	50	4,20)

1 K	2 Typ	3 Hersteller	4 Ma	5 Pl	6 Fo	7 Af	8 U_{max} [V]	9 U_{max} [mA]	10 P_{tot} [mW]	11 B	I_F [mA]	12 U_S [V]	I_F [mA]	13 I_{Sp} [uA]	14 F [dB]	15 C [pF]	16 f_g [MHz]	17 t [ns]	18 Bemerkung
T	BD 378	AC	S	P	26	A	60	3A	25W*	40...375	150	<1,0	1A	<2	·	·	>50	75	4),kpl.BD 377
T	BD 378-6	AC	S	P	26	A	60	3A	25W*	40...100	150	<1,0	1A	<2	·	·	>50	75	4,20)
T	BD 378-10	AC	S	P	26	A	60	3A	25W*	63...160	150	<1,0	1A	<2	·	·	>50	75	4,20)
T	BD 378-16	AC	S	P	26	A	60	3A	25W*	100...250	150	<1,0	1A	<2	·	·	>50	75	4,20)
T	BD 378-25	AC	S	P	26	A	60	3A	25W*	150...375	150	<1,0	1A	<2	·	·	>50	75	4,20)
T	BD 379	AC	S	N	26	A	80	3A	25W*	40...375	150	<1,0	1A	<2	·	·	>50	50	4),kpl.BD 380
T	BD 379-6	AC	S	N	26	A	80	3A	25W*	40...100	150	<1,0	1A	<2	·	·	>50	50	4,20)
T	BD 379-10	AC	S	N	26	A	80	3A	25W*	63...160	150	<1,0	1A	<2	·	·	>50	50	4,20)
T	BD 379-16	AC	S	N	26	A	80	3A	25W*	100...250	150	<1,0	1A	<2	·	·	>50	50	4,20)
T	BD 379-25	AC	S	N	26	A	80	3A	25W*	150...375	150	<1,0	1A	<2	·	·	>50	50	4,20)
T	BD 380	AC	S	P	26	A	80	3A	25W*	40...375	150	<1,0	1A	<2	·	·	>50	75	4),kpl.BD 379
T	BD 380-6	AC	S	P	26	A	80	3A	25W*	40...100	150	<1,0	1A	<2	·	·	>50	75	4,20)
T	BD 380-10	AC	S	P	26	A	80	3A	25W*	63...160	150	<1,0	1A	<2	·	·	>50	75	4,20)
T	BD 380-16	AC	S	P	26	A	80	3A	25W*	100...250	150	<1,0	1A	<2	·	·	>50	75	4,20)
T	BD 380-25	AC	S	P	26	A	80	3A	25W*	150...375	150	<1,0	1A	<2	·	·	>50	75	4,20)
t	BD 400	Tx	S	N	33	A	100	3A	20W*	>40	500	<0,75	1A	(<2)	·	<50	65	·	2,3,10)
T	BD 410	Tx	S	N	33	A	325	1,5A	20W*	30...240	50	<0,5	100	<100	·	5,5	·	·	2,3)
T	BD 433	SH,Tf,Va	S	N	26	A	22	7A	36W*	85...475	500	<0,5	2A	<100	·	·	>3	·	4),kpl.gep.BD 434
t	BD 433-10	SH	S	N	26	A	22	7A	36W*	63...160	500	<0,5	2A	<100	·	·	>3	·	4,10,20)
t	BD 433-16	SH	S	N	26	A	22	7A	36W*	100...250	500	<0,5	2A	<100	·	·	>3	·	4,10,20)
t	BD 433-25	SH	S	N	26	A	22	7A	36W*	160...400	500	<0,5	2A	<100	·	·	>3	·	4,10,20)
t	BD 433 A	SH	S	N	26	A	22	7A	36W*	100...250	500	<0,5	2A	<100	·	·	>3	·	4,10,20)
t	BD 433 B	SH	S	N	26	A	22	7A	36W*	160...400	500	<0,5	2A	<100	·	·	>3	·	4,10,20)
t	BD 433 C	SH	S	N	26	A	22	7A	36W*	250...630	500	<0,5	2A	<100	·	·	>3	·	4,10,20)
T	BD 434	SH,Tf,Va	S	P	26	A	22	7A	36W*	85...475	500	<0,5	2A	<100	·	·	>3	·	4),kpl.gep.BD 433
t	BD 434-10	SH	S	P	26	A	22	7A	36W*	63...160	500	<0,5	2A	<100	·	·	>3	·	4,10,20)
t	BD 434-16	SH	S	P	26	A	22	7A	36W*	100...250	500	<0,5	2A	<100	·	·	>3	·	4,10,20)
t	BD 434-25	SH	S	P	26	A	22	7A	36W*	160...400	500	<0,5	2A	<100	·	·	>3	·	4,10,20)
t	BD 434 A	SH	S	P	26	A	22	7A	36W*	100...250	500	<0,5	2A	<100	·	·	>3	·	4,10,20)
t	BD 434 B	SH	S	P	26	A	22	7A	36W*	160...400	500	<0,5	2A	<100	·	·	>3	·	4,10,20)
	BD 434 C	SH	S	P	26	A	22	7A	36W*	250...630	500	<0,5	2A	<100	·	·	>3	·	4,10,20)
	BD 435	SH,Tf,Va	S	N	26	A	32	7A	36W*	85...475	500	<0,5	2A	<100	·	·	>3	·	4),kpl.gep.BD 436
	BD 435-10	SH	S	N	26	A	32	7A	36W*	63...160	500	<0,5	2A	<100	·	·	>3	·	4,10,20)
	BD 435-16	SH	S	N	26	A	32	7A	36W*	100...250	500	<0,5	2A	<100	·	·	>3	·	4,10,20)
	BD 435-25	SH	S	N	26	A	32	7A	36W*	160...400	500	<0,5	2A	<100	·	·	>3	·	4,10,20)
	BD 435 A	SH	S	N	26	A	32	7A	36W*	100...250	500	<0,5	2A	<100	·	·	>3	·	4,10,20)
	BD 435 B	SH	S	N	26	A	32	7A	36W*	160...400	500	<0,5	2A	<100	·	·	>3	·	4,10,20)
t	BD 435 C	SH	S	N	26	A	32	7A	36W*	250...630	500	<0,5	2A	<100	·	·	>3	·	4,10,20)
T	BD 436	SH, Tf, Va	S	P	26	A	32	7A	36W*	85...475	500	<0,5	2A	<100	·	·	>3	·	4),kpl.gep.BD 435
t	BD 436-10	SH	S	P	26	A	32	7A	36W*	63...160	500	<0,5	2A	<100	·	·	>3	·	4,10,20)
t	BD 436-16	SH	S	P	26	A	32	7A	36W*	100...250	500	<0,5	2A	<100	·	·	>3	·	4,10,20)
t	BD 436-25	SH	S	P	26	A	32	7A	36W*	160...400	500	<0,5	2A	<100	·	·	>3	·	4,10,20)
t	BD 436 A	SH	S	P	26	A	32	7A	36W*	100...250	500	<0,5	2A	<100	·	·	>3	·	4,10,20)
t	BD 436 B	SH	S	P	26	A	32	7A	36W*	160...400	500	<0,5	2A	<100	·	·	>3	·	4,10,20)
t	BD 436 C	SH	S	P	26	A	32	7A	36W*	250...630	500	<0,5	2A	<100	·	·	>3	·	4,10,20)
T	BD 437	SH,Tf,Va	S	N	26	A	45	7A	36W*	85...375	500	<0,6	2A	<100	·	·	>3	·	4),kpl.gep.BD 438
T	BD 438	SH,Tf,Va	S	P	26	A	45	7A	36W*	85...375	500	<0,6	2A	<100	·	·	>3	·	4),kpl.gep.BD 437
T	BD 439	AC,In,SH	S	N	26	A	60	7A	36W*	>40	500	<0,8	2A	<100	·	·	>3	·	4),kpl.gep.BD 440
T	BD 440	AC,In,SH	S	P	26	A	60	7A	36W*	>40	500	<0,8	2A	<100	·	·	>3	·	4),kpl.gep.BD 439
T	BD 441	In,SH	S	N	26	A	80	7A	36W*	>40	500	<0,8	2A	<100	·	·	>3	·	4),kpl.gep.BD 442
T	BD 442	AC,In,SH	S	P	26	A	80	7A	36W*	>40	500	<0,8	2A	<100	·	·	>3	·	4),kpl.gep.BD 441
T	BD 461	Tx	S	N	33	A	30	6A	30W*	80...320	500	<0,5	1A	<50	·	·	·	·	4),kpl.BD 462
T	BD 462	Tx	S	P	33	A	30	6A	30W*	80...320	500	<0,5	1A	<50	·	·	·	·	4),kpl.BD 461
T	BD 463	Tx	S	N	33	A	35	6A	30W*	60...320	500	<0,7	1A	<50	·	·	·	·	4),kpl.BD 464
T	BD 464	Tx	S	P	33	A	35	6A	30W*	60...320	500	<0,7	1A	<50	·	·	·	·	4),kpl.BD 463
T	BD 466	Tx	S	P	33	B	45	1,8A	8,5W*	>4000	500	<1,4	1A	<0,1	·	·	·	·	4,5),kpl.BD 477
T	BD 477	Tx	S	N	33	B	45	1,8A	8,5W*	>4000	500	<1,4	1A	<0,1	·	·	·	·	4,5),kpl.BD 466
T	BD 505	Mo	S	N	8	A	20	(2A)	10W*	>40	1A	<0,7	1A	<0,1	·	<30	>50	·	4),kpl.BD 506
T	BD 505-1	Mo	S	N	8	B	20	(2A)	10W*	>40	1A	<0,7	1A	<0,1	·	<30	>50	·	4,19)
T	BD 505-5	Mo	S	N	8	C	20	(2A)	10W*	>40	1A	<0,7	1A	<0,1	·	<30	>50	·	4,19)
T	BD 506	Mo	S	P	8	A	20	(2A)	10W*	>40	1A	<0,7	1A	<0,1	·	<30	>50	·	4),kpl.BD 505
T	BD 506-1	Mo	S	P	8	B	20	(2A)	10W*	>40	1A	<0,7	1A	<0,1	·	<30	>50	·	4,19)
T	BD 506-5	Mo	S	P	8	C	20	(2A)	10W*	>40	1A	<0,7	1A	<0,1	·	<30	>50	·	4,19)
T	BD 507	Mo	S	N	8	A	30	(2A)	10W*	>40	1A	<0,7	1A	<0,1	·	<30	>50	·	4),kpl.BD 508
T	BD 507-1	Mo	S	N	8	B	30	(2A)	10W*	>40	1A	<0,7	1A	<0,1	·	<30	>50	·	4,19)
T	BD 507-5	Mo	S	N	8	C	30	(2A)	10W*	>40	1A	<0,7	1A	<0,1	·	<30	>50	·	4,19)
T	BD 508	Mo	S	P	8	A	30	(2A)	10W*	>40	1A	<0,7	1A	<0,1	·	<30	>50	·	4),kpl.BD 507
T	BD 508-1	Mo	S	P	8	B	30	(2A)	10W*	>40	1A	<0,7	1A	<0,1	·	<30	>50	·	4,19)
T	BD 508-5	Mo	S	P	8	C	30	(2A)	10W*	>40	1A	<0,7	1A	<0,1	·	<30	>50	·	4,19)
T	BD 509	Mo	S	N	8	A	40	(2A)	10W*	>40	1A	<0,7	1A	<0,1	·	<30	>50	·	4),kpl.BD 510
T	BD 509-1	Mo	S	N	8	B	40	(2A)	10W*	>40	1A	<0,7	1A	<0,1	·	<30	>50	·	4,19)
T	BD 509-5	Mo	S	N	8	C	40	(2A)	10W*	>40	1A	<0,7	1A	<0,1	·	<30	>50	·	4,19)
T	BD 510	Mo	S	P	8	A	40	(2A)	10W*	>40	1A	<0,7	1A	<0,1	·	<30	>50	·	4),kpl.BD 509
T	BD 510-1	Mo	S	P	8	B	40	(2A)	10W*	>40	1A	<0,7	1A	<0,1	·	<30	>50	·	4,19)

1 K	2 Typ	3 Hersteller	4 Ma	5 Pl	6 Fo	7 Af	8 U_{max} [V]	9 U_{max} [mA]	10 P_{tot} [mW]	11 B	I_F [mA]	12 U_S [V]	I_F [mA]	13 I_{Sp} [uA]	14 F [dB]	15 C [pF]	16 f_g [MHz]	17 t [ns]	18 Bemerkung
T	BD 510-5	Mo	S	P	8	C	40	(2A)	10W*	>40	1A	<0,7	1A	<0,1	·	<30	>50	·	4,19)
T	BD 515	Mo	S	N	8	A	45	(2A)	10W*	60...350	150	<0,5	500	<0,1	·	<12	>50	·	4),kpl.BD 516
T	BD 515-1	Mo	S	N	8	B	45	(2A)	10W*	60...350	150	<0,5	500	<0,1	·	<12	>50	·	4,19)
T	BD 515-5	Mo	S	N	8	C	45	(2A)	10W*	60...350	150	<0,5	500	<0,1	·	<12	>50	·	4,19)
T	BD 516	Mo	S	P	8	A	45	(2A)	10W*	60...350	150	<0,5	500	<0,1	·	<15	>50	·	4),kpl.BD 515
T	BD 516-1	Mo	S	P	8	B	45	(2A)	10W*	60...350	150	<0,5	500	<0,1	·	<15	>50	·	4,19)
T	BD 516-5	Mo	S	P	8	C	45	(2A)	10W*	60...350	150	<0,5	500	<0,1	·	<15	>50	·	4,19)
T	BD 517	Mo	S	N	8	A	60	(2A)	10W*	60...350	150	<0,5	500	<0,1	·	<12	>50	·	4),kpl.BD 518
T	BD 517-1	Mo	S	N	8	B	60	(2A)	10W*	60...350	150	<0,5	500	<0,1	·	<12	>50	·	4,19)
T	BD 517-5	Mo	S	N	8	C	60	(2A)	10W*	60...350	150	<0,5	500	<0,1	·	<12	>50	·	4,19)
T	BD 518	Mo	S	P	8	A	60	(2A)	10W*	60...350	150	<0,5	500	<0,1	·	<15	>50	·	4),kpl.BD 517
T	BD 518-1	Mo	S	P	8	B	60	(2A)	10W*	60...350	150	<0,5	500	<0,1	·	<15	>50	·	4,19)
T	BD 518-5	Mo	S	P	8	C	60	(2A)	10W*	60...350	150	<0,5	500	<0,1	·	<15	>50	·	4,19)
T	BD 519	Mo	S	N	8	A	80	(2A)	10W*	60...350	150	<0,5	500	<0,1	·	<12	>50	·	4),kpl.BD 520
T	BD 519-1	Mo	S	N	8	B	80	(2A)	10W*	60...350	150	<0,5	500	<0,1	·	<12	>50	·	4,19)
T	BD 519-5	Mo	S	N	8	C	80	(2A)	10W*	60...350	150	<0,5	500	<0,1	·	<12	>50	·	4,19)
T	BD 520	Mo	S	P	8	A	80	(2A)		60...350	150	<0,5	500	<0,1	·	<15	>50	·	4),kpl.BA 519
T	BD 520-1	Mo	S	P	8	B	80	(2A)		60...350	150	<0,5	500	<0,1	·	<15	>50	·	4,19)
T	BD 520-5	Mo	S	P	8	C	80	(2A)		60...350	150	<0,5	500	<0,1	·	<15	>50	·	4,19)
T	BD 525	Mo	S	N	8	A	60	(2A)	10W*	>30	250	<0,5	250	<0,1	·	<12	>50	·	4),kpl.BD 526
T	BD 525-1	Mo	S	N	8	B	60	(2A)	10W*	>30	250	<0,5	250	<0,1	·	<12	>50	·	4,19)
T	BD 525-5	Mo	S	N	8	C	60	(2A)	10W*	>30	250	<0,5	250	<0,1	·	<12	>50	·	4,19)
T	BD 526	Mo	S	P	8	A	60	(2A)	10W*	>30	250	<0,5	250	<0,1	·	<15	>50	·	4),kpl.BD 525
T	BD 526-1	Mo	S	P	8	B	60	(2A)	10W*	>30	250	<0,5	250	<0,1	·	<15	>50	·	4,19)
T	BD 526-5	Mo	S	P	8	C	60	(2A)	10W*	>30	250	<0,5	250	<0,1	·	<15	>50	·	4,19)
T	BD 527	Mo	S	N	8	A	80	(2A)	10W*	>30	250	<0,5	250	<0,1	·	<12	>50	·	4),kpl.BD 528
T	BD 527-1	Mo	S	N	8	B	80	(2A)	10W*	>30	250	<0,5	250	<0,1	·	<12	>50	·	4,19)
T	BD 527-5	Mo	S	N	8	C	80	(2A)	10W*	>30	250	<0,5	250	<0,1	·	<12	>50	·	4,19)
T	BD 528	Mo	S	P	8	A	80	(2A)	10W*	>30	250	<0,5	250	<0,1	·	<15	>50	·	4),kpl.BD 527
T	BD 528-1	Mo	S	P	8	B	80	(2A)	10W*	>30	250	<0,5	250	<0,1	·	<15	>50	·	4,19)
T	BD 528-5	Mo	S	P	8	C	80	(2A)	10W*	>30	250	<0,5	250	<0,1	·	<15	>50	·	4,19)
T	BD 529	Mo	S	N	8	A	100	(2A)	10W*	>30	250	<0,5	250	<0,1	·	<12	>50	·	4),kpl.BD 530
T	BD 529-1	Mo	S	N	8	B	100	(2A)	10W*	>30	250	<0,5	250	<0,1	·	<12	>50	·	4,19)
T	BD 529-5	Mo	S	N	8	C	100	(2A)	10W*	>30	250	<0,5	250	<0,1	·	<12	>50	·	4,19)
T	BD 530	Mo	S	P	8	A	100	(2A)	10W*	>30	250	<0,5	250	<0,1	·	<15	>50	·	4),kpl.BD 529
T	BD 530-1	Mo	S	P	8	B	100	(2A)	10W*	>30	250	<0,5	250	<0,1	·	<15	>50	·	4,19)
T	BD 530-5	Mo	S	P	8	C	100	(2A)	10W*	>30	250	<0,5	250	<0,1	·	<15	>50	·	4,19)
T	BD 533	AC	S	N	29	A	45	8A	50W*	>25	2A	<0,8	2A	<100	·	·	>3	·	4),kpl.BD 534
T	BD 534	AC	S	P	29	A	45	8A	50W*	>25	2A	<0,8	2A	<100	·	·	>3	·	4),kpl.BD 533
T	BD 535	AC	S	N	29	A	60	8A	50W*	>25	2A	<0,8	2A	<100	·	·	>3	·	4),kpl.BD 536
T	BD 536	AC	S	P	29	A	60	8A	50W*	>25	2A	<0,8	2A	<100	·	·	>3	·	4),kpl.BD 535
T	BD 537	AC	S	N	29	A	80	8A	50W*	>15	2A	<0,8	2A	<100	·	·	>3	·	4),kpl.BD 538
T	BD 538	Ac	S	P	29	A	80	8A	50W*	>15	2A	<0,8	2A	<100	·	·	>3	·	4),kpl.BD 537
T	BD 561	Mo	S	N	33	A	40	(4A)	40W*	>60	500	<0,5	1A	<100	·	·	·	·	4),kpl.BD 562
T	BD 562	Mo	S	P	33	A	40	(4A)	40W*	>60	500	<0,5	1A	<100	·	·	·	·	4),kpl.BD 561
T	BD 575	Mo	S	N	16	A	45	(3A)	40W*	>25	1A	<0,6	1A	<100	·	·	>3	·	4),kpl.BD 576
T	BD 576	Mo	S	P	16	A	45	(3A)	40W*	>25	1A	<0,6	1A	<100	·	·	>3	·	4),kpl.BD 575
T	BD 577	Mo	S	N	16	A	60	(3A)	40W*	>25	1A	<0,6	1A	<100	·	·	>3	·	4),kpl.BD 578
T	BD 578	Mo	S	P	16	A	60	(3A)	40W*	>25	1A	<0,6	1A	<100	·	·	>3	·	4),kpl.BD 577
T	BD 579	Mo	S	N	16	A	80	(3A)	40W*	>15	1A	<0,8	1A	<100	·	·	>3	·	4),kpl.BD 580
T	BD 580	Mo	S	P	16	A	80	(3A)	40W*	>15	1A	<0,8	1A	<100	·	·	>3	·	4),kpl.BD 579
T	BD 581	Mo	S	N	16	A	100	(3A)	40W*	>15	1A	<0,8	1A	<100	·	·	>3	·	4),kpl.BD 582
T	BD 582	Mo	S	P	16	A	100	(3A)	40W*	>15	1A	<0,8	1A	<100	·	·	>3	·	4),kpl.BD 581
T	BD 585	Mo,Tf	S	N	16	A	45	(4A)	40W*	>25	2A	<0,8	2A	<100	·	·	>3	·	4),kpl.BD 586
T	BD 586	Mo,Tf	S	P	16	A	45	(4A)	40W*	>25	2A	<0,8	2A	<100	·	·	>3	·	4),kpl.BD 585
T	BD 587	Mo,Tf	S	N	16	A	60	(4A)	40W*	>25	2A	<0,8	2A	<100	·	·	>3	·	4),kpl.BD 588
T	BD 588	Mo,Tf	S	P	16	A	60	(4A)	40W*	>25	2A	<0,8	2A	<100	·	·	>3	·	4),kpl.BD 587
T	BD 589	Mo,Tf	S	N	16	A	80	(4A)	40W*	>15	2A	<0,8	2A	<100	·	·	>3	·	4),kpl.BD 590
T	BD 590	Mo,Tf	S	P	16	A	80	(4A)	40W*	>15	2A	<0,8	2A	<100	·	·	>3	·	4),kpl.BD 589
T	BD 591	Mo	S	N	16	A	100	(4A)	40W*	>15	2A	<0,8	2A	<100	·	·	>3	·	4),kpl.BD 592
T	BD 592	Mo	S	P	16	A	100	(4A)	40W*	>15	2A	<0,8	2A	>100	·	·	>3	·	4),kpl.BD 591
T	BD 595	Mo,Tf	S	N	16	A	45	(8A)	65W*	>25	3A	<1,0	3A	<100	·	·	>3	·	4),kpl.BD 596
T	BD 596	Mo,Tf	S	P	16	A	45	(8A)	65W*	>25	3A	<1,0	3A	<100	·	·	>3	·	4),kpl.BD 595
T	BD 597	Mo,Tf	S	N	16	A	60	(8A)	65W*	>25	3A	<1,0	3A	<100	·	·	>3	·	4),kpl.BD 598
T	BD 598	Mo,Tf	S	P	16	A	60	(8A)	65W*	>25	3A	<1,0	3A	<100	·	·	>3	·	4),kpl.BD 597
T	BD 599	Mo,Tf	S	N	16	A	80	(8A)	65W*	>15	3A	<1,0	3A	<100	·	·	>3	·	4),kpl.BD 600
T	BD 600	Mo,Tf	S	P	16	A	80	(8A)	65W*	>15	3A	<1,0	3A	<100	·	·	>3	·	4),kpl.BD 599
T	BD 601	Mo	S	N	16	A	100	(8A)	65W*	>15	3A	<1,0	3A	<100	·	·	>3	·	4),kpl.BD 602
T	BD 602	Mo	S	P	16	A	100	(8A)	65W*	>15	3A	<1,0	3A	<100	·	·	>3	·	4),kpl.BD 601
T	BD 605	Mo	S	N	16	A	45	(10A)	90W*	>15	4A	<1,1	4A	<1m	·	·	>1,5	·	4),kpl.BD 606
T	BD 606	Mo	S	P	16	A	45	(10A)	90W*	>15	4A	<1,1	4A	<1m	·	·	>1,5	·	4),kpl.BD 605
T	BD 607	Mo	S	N	16	A	60	(10A)	90W*	>15	4A	<1,1	4A	<1m	·	·	>1,5	·	4),kpl.BD 608
T	BD 608	Mo	S	P	16	A	60	(10A)	90W*	>15	4A	<1,1	4A	<1m	·	·	>1,5	·	4),kpl.BD 607
T	BD 609	Mo	S	N	16	A	80	(10A)	90W*	>15	4A	<1,1	4A	<1m	·	·	>1,5	·	4),kpl.BD 610

1 K	2 Typ	3 Hersteller	4 Ma	5 Pl	6 Fo	7 Af	8 U_{max} [V]	9 U_{max} [mA]	10 P_{tot} [mW]	11 B	I_F [mA]	12 U_S [V]	I_F [mA]	13 I_{Sp} [uA]	14 F [dB]	15 C [pF]	16 f_g [MHz]	17 t [ns]	18 Bemerkung
T	BD 610	Mo	S	P	16	A	80	(10A)	90W*	>15	4A	<1,1	4A	<1m	·	·	>1,5	·	4),kpl.BD 609
T	BD 633	Tx	S	N	20	A	45	5A	30W*	>25	1A	<0,6	1A	(<200)	·	·	>3	·	4),kpl.BD 634
T	BD 634	Tx	S	P	20	A	45	5A	30W*	>25	1A	<0,6	1A	(<200)	·	·	>3	·	4),kpl.BD 633
T	BD 635	Tx	S	N	20	A	60	5A	30W*	>25	1A	<0,6	1A	(<200)	·	·	>3	·	4),kpl.BD 636
T	BD 636	Tx	S	P	20	A	60	5A	30W*	>25	1A	<0,6	1A	(<200)	·	·	>3	·	4),kpl.BD 635
T	BD 637	Tx	S	N	20	A	80	5A	30W*	>25	1A	<0,6	1A	(<200)	·	·	>3	·	4),kpl.BD 638
T	BD 638	Tx	S	P	20	A	80	5A	30W*	>25	1A	<0,6	1A	(<200)	·	·	>3	·	4),kpl.BD 637
T	BD 643	SH,Va	S	N	29	B	45	12A	62,5W*	>750	3A	<2,0	3A	<200	·	·	7	·	4,5),kpl.BD 644
T	BD 644	SH,Va	S	P	29	B	45	12A	62,5W*	>750	3A	<2,0	3A	<200	·	·	7	·	4,5),kpl.BD 643
T	BD 645	SH,Va	S	N	29	B	60	12A	62,5W*	>750	3A	<2,0	3A	<200	·	·	7	·	4,5),kpl.BD 646
T	BD 646	SH,Va	S	P	29	B	60	12A	62,5W*	>750	3A	<2,0	3A	<200	·	·	7	·	4,5),kpl.BD 645
T	BD 647	SH,Va	S	N	29	B	80	12A	62,5W*	>750	3A	<2,0	3A	<200	·	·	7	·	4,5),kpl.BD 648
T	BD 648	SH,Va	S	P	29	B	80	12A	62,5W*	>750	3A	<2,0	3A	<200	·	·	7	·	4,5),kpl.BD 647
T	BD 649	SH,Va	S	N	29	B	100	12A	62,5W*	>750	3A	<2,0	3A	<200	·	·	7	·	4,5),kpl.BD 650
T	BD 650	SH,Va	S	P	29	B	100	12A	62,5W*	>750	3A	<2,0	3A	<200	·	·	7	·	4,5),kpl.BD 649
T	BD 651	SH,Va	S	N	29	B	120	12A	62,5W*	>750	3A	<2,0	3A	<200			7		4,5),kpl.BD 652
T	BD 652	SH,Va	S	P	29	B	120	12A	62,5W*	>750	3A	<2,0	3A	<200			7		4,5),kpl.BD 651
T	BD 663 A	AC	S	N	30	A	45	10A	75W*	25...250	500	<1,0	4A	<5m*	·	·	·	·	4)
T	BD 663 B	AC	S	N	29	A	45	10A	75W*	25...250	500	<1,0	4A	<5m*	·	·	·	·	4)
T	BD 675	AC,Mo,SH	S	N	33	B	45	(4A)	40W*	>750	1,5A	<2,5	1,5A	<200	·	·	>1	·	4,5),kpl.BD 676
T	BD 675 A	AC,Mo	S	N	33	B	45	(4A)	40W*	>750	2A	<2,8	2A	<200	·	·	>1	·	4,5),kpl.BD 676 A
T	BD 676	AC,Mo,SH	S	P	33	B	45	(4A)	40W*	>750	1,5A	<2,5	1,5A	<200	·	·	>1	·	4,5),kpl.BD 675
T	BD 676 A	AC,Mo	S	P	33	B	45	(4A)	40W*	>750	2A	<2,8	2A	<200	·	·	>1	·	4,5),kpl.BD 675 A
T	BD 677	AC,Mo,SH	S	N	33	B	60	(4A)	40W*	>750	1,5A	<2,5	1,5A	<200	·	·	>1	·	4,5),kpl.BD 678
T	BD 677 A	AC,Mo	S	N	33	B	60	(4A)	40W*	>750	2A	<2,8	2A	<200	·	·	>1	·	4,5),kpl.BD 678 A
T	BD 678	AC,Mo,SH	S	P	33	B	60	(4A)	40W*	>750	1,5A	<2,5	1,5A	<200	·	·	>1	·	4,5),kpl.BD 677
T	BD 678 A	AC,Mo	S	P	33	B	60	(4A)	40W*	>750	2A	<2,8	2A	<200	·	·	>1	·	4,5),kpl.BD 677 A
T	BD 679	AC,Mo,SH	S	N	33	B	80	(4A)	40W*	>750	1,5A	<2,5	1,5A	<200	·	·	>1	·	4,5),kpl.BD 680
T	BD 679 A	AC,Mo	S	N	33	B	80	(4A)	40W*	>750	2A	<2,8	2A	<200	·	·	>1	·	4,5),kpl.BD 680 A
	BD 680	AC,Mo,SH	S	P	33	B	80	(4A)	40W*	>750	1,5A	<2,5	1,5A	<200	·	·	>1	·	4,5),kpl.BD 679
	BD 680 A	AC,Mo	S	P	33	B	80	(4A)	40W*	>750	2A	<2,8	2A	<200	·	·	>1	·	4,5),kpl.BD 679 A
	BD 681	AC,Mo	S	N	33	B	100	(4A)	40W*	>750	1,5A	<2,5	1,5A	<200	·	·	>1	·	4),kpl.BD 682
	BD 682	AC,Mo	S	P	33	B	100	(4A)	40W*	>750	1,5A	<2,5	1,5A	<200	·	·	>1	·	4),kpl.BD 681
	BD 695	Mo	S	N	16	B	45	(8A)	70W*	>750	3A	<2,5	3A	<200	·	·	>1	·	4,5),kpl.BD 696
	BD 695 A	Mo	S	N	16	B	45	(8A)	70W*	>750	4A	<2,8	4A	<200	·	·	>1	·	4,5),kpl.BD 696 A
	BD 696	Mo	S	P	16	B	45	(8A)	70W*	>750	3A	<2,5	3A	<200	·	·	>1	·	4,5),kpl.BD 695
	BD 696 A	Mo	S	P	16	B	45	(8A)	70W*	>750	4A	<2,8	4A	<200	·	·	>1	·	4,5),kpl.BD 695 A
T	BD 697	Mo	S	N	16	B	60	(8A)	70W*	>750	3A	<2,5	3A	<200	·	·	>1	·	4,5),kpl.BD 698
T	BD 697 A	Mo	S	N	16	B	60	(8A)	70W*	>750	4A	<2,8	4A	<200	·	·	>1	·	4,5),kpl.BD 698 A
T	BD 698	Mo	S	P	16	B	60	(8A)	70W*	>750	3A	<2,5	3A	<200	·	·	>1	·	4,5),kpl.BD 697
T	BD 698 A	Mo	S	P	16	B	60	(8A)	70W*	>750	4A	<2,8	4A	<200	·	·	>1	·	4,5),kpl.BD 697 A
T	BD 699	Mo	S	N	16	B	80	(8A)	70W*	>750	3A	<2,5	3A	<200	·	·	>1	·	4,5),kpl.BD 700
T	BD 699 A	Mo	S	N	16	B	80	(8A)	70W*	>750	4A	<2,8	4A	<200	·	·	>1	·	4,5),kpl.BD 700 A
T	BD 700	Mo	S	P	16	B	80	(8A)	70W*	>750	3A	<2,5	3A	<200	·	·	>1	·	4,5),kpl.BD 699
T	BD 700 A	Mo	S	P	16	B	80	(8A)	70W*	>750	4A	<2,8	4A	<200	·	·	>1	·	4,5),kpl.BD 699 A
T	BD 701	Mo	S	N	16	B	100	(8A)	70W*	>750	3A	<2,5	3A	<200	·	·	>1	·	4,5),kpl.BD 702
T	BD 702	Mo	S	P	16	B	100	(8A)	70W*	>750	3A	<2,5	3A	<200	·	·	>1	·	4,5),kpl.BD 701
T	BD 705	AC	S	N	29	A	45	10A	60W*	20...80	4A	<1,0	4A	<2m*	·	·	>10	·	4),kpl.BD 706
T	BD 706	AC	S	P	29	A	45	10A	60W*	20...80	4A	<1,0	4A	<2m*	·	·	>10	·	4),kpl.BD 705
T	BD 707	AC	S	N	29	A	60	10A	60W*	20...80	4A	<1,0	4A	<2m*	·	·	>10	·	4),kpl.BD 708
T	BD 708	AC	S	P	29	A	60	10A	60W*	20...80	4A	<1,0	4A	<2m*	·	·	>10	·	4),kpl.BD 707
T	BD 709	AC	S	N	29	A	70	10A	60W*	20...80	4A	<1,0	4A	<2m*	·	·	>10	·	4),kpl.BD 710
T	BD 710	AC	S	P	29	A	70	10A	60W*	20...80	4A	<1,0	4A	<2m*	·	·	>10	·	4),kpl.BD 709
T	BD 733	Tx	S	N	20	A	25	7A	40W*	>50	2A	<0,6	2A	(<200)	·	·	>3	·	4),kpl.BD 734
T	BD 734	Tx	S	P	20	A	25	7A	40W*	>50	2A	<0,6	2A	(<200)	·	·	>3	·	4),kpl.BD 733
T	BD 735	Tx	S	N	20	A	35	7A	40W*	>40	2A	<0,6	2A	(<200)	·	·	>3	·	4),kpl.BD 736
T	BD 736	Tx	S	P	20	A	35	7A	40W*	>40	2A	<0,6	2A	(<200)	·	·	>3	·	4),kpl.BD 735
T	BD 737	Tx	S	N	20	A	45	7A	40W*	>40	2A	<0,8	2A	(<200)	·	·	>3	·	4),kpl.BD 738
T	BD 738	Tx	S	P	20	A	45	7A	40W*	>40	2A	<0,8	2A	(<200)	·	·	>3	·	4),kpl.BD 737
T	BDX 10	AC	S	N	2	A	60	15A	117W*	20...250	500	<1,0	4A	<5m*	·	·	>0,8	·	4),≙2N 3055
T	BDX 10-4	AC	S	N	2	A	60	15A	117W*	20...50	500	<1,0	4A	<5m*	·	·	>0,8	·	4,20)
T	BDX 10-5	AC	S	N	2	A	60	15A	117W*	35...75	500	<1,0	4A	<5m*	·	·	>0,8	·	4,20)
T	BDX 10-6	AC	S	N	2	A	60	15A	117W*	60...145	500	<1,0	4A	<5m*	·	·	>0,8	·	4,20)
T	BDX 10-7	AC	S	N	2	A	60	15A	117W*	120...250	500	<1,0	4A	<5m*	·	·	>0,8	·	4,20)
T	BDX 11	AC	S	N	2	A	140	15A	117W*	20...250	500	<1,0	3A	<1m	·	·	>0,8	·	4),≙2N 3442
T	BDX 11-4	AC	S	N	2	A	140	15A	117W*	20...50	500	<1,0	3A	<1m	·	·	>0,8	·	4,20)
T	BDX 11-5	AC	S	N	2	A	140	15A	117W*	35...75	500	<1,0	3A	<1m	·	·	>0,8	·	4,20)
T	BDX 11-6	AC	S	N	2	A	140	15A	117W*	60...145	500	<1,0	3A	<1m	·	·	>0,8	·	4,20)
T	BDX 11-7	AC	S	N	2	A	140	15A	117W*	120...250	500	<1,0	3A	<1m	·	·	>0,8	·	4,20)
T	BDX 12	AC	S	N	2	A	120	10A	100W*	20...70	2A	<1,0	2A	<2m*	·	·	<0,8	·	4),≙2N 4347
T	BDX 13	AC	S	N	2	A	40	15A	117W*	20...250	500	<1,5	8A	<2m*	·	·	0,5	·	4),≙40251
T	BDX 13-4	AC	S	N	2	A	40	15A	117W*	20...50	500	<1,5	8A	<2m*	·	·	0,5	·	4,20)

1 K	2 Typ	3 Hersteller	4 Ma	5 Pl	6 Fo	7 Af	8 U_{max} [V]	9 U_{max} [mA]	10 P_{tot} [mW]	11 B	I_F [mA]	12 U_S [V]	I_F [mA]	13 I_{Sp} [uA]	14 F [dB]	15 C [pF]	16 f_g [MHz]	17 t [ns]	18 Bemerkung
T	BDX 13-5	AC	S	N	2	A	40	15A	117W*	35...75	500	<1,5	8A	<2m*	-	-	0,5	-	4,20)
T	BDX 13-6	AC	S	N	2	A	40	15A	117W*	60...145	500	<1,5	8A	<2m*	-	-	0,5	-	4,20)
T	BDX 13-7	AC	S	N	2	A	40	15A	117W*	120...250	500	<1,5	8A	<2m*	-	-	0,5	-	4,20)
T	BDX 14	Cs	S	P	15	A	55	4A	29W*	25...100	500	<1,0	500	<1m*	-	-	>0,8	-	4),kpl.2N 3054
t	BDX 16	Cs	S	P	15	A	140	3A	25W*	20...80	500	-	-	<1m*	-	-	>0,8	-	4,10)
T	BDX 18	Cs	S	P	2	A	60	15A	117W*	20...70	4A	<1,1	4A	<5m*	-	-	>3	-	4),kpl.2N 3055
T	BDX 18 N	Cs	S	P	2	A	60	15A	117W*	20...70	4A	<1,1	4A	<5m*	-	-	>4	-	4,21)
t	BDX 20	Cs	S	P	2	A	140	10A	117W*	20...80	3A	-	-	<1m	-	-	>0,7	-	4,10)
t	BDX 22	AC	S	N	31	A	140	15A	37,5W*	20...250	500	<1,0	3A	<1m	-	-	>0,8	-	4,10)
t	BDX 22-4	AC	S	N	31	A	140	15A	37,5W*	20...50	500	<1,0	3A	<1m	-	-	>0,8	-	4,10,20)
t	BDX 22-5	AC	S	N	31	A	140	15A	37,5W*	35...75	500	<1,0	3A	<1m	-	-	>0,8	-	4,10,20)
t	BDX 22-6	AC	S	N	31	A	140	15A	37,5W*	60...145	500	<1,0	3A	<1m	-	-	>0,8	-	4,10,20)
t	BDX 22-7	AC	S	N	31	A	140	15A	37,5W*	120...250	500	<1,0	3A	<1m	-	-	>0,8	-	4,10,20)
T	BDX 23	AC	S	N	2	A	95+	15A	117W*	20...250	500	<1,0	4A	<0,5m+	-	-	>0,8	-	4), ≙40636
T	BDX 23-4	AC	S	N	2	A	95+	15A	117W*	20...50	500	<1,0	4A	<0,5m+	-	-	>0,8	-	4,20)
T	BDX 23-5	AC	S	N	2	A	95+	15A	117W*	35...75	500	<1,0	4A	<0,5m+	-	-	>0,8	-	4,20)
T	BDX 23-6	AC	S	N	2	A	95+	15A	117W*	60...145	500	<1,0	4A	<0,5m+	-	-	>0,5	-	4,20)
T	BDX 23-7	AC	S	N	2	A	95+	15A	117W*	120...250	500	<1,0	4A	<0,5m+	-	-	>0,8	-	4,20)
T	BDX 24	AC	S	N	15	A	40	4A	29W*	20...250	100	<1,5	1,5A	<1m	-	-	>0,8	-	4), ≙40250
T	BDX 24-4	AC	S	N	15	A	40	4A	29W*	20...50	100	<1,5	1,5A	<1m	-	-	>0,8	-	4,20)
T	BDX 24-5	AC	S	N	15	A	40	4A	29W*	35...75	100	<1,5	1,5A	<1m	-	-	>0,8	-	4,20)
T	BDX 24-6	AC	S	N	15	A	40	4A	29W*	60...145	100	<1,5	1,5A	<1m	-	-	>0,8	-	4,20)
T	BDX 24-7	AC	S	N	15	A	40	4A	29W*	120...250	100	<1,5	1,5A	<1m	-	-	>0,8	-	4,20)
T	BDX 25	SH	S	N	31	A	125	10A	34W+	25...160	1A	<1,0	3A	(<1)	-	70	30	<500	4)
T	BDX 25-4	SH	S	N	31	A	125	10A	34W+	25...60	1A	<1,0	3A	(<1)	-	70	30	<500	4,20)
T	BDX 25-6	SH	S	N	31	A	125	10A	34W+	40...100	1A	<1,0	3A	(<1)	-	70	30	<500	4,20)
T	BDX 25-10	SH	S	N	31	A	125	10A	34W+	63...160	1A	<1,0	3A	(<1)	-	70	30	<500	4,20)
T	BDX 27	SH	S	P	31	A	40	7A	34W+	40...250	1A	<1,0	3A	<1	-	130	50	<500	4)
T	BDX 27-6	SH	S	P	31	A	40	7A	34W+	40...100	1A	<1,0	3A	<1	-	130	50	<500	4,20)
T	BDX 27-10	SH	S	P	31	A	40	7A	34W+	63...160	1A	<1,0	3A	<1	-	130	50	<500	4,20)
T	BDX 27-16	SH	S	P	31	A	40	7A	34W+	100...250	1A	<1,0	3A	<1	-	130	50	<500	4,20)
T	BDX 28	SH	S	P	31	A	60	7A	34W+	40...250	1A	<1,0	3A	<1	-	130	50	<500	4)
T	BDX 28-6	SH	S	P	31	A	60	7A	34W+	40...100	1A	<1,0	3A	<1	-	130	50	<500	4,20)
T	BDX 28-10	SH	S	P	31	A	60	7A	34W+	63...160	1A	<1,0	3A	<1	-	130	50	<500	4,20)
T	BDX 28-16	SH	S	P	31	A	60	7A	34W+	100...250	1A	<1,0	3A	<1	-	130	50	<500	4,20)
T	BDX 29	SH	S	P	31	A	80	7A	34W+	40...160	1A	<1,0	3A	<1	-	100	50	<500	4)
T	BDX 29-6	SH	S	P	31	A	80	7A	34W+	40...100	1A	<1,0	3A	<1	-	100	50	<500	4,20)
T	BDX 29-10	SH	S	P	31	A	80	7A	34W+	63...160	1A	<1,0	3A	<1	-	100	50	<500	4,20)
T	BDX 30	SH	S	P	31	A	125	7A	34W+	40...160	1A	<1,0	3A	<1	-	100	50	<500	4)
T	BDX 30-6	SH	S	P	31	A	125	7A	34W+	40...100	1A	<1,0	3A	<1	-	100	50	<500	4,20)
T	BDX 30-10	SH	S	P	31	A	125	7A	34W+	63...160	1A	<1,0	3A	<1	-	100	50	<500	4,20)
T	BDX 31	Tx	S	N	2	A	(2,5k)	(4A)	40W*	-	-	<5,0	3,5A	<1m*	-	-	-	700°	1,2)
T	BDX 32	Tx	S	N	2	A	(1,7k)	(4A)	40W*	-	-	<5,0	3,5A	<1m*	-	-	-	700°	1,2)
T	BDX 33	RC	S	N	29	B	45	(10A)	70W*	>750	4A	<2,5	4A	<1m	-	-	20	-	4,5),kpl.BDX 34
T	BDX 33 A	RC	S	N	29	B	60	(10A)	70W*	>750	4A	<2,5	4A	<1m	-	-	20	-	4,5,21)
T	BDX 33 B	RC	S	N	29	B	80	(10A)	70W*	>750	3A	<2,5	3A	<1m	-	-	20	-	4,5,21)
T	BDX 33 C	RC	S	N	29	B	100	(10A)	70W*	>750	3A	<2,5	3A	<1m	-	-	20	-	4,5,21)
T	BDX 33 D	RC	S	N	29	B	120	(10A)	70W*	>750	3A	<2,5	3A	<1m	-	-	20	-	4,5,21)
T	BDX 34	RC	S	P	29	B	45	(10A)	70W*	>750	4A	<2,5	4A	<1m	-	-	20	-	4,5),kpl.BDX 33
T	BDX 34 A	RC	S	P	29	B	60	(10A)	70W*	>750	4A	<2,5	4A	<1m	-	-	20	-	4,5,21)
T	BDX 34 B	RC	S	P	29	B	80	(10A)	70W*	>750	3A	<2,5	3A	<1m	-	-	20	-	4,5,21)
T	BDX 34 C	RC	S	P	29	B	100	(10A)	70W*	>750	3A	<2,5	3A	<1m	-	-	20	-	4,5,21)
T	BDX 34 D	RC	S	P	29	B	120	(10A)	70W*	>750	3A	<2,5	3A	<1m	-	-	20	-	4,5,21)
T	BDX 35	Mu	S	N	26	A	60	10A	(15W)	45...450	500	<1,2	7A	<10	-	<60	100	(350)	4)
T	BDX 36	Mu	S	N	26	A	60	10A	(15W)	45...450	500	<1,5	10A	<10	-	<60	100	(350)	4)
T	BDX 37	Mu	S	N	26	A	80	10A	(15W)	45...450	500	<1,2	7A	<10	-	<60	100	(350)	4)
T	BDX 40	AC	S	N	2	A	60	30A	150W*	20...250	500	<1,4	10A	<5m	-	-	>0,8	-	7), ≙2N 3772
T	BDX 40-4	AC	S	N	2	A	60	30A	150W*	20...50	500	<1,4	10A	<5m	-	-	>0,8	-	7,20)
T	BDX 40-5	AC	S	N	2	A	60	30A	150W*	35...75	500	<1,4	10A	<5m	-	-	>0,8	-	7,20)
T	BDX 40-6	AC	S	N	2	A	60	30A	150W*	60...145	500	<1,4	10A	<5m	-	-	>0,8	-	7,20)
T	BDX 40-7	AC	S	N	2	A	60	30A	150W*	120...250	500	<1,4	10A	<5m	-	-	>0,8	-	7,20)
T	BDX 41	AC	S	N	2	A	40	30A	150W*	20...250	500	<2,0	15A	<2m	-	-	>0,8	-	7), ≙2N 3771
T	BDX 41-4	AC	S	N	2	A	40	30A	150W*	20...50	500	<2,0	15A	<2m	-	-	>0,8	-	7,20)
T	BDX 41-5	AC	S	N	2	A	40	30A	150W*	35...75	500	<2,0	15A	<2m	-	-	>0,8	-	7,20)
T	BDX 41-6	AC	S	N	2	A	40	30A	150W*	60...145	500	<2,0	15A	<2m	-	-	>0,8	-	7,20)
T	BDX 41-7	AC	S	N	2	A	40	30A	150W*	120...250	500	<2,0	15A	<2m	-	-	>0,8	-	7,20)
T	BDX 42	Mu,Va	S	N	26	B	45	2A	9W°	>2000	500	<1,3	500	<0,1	-	-	350	<400	4,5),kpl.BDX 45
T	BDX 43	Mu,Va	S	N	26	B	60	2A	9W°	>2000	500	<1,3	500	<0,1	-	-	350	<400	4,5),kpl.BDX 46
T	BDX 44	Mu,Va	S	N	26	B	80	2A	9W°	>2000	500	<1,3	500	<0,1	-	-	350	<400	4,5),kpl.BDX 47
T	BDX 45	Mu,Va	S	P	26	B	45	2A	9W°	>2000	500	<1,3	500	<10	-	-	1G	-	4,5),kpl.BDX 42
T	BDX 46	Mu,Va	S	P	26	B	60	2A	9W°	>2000	500	<1,3	500	<10	-	-	1G	-	4,5),kpl.BDX 43
T	BDX 47	Mu,Va	S	P	26	B	80	2A	9W°	>2000	500	<1,3	500	<10	-	-	1G	-	4,5),kpl.BDX 44
T	BDX 50	AC	S	N	2	A	140	30A	150W*	20...250	500	<1,4	8A	<2m	-	-	>0,8	-	7), ≙2N 3773

1 K	2 Typ	3 Hersteller	4 Ma	5 Pl	6 Fo	7 Af	8 U_{max} [V]	9 U_{max} [mA]	10 P_{tot} [mW]	11 B	I_F [mA]	12 U_S [V]	I_F [mA]	13 I_{Sp} [uA]	14 F [dB]	15 C [pF]	16 f_g [MHz]	17 t [ns]	18 Bemerkung
T	BDX 50-4	AC	S	N	2	A	140	30A	150W*	20...50	500	<1,4	8A	<2m	·	·	>0,8	·	7,20)
T	BDX 50-5	AC	S	N	2	A	140	30A	150W*	35...75	500	<1,4	8A	<2m	·	·	>0,8	·	7,20)
T	BDX 50-6	AC	S	N	2	A	140	30A	150W*	60...145	500	<1,4	8A	<2m	·	·	>0,8	·	7,20)
T	BDX 50-7	AC	S	N	2	A	140	30A	150W*	120...250	500	<1,4	8A	<2m	·	·	>0,8	·	7,20)
T	BDX 51	AC	S	N	2	A	120	30A	120W*	15...60	5A	<2,0	10A	<2m*	·	·	>0,8	·	7), ≙2N 4348
T	BDX 53	AC	S	N	29	B	45	12A	60W*	>750	3A	<2,0	3A	<200	·	·	>20	·	4,5),kpl.BDX 54
T	BDX 53 A	AC	S	N	29	B	60	12A	60W*	>750	3A	<2,0	3A	<200	·	·	>20	·	4,5,21)
T	BDX 53 B	AC	S	N	29	B	80	12A	60W*	>750	3A	<2,0	3A	<200	·	·	>20	·	4,5,21)
T	BDX 53 C	AC	S	N	29	B	100	12A	60W*	>750	3A	<2,0	3A	<200	·	·	>20	·	4,5,21)
T	BDX 54	AC	S	P	29	B	45	12A	60W*	>750	3A	<2,0	3A	<200	·	·	>20	·	4,5),kpl.BDX 53
T	BDX 54 A	AC	S	P	29	B	60	12A	60W*	>750	3A	<2,0	3A	<200	·	·	>20	·	4,5,21)
T	BDX 54 B	AC	S	P	29	B	80	12A	60W*	>750	3A	<2,0	3A	<200	·	·	>20	·	4,5,21)
T	BDX 54 C	AC	S	P	29	B	100	12A	60W*	>750	3A	<2,0	3A	<200	·	·	>20	·	4,5,21)
T	BDX 60	AC	S	N	2	A	80	15A	150W*	20...250	500	<1,5	10A	<1,5m*	·	·	>0,8		4), ≙2N 3055 U
T	BDX 60-4	AC	S	N	2	A	80	15A	150W*	20...50	500	<1,5	10A	<1,5m*	·	·	>0,8	·	4,20)
T	BDX 60-5	AC	S	N	2	A	80	15A	150W*	35...75	500	<1,5	10A	<1,5m*	·	·	>0,8	·	4,20)
T	BDX 60-6	AC	S	N	2	A	80	15A	150W*	60...145	500	<1,5	10A	<1,5m*	·	·	>0,8	·	4,20)
T	BDX 60-7	AC	S	N	2	A	80	15A	150W*	120...250	500	<1,5	10A	<1,5m*	·	·	>0,8	·	4,20)
T	BDX 61	AC	S	N	2	A	60	20A	150W*	20...250	500	<1,5	10A	<1,5m*	·	·	>0,8	·	4), ≙2N 3055 V
T	BDX 61-4	AC	S	N	2	A	60	20A	150W*	20...50	500	<1,5	10A	<1,5m*	·	·	>0,8	·	4,20)
T	BDX 61-5	AC	S	N	2	A	60	20A	150W*	35...75	500	<1,5	10A	<1,5m*	·	·	>0,8	·	4,20)
T	BDX 61-6	AC	S	N	2	A	60	20A	150W*	60...145	500	<1,5	10A	<1,5m*	·	·	>0,8	·	4,20)
T	BDX 61-7	AC	S	N	2	A	60	20A	150W*	120...250	500	<1,5	10A	<1,5m*	·	·	>0,8	·	4,20)
T	BDX 62	Mu,PH,Va	S	P	2	B	60	12A	90W*	>1000	3A	<2,0	3A	<200	·	·	7	·	4,5),kpl.BDX 63
T	BDX 62 A	Mu,PH,Va	S	P	2	B	80	12A	90W*	>1000	3A	<2,0	3A	<200	·	·	7	·	4,5,21)
T	BDX 62 B	Mu,PH,Va	S	P	2	B	100	12A	90W*	>1000	3A	<2,0	3A	<200	·	·	7	·	4,5,21)
t	BDX 62 L	RT	S	P	2	B	45	12A	90W*	>1000	3A	<2,0	3A	<200	·	·	7	·	4,5,10,21)
T	BDX 63	Mu,PH,Va	S	N	2	B	60	12A	90W*	>1000	3A	<2,0	3A	<200	·	·	7	·	4,5),kpl.BDX 62
T	BDX 63 A	Mu,PH,Va	S	N	2	B	80	12A	90W*	>1000	3A	<2,0	3A	<200	·	·	7	·	4,5,21)
	BDX 63 B	Mu,PH,Va	S	N	2	B	100	12A	90W*	>1000	3A	<2,0	3A	<200	·	·	7	·	4,5,21)
	BDX 63 L	RT	S	N	2	B	45	12A	90W*	>1000	3A	<2,0	3A	<200	·	·	7	·	4,5,10,21)
	BDX 64	Mu,PH,Va	S	P	2	B	60	16A	117W*	>1000	5A	<2,5	5A	<400	·	·	7	·	4,5),kpl.BDX 65
	BDX 64 A	Mu,PH,Va	S	P	2	B	80	16A	117W*	>1000	5A	<2,5	5A	<400	·	·	7	·	4,5,21)
	BDX 64 B	Mu,PH,Va	S	P	2	B	100	16A	117W*	>1000	5A	<2,5	5A	<400	·	·	7	·	4,5,21)
	BDX 64 L	RT,	S	P	2	B	45	16A	117W*	>1000	5A	<2,5	5A	<400	·	·	7	·	4,5,10,21)
	BDX 65	Mu,PH,Va	S	N	2	A	60	16A	117W*	>1000	5A	<2,5	5A	<400	·	·	7	·	4,5),kpl.BDX 64
T	BDX 65 A	Mu,PH,Va	S	N	2	A	80	16A	117W*	>1000	5A	<2,5	5A	<400	·	·	7	·	4,5,21)
T	BDX 65 B	Mu,PH,Va	S	N	2	A	100	16A	117W*	>1000	5A	<2,5	5A	<400	·	·	7	·	4,5,21)
t	BDX 65 L	RT,	S	N	2	A	45	16A	117W*	>1000	5A	<2,5	5A	<400	·	·	7	·	4,5,10,21)
T	BDX 66	Mu,PH,Va	S	P	2	B	60	20A	150W*	>1000	10A	<2,0	10A	<1m	·	·	7	·	4,5),kpl.BDX 67
T	BDX 66 A	Mu,PH,Va	S	P	2	B	80	20A	150W*	>1000	10A	<2,0	10A	<1m	·	·	7	·	4,5,21)
T	BDX 66 B	Mu,PH,Va	S	P	2	B	100	20A	150W*	>1000	10A	<2,0	10A	<1m	·	·	7	·	4,5,21)
t	BDX 66 L	RT	S	P	2	B	45	20A	150W*	>1000	10A	<2,0	10A	<1m	·	·	7	·	4,5,10,21)
T	BDX 67	Mu,PH,Va	S	N	2	B	60	20A	150W*	>1000	10A	<2,0	10A	<1m	·	·	7	·	4,5),kpl.BDX 66
T	BDX 67 A	Mu,PH,Va	S	N	2	B	80	20A	150W*	>1000	10A	<2,0	10A	<1m	·	·	7	·	4,5,21)
T	BDX 67 B	Mu,PH,Va	S	N	2	B	100	20A	150W*	>1000	10A	<2,0	10A	<1m	·	·	7	·	4,5,21)
t	BDX 67 L	RT	S	N	2	B	45	20A	150W*	>1000	10A	<2,0	10A	<1m	·	·	7	·	4,5,10,21)
T	BDX 70	AC	S	N	30	A	60	10A	75W*	20...80	4A	<2,5	10A	<2m*	·	·	·	·	4), ≙2N 6098
T	BDX 71	AC	S	N	29	A	60	10A	75W*	20...80	4A	<2,5	10A	<2m*	·	·	·	·	4), ≙2N 6099
T	BDX 72	AC	S	N	30	A	70	10A	75W*	20...80	5A	<2,5	10A	<2m*	·	·	·	·	4), ≙2N 6100
T	BDX 73	AC	S	N	29	A	70	10A	75W*	20...80	5A	<2,5	10A	<2m*	·	·	·	·	4), ≙2N 6101
T	BDX 74	AC	S	N	30	A	40	16A	75W*	15...60	8A	<2,5	16A	<2m*	·	·	·	·	4), ≙2N 6102
T	BDX 75	AC	S	N	29	A	40	16A	75W*	15...60	8A	<2,5	16A	<2m*	·	·	·	·	4), ≙2N 6103
T	BDX 77	PH,RT,Va	S	N	29	A	80	12A	60W*	>30	2A	<1,0	3A	<1m	·	·	>3	·	4),kpl.BDX 78
T	BDX 78	PH,RT,Va	S	P	29	A	80	12A	60W*	>30	2A	<1,0	3A	<1m	·	·	>3	·	4),kpl.BDX 77
t	BDY 10	Mu,PH	S	N	2	A	40	4A	150W*	10...50	2A	<0,7	2A	<300	·	·	>1	·	4,10)
t	BDY 11	Mu,PH	S	N	2	A	70	4A	150W*	10...50	2A	<0,7	2A	<300	·	·	>1	·	4,10)
T	BDY 12	SH	S	N	31	A	40	3A	26W+	>40	1A	<0,8	2A	(<0,1)	·	<70	>30	<300	4)
T	BDY 12-6	SH	S	N	31	A	40	3A	26W+	40.. 100	1A	<0,8	2A	(<0,1)	·	<70	>30	<300	4,20)
T	BDY 12-10	SH	S	N	31	A	40	3A	26W+	63...160	1A	<0,8	2A	(<0,1)	·	<70	>30	<300	4,20)
T	BDY 12-16	SH	S	N	31	A	40	3A	26W+	100...250	1A	<0,8	2A	(<0,1)	·	<70	>30	<300	4,20)
t	BDY 12 B	SH	S	N	31	A	40	3A	26W+	30...90	1A	<1,0	2A	(<0,1)	·	<70	>30	<300	4,10,20)
t	BDY 12 C	SH	S	N	31	A	40	3A	26W+	50...150	1A	<1,0	2A	(<0,1)	·	<70	>30	<300	4,10,20)
t	BDY 12 D	SH	S	N	31	A	40	3A	26W+	100...300	1A	<1,0	2A	(<0,1)	·	<70	>30	<300	4,10,20)
T	BDY 13	SH	S	N	31	A	60	3A	26W+	>40	1A	<0,8	2A	(<0,1)	·	<70	>30	<300	4)
T	BDY 13-6	SH	S	N	31	A	60	3A	26W+	40...100	1A	<0,8	2A	(<0,1)	·	<70	>30	<300	4,20)
T	BDY 13-10	SH	S	N	31	A	60	3A	26W+	63...160	1A	<0,8	2A	(<0,1)	·	<70	>30	<300	4,20)
T	BDY 13-16	SH	S	N	31	A	60	3A	26W+	100...250	1A	<0,8	2A	(<0,1)	·	<70	>30	<300	4,20)
t	BDY 13 B	SH	S	N	31	A	60	3A	26W+	30...90	1A	<1,0	2A	(<0,1)	·	<70	>30	<300	4,10,20
t	BDY 13 C	SH	S	N	31	A	60	3A	26W+	50...150	1A	<1,0	2A	(<0,1)	·	<70	>30	<300	4,10,20)
t	BDY 13 D	SH	S	N	31	A	60	3A	26W+	100...300	1A	<1,0	2A	(<0,1)	·	<70	>30	<300	4,10,20)
t	BDY 15	In	S	N	31	A	36	2,5A	11,5W*	50...600	500	<1,0	2,5A	<0,1	·	25	100	·	4,10)

1 K	2 Typ	3 Hersteller	4 Ma	5 Pl	6 Fo	7 Af	8 U_{max} [V]	9 U_{max} [mA]	10 P_{tot} [mW]	11 B	I_F [mA]	12 U_S [V]	I_F [mA]	13 I_{Sp} [uA]	14 F [dB]	15 C [pF]	16 f_g [MHz]	17 t [ns]	18 Bemerkung
t	BDY 15 A	In	S	N	31	A	36	2,5A	11,5W*	50...150	500	<1,0	2,5A	<0,1	·	25	100	·	4,10,20)
t	BDY 15 B	In	S	N	31	A	36	2,5A	11,5W*	100...300	500	<1,0	2,5A	<0,1	·	25	100	·	4,10,20)
t	BDY 15 C	In	S	N	31	A	36	2,5A	11,5W*	200...600	500	<1,0	2,5A	<0,1	·	25	100	·	4,10,20)
t	BDY 16	In	S	N	31	A	64	2,5A	11,5W*	50...300	500	<1,0	2,5A	<0,1	·	25	100	·	4,10)
t	BDY 16 A	In	S	N	31	A	64	2,5A	11,5W*	50...150	500	<1,0	2,5A	<0,1	·	25	100	·	4,10,20)
t	BDY 16 B	In	S	N	31	A	64	2,5A	11,5W*	100...300	500	<1,0	2,5A	<0,1	·	25	100	·	4,10,20)
t	BDY 17	Mu,PH	S	N	2	A	60	15A	115W*	>10	10A	<2,0	10A	<5m	·	·	1	·	4,10)
t	BDY 18	Mu,PH	S	N	2	A	70	15A	115W*	>10	8A	<2,0	8A	<5m	·	·	1	·	4,10)
t	BDY 19	Mu,PH	S	N	2	A	80	15A	115W*	>10	6A	<2,0	6A	<5m	·	·	1	·	4,10)
T	BDY 20	Mu,PH,Va	S	N	2	A	60	15A	115W*	20...70	4A	<1,1	4A	<5m	·	250	1	2,4µ	4), ≙2N 3055
T	BDY-21	SH	S	N	36	A	60	3A	26W +	40...250	1A	<0,75	2A	(<0,1)	·	<70	>30	<300	4)
T	BDY 21-6	SH	S	N	36	A	60	3A	26W +	40...100	1A	<0,75	2A	(<0,1)	·	<70	>30	<300	4,20)
T	BDY 21-10	SH	S	N	36	A	60	3A	26W +	63...160	1A	<0,75	2A	(<0,1)	·	<70	>30	<300	4,20)
T	BDY 21-16	SH	S	N	36	A	60	3A	26W +	100...250	1A	<0,75	2A	(<0,1)	·	<70	>30	<300	4,20)
T	BDY 22	SH	S	N	36	A	80	3A	26W +	40...160	1A	<0,75	2A	(<0,1)	·	<70	>30	<300	4)
T	BDY 21-6	SH	S	N	36	A	80	3A	26W +	40...100	1A	<0,75	2A	(<0,1)	·	<70	>30	<300	4,20)
T	BDY 21-10	SH	S	N	36	A	80	3A	26W +	63...160	1A	<0,75	2A	(<0,1)	·	<70	>30	<300	4,20)
T	BDY 23	Cs	S	N	2	A	60	6A	87,5W*	15...180	2A	<1,0	2A	(<500)	·	·	>10	<500	4)
T	BDY 23 A	Cs	S	N	2	A	60	6A	87,5W*	15...45	2A	<1,0	2A	(<500)	·	·	>10	<500	4,20)
T	BDY 23 B	Cs	S	N	2	A	60	6A	87,5W*	30...90	2A	<1,0	2A	(<500)	·	·	>10	<500	4,20)
T	BDY 23 C	Cs	S	N	2	A	60	6A	87,5W*	75...180	2A	<1,0	2A	(<500)	·	·	>10	<500	4,20)
T	BDY 24	Cs	S	N	2	A	90	6A	87,5W*	15...180	2A	<0,6	2A	(<1m)	·	·	>10	<500	4)
T	BDY 24 A	Cs	S	N	2	A	90	6A	87,5W*	15...45	2A	<0,6	2A	(<1m)	·	·	>10	<500	4,20)
T	BDY 24 B	Cs	S	N	2	A	90	6A	87,5W*	30...90	2A	<0,6	2A	(<1m)	·	·	>10	<500	4,20)
T	BDY 24 C	Cs	S	N	2	A	90	6A	87,5W*	75...180	2A	<0,6	2A	(<1m)	·	·	>10	<500	4,20)
T	BDY 25	Cs	S	N	2	A	140	6A	87,5W*	15...180	2A	<0,6	2A	(<1m)	·	·	>10	<500	4)
T	BDY 25 A	Cs	S	N	2	A	140	6A	87,5W*	15...45	2A	<0,6	2A	(<1m)	·	·	>10	<500	4,20)
T	BDY 25 B	Cs	S	N	2	A	140	6A	87,5W*	30...90	2A	<0,6	2A	(<1m)	·	·	>10	<500	4,20)
T	BDY 25 C	Cs	S	N	2	A	140	6A	87,5W*	75...180	2A	<0,6	2A	(<1m)	·	·	>10	<500	4,20)
T	BDY 26	Cs	S	N	2	A	180	6A	87,5W*	15...180	2A	<0,6	2A	(<1m)	·	·	>10	<500	4)
T	BDY 26 A	Cs	S	N	2	A	180	6A	87,5W*	15...45	2A	<0,6	2A	(<1m)	·	·	>10	<500	4,20)
T	BDY 26 B	Cs	S	N	2	A	180	6A	87,5W*	30...90	2A	<0,6	2A	(<1m)	·	·	>10	<500	4,20)
T	BDY 26 C	Cs	S	N	2	A	180	6A	87,5W*	75...180	2A	<0,6	2A	(<1m)	·	·	>10	<500	4,20)
T	BDY 27	Cs	S	N	2	A	200	6A	87,5W*	15...180	2A	<0,6	2A	(<1m)	·	·	>10	<500	4)
T	BDY 27 A	Cs	S	N	2	A	200	6A	87,5W*	15...45	2A	<0,6	2A	(<1m)	·	·	>10	<500	4,20)
T	BDY 27 B	Cs	S	N	2	A	200	6A	87,5W*	30...90	2A	<0,6	2A	(<1m)	·	·	>10	<500	4,20)
T	BDY 27 C	Cs	S	N	2	A	200	6A	87,5W*	75...180	2A	<0,6	2A	(<1m)	·	·	>10	<500	4,20)
T	BDY 28	Cs	S	N	2	A	250	6A	87,5W*	15...180	2A	<0,6	2A	(<1m)	·	·	>10	<500	4)
T	BDY 28 A	Cs	S	N	2	A	250	6A	87,5W*	15...45	2A	<0,6	2A	(<1m)	·	·	>10	<500	4,20)
T	BDY 28 B	Cs	S	N	2	A	250	6A	87,5W*	30...90	2A	<0,6	2A	(<1m)	·	·	>10	<500	4,20)
T	BDY 28 C	Cs	S	N	2	A	250	6A	87,5W*	75...180	2A	<0,6	2A	(<1m)	·	·	>10	<500	4,20)
T	BDY 29	RC	S	N	2	A	75	30A	220W	15...60	15A	<1,2	15A	<1m	·	·	·	·	7)
t	BDY 34	Tf	S	N	31	A	40	3A	13W +	30...300	2A	<0,8	2A	<0,1	·	<70	>80	·	4,10)
T	BDY 34	Tf	S	N	26	A	40	3A	21W +	30...300	2A	<0,9	2A	<0,1	·	<70	>80	<500	4)
T	BDY 37	RC	S	N	2	A	140	30A	150W*	15...60	8A	<1,4	8A	<2m	·	·		·	7)
T	BDY 38	Mu,PH,Va	S	N	2	A	40	6A	115W*	>30	2A	<0,7	2A	<1m	·	250	1	·	4)
T	BDY 39	SH	S	N	2	A	60	15A	117W*	25...100	4A	<0,7	4A	(<1m)	·	·	>0,8	·	4), ~2N 3055
T	BDY 39-4	SH	S	N	2	A	60	15A	117W*	25...63	4A	<0,7	4A	(<1m)	·	·	>0,8	·	4,20)
T	BDY 39-6	SH	S	N	2	A	60	15A	117W*	40...100	4A	<0,7	4A	(<1m)	·	·	>0,8	·	4,20)
T	BDY 42	Tf	S	N	2	A	250	10A	60W +	>20	1A	<1,5	5A	<200	·	<90	>10	<2µ	7)
T	BDY 43	Tf	S	N	2	A	300	10A	60W +	>20	1A	<1,5	5A	<200	·	<90	>10	<2µ	7)
T	BDY 44	Tf	S	N	2	A	350	10A	60W +	>20	1A	<1,5	5A	<200	·	<90	>10	<2µ	7)
TT	BDY 45	Tf	S	N	2	A	250	17A	95W +	>20	2A	<1,5	15A	<200	·	<200	>10	<3µ	7)
TT	BDY 46	Tf	S	N	2	A	300	17A	95W +	>20	2A	<1,5	15A	<200	·	<200	>10	<3µ	7)
TT	BDY 47	Tf	S	N	2	A	350	17A	95W +	>20	2A	<1,5	15A	<200	·	<200	>10	<3µ	7)
ttt	BDY 53	Cs	S	N	2	A	60	12A	60W*	20...60	1,5A	<1,1	4A	<5m*	·	·	>10	·	4,10)
ttt	BDY 54	Cs	S	N	2	A	120	12A	60W*	20...60	1,5A	<1,1	4A	<5m*	·	·	>10	·	4,10)
TTT	BDY 55	Cs	S	N	2	A	60	15A	117W*	20...70	4A	<1,1	4A	<5m*	·	·	>10	<500	4,7)
TTT	BDY 56	Cs	S	N	2	A	120	15A	117W*	20...70	4A	<1,1	4A	<3m*	·	·	>10	<500	4,7)
TTT	BDY 57	Cs	S	N	2	A	80	25A	175W*	20...60	10A	<1,4	10A	<1m	·	·	>10	<1µ	4,7)
TTT	BDY 58	Cs	S	N	2	A	125	25A	175W*	20...60	10A	<1,4	10A	<1m	·	·	>10	<1µ	4,7)
tt	BDY 60	Mu,PH,Va	S	N	2	A	60	10A	(15W)	40...300	1A	<0,7	5A	<10	·	<80	100	120	4,10)
tt	BDY 60 A	Mu	S	N	2	A	60	10A	(15W)	>45	500	<0,7	5A	<10	·	<80	100	120	4,10,20)
tt	BDY 60 B	Mu	S	N	2	A	60	10A	(15W)	>80	500	<0,7	5A	<10	·	<80	100	120	4,10,20)
tt	BDY 61	Mu,PH,Va	S	N	2	A	60	10A	(15W)	38...300	1A	<0,9	5A	<10	·	<80	100	120	4,10)
tt	BDY 62	Mu,PH,Va	S	N	2	A	30	10A	(15W)	38...300	1A	<0,9	5A	<10	·	<80	100	120	4,10)
TT	BDY 63	Tx	S	N	5	A	80	10A	(50W)	30...150	5A	<0,5	5A	<100	·	·	40	·	4),kpl.BDY 69
TT	BDY 64	Tx	S	N	63	A	100	30A	(100W)	20...100	15A	<2,0	30A	<2m	·	·	30	·	4,7)
TT	BDY 65	Tx	S	N	3	A	100	1A	(15W)	50...300	200	<3,0	500	<500	·	·	30	·	4)
TT	BDY 66	Tx	S	N	45	A	100	1A	(15W)	50...300	200	<3,0	500	<500	·	·	30	·	4)
TT	BDY 67	Tx	S	P	37	A	80	5A	(30W)	20...80	6A	<1,4	12A	<50	·	·	30	·	4)
TT	BDY 68	Tx	S	P	38	A	80	5A	(30W)	20...80	2A	<1,4	5A	<50	·	·	30	·	4)
	BDY 69	Tx	S	P	5	A	80	12A	(50W)	20...80	2A	<1,4	12A	<50	·	·	30	·	4),kpl.BDY 63
	BDY 70	Tx	S	P	3	A	80	2A	(15W)	30...200	1A	<1,0	2A	<50	·	·	30	·	4)

1 K	2 Typ	3 Hersteller	4 Ma	5 Pl	6 Fo	7 Af	8 U_{max} [V]	9 U_{max} [mA]	10 P_{tot} [mW]	11 B	I_F [mA]	12 U_S [V]	I_F [mA]	13 I_{Sp} [uA]	14 F [dB]	15 C [pF]	16 f_g [MHz]	17 t [ns]	18 Bemerkung
T	BDY 71	Cs	S	N	15	A	55	4A	29W*	80...200	500	<1,0	500	<1m	·	·	>0,8	·	4), ~2N 3054
T	BDY 72	Cs	S	N	15	A	120	3A	25W*	60...180	500	<1,0	500	<1m*	·	·	>0,8	·	4), ~2N 3441
T	BDY 73	Cs	S	N	2	A	60	15A	117W*	50...150	4A	<1,1	4A	<1m	·	·	>0,8	·	7), ~2N 3055
T	BDY 74	Cs	S	N	2	A	120	10A	117W*	50...150	3A	<1,0	3A	<1m	·	·	>0,8	·	7), ~2N 3441
T	BDY 76	Cs	S	N	2	A	60	20A	150W*	40...120	10A	<1,4	10A	<5m	·	·	>0,8	·	7)
T	BDY 77	Cs	S	N	2	A	120	16A	150W*	40...120	8A	<1,4	8A	<5m	·	·	>0,8	·	7)
T	BDY 78	Cs	S	N	15	A	55	4A	25W*	25...100	500	<1,0	500	<1m*	·	·	>8	·	4)
T	BDY 79	Cs	S	N	15	A	120	4A	25W*	25...100	500	<1,0	500	<1m*	·	·	>8	·	4)
T	BDY 80	Cs	S	N	29	A	35	4A	36W*	40...240	500	<1,0	1A	<200	·	200	>1	·	4),kpl.BDY 82
T	BDY 80 A	Cs	S	N	29	A	35	4A	36W*	40...80	500	<1,0	1A	<200	·	200	>1	·	4,20)
T	BDY 80 B	Cs	S	N	29	A	35	4A	36W*	70...140	500	<1,0	1A	<200	·	200	>1	·	4,20)
T	BDY 80 C	Cs	S	N	29	A	35	4A	36W*	120...240	500	<1,0	1A	<200	·	200	>1	·	4,20)
T	BDY 81	Cs	S	N	29	A	50	4A	36W*	40...240	500	<1,2	3A	<200	·	200	>1	·	4),kpl.BDY 83
T	BDY 81 A	Cs	S	N	29	A	50	4A	36W*	40...80	500	<1,2	3A	<200	·	200	>1	·	4,20)
T	BDY 81 B	Cs	S	N	29	A	50	4A	36W*	70...140	500	<1,2	3A	<200	·	200	>1	·	4,20)
T	BDY 81 C	Cs	S	N	29	A	50	4A	36W*	120...240	500	<1,2	3A	<200	·	200	>1	·	4,20)
T	BDY 82	Cs	S	P	29	A	35	4A	36W*	40...240	500	<1,0	1A	<200	·	200	>1	·	4),kpl.BDY 80
T	BDY 82 A	Cs	S	P	29	A	35	4A	36W*	40...80	500	<1,0	1A	<200	·	200	>1	·	4,20)
T	BDY 82 B	Cs	S	P	29	A	35	4A	36W*	70...140	500	<1,0	1A	<200	·	200	>1	·	4,20)
T	BDY 82 C	Cs	S	P	29	A	35	4A	36W*	120...240	500	<1,0	1A	<200	·	200	>1	·	4,20)
T	BDY 83	Cs	S	P	29	A	50	4A	36W*	40...240	500	<0,9	3A	<200	·	200	>1	·	4),kpl.BDY 81
T	BDY 83 A	Cs	S	P	29	A	50	4A	36W*	40...80	500	<0,9	3A	<200	·	200	>1	·	4,20)
T	BDY 83 B	Cs	S	P	29	A	50	4A	36W*	70...140	500	<0,9	3A	<200	·	200	>1	·	4,20)
T	BDY 83 C	Cs	S	P	29	A	50	4A	36W*	120...240	500	<0,9	3A	<200	·	200	>1	·	4,20)
t	BDY 87	SH	S	N	79	A	20	8A	35W+	>2000	500	<1,8	4A	<500	·	·	1	·	4,5,10)
t	BDY 88	SH	S	N	79	A	40	8A	35W+	>2000	500	<1,8	4A	<500	·	·	1	·	4,5,10)
t	BDY 89	SH	S	N	79	A	60	8A	35W+	>2000	500	<1,8	4A	<500	·	·	1	·	4,5,10)
T	BDY 90	Mu,PH,Va	S	N	2	A	100	15A	40W+	30...120	5A	<1,5	10A	<3m*	·	·	70	·	4)
T	BDY 91	Mu,PH,Va	S	N	2	A	80	15A	40W+	30...120	5A	<1,5	10A	<3m*	·	·	70	·	4)
T	BDY 92	Mu,PH,Va	S	N	2	A	60	15A	40W+	30...120	5A	<1,0	10A	<3m*	·	·	70	·	4)
	BDY 93	Mu,PH,Va	S	N	2	A	350	7A	30W°	15...60	1A	<1,5	2,5A	(<500)	·	85	10	<500	7)
	BDY 93/01	Mu	S	N	2	A	400	7A	30W°	15...60	1A	<1,5	2,5A	(<500)	·	85	10	<500	7,21)
	BDY 94	Mu,PH,Va	S	N	2	A	300	7A	30W°	25...80	1A	<1,5	2,5A	(<500)	·	85	10	<500	7)
	BDY 94/01	Mu	S	N	2	A	300	7A	30W°	25...80	1A	<1,5	2,5A	(<500)	·	85	10	<500	7,21)
	BDY 95	Mu,PH,Va	S	N	2	A	250	7A	30W°	25...80	1A	<1,5	2,5A	(<500)	·	85	10	<500	7)
	BDY 96	Mu,PH,Va	S	N	2	A	350	15A	[40W]	15...60	2A	<1,5	5A	(<500)	·	·	10	<500	7)
T	BDY 96/01	Mu	S	N	2	A	400	15A	[40W]	15...60	2A	<1,5	5A	(<500)	·	·	10	<500	7,21)
T	BDY 97	Mu,PH,Va	S	N	2	A	300	15A	[40W]	25...80	2A	<1,5	5A	(<500)	·	·	10	<500	7)
T	BDY 97/01	Mu	S	N	2	A	300	15A	[40W]	25...80	2A	<1,5	5A	(<500)	·	·	10	<500	7,21)
T	BDY 98	Mu,PH,Va	S	N	2	A	250	15A	[40W]	25...80	2A	<1,5	5A	(<500)	·	·	10	<500	7)
T	BDY 99	RT	S	N	2	A	250	15A	[40W]	25...80	2A	<1,5	5A	(<500)	·	·	10	·	7)
t	BF 108	Cs	S	N	3	A	(135)	30	2,5W*	>15	30	0,25	30	<1	·	<3	>70	·	3,10)
t	BF 109	PH,Va	S	N	3	A	(135)	40	2,5W*	>20	10	·	·	<4m+	·	<4	>80	·	3,10,46:<350ps)
t	BF 110	SH,Tf,Va	S	N	7	A	(135)	40	2,5W*	>20	10	0,7*	10	(<0,1)	·	<3,5	>80	·	3,10)
t	BF 111	SH	S	N	7	A	(200)	80	3W*	>20	60	·	·	(<0,2)	·	(1,8)	120	·	3,10,46:<100ps)
t	BF 114	SH,Tf,Va	S	N	3	A	(135)	40	2,5W*	>25	30	<0,7*	10	<50n	·	<3,5	>80	·	3,10,46:<150ps)
T	BF 115	SH,Tf,Va	S	N	72	A	30	30	145	48...167	1	0,7*	1	<50n	4	(<0,8)	230	·	35)
t	BF 117	In	S	N	7	A	140	100	680	>25	30	<1,0	30	<10n	·	(2)	>60	·	3,10)
t	BF 118	In	S	N	7	A	240	100	800	>25	30	<1,0	30	<50n	·	3,5	110	·	3,10)
t	BF 119	In	S	N	7	A	160	100	800	>25	30	<1,0	30	<50n	·	3,5	110	·	3,10)
t	BF 120	In	S	N	6	A	220	50	300	>20	10	<2,0	10	<0,2	·	·	·	·	3,10)
t	BF 121	In	S	N	112	A	30	25	330	>30	4	<0,84	4	<50n	1,5	(0,22)	350	·	10,33)
t	BF 123	In	S	N	112	A	30	30	330	>35	7	<0,9	7	<50n	[44]	(0,3)	550	·	10,34)
t	BF 125	In	S	N	112	A	30	30	330	>35	7	·	·	<50n	3	(0,3)	450	·	10,33)
t	BF 127	In	S	N	112	A	30	25	330	>30	4	·	·	<50n	[43]	(0,22)	350	·	10,33)
t	BF 134	In	S	N	13	A	12	20	200	>20	10	<0,6	10	<0,5	·	<1,7	>600	·	10,34)
t	BF 136	In	S	N	13	A	30	20	200	20...80	10	·	·	<0,5	[40]	1,1	600	·	10,33)
t	BF 137	In	S	N	7	A	160	100	680	>25	30	1,0	30	<10n	·	2	95	·	3.10)
t	BF 138	In	S	N	13	A	30	20	200	20...80	10	·	·	<0,5	[35]	1,1	600	·	10,33)
t	BF 140	Cs	S	N	7	A	135+	50	800	>15	10	0,25	10	20n	·	<3	>40	·	3,10,46:<150ps)
t	BF 140 A	Cs	S	N	7	A	150+	50	800	>15	10	0,25	10	20n	·	<3	>40	·	3,10,46:<150ps)
t	BF 140 D	Cs	S	N	7	A	150+	50	800	>15	10	0,25	10	20n	·	<3	>40	·	3,10,46:150ps)
t	BF 140 R	Nu	S	N	6	A	135+	30	300	>15	10	·	·	<1	·	·	>40	·	3,10)
t	BF 140 S	Nu	S	N	3	A	135+	30	800	>15	10	·	·	<1	·	·	>40	·	3,10)
t	BF 152	AC	S	N	13	A	12	30	200	>20	3	<0,5	10	<0,1	[25]	(<1,2)	800	·	10,35)
t	BF 153	AC	S	N	13	A	12	30	200	>20	3	<0,5	10	<0,1	[<40]	(<1,2)	400	·	10,35)
t	BF 154	AC	S	N	23	A	20	50	300	>25	10	<0,3	10	<0,1	·	<3,5	400	·	10,35)
T	BF 155	AC	S	N	72	B	40	20	200	>20	2,5	<0,85*	2,5	<0,1	[>8]	(0,4)	>400	·	32,35)
t	BF 155 R	Nu	S	N	6	A	(155)	·	300	>15	10	·	·	<1	·	·	>40	·	3,10)
t	BF 155 S	Nu	S	N	3	A	(155)	·	800	>15	10	·	·	<1	·	·	>40	·	3,10)
t	BF 156	AC	S	N	7	A	120	100	800	>30	30	<2,0	50	<0,1	·	<9	>50	·	3,10)
t	BF 157	AC	S	N	7	A	150	100	800	>30	30	<2,0	50	<0,1	·	<9	>50	·	3,10)

1 K	2 Typ	3 Hersteller	4 Ma	5 Pl	6 Fo	7 Af	8 U_{max} [V]	9 U_{max} [mA]	10 P_{tot} [mW]	11 B	I_F [mA]	12 U_S [V]	I_F [mA]	13 I_{Sp} [uA]	14 F [dB]	15 C [pF]	16 f_g [MHz]	17 t [ns]	18 Bemerkung
t	BF 157 B	AC	S	N	7	A	175	100	800	>30	30	<2,0	50	<0,1	·	<9	>50	·	3,10,21)
T	BF 158	AC	S	N	13	A	12	·	200	>20	4	<0,5	10	<0,1	3,5	(<1,2)	700	·	35)
t	BF 159	AC	S	N	13	A	20	·	200	>20	4	<0,5	10	<0,1	3,5	(<1,2)	700	·	10,35)
T	BF 160	AC	S	N	13	A	12	·	200	>20	3	<0,5	10	<0,1	[>28]	(<1,2)	600	·	35)
T	BF 161	AC	S	N	72	B	50	20	175	>20	3	0,74*	3	<0,1	[12]	(0,27)	550	·	32,33,40:8mA)
t	BF 162	AC	S	N	13	A	40	·	200	>30	4	·	·	<0,1	[>15]	(<1,2)	>400	·	10,33,40:9...14mA)
t	BF 163	AC	S	N	13	A	40	·	200	>30	4	·	·	<0,1	[>22]	(0,8)	>400	·	10,33,40:8...10,5mA)
t	BF 164	AC	S	N	13	A	40	·	200	>30	4	·	·	<0,1	[>22]	(0,8)	>400	·	10,33,40:9,5...12mA)
t	BF 165	AC	S	N	23	A	15	·	300	>20	2	<0,3	10	<0,1	[42]	(1,5)	>200	·	10,35)
T	BF 166	AC	S	N	72	B	40	20	200	>20	2,5	<0,9*	2,5	<0,1	[<16]	(<0,6)	500	·	33,40:<14mA)
T	BF 167	SH,Tf,Va	S	N	72	A	30	25	130	>27	4	<0,84*	4	(<50n)	[42]	(0,15)	350	·	33)
t	BF 168	SH,Tf,Va	S	N	72	A	30	25	260	>47	(7)	<0,7*	7	30n	·	(0,23)	550	·	10,34)
t	BF 169	Cs	S	N	6	A	30	50	300	200...500	2	0,7*	10	<20n	·	<6	>200	·	10)
t	BF 169 R	Cs	S	N	13	A	30	50	300	200...500	2	0,7*	10	<20n	·	<6	>200	·	10,22)
t	BF 170	Cs	S	N	7	A	160	50	800	·	·	·	·	·	·	·	·	·	3,10)
T	BF 173	SH,Tf,Va	S	N	72	A	25	25	260	>38	7	<0,9*	7	·	[42]	(0,23)	550	·	34)
t	BF 174	AC	S	N	7	A	150	100	800	>30	10	<1,0	25	<10n	·	<3,5	>40	·	3,10)
t	BF 175	AC	S	N	72	B	40	·	175	>20	2,5	·	·	<0,1	[>26]	(0,4)	500	·	10,30,33)
t	BF 176	AC	S	N	23	A	40	·	250	>20	10	<0,6	20	<50n	[>26]	<1,5	450	·	10,35)
t	BF 177	SH,Tf,Va	S	N	7	A	60	50	600	>20	15	<1,2*	15	<0,2	·	(1,8)	120	·	3,10,46:<100ps)
t	BF 178	SH,Tf,Va	S	N	7	A	115	50	600	>20	30	<1,2*	30	<0,2	·	(1,8)	120	·	3,10,46:<100ps)
t	BF 179	SH,Tf,Va	S	N	7	A	115	50	600	>20	20	<1,2*	20	<0,2	·	(1,8)	120	·	3,10,46:<100ps)
t	BF 179 A	SH,Tf,Va	S	N	7	A	160+	50	600	>20	20	<1,2*	20	<0,2	·	(1,8)	120	·	3,10,21,46:<100ps)
t	BF 179 B	SH,Tf,Va	S	N	7	A	220+	50	600	>20	20	<1,2*	20	<0,2	·	(1,8)	120	·	3,10,21,46:<100ps)
t	BF 179 C	SH,Tf,Va	S	N	7	A	250+	50	600	>20	20	<1,2*	20	<0,2	·	(1,8)	120	·	3,10,21,46:<100ps)
T	BF 180	Mu,PH,Va	S	N	72	B	20	20	150	>15	2	<1,0*	(12)	·	[14]	(0,28)	675	·	35)
T	BF 181	Mu,PH,Va	S	N	72	B	20	20	150	>20	2	<1,0*	(12)	·	[13,5]	(0,28)	600	·	35)
T	BF 182	Mu,PH,Va	S	N	72	B	20	15	150	>10	2	0,77*	(2)	·	[15]	(0,33)	650	·	32,35)
T	BF 183	Mu,PH,Va	S	N	72	B	20	15	150	>10	2	0,77*	(2)	·	[16]	(0,33)	800	·	32,35)
T	BF 184	PH,Tf,Va	S	N	72	A	20	30	145	75...750	1	<1,0*	20	·	3,5	(0,65)	300	·	32,35)
T	BF 185	PH,Tf,Va	S	N	72	A	20	30	145	34...140	1	<1,0*	20	·	3,5	(0,65)	220	·	32,35)
t	BF 186	Mu,PH,Va	S	N	7	A	(190)	100	800	>20	40	<1,2*	40	<1m+	·	(<3,5)	120	·	3,10,46:<100ps)
t	BF 187	Cs	S	N	6	A	30	25	160	·	·	·	·	·	·	·	500	·	10,33)
t	BF 188	Cs	S	N	72	B	50	50	200	>25	10	·	·	<10n	·	·	600	·	10,32,35)
t	BF 189	Cs	S	N	72	A	30	30	160	65...330	1	<0,74*	1	<0,5	[42]	(0,5)	270	·	10,35)
T	BF 194	Mu,SH,Va	S	N	32	B	20	30	250	67...220	1	<0,74*	1	·	1,2	(0,95)	260	·	35)
T	BF 195	Mu,SH,Va	S	N	32	B	20	30	250	36...125	1	<0,74*	1	·	3,5	(0,95)	200	·	35)
T	BF 196	Mu,PH,Va	S	N	32	B	30	25	250	>26	4	<0,84*	4	·	[42]	(0,2)	400	·	33)
t	BF 196/01	EI	S	N	32	B	30	25	250	>26	4	<0,84*	4	·	[42]	(0,2)	400	·	10,33)
T	BF 197	SH,Tf,Va	S	N	32	B	25	25	250	>38	7	<0,9*	7	·	[43]	(0,3)	550	·	34)
t	BF 197/01	EI	S	N	32	B	25	25	250	>38	7	<0,9*	7	·	[43]	(0,3)	550	·	10,34)
T	BF 198	SH,Tf,Va	S	N	35	B	30	25	500	>26	4	<0,75*	4	<0,1	[42]	(0,22)	400	·	33)
T	BF 199	SH,Tf,Va	S	N	35	B	25	25	500	>38	7	<0,78*	7	<0,1	[43]	(0,32)	550	·	34)
T	BF 200	Mu,PH,Va	S	N	72	B	20	20	150	>15	2	<1,0*	12	·	[22]	(0,28)	650	·	35)
t	BF 206	Cs	S	N	72	B	20	20	200	>20	2	·	·	1n	·	(0,3)	500	·	10,35)
t	BF 207	Cs	S	N	72	B	30	25	150	>25	4	·	·	<0,1	·	(0,15)	400		10,33)
t	BF 208	Cs	S	N	72	B	25	25	230	>40	7	·	·	<0,1	·	(0,23)	600	·	10,34)
t	BF 209	Cs	S	N	72	B	20	20	200	>15	2	·	·	1n	<5	(0,3)	500	·	10,35)
t	BF 212	Cs	S	N	72	B	20	20	200	>15	2	·	·	10n	·	(0,25)	700	·	10,32)
t	BF 213	Cs	S	N	72	B	20	20	200	>20	2	·	·	10n	·	(0,3)	600	·	10,32)
t	BF 214	Cs	S	N	72	A	30	30	160	90...330	1	·	·	<0,1	3,5	(<0,7)	>150	·	10,35,46:<22ps)
t	BF 215	Cs	S	N	72	A	30	30	160	40...165	1	·	·	<0,1	3,5	(<0,7)	>150	·	10,35,46:<15ps)
t	BF 216	AJ	S	N	54	A	35	20	120	(50...175)	1	0,67*	1	<0,5	<6	(<1,3)	200	·	10,35)
t	BF 217	AJ	S	N	54	A	35	20	120	(75...350)	1	0,66*	1	<0,5	·	(<1,3)	240	·	10,35)
t	BF 218	AJ	S	N	54	A	35	20	120	(50...175)	1	0,67*	1	<0,5	2	(<1,3)	220	·	10,32,35)
t	BF 219	AJ	S	N	54	A	35	20	120	(75...350)	1	0,65*	1	<0,5	·	(<1,3)	260	·	10,35)
t	BF 220	AJ	S	N	54	A	35	20	120	(50...500)	1	0,65*	1	<0,5	·	(<1,3)	260	·	10,32)
t	BF 221	RZ	S	N	6	A	30	·	300	20...40	10	<1,0	10	<0,5	·	2,8	135	·	10)
T	BF 222	AC	S	N	72	B	50	20	175	>20	2	0,74*	2	1n	[20]	(0,4)	400	·	32)
T	BF 223	Tf	S	N	43	B	25	40	350	>40	15	0,78*	15	<50n	·	<1,5	850	·	35)
T	BF 224	Tx	S	N	12	B	30	50	250	>30	7	<0,15	10	<0,1	[44]	(0,3)	>300	·	34)
T	BF 225	Tx	S	N	12	B	40	50	250	>30	4	<0,84*	4	<0,1	[44]	(0,28)	>400	·	33)
t	BF 226	Cs	S	N	72	A	30	50	165	34...165	1	<0,74*	10	<0,1	3,5	(0,6)	250	·	10,32,35,46:<15ps)
t	BF 227	Tf	S	N	18	B	25	25	50	>30	3	<0,78*	3	·	·	(0,23)	600	·	6,10,34)
t	BF 228	Tf	S	N	18	A	80	50	50	>30	2	<0,9	2	<0,1	·	·	50	·	3,6,10)
t	BF 229	Tf	S	N	18	B	20	30	50	67...220	1	<0,74*	1	·	3,5	(0,85)	260	·	6,10,35)
t	BF 230	Tf	S	N	18	B	20	30	50	36...125	1	<0,74*	1	·	4	(0,85)	200	·	6,10,35)
T	BF 231	RZ	S	N	6	A	12	·	300	>20	4	<0,5	10	<0,1	[>28]	(0,8)	·	·	35)
T	BF 232	RZ	S	N	6	A	12	·	300	>20	4	0,5	10	<0,1	[25]	(0,8)	·	·	35)
t	BF 232	AC,SH,Tx	S	N	72	A	25	30	200	>30	7	·	·	·	·	(0,34)	600	·	10,35,43:10V)
T	BF 233	RZ	S	N	6	A	12	·	300	>20	4	<0,5	10	<0,1	[>20]	(0,8)	·	·	35)
T	BF 233	AC,Cs	S	N	24	B	30	50	200	>40	1	<0,74*	1	<0,2	3,5	(0,5)	>150	·	35)
T	BF 233-2	AC,Cs	S	N	24	B	30	50	200	40...70	1	<0,74*	1	<0,2	3,5	(0,5)	>150	·	20,35)
T	BF 233-3	AC,Cs	S	N	24	B	30	50	200	60...100	1	<0,74*	1	<0,2	3,5	(0,5)	>150	·	20,35)

1 K	2 Typ	3 Hersteller	4 Ma	5 Pl	6 Fo	7 Af	8 U_{max} [V]	9 U_{max} [mA]	10 P_{tot} [mW]	11 B	I_F [mA]	12 U_S [V]	I_F [mA]	13 I_{Sp} [uA]	14 F [dB]	15 C [pF]	16 f_g [MHz]	17 t [ns]	18 Bemerkung
T	BF 233-4	AC,Cs	S	N	24	B	30	50	200	90...150	1	<0,74*	1	<0,2	3,5	(0,5)	>150	·	20,35)
T	BF 233-5	AC,Cs	S	N	24	B	30	50	200	140...220	1	<0,74*	1	<0,2	3,5	(0,5)	>150	·	20,35)
T	BF 233-6	AC,Cs	S	N	24	B	30	50	200	200...350	1	<0,74*	1	<0,2	3,5	(0,5)	>150	·	20,35)
T	BF 234	AC,Cs	S	N	24	B	30	50	200	90...330	1	<0,74*	1	<0,2	3,5	(0,5)	>150	·	35)
t	BF 235	Cs	S	N	13	B	30	30	300	40...165	1	<0,74*	1	<0,1	3,5	(0,75)	>150	·	10,35,46:<11ps)
T	BF 235	RZ	S	N	6	A	12	·	300	>20	4	<0,5	10	<0,1	[>40]	(0,8)	·	·	35)
t	BF 236	Cs	S	N	13	B	30	30	300	34...165	1	<0,74*	1	<0,1	3,5	(0,75)	>150	·	10,32,46:<11ps)
T	BF 237	Tx	S	N	12	B	30	30	360	(30...90)	1	<0,15	10	<0,1	·	(0,31)	·	·	32,35)
T	BF 238	Tx	S	N	12	B	30	30	360	(>60)	1	<0,15	10	<0,1	·	(0,31)	·	·	32,35)
T	BF 240	RZ	S	N	6	A	15	100	300	>35	2	<1,0	10	<0,5	·	<4	>90	·	
T	BF 240	SH,Tf,Va	S	N	35	B	40	25	250	65...220	1	<0,74*	1	<0,1	<3,5	(<0,34)	400	·	35)
T	BF 240 B	Pi	S	N	245	B	40	25	250	>110	1	<0,74*	1	<0,1	·	(0,3)	450	·	20,22,35)
T	BF 241	SH,Tf,Va	S	N	35	B	40	25	250	35...125	1	<0,74*	1	<0,1	<3,5	(<0,34)	400	·	35)
T	BF 241	RZ	S	N	6	A	30	100	300	60...120	2	<0,25	10	<0,5	·	<4	>90	·	
T	BF 241 A	RZ	S	N	6	A	60	100	300	60...120	2	<0,25	10	<0,1	·	<4	>90	·	21)
T	BF 241 C	Pi	S	N	245	B	40	25	250	>32	1	<0,74*	1	<0,1	·	(0,3)	400	·	20,22,35)
T	BF 241 D	Pi	S	N	245	B	40	25	250	>38	1	<0,74*	1	<0,1	·	(0,3)	400	·	20,22,35)
T	BF 242	RZ	S	N	6	A	30	100	300	100...200	2	<0,25	10	<0,5	·	<4	>90	·	
T	BF 242 A	RZ	S	N	6	A	60	100	300	100...200	2	<0,25	10	<0,1	·	<4	>90	·	21)
t	BF 243	SH,Tf,Va	S	N	12	B	32	50	200	>30	1	·	·	<0,1	2,5	·	>80	·	10,35)
T	BF 243	RZ	S	N	6	A	30	100	300	150...300	2	<0,25	10	<0,5	·	<4	>90	·	
T	BF 244	RZ	S	N	6	A	30	100	300	250...600	2	<0,25	10	<0,5	<5	<4	>90	·	
F	BF 244	Mu,Tx,Va	S	N	22	F	30	10	300	3,0...6,5	15V	<8,0	10n	<5n	·	1,6	700	·	35,62:2,0...25mA)
F	BF 244 A	Mu,Tx,Va	S	N	22	F	30	10	300	3,0...6,5	15V	<8,0	10n	<5n	·	1,6	700	·	35,62:2,0...6,5mA)
F	BF 244 B	Mu,Tx,Va	S	N	22	F	30	10	300	3,0...6,5	15V	<8,0	10n	<5n	·	1,6	700	·	35,62:6,0...15mA)
F	BF 244 C	Mu,Tx,Va	S	N	22	F	30	10	300	3,0...6,5	15V	<8,0	10n	<5n	·	1,6	700	·	35,62:12...25mA)
F	BF 245	Mu,Tx,Va	S	N	12	F	30	10	300	3,0...6,5	15V	<8,0	10n	<5n	·	1,6	700	·	35,62:2,0...25mA
F	BF 245 A	Mu,Tx,Va	S	N	12	F	30	10	300	3,0...6,5	15V	<8,0	10n	<5n	·	1,6	700	·	35,62:2,0...6,5mA
F	BF 245 B	Mu,Tx,Va	S	N	12	F	30	10	300	3,0...6,5	15V	<8,0	10n	<5n	·	1,6	700	·	35,62:6,0...15mA
F	BF 245 C	Mu,Tx,Va	S	N	12	F	30	10	300	3,0...6,5	15V	<8,0	10n	<5n	·	1,6	700	·	35,62:12...25mA
F	BF 246	Tx,Va	S	N	22	F	25	10	250	8...17	15V	<14,5	10n	<5n	·	5	450	·	35,62:10...300mA)
	BF 246 A	Tx,Va	S	N	22	F	25	10	250	8...17	15V	<14,5	10n	<5n	·	5	450	·	35,62:30...80mA)
	BF 246 B	Tx,Va	S	N	22	F	25	10	250	8...17	15V	<14,5	10n	<5n	·	5	450	·	35,62:60...140mA)
	BF 246 C	Tx,Va	S	N	22	F	25	10	250	8...17	15V	<14,5	10n	<5n	·	5	450	·	35,62:110...250mA)
	BF 247	Tx	S	N	12	F	25	10	250	8...17	15V	<14,5	10n	<5n	·	5	450	·	35,62:10...300mA)
F	BF 247 A	Tx	S	N	12	F	25	10	250	8...17	15V	<14,5	10n	<5n	·	5	450	·	35,62:30...80mA)
F	BF 247 B	Tx	S	N	12	F	25	10	250	8...17	15V	<14,5	10n	<5n	·	5	450	·	35,62:60...140mA)
F	BF 247 C	Tx	S	N	12	F	25	10	250	8...17	15V	<14,5	10n	<5n	·	5	450	·	35,62:110...250mA)
T	BF 248	Tx	S	N	6	A	25	600	400	30...300	10	<0,6	10	<0,1	·	6	250	·	4),kpl.BF 249
T	BF 248-1	Tx	S	N	6	A	25	600	400	30...70	10	<0,6	10	<0,1	·	6	250	·	4,20)
T	BF 248-2	Tx	S	N	6	A	25	600	400	60...140	10	<0,6	10	<0,1	·	6	250	·	4,20)
T	BF 248-3	Tx	S	N	6	A	25	600	400	120...240	10	<0,6	10	<0,1	·	6	250	·	4,20)
T	BF 248-4	Tx	S	N	6	A	25	600	400	220...300	10	<0,6	10	<0,1	·	6	250	·	4,20)
T	BF 249	Tx	S	P	6	A	25	600	400	30...300	10	<0,6	10	<0,1	·	6	250	·	4),kpl.BF 248
T	BF 249-1	Tx	S	P	6	A	25	600	400	30...70	10	<0,6	10	<0,1	·	6	250	·	4,20)
T	BF 249-2	Tx	S	P	6	A	25	600	400	60...400	10	<0,6	10	<0,1	·	6	250	·	4,20)
T	BF 249-3	Tx	S	P	6	A	25	600	400	120...240	10	<0,6	10	<0,1	·	6	250	·	4,20)
T	BF 249-4	Tx	S	P	6	A	25	600	400	220...300	10	<0,6	10	<0,1	·	6	250	·	4,20)
t	BF 250	Tx	S	N	6	A	15	600	400	>75	0,1	<0,3	1	<0,1	<4	8	20	·	4,10)
t	BF 251	AC	S	N	72	A	30	·	150	>30	4	·	·	(<50n)	[>28]	(0,3)	600	·	10,33)
t	BF 252	AC	S	N	72	A	30	·	150	>30	2	·	·	<0,1	3	(0,37)	400	·	10,35)
t	BF 253	Cs,Tx	S	N	12	B	30	30	300	40...350	1	<0,74*	1	<0,2	4	(0,5)	>150	·	10,32,35)
T	BF 254	SH,Tf,Va	S	N	35	B	20	30	300	65...220	1	<0,74*	1	<50n	1,2	(0,85)	260	·	32,35)
T	BF 254 B	Pi	S	N	245	B	20	30	180	>110	1	<0,74*	1	<50n	·	(0,85)	260	·	20,22,32,35)
T	BF 255	RZ	S	N	72	B	40	20	260	>22	2,5	<0,85*	2,5	<0,1	<9	(0,4)	2,5G+	·	32)
T	BF 255	SH,Tf,Va	S	N	35	B	20	30	300	35...125	1	<0,74*	1	<50n	3,5	(0,85)	200	·	32,35)
T	BF 255 C	Pi	S	N	245	B	20	30	180	>72	1	<0,74*	1	<50n	·	(0,85)	200	·	20,22,32,35)
T	BF 255 D	Pi	S	N	245	B	20	30	180	>38	1	<0,74*	1	<50n	·	(0,85)	200	·	20,22,32,35)
F	BF 256	Tx	S	N	12	F	30	10	250	>4,5	15V	<7,5	0,2	<5n	7,5	1,2	1G	·	32,62:3...18mA)
F	BF 256 A	Tx	S	N	12	F	30	10	250	>4,5	15V	<7,5	0,2	<5n	7,5	1,2	1G	·	32,62:3...7mA)
F	BF 256 B	Tx	S	N	12	F	30	10	250	>4,5	15V	<7,5	0,2	<5n	7,5	1,2	1G	·	32,62:6...13mA)
F	BF 256 C	Tx	S	N	12	F	30	10	250	>4,5	15V	<7,5	0,2	<5n	7,5	1,2	1G	·	32,62:11...18mA)
F	BF 256 L	Tx	S	N	22	F	30	10	360	>4,5	15V	<7,5	0,2	<5n	7,5	1,2	1G	·	22,32,62:3...18mA)
F	BF 256 LA	Tx	S	N	22	F	30	10	360	>4,5	15V	<7,5	0,2	<5n	7,5	1,2	1G	·	22,32,62:3...7mA)
F	BF 256 LB	Tx	S	N	22	F	30	10	360	>4,5	15V	<7,5	0,2	<5n	7,5	1,2	1G	·	22,32,62:6...13mA)
F	BF 256 LC	Tx	S	N	22	F	30	10	360	>4,5	15V	<7,5	0,2	<5n	7,5	1,2	1G	·	22,32,62:11...18mA)
T	BF 257	Tf,Tx,Va	S	N	7	A	160	200	800	>25	30	<1,0	30	<50n	·	5,5	100	·	3)
T	BF 257 A	Tx	S	N	7	A	180	200	800	>25	30	<1,0	30	<50n	·	5,5	100	·	3,21)
T	BF 257 B	Tx	S	N	7	A	220	200	800	>22	30	<1,0	30	<50n	·	5,5	100	·	3,20,21)
T	BF 257 C	Tx	S	N	7	A	220	200	800	>25	30	<1,0	30	<50n	·	5,5	100	·	3,21)
T	BF 257 D	Tx	S	N	7	A	160	200	800	30...150	30	<1,0	30	<50n	·	5,5	100	·	3,20)
T	BF 257 G	Tx	S	N	7	A	170	200	800	>25	30	<1,0	30	<50n	·	5,5	100	·	3,21)
T	BF 257 N	Tx	S	N	7	A	180	200	800	>20	50	<1,5	30	<0,1	·	5,5	100	·	3,20,21)
T	BF 257 S	Tx	S	N	7	A	140	200	800	>30	50	<1,0	30	<0,1	·	3,5	100	·	3,20,21)

1 K	2 Typ	3 Hersteller	4 Ma	5 Pl	6 Fo	7 Af	8 U_{max} [V]	9 U_{max} [mA]	10 P_{tot} [mW]	11 B	I_F [mA]	12 U_S [V]	I_F [mA]	13 I_{Sp} [uA]	14 F [dB]	15 C [pF]	16 f_g [MHz]	17 t [ns]	18 Bemerkung
T	BF 258	Tf,Tx,Va	S	N	7	A	250	200	800	>25	30	<1,0	30	<50n	·	5,5	100	·	3)
T	BF 258 A	Tx	S	N	7	A	280	200	800	>25	30	<1,0	30	<50n	·	5,5	100	·	3,21)
T	BF 259	Tf,Tx,Va	S	N	7	A	300	200	800	>25	30	<1,0	30	<50n	·	5,5	100	·	3)
T	BF 259 A	Tx	S	N	7	A	300	200	800	>25	30	<1,0	30	<50n	·	5,5	100	·	3)
T	BF 259 G	Tx	S	N	7	A	300	200	800	>10	30	<1,0	10	<0,1	·	5,5	100	·	3,20)
T	BF 260	AC	S	N	72	A	30	50	150	70	1	0,68*	3	<1	<4	(<1)	700	·	33)
T	BF 261	AC	S	N	72	A	30	50	150	70	1	0,68*	3	<1	·	(<1)	700	·	33)
T	BF 261	RZ	S	N	72	A	50	20	175	>22	2,5	<0,85*	2,5	<45n	[12]	(0,27)	·	·	32,35,40 8mA)
t	BF 262	Mu	S	N	97	A	20	20	120	>20	(3)	0,75*	(3)	·	[>11]	(0,3)	650	·	10,53)
t	BF 263	Mu	s	N	97	A	20	20	120	>20	(3)	0,75*	(3)	·	[>11]	(0,3)	>525	·	10,54)
t	BF 264	Mu	S	N	97	A	20	20	120	>20	(3)	0,75*	(3)	·	[>11]	(0,3)	>400	·	10,54)
T	BF 266	RZ	S	N	72	B	40	20	175	>22	2,5	<0,9*	2,5	<95n	[24]	(0,4)	500	·	33,40: <14mA)
T	BF 267	RZ	S	N	72	A	30	25	130	>27	4	<0,84*	4	·	[26]	(0,15)	350	·	33)
T	BF 270	AC	S	N	72	A	40	20	150	>30	4	0,77*	3,5	(<50n)	[>19]	(<0,2)	600	·	33)
T	BF 271	AC	S	N	72	A	40	30	250	>55	10	0,78*	10	(<50n)	[>24]	1,5	1G	·	34)
t	BF 272	AC	S	P	72	B	35	20	150	>25	3	0,75*	3	<50n	[19]	(0,3)	1G	·	10,53),NT:BF 272 A
T	BF 272 A	AC	S	P	72	B	35	20	200	>25	3	0,75*	3	<0,1	[>12]	(0,3)	>700		53)
T	BF 273	RZ	S	N	72	A	25	25	260	>38	7	<0,9*	7	·	[26]	(0,23)	550	·	34)
T	BF 273	AC	S	N	24	B	20	30	200	>35	1	0,7*	1	(<0,1)	[21]	(0,4)	>400	·	34)
T	BF 273 C	AC	S	N	24	B	20	30	200	70...120	1	0,7*	1	(<0,1)	[21]	(0,4)	>400	·	20,34)
T	BF 273 D	AC	S	N	24	B	20	30	200	35...75	1	0,7*	1	(<0,1)	[21]	(0,4)	>400	·	20,34)
T	BF 274	AC	S	N	24	B	20	30	200	>70	1	0,7*	1	(<0,1)	[30]	(0,4)	>400	·	33)
T	BF 274 B	AC	S	N	24	B	20	30	200	100...250	1	0,7*	1	(<0,1)	[30]	(0,4)	>400	·	20,33)
T	BF 274 C	AC	S	N	24	B	20	30	200	70...120	1	0,7*	1	(<0,1)	[30]	(0,4)	>400	·	20,33)
T	BF 275	RZ	S	N	72	B	40	20	175	70	2,5	<0,9*	2,5	<0,1	[>26]	(0,4)	500	·	33)
T	BF 287	AC	S	N	72	A	40	20	250	>30	1	0,71*	1	(<0,1)	[>18]	(0,24)	600	·	34)
T	BF 288	AC	S	N	72	A	40	20	250	>65	1	0,74*	1	(<0,1)	[>18]	(0,24)	500	·	33)
T	BF 290	RZ	S	N	3	A	120	30	800	>25	30	0,3	25	<0,1	·	<3,5	·	·	3)
t	BF 290	AC	S	N	72	A	40	20	250	>50	3	0,74*	3	(50n)	·	(0,21)	900	·	10,35)
T	BF 291	RZ	S	N	3	A	150	30	800	>25	30	0,3	25	<10n	·	<3,5	·	·	3)
t	BF 291	AC	S	N	6	A	40	100	360	60...300	10	<0,4	50	<10n	·	3,5	260	·	10)
t	BF 291 A	AC	S	N	6	A	40	100	360	>60	10	<0,4	50	<10n	·	3,5	380	·	10,20)
t	BF 291 B	AC	S	N	6	A	40	100	360	>100	10	<0,4	50	<10n	·	3,5	380	·	10,20)
T	BF 292	AC,Tx	S	N	7	A	220	300	800	>30	10	0,35	25	<0,1	·	<9	>30	·	3)
T	BF 292 A	AC,Tx	S	N	7	A	150	300	800	>30	10	0,35	25	<0,1	·	<9	>30	·	3,21)
T	BF 292 B	AC,Tx	S	N	7	A	190	300	800	>30	10	0,35	25	<0,1	·	<9	>30	·	3,21)
T	BF 292 C	AC,Tx	S	N	7	A	220	300	800	>30	10	0,35	25	<0,1	·	<9	>30	·	3)
t	BF 293	AC	S	N	6	A	45	100	360	50...300	10	<0,4	50	<10n	·	3,5	250	·	10)
t	BF 293 A	AC	S	N	6	A	45	100	360	>50	10	<0,4	50	<10n	·	3,5	380	·	10,20)
t	BF 293 D	AC	S	N	6	A	45	100	360	>100	10	<0,4	50	<10n	·	3,5	380	·	10,20)
t	BF 294	AC	S	N	7	A	160	100	800	>30	10	0,72*	10	<0,1	·	<3,5	>40	·	3,10)
T	BF 297	Tx	S	N	12	A	160	100	625	30...150	30	<1,0	30	<50n	·	5,5	95	·	3)
T	BF 298	Tx	S	N	12	A	250	100	625	30...150	30	<1,0	30	<50n	·	5,5	95	·	3)
T	BF 299	Tx	S	N	12	A	300	100	625	30...150	30	<1,0	30	<50n	·	5,5	95	·	3)
t	BF 302	AC	S	N	72	A	30	50	150	35...125	1	0,67*	1	<20n	4	0,2	600	·	10,35)
t	BF 303	AC	S	N	72	A	30	50	150	110...220	1	0,67*	1	<20n	3,5	0,2	550	·	10,32,35)
t	BF 304	AC	S	N	72	A	30	50	150	35...120	1	0,67*	1	<20n	3,5	0,2	550	·	10,35)
t	BF 305	AC	S	N	7	A	150	150	600	>20	30	<1,2*	30	<0,1	·	<3,5	100		3,10)
t	BF 306	AC	S	N	72	A	25	25	175	>39	7	<0,9*	7	<20n	[26]	<0,35	500	·	10,34), ≙ BF 173
t	BF 308	AC	S	N	72	A	35	50	150	>40	1	·	·	·	·	(0,2)	>800	·	10,35)
t	BF 309	AC	S	N	72	A	35	50	150	>70	1	·	·	·	·	(0,2)	>800	·	10,35)
T	BF 310	SH,Tf	S	N	60	A	30	25	300	>29	4	<0,8*	4	<60n	·	(<0,13)	<580	·	36)
T	BF 311	Tf	S	N	60	B	25	40	360	>40	15	0,78*	15	<50n	·	(0,35)	750	·	35)
T	BF 314	SH,Tf	S	N	60	A	30	25	300	>29	4	<0,8*	4	<60n	3	<1,6	450	·	36)
t	BF 315	AC	S	P	6	A	20	100	360	>60	10	<0,2	10	·	3,5	2,2	500	·	10,35)
t	BF 316	AC	S	P	72	B	35	15	150	>30	3	0,75*	3	(<50n)	[>8]	(0,25)	700	·	10,32,35),NT: BF 316 A
T	BF 316 A	AC	S	P	72	B	35	20	200	>30	3	0,75*	3	<0,1	[12]	(0,25)	600	·	32,35)
t	BF 317	AC	S	P	24	A	20	100	360	>60	10	<0,2	10	·	3,5	2,2	500	·	10,35)
F	BF 320	Tx	S	P	22	F	15	10	200	0,8...5,0	10V	<8,0	10n	<20n	·	(<16)	·	·	62:0,3...15mA)
F	BF 320 A	Tx	S	P	22	F	15	10	200	0,8...5,0	10V	<8,0	10n	<20n	·	(<16)	·	·	62:0,3...4,5mA)
F	BF 320 B	Tx	S	P	22	F	15	10	200	0,8...5,0	10V	<8,0	10n	<20n	·	(<16)	·	·	62:3,5...8,5mA)
F	BF 320 C	Tx	S	P	22	F	15	10	200	0,8...5,0	10V	<8,0	10n	<20n	·	(<16)	·	·	62:7,5...15mA)
t	BF 321	Cs	S	N	13	A	20	30	300	>60	1	·	·	<0,1	·	·	·	·	10,35)
t	BF 321 A	Cs	S	N	13	A	20	30	300	60...100	1	·	·	<0,1	·	·	·	·	10,20,35)
t	BF 321 B	Cs	S	N	13	A	20	30	300	85...135	1	·	·	<0,1	·	·	·	·	10,20,35)
t	BF 321 C	Cs	S	N	13	A	20	30	300	110...175	1	·	·	<0,1	·	·	·	·	10,20,35)
t	BF 321 D	Cs	S	N	13	A	20	30	300	145...225	1	·	·	<0,1	·	·	·	·	10,20,35)
t	BF 321 E	Cs	S	N	13	A	20	30	300	190...300	1	·	·	<0,1	·	·	·	·	10,20,35)
t	BF 321 F	Cs	S	N	13	A	20	30	300	250...380	1	·	·	<0,1	·	·	·	·	10,20,35)
T	BF 322	Tx	S	N	7	A	25	600	800	30...300	10	<0,6	10	<0,1	·	6	250	·	4),kpl.BF 323
T	BF 322-1	Tx	S	N	7	A	25	600	800	30...70	10	<0,6	10	<0,1	·	6	250	·	4,20)
T	BF 322-2	Tx	S	N	7	A	25	600	800	60...140	10	<0,6	10	<0,1	·	6	250	·	4,20)
T	BF 322-3	Tx	S	N	7	A	25	600	800	120...240	10	<0,6	10	<0,1	·	6	250	·	4,20)
T	BF 322-4	Tx	S	N	7	A	25	600	800	220...300	10	<0,6	10	<0,1	·	6	250	·	4,20)

1 K	2 Typ	3 Hersteller	4 Ma	5 Pt	6 Fo	7 Af	8 U_{max} [V]	9 U_{max} [mA]	10 P_{tot} [mW]	11 B	I_F [mA]	U_S [V]	I_F [mA]	I_{Sp} [uA]	14 F [dB]	15 C [pF]	16 f_g [MHz]	17 t [ns]	18 Bemerkung
T	BF 323	Tx	S	P	7	A	25	600	800	30...300	10	<0,6	10	<0,1	·	6	250	·	4),kpl.BF 322
T	BF 323-1	Tx	S	P	7	A	25	600	800	30...70	10	<0,6	10	<0,1	·	6	250	·	4,20)
T	BF 323-2	Tx	S	P	7	A	25	600	800	60...140	10	<0,6	10	<0,1	·	6	250	·	4,20)
T	BF 323-3	Tx	S	P	7	A	25	600	800	120...240	10	<0,6	10	<0,1	·	6	250	·	4,20)
T	BF 323-4	Tx	S	P	7	A	25	600	800	220...300	10	<0,6	10	<0,1	·	6	250	·	4,20)
T	BF 324	In,SH,Va	S	P	35	A	30	25	250	25...160	4	0,76*	4	<50n	3	1,6	450	·	36)
t	BF 325	Tx	S	N	12	A	40	50	250	>25	9	0,75*	4	<0,1	·	(0,29)	700	·	10,34)
t	BF 329	AC	S	N	32	B	30	50	250	70	1	·	·	<20n	[26]	(0,2)	730	·	10,33)
t	BF 330	AC	S	N	32	B	25	25	250	>38	7	<0,9*	7	<20n	[26]	(0,3)	1G	·	10,34)
t	BF 332	AC	S	N	32	B	20	30	250	66...220	1	<0,74*	1	·	4	(0,85)	260	·	10,32,35)
t	BF 332 B	AC	S	N	32	B	20	30	250	105...220	1	<0,74*	1	·	4	(0,85)	260	·	10,20,32,35)
t	BF 333	AC	S	N	32	B	20	30	250	35...118	1	<0,74*	1	·	4	(0,85)	200	·	10,35)
t	BF 333 C	AC	S	N	32	B	20	30	250	69...118	1	<0,74*	1	·	4	(0,85)	200	·	10,20,35)
t	BF 333 D	AC	S	N	32	B	20	30	250	35...74	1	<0,74*	1	·	4	(0,85)	200	·	10,20,35)
t	BF 334	PH,Va	S	N	32	B	30	25	250	65...220	1	0,75*	1	<50n	1,5	(<0,3)	430	·	10,35)
t	BF 335	PH,Va	S	N	32	B	30	25	250	35...125	1	0,75*	1	<50n	2	(<0,3)	370	·	10,35)
T	BF 336	Mu,PH,Va	S	N	7	A	180	200	800	>20	30	<1,2*	30	<100+	·	(<3,5)	>80	·	3,46:<100ps)
T	BF 337	Mu,PH,Va	S	N	7	A	200	200	800	>20	30	<1,2*	30	<100+	·	(<3,5)	>80	·	3,46:<100ps)
T	BF 338	Mu,PH,Va	S	N	7	A	225	200	800	>20	30	<1,2*	30	<100+	·	(<3,5)	>80	·	3,46:<100ps)
t	BF 339	Tx	S	P	12	B	18	·	250	>30	2	<0,9*	2	·	·	<1,75	500	·	10,32,35)
T	BF 340	Tx	S	P	12	B	32	50	250	>30	1	0,7*	10	<0,1	2,5	(1,4)	>80	·	35)
T	BF 341	Tx	S	P	12	B	32	50	250	45...150	1	0,7*	10	<0,1	2,5	(1,4)	>80	·	35)
T	BF 342	Tx	S	P	12	B	32	50	250	60...150	1	0,7*	10	<0,1	2,5	(1,4)	>80	·	35)
T	BF 343	Tx	S	P	12	B	32	50	250	>30	1	0,7*	10	<0,1	2,5	(1,4)	>80	·	35)
t	BF 344	AC	S	N	6	C	20	50	150	90...220	1	0,68*	1	<80n	3	(0,85)	500	·	10,32,35)
t	BF 345	AC	S	N	6	C	20	50	150	40...115	1	0,68*	1	<80n	3	(0,85)	500	·	10,32,35)
f	BF 346	Tx	S	N	12	F	20	10	360	>16	10V	<5,5	1n	<5n	·	·	·	·	10,62:<80mA)
F	BF 348	Tx	S	N	22	R	(40)	25	250	6...15	15V	<7,0	10n	<5n	1,4	(1,5)	500	·	35,62:10...60mA)
	BF 350	Tx	S	N	72	H	15	10	360	10	15V	<5,0	20µ	<0,1	6	5	·	·	38,62:3...30mA)
	BF 351	Tx	S	N	72	H	24	10	360	14	15V	<5,0	20µ	<20n	3	2	·	·	38,62:5...30mA)
	BF 352	Tx	S	N	72	H	24	10	360	14	15V	<2,0	20µ	<20n	4,5	2	·	·	38,62:5...30mA)
	BF 353	Tx	S	N	72	H	24	10	360	12	15V	<3,0	20µ	<20n	3	2	·	·	38,62:5...30mA)
	BF 354	Tx	S	N	72	H	24	10	360	1,5...3,5	15V	<3,0	20µ	<20n	<1,5	2	·	·	38,62:7...15mA)
T	BF 355	Mu	S	N	7	A	225	160	800	>20	30	0,7*	30	<100	·	(<3,5)	>80	·	3)
T	BF 357	Tx	S	N	12	A	15	50	200	(20...350)	5	<1,0	20	<10n	[>6]	<1,5	1,6	·	32,38)
T	BF 362	PH,SH,Va	S	N	97	A	20	20	120	>20	(3)	0,75*	(3)	·	[>11]	(0,3)	800	·	53)
T	BF 363	PH,SH,Va	S	N	97	A	20	20	120	>20	(3)	0,75*	(3)	·	[>11]	(0,3)	>600	·	54)
T	BF 364	RT	S	N	24	B	20	30	300	65...220	1	<0,74*	1	<0,1	1,2	(0,85)	260	·	33)
T	BF 365	RT	S	N	24	B	20	30	300	35...125	1	<0,74*	1	<0,1	3,5	(0,85)	200	·	34)
T	BF 366	Mo	S	N	22	B	30	25	350	>15	3	<1,0*	12	<50n	[20]	[0,3]	>400	·	33,40:5mA)
T	BF 367	Mo	S	N	22	D	30	25	350	>27	4	<3,0	10	<50n	[25]	(<0,3)	>300	·	33,40:5,5V)
t	BF 368	Mo	S	N	22	B	15	50	310	35...125	1	<0,4	10	<0,1	2	<1,7	>250	·	10,32,35)
t	BF 368 K	Mo	S	N	22	D	15	50	310	35...125	1	<0,4	10	<0,1	2	<1,7	>250	·	10,23,32,35)
t	BF 369	Mo	S	N	22	B	20	50	310	70...220	1	<0,4	10	<0,1	2	<1,7	>400	·	10,32,35)
t	BF 369 K	Mo	S	N	22	D	20	50	310	70...220	1	<0,4	10	<0,1	2	<1,7	>400	·	10,23,32,35)
T	BF 371	Mo	S	N	22	D	30	100	310	>40	7	<0,5	20	<50n	·	(0,23)	>500		35)
t	BF 372	AC	S	P	72	B	35	20	150	>25	3	0,75*	3	<50n	[>14]	(0,3)	850	·	10,33)
T	BF 373	Mo	S	N	22	D	45	100	625	>40	7	<0,5	20	<50n		(<0,32)	>500	·	35)
T	BF 374	Mo	S	N	22	D	25	100	350	70...250	1	0,83*	10	<0,1	4	(<0,6)	>400	·	32,35)
T	BF 375	Mo	S	N	22	D	25	100	350	35...120	1	0,83*	10	<0,1	4	(<0,6)	>400	·	32,35)
T	BF 375 C	Mo	S	N	22	D	25	100	350	70...120	1	0,83*	10	<0,1	4	(<0,6)	>400	·	20,32,35)
T	BF 375 D	Mo	S	N	22	D	25	100	350	35...90	1	0,83*	10	<0,1	4	(<0,6)	>400	·	20,32,35)
t	BF 377	Tf	S	N	60	A	15	25	300	>25	2	<0,75	20	<10n	[23]	(<1,2)	>1,3G	·	10,32)
t	BF 378	Tf	S	N	60	B	15	25	300	>25	2	<0,75	20	<10n	[23]	(<0,9)	>1,3G	·	10,32)
T	BF 379	Tf	S	P	60	A	25	25	300	>80	1	·	·	<50n	[>16]	(0,65)	350	·	35)
T	BF 380	Mo	S	N	8	A	180	(500)	10W*	>25	30	<0,75	30	<50n	·	<3	90	·	3)
T	BF 380-1	Mo	S	N	8	B	180	(500)	10W*	>25	30	<0,75	30	<50n	·	<3	90	·	3,19)
T	BF 380-5	Mo	S	N	8	C	180	(500)	10W*	>25	30	<0,75	30	<50n	·	<3	90	·	3,19)
T	BF 381	Mo	S	N	8	A	250	(500)	10W*	>25	30	<0,75	30	<50n	·	>3	90	·	3)
T	BF 381-1	Mo	S	N	8	B	250	(500)	10W*	>25	30	<0,75	30	<50n	·	<3	90	·	3,19)
T	BF 381-5	Mo	S	N	8	C	250	(500)	10W*	>25	30	<0,75	30	<50n	·	<3	90	·	3,19)
T	BF 382	Mo	S	N	8	A	300	(500)	10W*	>25	30	<0,75	30	<50n	·	<3	90	·	3)
T	BF 382-1	Mo	S	N	8	B	300	(500)	10W*	>25	30	<0,75	30	<50n	·	<3	90	·	3,19)
T	BF 382-5	Mo	S	N	8	C	300	(500)	10W*	>25	30	<0,75	30	<50n	·	<3	90	·	3,19)
t	BF 384	Tx	S	N	12	A	20	30	250	75...750	1	0,75*	1	·	3	(0,75)	800	·	10,32,35)
t	BF 385	Tx	S	N	12	A	20	30	250	34...140	1	0,75*	1	·	3	(0,75)	800	·	10,32,35)
t	BF 387	AC	S	N	7	A	100	100	600	>30	15	·	·	<0,1	·	(3,5)	120	·	3,10)
t	BF 388	AC	S	N	7	A	150	100	600	>30	15	·	·	<0,1	·	(3,5)	120	·	3,10)
t	BF 389 B	AC	S	N	7	A	220	100	600	>20	20	·	·	<0,1	·	(3,5)	120	·	3,10)
t	BF 389 C	AC	S	N	7	A	250	100	600	>20	20	·	·	<0,1	·	(3,5)	120	·	3,10)
t	BF 390	AC	S	N	7	A	180	100	600	>20	20	·	·	<0,1	·	(3,5)	120	·	3,10)
T	BF 394	Mo	S	N	22	D	30	100	350	65...350	1	<0,25	1	<0,1	1,7	(0,9)	>80	·	35)
T	BF 394 A	Mo	S	N	22	D	30	100	350	180...350	1	<0,25	1	<0,1	1,7	(0,9)	>80	·	20,35)
T	BF 394 B	Mo	S	N	22	D	30	100	350	100...200	1	<0,25	1	<0,1	1,7	(0,9)	>80	·	20,35)

1 K	2 Typ	3 Hersteller	4 Ma	5 Pl	6 Fo	7 Af	8 U_{max} [V]	9 U_{max} [mA]	10 P_{tot} [mW]	11 B	I_F [mA]	12 U_S [V]	I_F [mA]	13 I_{Sp} [uA]	14 F [dB]	15 C [pF]	16 f_g [MHz]	17 t [ns]	18 Bemerkung
T	BF 394 C	Mo	S	N	22	D	30	100	350	65...125	1	<0,25	1	<0,1	1,7	(0,9)	>80	-	20,35)
T	BF 395	Mo	S	N	22	D	30	100	350	35...125	1	<0,25	1	<0,1	1,7	(0,9)	>80	-	35)
T	BF 395 C	Mo	S	N	22	D	30	100	350	65...125	1	<0,25	1	<0,1	1,7	(0,9)	>80	-	20,35)
T	BF 395 D	Mo	S	N	22	D	30	100	350	35...75	1	<0,25	1	<0,1	1,7	(0,9)	>80	-	20,35)
T	BF 397	Tx	S	P	12	A	90	100	625	40...250	10	<0,5	10	<50n	-	-	-	-	3)
T	BF 397 A	Tx	S	P	12	A	90	100	625	40...150	10	<0,5	10	<50n	-	-	-	-	3,20)
T	BF 397 B	Tx	S	P	12	A	90	100	625	130...250	10	<0,5	10	<50n	-	-	-	-	3,20)
T	BF 398	Tx	S	P	12	A	150	100	625	30...200	10	<0,5	10	<50n	-	-	-	-	3)
T	BF 398 A	Tx	S	P	12	A	150	100	625	30...100	10	<0,5	10	<50n	-	-	-	-	3,20)
T	BF 398 B	Tx	S	P	12	A	150	100	625	80...200	10	<0,5	10	<50n	-	-	-	-	3,20)
t	BF 400	AC	S	P	24	B	30	-	200	>25	3	-	-	-	-	-	>700	-	10,35)
t	BF 402	AC	S	P	24	A	25	-	200	>80	3	-	-	-	-	-	>400	-	10,35)
T	BF 403	Fi	S	N	62	A	20	50	150	110...220	2	<0,25	10	<0,1	-	<4	300	-	6),kpl.BF 404
T	BF 404	Fi	S	P	62	A	20	50	150	120...260	2	<0,3	10	<0,1	-	<7	150	-	6),kpl.BF 403
T	BF 405	Fi	S	N	62	A	35	500	220	50...300	10	<0,35	10	<0,1	-	<5	>150	-	4,6),kpl.BF 406
T	BF 406	Fi	S	P	62	A	35	500	220	50...300	10	<0,35	10	<0,1	-	<5	>150	-	4,6),kpl.BF 405
t	BF 411	Tf	S	N	60	A	90	50	300	>30	10	<1,3	2	<50n	-	<5	120	-	3,10)
t	BF 412	Tf	S	N	60	A	130	50	300	>30	10	<1,3	2	<50n	-	<5	120	-	3,10)
t	BF 413	Tf	S	N	60	A	170	50	300	>30	10	<1,3	2	<50n	-	<5	120	-	3,10)
T	BF 414	Tf	S	P	60	A	30	25	300	>30	1	-	-	<60n	2	[0,09]	400	-	36)
T	BF 422	Va	S	N	35	D	250	100	830	>50	25	-	-	<10n	-	(<1,6)	>60	-	3,46: <70ps)
T	BF 423	Va	S	P	35	D	250	100	830	>50	25	-	-	<10n	-	(<1,6)	>60	-	3,46: <70ps)
T	BF 439	Mo	S	P	72	B	20	10	100	>30	2	-	-	-	<5	<1	>900	-	32,35)
T	BF 440	Tf	S	P	60	B	40	25	300	60...220	1	<0,8*	1	<0,1	2	(0,4)	250	-	33)
T	BF 441	Tf	S	P	60	B	40	25	300	30...125	1	<0,8*	1	<0,1	2	(0,4)	250	-	34)
T	BF 450	In,SH,Va	S	P	35	B	40	25	250	>60	1	0,72*	1	<50n	2	(0,32)	325	-	33)
T	BF 451	In,SH,Va	S	P	35	B	40	25	250	>30	1	0,73*	1	<50n	2	(0,32)	325	-	34)
T	BF 454	AC	S	N	24	B	25	20	200	65...220	1	0,71*	1	<0,2	3	(<0,8)	400	-	32,35)
T	BF 454 B	AC	S	N	24	B	25	20	200	110...200	1	0,71*	1	<0,2	3	(<0,8)	400	-	20,32,35)
T	BF 455	AC	S	N	24	B	25	20	200	35...125	1	0,71*	1	<0,2	3	(<0,8)	400	-	35)
T	BF 455 C	AC	S	N	24	B	25	20	200	68...120	1	0,71*	1	<0,2	3	(<0,8)	400	-	20,35)
T	BF 455 D	AC	S	N	24	B	25	20	200	38...75	1	0,71*	1	<0,2	3	(<0,8)	400	-	20,35)
T	BF 456	Tx	S	N	33	A	160	300	10W+	>40	30	<1,0	30	<50n	-	(<2)	>100	-	3)
T	BF 457	SH,Tx,Va	S	N	33	A	160	300	10W+	>25	30	<1,0	30	<50n	-	(4,2)	90	-	3)
T	BF 458	SH,Tx,Va	S	N	33	A	250	300	10W+	>25	30	<1,0	30	<50n	-	(4,2)	90	-	3)
T	BF 459	SH,Tx,Va	S	N	33	A	300	300	10W+	>25	30	<1,0	30	<50n	-	(4,2)	90	-	3)
T	BF 479	AC	S	P	97	A	25	50	170	>20	10	-	-	<0,1	[>15]	0,7	1,4G		53)
T	BF 480	Va	S	N	113	B	25	30	140	>10	(10)	0,75*	10	-	3,3	0,8	1,6G	-	34,36)
t	BF 481	Va	S	N	113	B	15	30	140	>10	(10)	0,75*	10	-	4	0,8	1,2G	-	10,34,36)
T	BF 494	PH,Va	S	N	35	B	20	30	300	65...220	1	<0,74*	1	-	4	(0,85)	260	-	32,35)
T	BF 495	PH,Va	S	N	35	B	20	30	300	35...125	1	<0,74*	1	-	4	(0,85)	200	-	32,35)
T	BF 497	AC	S	N	24	A	25	50	200	>40	7	0,85*	7	<0,1	-	(0,35)	1G	-	10,34)
T	BF 500	AC	S	P	24	A	30	20	200	>30	1	-	-	<0,1		[0,3]	400	-	32,36)
T	BF 500 A	AC	S	P	24	A	30	20	200	>30	1	-	-	<0,1	<4	[0,3]	400	-	32,36)
t	BF 501	AC	S	P	24	A	30	20	200	>30	1	-	-	<0,1	1	(0,35)	300	-	10,32,36)
T	BF 506	AC	S	P	40	A	35	30	250	40	3	-	-	<0,2	[>14]	0,8	400	-	32,36)
T	BF 509	AC	S	P	40	A	35	30	250	70	3	-	-	<0,2	[>15]	0,8	700	-	30,36,40:7,3...8,8mA)
T	BF 516	AC	S	P	72	B	35	20	200	>25	3	0,75*	3	<0,1	[19]	(0,3)	850	-	32,35)
T	BF 523	Tx	S	N	12	B	45	50	625	>30	15	-	-	<50n	-	1,6	500	-	35)
T	BF 540	Tx	S	P	12	B	45	50	250	>30	1	-	-	<0,1	1	(<1)	130	-	35)
T	BF 541	Tx	S	P	12	B	45	50	250	>45	1	-	-	<0,1	1	(<1)	130	-	35)
T	BF 542	Tx	S	P	12	B	45	50	250	>60	1	-	-	<0,1	1	(<1)	130	-	35)
T	BF 576	Tx	S	P	22	A	15	50	360	50...400	10	-	-	-	-	-	>800	-	32)
T	BF 594	Tx	S	N	12	B	20	30	250	65...220	1	<0,71*	1	-	4	(0,6)	260	-	32,35)
T	BF 594	Tx	S	N	85	B	20	30	250	65...220	1	<0,71*	1	-	4	(0,6)	260	-	22,32,35)
T	BF 595	Tx	S	N	12	B	20	30	250	35...125	1	<0,71*	1	-	4	(0,6)	260	-	32,35)
T	BF 595	Tx	S	N	85	B	20	30	250	35...125	1	<0,71*	1	-	4	(0,6)	260	-	22,32,35)
T	BF 596	Tx	S	N	85	B	30	25	360	>26	4	<0,84*	4	<0,1	3	(0,2)	400	-	33)
T	BF 597	Tx	S	N	85	B	25	25	360	>38	7	<0,9*	7	<0,1	-	(0,3)	550	-	34)
T	BF 597 A	Tx	S	N	85	B	25	25	360	80...185	7	<0,9*	7	<0,1	-	(0,3)	550	-	20,34)
T	BF 597 B	Tx	S	N	85	B	25	25	360	38...90	7	<0,9*	7	<0,1	-	(0,3)	550	-	20,34)
T	BF 606	SH	S	P	22	N	20	25	350	60...170	5	-	-	-	-	(<0,95)	>600	-	35,38)
T	BF 639	Tx	S	P	6	B	25	30	100	>15	2	-	-	-	<6	<1	>700	-	32)
T	BF 640	Tx	S	P	6	B	25	30	100	>15	2	<0,77	2	-	5,5	(0,23)	650	-	32,35)
T	BF 657	AC	S	N	7	A	160	200	7W°	>25	30	<1,0	30	<50n	-	3	90	-	3)
T	BF 658	AC	S	N	7	A	250	200	7W°	>25	30	<1,0	30	<50n	-	3	90	-	3)
T	BF 659	AC	S	N	7	A	300	200	7W°	>25	30	<1,0	30	<50n	-	3	90	-	3)
T	BF 679	AC	S	P	384	A	35	30	170	>35	3	-	-	<0,1	[>12]	0,6	850	-	30,32,40:6,6...8,1mA)
T	BF 679 M	AC	S	P	384	A	30	30	170	>35	3	-	-	<0,1	[>12]	0,6	950	-	21,32)
T	BF 680	AC	S	P	384	A	35	30	170	>35	3	-	-	<0,1	[>11]	0,6	650	-	32)
T	BF 689	SH	S	N	72	B	15	50	200	20...150	2	-	-	<50n	3	<1,7	1G	-	32,35), ~ BFX 89
T	BF 694	Tx	S	N	85	B	30	50	360	>37	7	<0,9*	7	<0,1	-	(0,95)	300	-	35)
T	BF 694 A	Tx	S	N	85	B	30	50	360	37...88	7	<0,9*	7	<0,1	-	(0,95)	700	-	20,35)
T	BF 694 B	Tx	S	N	85	B	30	50	360	>78	7	<0,9*	7	<0,1	-	(0,95)	300	-	20,35)

1 K	2 Typ	3 Hersteller	4 Ma	5 Pl	6 Fo	7 Af	8 U_{max} [V]	9 U_{max} [mA]	10 P_{tot} [mW]	11 B	I_F [mA]	12 U_S [V]	I_F [mA]	13 I_{Sp} [uA]	14 F [dB]	15 C [pF]	16 f_g [MHz]	17 t [ns]	18 Bemerkung
T	BF 706	Mo	S	P	22	B	25	50	350	20...120	2	<0,85*	2	<25n	·	0,6	>200	·	32,35)
T	BF 709	Mo	S	P	22	B	30	50	625	>20	2,5	·	·	<0,1	[>12]	[<0,3]	>350	·	36,40: <10mA,53)
T	BF 739	Mo	S	P	120	A	30	50	625	>20	2,5	·	·	<0,1	[>10]	[<0,3]	>600	·	32,36,40: <10mA,53)
T	BF 740	Mo	S	P	120	A	20	50	350	>20	2	<0,5	5	<0,1	·	[<0,4]	>600	·	32,36)
T	BF 759	SH	S	N	72	B	20	100	370+	(30...200)	10	·	·	<10n	<4,5	(<0,6)	>700	·	35,38), ~ BFX 59
F	BF 800	Tx	S	N	72	E	25	10	36	0,25...0,75	6V	<6,0	0,5n	<0,5p	·	1,3*	·	·	62:0,3...1,2mA)
F	BF 801	Tx	S	N	72	E	25	10	36	0,25...0,75	6V	<6,0	0,5n	<1p	·	1,3*	·	·	62:0,3...1,2mA)
F	BF 802	Tx	S	N	72	E	25	10	36	0,25...0,75	6V	<6,0	0,5n	<5p	·	1,3*	·	·	62:0,3...1,2mA)
F	BF 803	Tx	S	N	72	E	30	10	36	0,25...0,5	7,5V	<3,0	0,5n	·	·	<1,8*	·	·	62: <0,8mA)
F	BF 804	Tx	S	N	72	E	30	10	36	0,25...0,5	7,5V	<5,0	0,5n	·	·	<1,8*	·	·	62: <1,2mA)
F	BF 805	Tx	S	N	72	E	30	10	300	3,0...5,5	6V	<6,0	0,5n	<2p	·	<3,5*	·	·	62:3...13mA)
F	BF 806	Tx	S	N	72	E	30	10	300	3,0...5,5	6V	<6,0	0,5n	<5p	·	<3,5*	·	·	62:3...13mA)
F	BF 808	Tx	S	N	72	E	20	10	120	0,75...2,5	6V	<5,0	5n	<50p	·	<2,5*	·	·	62:1...6mA)
F	BF 810	Tx	S	N	72	E	30	10	300	5,0...9,0	6V	<6,0	0,5n	<30p	·	<6*	·	·	62:5...20mA)
F	BF 811	Tx	S	N	72	E	30	10	300	5,0...9,0	6V	<6,0	0,5n	<0,1n	·	<6*	·	·	62:5...20mA)
F	BF 815	Tx	S	N	72	E	30	10	300	10...20	6V	<6,0	0,5n	<0,1n	·	<10*	·	·	62:15...40mA)
F	BF 816	Tx	S	N	72	E	30	10	300	10...20	6V	<6,0	0,5n	<0,25n	·	<10*	·	·	62:15...40mA)
F	BF 817	Tx	S	N	72	E	30	10	300	15...25	6V	<5,0	0,5n	<30p	·	<13*	·	·	62:10...40mA)
F	BF 818	Tx	S	N	72	E	30	10	300	15...25	6V	<5,0	0,5n	<0,1n	·	<13*	·	·	62:10...40mA)
M	BF 900	Tx	S	N	389	A	20	50+	150	14	15V	<5,0	20µ	<0,1	2	2	·	·	32,62:3...30mA)
M	BF 905	Tx	S	N	389	A	20	40+	150	9,0	15V	<5,0	20µ	<0,1	2,5	1	·	·	32,62:2...25mA)
T	BFJ 17	RZ	S	N	7	A	40	1A	800	>20	500	<0,25	100	<2	[>8]	<12	·	·	37,42: >1W)
T	BFJ 18	RZ	S	N	72	B	30	·	175	>20	2,5	<0,9*	2,5	<50n	<5	(<0,6)	·	·	33,40: <12mA)
T	BFJ 19	RZ	S	N	72	B	30	·	175	>22	2,5	<0,9*	2,5	<60n	<6	(<0,6)	·	·	33,40:8...12mA)
T	BFJ 45	RZ	S	N	7	A	35	1A	800	40...120	150	<1,0	1A	<10n	·	<18	·	25	4)
T	BFJ 46	RZ	S	N	7	A	35	1A	800	100...300	150	<1,0	1A	<10n	·	<18	·	25	4)
T	BFJ 47	RZ	S	N	7	A	80	1A	800	100...300	150	<0,5	150	<10n	·	<15	·	·	4)
T	BFJ 48	RZ	S	N	7	A	80	1A	800	40...120	150	<0,5	150	<10n	·	<15	·	·	4)
	BFJ 49	RZ	S	N	7	A	64	1A	800	100...300	150	<1,0	1A	<10n	·	<18	·	25	4)
	BFJ 50	RZ	S	N	7	A	64	1A	800	40...120	150	<1,0	1A	<10n	·	<18	·	25	4)
	BFJ 57	RZ	S	N	7	A	125	·	800	30...150	30	<1,0	25	<0,1	·	<12	·	·	3)
	BFJ 64	RZ	S	P	7	A	40	500	700	>80	10	<1,8	500	(<35n)	1	<10	·	<50	4)
,	BFJ 70	RZ	S	N	72	B	25	25	175	>35	7	<0,9*	7	<45n	[>26]	(<0,27)	·	·	34)
T	BFJ 72	RZ	S	N	6	A	45	100	500	30...90	1	<1,0	10	<0,2	·	<8	>50	·	~2N 759
T	BFJ 73	RZ	S	N	6	A	45	100	500	76...333	1	<1,0	10	<0,2	·	<8	>50	·	~2N 760
T	BFJ 74	RZ	S	N	6	A	50	·	360	40...160	10	<1,0	10	<30n	·	<3,5	>250	·	~2N 915
T	BFJ 75	RZ	S	N	6	A	25	·	360	50...200	10	<0,5	10	<10n	·	<6	>300	·	~2N 916
T	BFJ 77	RZ	S	N	72	B	15	·	200	>20	3	<0,5	3	<10n	[>9]	<1,7	>800	·	32) ≙2N 917
T	BFJ 78	RZ	S	N	72	B	15	(50)	200	>20	3	<0,4	3	<10n	<6	<1,7	>600	·	32) ≙2N 918
T	BFJ 79	RZ	S	N	72	B	13	50	200	20...200	4	<0,4	10	<10n	<4,5	<2,5	>600	·	32,46: <15ps), ≙2N 2865
T	BFJ 92	RZ	S	N	6	A	45	100	300	40...120	10µ	<0,14	10	<10n	<5	<6	·	·	~2N 929
T	BFJ 93	RZ	S	N	6	A	45	100	300	100...300	10µ	<0,14	10	<10n	<4	<6	·	·	~2N 930
T	BFJ 98	RZ	S	N	7	A	150	100	800	>30	25	<1,0	25	<10n	·	(<3)	·	·	3)
F	BFQ 10	Mu,PH,Va	S	N	41	C	30	10	250	>1,0	15V	<3,0	1n	<0,1n	·	(<1)	·	·	24,67: <5mV)
F	BFQ 11	Mu,PH,Va	S	N	41	C	30	10	250	>1,0	15V	<3,0	1n	<0,1n	·	(<1)	·	·	24,67: <10mV)
F	BFQ 12	Mu,PH,Va	S	N	41	C	30	10	250	>1,0	15V	<3,0	1n	<0,1n	·	(<1)	·	·	24,67: <10mV)
F	BFQ 13	Mu,PH,Va	S	N	41	C	30	10	250	>1,0	15V	<3,0	1n	<0,1n	·	(<1)	·	·	24,67: <10mV)
F	BFQ 14	Mu,PH,Va	S	N	41	C	30	10	250	>1,0	15V	<3,0	1n	<0,1n	·	(<1)	·	·	24,67: <15mV)
F	BFQ 15	Mu,PH,Va	S	N	41	C	30	10	250	>1,0	15V	<3,0	1n	<0,1n	·	(<1)	·	·	24,67: <20mV)
F	BFQ 16	Mu,PH,Va	S	N	41	C	30	10	250	>1,0	15V	<3,0	1n	<0,1n	·	(<1)	·	·	24,67: <50mV)
T	BFQ 41	Tf	S	N	78	A	25	1A	4W+	20...200	50	<1,5	350	<300°	·	<6	1G	·	37,42: >0,45W)
T	BFR 10	AC,Tx	S	N	7	A	40	1A	800	60...120	150	<0,6	500	(<10n)	·	<8	>250	<60	4)
T	BFR 11	AC,Tx	S	N	6	A	40	1A	400	60...120	150	<0,6	500	(<10n)	·	<8	>250	<60	4)
t	BFR 12	Tf	S	N	6	A	30	300	1W+	>10	80	<1,0	100	<20°	·	<3,1	>480	·	10,29,42: >60mW)
t	BFR 14	SH	S	N	80	A	12	30	250	>25	5	·	·	<50n	[>9]	(0,5)	3,6G	·	10,31,38),NT: BFR 14 A
T	BFR 14A	SH	S	N	81	A	12	30	250	>30	5	·	·	<50n	[>10]	(0,45)	5G	·	22,31,38)
T	BFR 15	SH	S	N	72	A	12	30	180	>25	5	·	·	<50n	[11,5]	<1,1	3,3G	·	31,38)
T	BFR 16	AC,Tx	S	N	6	A	60	50	360	150...490	1	<0,35	1	(<10n)	<4	<6	>70	·	
T	BFR 17	AC,Tx	S	N	6	A	60	50	360	>450	1	<0,35	1	(<10n)	<3	<6	>70	·	
T	BFR 17	PH,SH,Va	S	N	48	A	15	50	200	20...150	2	·	·	<10n	4,5	(0,65)	1,3G	·	6,32,38)
T	BFR 17 R	Mu	S	N	48	B	15	50	200	20...150	2	·	·	<10n	4,5	(0,65)	1,3G	·	6,23,32,38
T	BFR 18	AC,Tx	S	N	6	A	55	1A	500	60...180	150	<1,0	1A	(<10n)	<7	<20	>60	·	4)
T	BFR 18	PH,SH,Va	S	N	48	A	20	30	200	35...125	1	<0,74*	1	<0,1	4	(0,85)	200	·	6,35)
T	BFR 18 R	Mu	S	N	48	B	20	30	200	35...125	1	<0,74*	1	<0,1	4	(0,85)	200	·	6,23,35)
T	BFR 19	AC,Tx	S	N	7	A	35	1A	800	40...120	150	<1,0	1A	(<10n)	<7	<20	>60	·	4)
T	BFR 20	AC,Tx	S	N	7	A	35	1A	800	90...450	150	<1,0	1A	(<10n)	·	<20	>60	<200	4)
T	BFR 21	AC,Tx	S	N	7	A	70	1A	800	>40	150	<1,0	1A	(<10n)	·	<20	>60	<200	4)

2 Typ	3 Hersteller	4 Ma	5 Pl	6 Fo	7 Af	8 U_{max} [V]	9 U_{max} [mA]	10 P_{tot} [mW]	11 B	I_F [mA]	12 U_S [V]	I_F [mA]	13 I_{Sp} [uA]	14 F [dB]	15 C [pF]	16 f_g [MHz]	17 t [ns]	18 Bemerkung
BFR 22	AC,Tx	S	N	7	A	65	1A	1W	40...120	150	<0,5	150	(<20n)	<7	<15	>120	·	4), ≙2N 2102
BFR 23	AC,Tx	S	P	7	A	65	1A	1W	40...140	150	<0,65	150	<20n	·	<30	>60	<110	4), ≙2N 4036
BFR 24	AC,Tx	S	P	7	A	40	1A	1W	50...250	150	<1,4	150	<0,25	·	<30	>60	<110	4), ≙2N 4037
BFR 25	AC,Tx	S	N	6	A	120	100	400	>20	20	<0,3	20	<1+	·	<6	>50	<650	8), ≙2N 4390
BFR 26	Li	S	N	6	A	20	120	300	15...50	50	<0,5	50	(<10)	·	<2	>350	·	10)
BFR 27	Li	S	N	3	A	(160)	400	600	30...120	200	·	·	<0,1	·	<15	·	·	3,10)
BFR 28	SH	S	N	71	A	20	50	200	(>30)	10	·	·	<20n	<4,5	(0,8)	>400	·	13)
BFR 29	Mu,PH,Va	S	N	72	G	30+	50+	200	>6,0	15V	<4,0	0,1µ	<10p	<5	<3	·	·	62:10...40mA)
BFR 30	Mu,PH,Va	S	N	48	C	25	5	200	1,0...4,0	10V	<5,0	0,5n	<0,2n	·	(<1,5)	·	·	6,62:4...10mA)
BFR 31	Mu,PH,Va	S	N	48	C	25	5	200	1,5...4,5	10V	<2,5	0,5n	<0,2n	·	(<1,5)	·	·	6,62:1...5mA)
BFR 34	SH	S	N	236	B	12	30	200	>25	5	·	·	<50n	3	0,75	3,3G	·	31,32,38)
BFR 34 A	SH	S	N	236	B	12	30	200	>25	5	·	·	<50n	2,5	0,75	4,5G	·	31,32,38)
BFR 35	SH	S	N	48	A	12	30	200	>25	5	·	·	<50n	3	0,7	3,3G	·	6,31,32,38)
BFR 35 A	SH	S	N	48	A	12	30	200	>25	5	·	·	<50n	2,5	0,7	4,2G	·	6,31,32,38)
BFR 36	AC	S	N	7	A	30	400	800	>60	150	0,75*	70	<0,15	[16]	<3	1,2G	·	28,31,38,42:90mW)
BFR 37	AC	S	N	72	A	30	50	250	80...250	10	<0,9*	10	(<0,1)	[14]	(0,22)	1,4G	·	31,38)
BFR 38	AC	S	P	72	B	35	20	200	>25	3	0,75*	3	<50n	[13]	(0,3)	>700	·	31,38)
BFR 39	Tx	S	N	22	A	80	1A	800	>50	100	<1,0	1A	<0,1	·	<10	>100	<55	4)
BFR 39	Tx	S	N	85	A	80	1A	800	>50	100	<1,0	1A	<0,1	·	<10	>100	<55	4,19)
BFR 40	Tx	S	N	22	A	60	1A	800	>75	100	<0,5	1A	<0,1	·	<10	>100	<55	4)
BFR 40	Tx	S	N	85	A	60	1A	800	>75	100	<0,5	1A	<0,1	·	<10	>100	<55	4,19)
BFR 41	Tx	S	N	22	A	50	1A	800	>100	100	<0,5	1A	<0,1	·	<10	>100	<55	4)
BFR 41	Tx	S	N	85	A	50	1A	800	>100	100	<0,5	1A	<0,1		<10	>100	<55	4,19)
BFR 44 A	Cs	S	N	42	A	15	50	400	>50	1	<0,2	10	<10n	<6	<1,7	>600	·	16,24,32)
BFR 44 B	Cs	S	N	42	A	15	50	400	>50	1	<0,2	10	<10n	<6	<1,7	>600	·	16,24,32)
BFR 44 C	Cs	S	N	42	A	15	50	400	>50	1	<0,2	10	<10n	<6	<1,7	>600	·	16,24,32)
BFR 48	Li	S	N	7	A	30	(100)	450	50...110	50	·	·	·	·	<2,5	>600	·	10,38)
BFR 49	Va	S	N	80	A	15	25	300	>25	14	·	·	<50n	[16]	0,5	5G	·	38)
BFR 50	Tx	S	N	85	A	80	1A	800	>30	150	<1,0	1A	<50n	·	<8	>60	<55	4)
BFR 51	Tx	S	N	85	A	60	1A	800	>40	150	<1,6	1A	<50n	·	<8	>50	<55	4)
BFR 52	Tx	S	N	85	A	40	1A	800	>60	150	<1,6	1A	<50n	·	<8	>50	<55	4)
BFR 53	PH,Va	S	N	48	A	10	100	180	>25	50	·	·	<50n	<5	0,9	2G		6,31,38)
BFR 53 R	Mu	S	N	48	B	10	100	180	>25	50	·	·	<50n	<5	0,9	2G		6,23,31,38)
BFR 56	Tx	S	N	7	A	40	1,2A	1W	30...150	500	<1,0	500	<0,5	·	·	·	·	4)
BFR 57	Tx	S	N	7	A	160	200	800	>25	30	<1,0	30	<50n	·	5,5	100	·	3)
BFR 58	Tx	S	N	7	A	250	200	800	>25	30	<1,0	30	<50n	·	5,5	100	·	3)
BFR 59	Tx	S	N	7	A	300	200	800	>25	30	<1,0	30	<50n	·	5,5	100	·	3)
BFR 60	Tx	S	P	85	A	80	1A	800	>30	100	<1,0	1A	<50n	·	<8	>60	<55	4)
BFR 61	Tx	S	P	85	A	60	1A	800	>40	100	<1,6	1A	<50n	·	<8	>50	<55	4)
BFR 62	Tx	S	P	85	A	40	1A	800	>60	100	<1,6	1A	<50n	·	<8	>50	<55	4)
BFR 63	Mu,PH,Va	S	N	95	A	25	500	3,5W°	>25	50	<0,75	100	<10	[16]	<4,5	>1G	·	31,38,42:150mW
BFR 64	Mu,PH,Va	S	N	95	A	25	500	3,5W°	>25	50	<0,75	100	<10	[>15]	<4,5	>1,2G	·	31,38,42:>130mW)
BFR 65	Mu,PH,Va	S	N	95	A	25	1A	[5W]	>20	200	<0,75	200	<100	[>15]	<10	>1,2G	·	31,38,42:450mW)
BFR 67	AC	S	N	83	A	45	150	100	110...450	2	<0,25	10	(<15n)	<10	4	·	·	6,10),kpl.BFR 69
BFR 67 A	AC	S	N	83	A	45	150	100	110...220	2	<0,25	10	(<15n)	<10	4	·	·	6,10,20)
BFR 67 B	AC	S	N	83	A	45	150	100	200...450	2	<0,25	10	(<15n)	<4	4	·	·	6,10,20)
BFR 68	AC	S	N	83	A	20	150	100	110...800	2	<0,25	10	(<15n)	<10	4	·	·	6,10),kpl.BFR 70
BFR 68 A	AC	S	N	83	A	20	150	100	110...220	2	<0,25	10	(<15n)	<10	4	·	·	6,10,20)
BFR 68 B	AC	S	N	83	A	20	150	100	200...450	2	<0,25	10	(<15n)	<4	4	·	·	6,10,20)
BFR 68 C	AC	S	N	83	A	20	150	100	420...800	2	<0,25	10	(<15n)	<4	4	·	·	6,10,20)
BFR 69	AC	S	P	83	A	45	150	100	70...450	2	<0,25	10	(<15n)	<10	5	·	·	6,10),kpl.BFR 67
BFR 69 VI	AC	S	P	83	A	45	150	100	70...130	2	<0,25	10	(<15n)	<10	5	·	·	6,10,20)
BFR 69 A	AC	S	P	83	A	45	150	100	110...220	2	<0,25	10	(<15n)	<4	5	·	·	6,10,20)
BFR 69 B	AC	S	P	83	A	45	150	100	200...450	2	<0,25	10	(<15n)	<4	5	·	·	6,10,20)
BFR 70	AC	S	P	83	A	25	150	100	70...450	2	<0,25	10	(<15n)	<10	5	·	·	6,10),kpl.BFR 68
BFR 70 VI	AC	S	P	83	A	25	150	100	70...130	2	<0,25	10	(<15n)	<10	5	·	·	6,10,20)
BFR 70 A	AC	S	P	83	A	25	150	100	110...220	2	<0,25	10	(<15n)	<4	5	·	·	6,10,20)
BFR 70 B	AC	S	P	83	A	25	150	100	200...400	2	<0,25	10	(<15n)	<4	5	·	·	6,10,20)
BFR 71	AC	S	N	82	A	55	200	120	40...120	150	<0,25	150	<50n	·	15	·	·	6,10),kpl.BFR 73
BFR 72	AC	S	N	82	A	55	200	120	100...300	150	<0,25	150	<50n	·	15	·	·	6,10),kpl.BFR 74
BFR 73	AC	S	P	82	A	60	200	120	40...120	150	<0,2	100	<50n	·	20	·	·	6,10),kpl.BFR 71
BFR 74	AC	S	P	82	A	60	200	120	100...300	150	<0,2	100	<50n	·	20	·	·	6,10),kpl.BFR 72
BFR 75	AC	S	N	83	A	25	10	100	>70	1	0,15	1	<0,1	·	(0,4)	700	·	6,10,32),kpl.BFR 76
BFR 76	AC	S	P	83	A	20	10	100	>70	1	0,2	1	<0,1	·	4	450	·	6,10,32),kpl.BFR 75
BFR 77	AC	S	N	7	A	80	1A	800	40...120	150	<0,5	150	<10n	·	<15	>50	·	4,10)
BFR 78	AC	S	N	7	A	100	1A	800	40...120	100	<0,5	150	<10n	·	<15	>50	·	4,10)
BFR 79	Tx	S	P	22	A	80	1A	800	>50	100	<1,6	1A	<0,1	·	<10	>100	<55	4)
BFR 79	Tx	S	P	85	A	80	1A	800	>50	100	<1,6	1A	<0,1	·	<10	>100	<55	4,19)
BFR 80	Tx	S	P	22	A	60	1A	800	>75	100	<1,0	1A	<0,1	·	<10	>100	<55	4)
BFR 80	Tx	S	P	85	A	60	1A	800	>75	100	<1,0	1A	<0,1	·	<10	>100	<55	4,19)
BFR 81	Tx	S	P	22	A	50	1A	800	>100	100	<1,0	1A	<0,1	·	<10	>100	<55	4)
BFR 81	Tx	S	P	85	A	50	1A	800	>100	100	<1,0	1A	<0,1		<10	>100	<55	4,19)
BFR 84	Va	S	N	72	H	25	50+	300	>10	15V	<5,0	20µ	<10n	<3	3,5	·	·	62:25...100mA)
BFR 86	Tx	S	N	22	A	120	200	800	>20	30	<1,0	30	<50n	·	2,2	130	·	3)

1 K	2 Typ	3 Hersteller	4 Ma	5 Pl	6 Fo	7 Af	8 U_{max} [V]	9 U_{max} [mA]	10 P_{tot} [mW]	11 B	I_F [mA]	12 U_S [V]	I_F [mA]	13 I_{Sp} [uA]	14 F [dB]	15 C [pF]	16 f_g [MHz]	17 t [ns]	18 Bemerkung
T	BFR 86	Tx	S	N	85	A	120	200	800	>20	30	<1,0	30	<50n	·	2,2	130	·	3,19)
T	BFR 86 A	Tx	S	N	22	A	120	200	800	20...60	30	<1,0	30	<50n	·	2,2	130	·	3,20)
T	BFR 86 A	Tx	S	N	85	A	120	200	800	20...60	30	<1,0	30	<50n	·	2,2	130	·	3,19,20)
T	BFR 86 B	Tx	S	N	22	A	120	200	800	>40	30	<1,0	30	<50n	·	2,2	130	·	3,20)
T	BFR 86 B	Tx	S	N	85	A	120	200	800	>40	30	<1,0	30	<50n	·	2,2	130	·	3,19,20)
T	BFR 87	Tx	S	N	22	A	160	200	800	>20	30	<1,0	30	<50n	·	2,2	130	·	3)
T	BFR 87	Tx	S	N	85	A	160	200	800	>20	30	<1,0	30	<50n	·	2,2	130	·	3,19)
T	BFR 87 A	Tx	S	N	22	A	160	200	800	20...60	30	<1,0	30	<50n	·	2,2	130	·	3,20)
T	BFR 87 A	Tx	S	N	85	A	160	200	800	20...60	30	<1,0	30	<50n	·	2,2	130	·	3,19,20)
T	BFR 87 B	Tx	S	N	22	A	160	200	800	>40	30	<1,0	30	<50n	·	2,2	130	·	3,20)
T	BFR 87 B	Tx	S	N	85	A	160	200	800	>40	30	<1,0	30	<50n	·	2,2	130	·	3,19,20)
T	BFR 88	Tx	S	N	22	A	250	200	800	>20	30	<1,0	30	<50n	·	2,2	130	·	3)
T	BFR 88	Tx	S	N	85	A	250	200	800	>20	30	<1,0	30	<50n	·	2,2	130	·	3,19)
T	BFR 88 A	Tx	S	N	22	A	250	200	800	20...60	30	<1,0	30	<50n	·	2,2	130	·	3,20)
T	BFR 88 A	Tx	S	N	85	A	250	200	800	20...60	30	<1,0	30	<50n	·	2,2	130	·	3,19,20)
T	BFR 88 B	Tx	S	N	22	A	250	200	800	>40	30	<1,0	30	<50n	·	2,2	120	·	3,20)
T	BFR 88 B	Tx	S	N	85	A	250	200	800	>40	30	<1,0	30	<50n	·	2,2	130	·	3,19,20)
T	BFR 89	Tx	S	N	22	A	300	200	800	>20	30	<1,0	30	<50n	·	2,2	130	·	3)
T	BFR 89	Tx	S	N	85	A	300	200	800	>20	30	<1,0	30	<50n	·	2,2	130	·	3,19)
T	BFR 89 A	Tx	S	N	22	A	300	200	800	20...60	30	<1,0	30	<50n	·	2,2	130	·	3,20)
T	BFR 89 A	Tx	S	N	85	A	300	200	800	20...60	30	<1,0	30	<50n	·	2,2	130	·	3,19,20)
T	BFR 89 B	Tx	S	N	22	A	300	200	800	>40	30	<1,0	30	<50n	·	2,2	130	·	3,20)
T	BFR 89 B	Tx	S	N	85	A	300	200	800	>40	30	<1,0	30	<50n	·	2,2	130	·	3,19,20)
T	BFR 90	Mu,PH,Va	S	N	113	A	15	25	180	>25	14	·	·	<50n	[19,5]	(0,4)	5G	·	31,38)
T	BFR 91	Mu,PH,Va	S	N	113	A	12	35	180	>25	30	·	·	<50n	[16,5]	(0,8)	5G	·	31,38)
T	BFR 92	Mu,PH,Va	S	N	48	A	15	25	180	>25	14	·	·	<50n	[18]	(0,7)	5G	·	31,38)
T	BFR 92 R	Mu	S	N	48	B	15	25	180	>25	14	·	·	<50n	[18]	(0,7)	5G	·	23,31,38)
T	BFR 93	Mu,PH,Va	S	N	48	A	12	35	180	>25	30	·	·	<50n	[16,5]	(0,8)	5G	·	6,31)
T	BFR 93 R	Mu	S	N	48	B	12	35	180	>25	30	·	·	<50n	[16,5]	(0,8)	5G	·	6,23,31)
T	BFR 94	Mu,PH,Va	S	N	95	A	25	300	3,5W*	>40	50	·	·	<10	[13,5]	3,8	3,5G	·	31,38)
T	BFR 95	Am	S	N	7	A	25	150	1,5W⁻	>30	150	·	·	<50µ	·	·	3,5G	·	31,38)
T	BFR 96	Va	S	N	113	A	15	90	500+	>25	60	·	·	·	[9]	1,3	5G	·	31,38)
T	BFR 97	AC	S	N	7	A	30	400	5W*	10...200	50	<1,0	100	<20°	·	<3	800	·	28,37,42:>1W), ≙2N 3866
T	BFR 98	AC	S	N	7	A	20	400	3,5W*	10...200	100	<0,5	100	<20°	·	<4	>500	·	28,37,42:>1W), ≙2N 4427
T	BFR 99	AC	S	P	72	B	25	50	225	>20	20	0,75*	10	<50n	[18]	1,1	2,3G	·	31,42:14mW)
t	BFS 10	AC	S	N	3	A	30	400	5W*	25...200	50	·	·	·	[>10]	<3	>500	·	10,37)
t	BFS 11	AC	S	N	72	A	30	50	150	40...170	1	0,68*	3	<1	<4	(0,16)	800	·	10,35)
t	BFS 12	AC	S	P	7	A	40	1A	800	>40	150	·	·	<50n	·	<35	>100	·	4,10)
t	BFS 13 E	AC	S	N	67	A	40	50	60	>100	1	<0,4	1	(<50n)	1,9	<7	90	·	6,10),kpl.BFS 14 E
t	BFS 13 F	AC	S	N	67	B	40	50	60	>100	1	<0,4	1	(<50n)	1,9	<7	90	·	6,10),kpl.BFS 14 F
t	BFS 13 G	AC	S	N	67	C	40	50	60	>100	1	<0,4	1	(<50n)	1,9	<7	90	·	6,10),kpl.BFS 14 G
t	BFS 14 E	AC	S	P	67	A	40	50	60	>70	1	<0,3	1	(<50n)	2,5	<7	40	·	6,10),kpl.BFS 13 E
t	BFS 14 F	AC	S	P	67	B	40	50	60	>70	1	<0,3	1	(<50n)	2,5	<7	40	·	6,10),kpl.BFS 13 F
t	BFS 14 G	AC	S	P	67	C	40	50	60	>70	1	<0,3	1	(<50n)	2,5	<7	40	·	6,10),kpl.BFS 13 G
t	BFS 15 E	AC	S	N	67	A	30	50	60	>55	10	<0,4	50	<50n	8	<4	400	28	6,10),kpl.BFS 16 E
t	BFS 15 F	AC	S	N	67	B	30	50	60	>55	10	<0,4	50	<50n	8	<4	400	28	6,10),kpl.BFS 16 F
t	BFS 15 G	AC	S	N	67	C	30	50	60	>55	10	<0,4	50	<50n	8	<4	400	28	6,10),kpl.BFS 16 G
t	BFS 16 E	AC	S	P	67	A	30	50	60	>30	10	<0,5	50	<50n	1,5	<10	200	40	6,10),kpl.BFS 15 E
t	BFS 16 F	AC	S	P	67	B	30	50	60	>30	10	<0,5	50	<50n	1,5	<10	200	40	6,10),kpl.BFS 15 F
t	BFS 16 G	AC	S	P	67	C	30	50	60	>30	10	<0,5	50	<50n	1,5	<10	200	40	6,10),kpl.BFS 15 G
T	BFS 19	PH,SH,Va	S	N	48	A	20	30	200	65...225	1	<0,74*	1	<0,1	4	(0,85)	260	·	6,35)
T	BFS 19 R	Mu	S	N	48	B	20	30	200	65...225	1	<0,74*	1	<0,1	4	(0,85)	260	·	6,23,35)
T	BFS 20	PH,SH,Va	S	N	48	A	20	25	200	>40	7	<0,9*	7	<0,1	·	(0,35)	>275	·	6,35)
T	BFS 20 R	Mu	S	N	48	B	20	25	200	>40	7	<0,9*	7	<0,1	·	(0,35)	>275	·	6,23,35)
F	BFS 21	Mu,PH,Va	S	N	237	A	30	10	300	>1,0	15V	<6,0	0,5n	<0,5n		(<0,75)	·	·	62:>1mA,67:<20mV)
F	BFS 21 A	Mu,PH,Va	S	N	237	A	30	10	300	>1,0	15V	<6,0	0,5n	<0,5n		(<0,75)	·	·	62:>1mA,67:<10mV)
t	BFS 22	PH,Va	S	N	7	A	18	2,25A	8W*	>5	500	<0,5	500	<5m°	[>8]	<13	700	·	10,37,44:>0,5mWs)
T	BFS 22 A	PH,Va	S	N	7	A	18	2,25A	8W*	>5	500	·	·	<5m°	[>8]	<20	700	·	37,44:>0,5mWs)
t	BFS 22 R	Am	S	N	7	A	18	2,25A	8W*	>5	500	·	·	<5m°	·	·	700	·	10,37,44:>0,5mWs)
t	BFS 23	PH,Va	S	N	7	A	36	1,5A	8W*	>5	500	<0,5	500	<5m°	[>10]	<10	500	·	10,37,44:>0,5mWs)
T	BFS 23 A	PH,Va	S	N	7	A	36	1,5A	8W*	>5	500	·	·	<5m°	[>10]	<15	500	·	37,44:>0,5mWs)
T	BFS 23 R	Am	S	N	7	A	36	1,5A	8W*	>5	500	·	·	<5m°	·	·	500	·	10,37,44:>0,5mWs)
t	BFS 26 E	AC	S	P	67	A	20	50	60	>50	10	<0,25	10	(<0,15)	3,5	<7	550	20	6,10),kpl.BFS 27 E
t	BFS 26 F	AC	S	P	67	B	20	50	60	>50	10	<0,25	10	(<0,15)	3,5	<7	550	20	6,10),kpl.BFS 27 F
t	BFS 26 G	AC	S	P	67	C	20	50	60	>50	10	<0,25	10	(<0,15)	3,5	<7	550	20	6,10),kpl.BFS 27 G
t	BFS 27 E	AC	S	N	67	A	20	50	60	>50	10	<0,15	10	<50n	6	<4	400	28	6,10),kpl.BFS 26 E
t	BFS 27 F	AC	S	N	67	B	20	50	60	>50	10	<0,15	10	<50n	6	<4	400	28	6,10),kpl.BFS 26 F
t	BFS 27 G	AC	S	N	67	C	20	50	60	>50	10	<0,15	10	<50n	6	<4	400	28	6,10),kpl.BFS 26 G
M	BFS 28	Mu,PH,Va	S	N	72	H	20	20+	200	>8,0	13V	<5,0	0,1	<1n	<4	(25f)	·	·	
m	BFS 28 R	Am	S	N	72	H	20	20+	200	>8,0	13V	<5,0	0,1	<1n	·	·	·	·	10)

1 K	2 Typ	3 Hersteller	4 Ma	5 Pl	6 Fo	7 Af	8 U_{max} [V]	9 U_{max} [mA]	10 P_{tot} [mW]	11 B	I_F [mA]	12 U_S [V]	I_F [mA]	13 I_{Sp} [uA]	14 F [dB]	15 C [pF]	16 f_g [MHz]	17 t [ns]	18 Bemerkung
t	BFS 29	Tx	S	N	64	A	45	200	300	50...500	10	<0,25	10	<20n	<10	<5	150	·	6,10),kpl.BFS 32
t	BFS 29 P	Tx	S	N	65	A	45	200	150	50...500	10	<0,25	10	<20n	<10	<5	150	·	6,10,22),kpl.BFS 32 P
t	BFS 30	Tx	S	N	64	A	45	200	300	50...500	10	<0,25	10	<20n	<10	<5	150	·	6,10),kpl.BFS 33
t	BFS 30 P	Tx	S	N	65	A	45	200	150	50...500	10	<0,25	10	<20n	<10	<5	150	·	6,10,22),kpl.BFS 33 P
t	BFS 31	Tx	S	N	64	A	30	200	300	70...500	10	<0,25	10	<20n	<10	<5	150	·	6,10),kpl.BFS 34
t	BFS 31 P	Tx	S	N	65	A	30	200	150	70...500	10	<0,25	10	<20n	<10	<5	150	·	6,10,22),kpl.BFS 34 P
t	BFS 32	Tx	S	P	64	A	45	200	300	30...400	10	<0,25	10	<20n	<3	<10	200	·	6,10),kpl.BFS 29
t	BFS 32 P	Tx	S	P	65	A	45	200	150	30...400	10	<0,25	10	<20n	<3	<10	200	·	6,10,22),kpl.BFS 29 P
t	BFS 33	Tx	S	P	64	A	45	200	300	60...400	10	<0,25	10	<20n	<3	<10	200	·	6,10),kpl.BFS 30
t	BFS 33 P	Tx	S	P	65	A	45	200	150	60...400	10	<0,25	10	<20n	<3	<10	200	·	6,10,22),kpl.BFS 30 P
t	BFS 34	Tx	S	P	64	A	30	200	300	100...450	10	<0,25	10	<20n	<4	<10	200	·	6,10),kpl.BFS 31
t	BFS 34 P	Tx	S	P	65	A	30	200	150	100...450	10	<0,25	10	<20n	<4	<10	200	·	6,10,22),kpl.BFS 31 P
T	BFS 36	Fi	S	N	62	A	45	500	350	100...300	10µ	<1,0	10	<10n	<4	<8	>30	·	6),kpl.BFS 37
T	BFS 36 A	Fi	S	N	62	A	30	500	350	100...400	0,1	<1,0	10	<0,1	<4	<8	>30	·	6,21),kpl.BFS 37 A
T	BFS 37	Fi	S	P	62	A	45	500	350	100...300	10µ	<1,0	10	<10n	<4	<8	>30	·	6),kpl.BFS 36
T	BFS 37 A	Fi	S	P	62	A	30	500	350	100...400	0,1	<1,0	10	<0,1	<4	<8	>30	·	6,21),kpl.BFS 36 A
T	BFS 38	Fi	S	N	62	A	35	500	350	100...300	10	<0,25	50	<50n	·	<5	>150	·	6),kpl.BFS 40
T	BFS 38 A	Fi	S	N	62	A	25	500	350	50...300	10	<0,35	10	<0,5	·	<5	>150	·	6,21),kpl.BFS 40 A
T	BFS 39	Fi	S	N	62	A	45	500	350	40...120	10	<0,25	50	<50n	·	<5	>150	·	6),kpl.BFS 41
T	BFS 40	Fi	S	P	62	A	35	500	350	100...300	10	<0,25	50	<0,5	·	<5	>150	·	6),kpl.BFS 38
T	BFS 40 A	Fi	S	P	62	A	25	500	350	50...300	10	<0,35	10	<0,5	·	<5	>150	·	6,21),kpl.BFS 38 A
TT	BFS 41	Fi	S	P	62	A	45	500	350	40...120	10	<0,25	50	<50n	·	<5	>150	·	6),kpl.BFS 39
TT	BFS 42	Fi	S	N	62	A	30	1A	350	40...120	150	<0,4	150	<0,1	·	<25	>60	·	4,6),kpl.BFS 44
TT	BFS 43	Fi	S	N	62	A	60	1A	350	60...200	150	<0,4	150	<0,1	·	<25	>60	·	4,6),kpl.BFS 45
TT	BFS 44	Fi	S	P	62	A	30	1A	350	40...120	150	<0,4	150	<0,1	·	<25	>60	·	4,6),kpl.BFS 42
TT	BFS 45	Fi	S	P	62	A	60	1A	350	60...200	150	<0,4	150	<0,1	·	<25	>60	·	4,6),kpl.BFS 43
TT	BFS 46	Fi	S	N	62	A	15	500	350	>20	3	<0,4	10	<10n	<6	<1,7	>600	·	6,32), ~2N 918
TT	BFS 46 A	Fi	S	N	62	A	15	500	350	>20	3	<0,4	3	<10n	<6	<1,7	>600	·	6,32)
tt	BFS 50	Tf	S	N	7	A	18	400	2,75W⁻	>10	120	<1,0	100	<20°	·	<4,5	>600	·	10,37,42:>1W)
tt	BFS 51	Tf	S	N	7	A	20	750	5W⁻	>15	500	<1,0	250	<100	·	<15	>450	·	10,37,42:>0,9W), NT:40280
TT	BFS 55	SH	S	N	72	A	15	50	325	>30	25	·	·	<50n	[10]	0,85	3,3G	·	31,38,43:0,2V)
TT	BFS 55 A	SH	S	N	72	A	15	50	325	>30	25			<50n	[12]	0,85	4,5G	·	31,38,43:0,25V)
t:	BFS 57	Tx	S	N	104	B	15	50	200	>20	5	·	·	<10n	·	<0,75	1,7G	·	6,10,31)
t:	BFS 57 P	Tx	S	N	65	A	13	50	125	>20	5	·	·	<10n	·	<0,75	1,7G	·	6,10,22,31)
t:	BFS 58	Tx	S	N	104	B	15	50	200	>20	5	·	·	<20n	·	<1	2,4G	·	6,10,31)
t	BFS 58 P	Tx	S	N	65	A	13	50	125	>20	5	·	·	<20n	·	<1	2,4G	·	6,10,22,31)
TT	BFS 59	Fi	S	N	55	A	30	1A	500	40...300	150	<0,35	150	<0,1	·	<15	>150	·	4),kpl.BFS 96
TT	BFS 59 K	Fi	S	N	55	B	30	1A	500	40...300	150	<0,35	150	<0,1	·	<15	>150	·	4,19)
T⁻	BFS 59 L	Fi	S	N	55	C	30	1A	500	40...300	150	<0,35	150	<0,1	·	<15	>150	·	4,19)
T⁻	BFS 59 M	Fi	S	N	55	D	30	1A	500	40...300	150	<0,35	150	<0,1	·	<15	>150	·	4,19)
T⁻	BFS 60	Fi	S	N	55	A	40	1A	500	100...300	150	<0,25	150	<0,1	·	<15	>150	·	4),kpl.BFS 97
T⁻	BFS 60 K	Fi	S	N	55	B	40	1A	500	100...300	150	<0,25	150	<0,1	·	<15	>150	·	4,19)
T⁻	BFS 60 L	Fi	S	N	55	C	40	1A	500	100...300	150	<0,25	150	<0,1	·	<15	>150	·	4,19)
T⁻	BFS 60 M	Fi	S	N	55	D	40	1A	500	100...300	150	<0,25	150	<0,1	·	<15	>150	·	4,19)
T	BFS 61	Fi	S	N	55	A	60	1A	500	40...160	150	<0,35	150	<0,1	·	<15	>150	·	4),kpl.BFS 98
T	BFS 61 K	Fi	S	N	55	B	60	1A	500	40...160	150	<0,35	150	<0,1	·	<15	>150	·	4,19)
T	BFS 61 L	Fi	S	N	55	C	60	1A	500	40...160	150	<0,35	150	<0,1	·	<15	>150	·	4,19)
T	BFS 61 M	Fi	S	N	55	D	60	1A	500	40...160	150	<0,35	150	<0,1	·	<15	>150	·	4,19)
T	BFS 62	Tf	S	N	72	A	25	25	260	>15	20	<0,8	7	<0,1	<4	(0,3)	>580	·	34)
t	BFS 64	Li	S	N	106	A	15	50	400	>20	3	·	·	·	6	<2	·	·	10,31)
T	BFS 65	Li	S	N	106	A	20	200	400	20...120	50	·	·	·	·	<3	·	·	10,31)
	BFS 67	Tx	S	N	64	B	50	10	300	1,5...6,5	15V	<6,0	0,5n	<0,1n	·	<6*	·	·	10,62:0,5...10mA)
	BFS 67 P	Tx	S	N	65	C	50	10	150	1,5...6,5	15V	<6,0	0,5n	<0,1n	·	<6*	·	·	10,22,62:0,5...10mA)
	BFS 68	Tx	S	N	64	B	30	10	300	3,5...6,5	15V	<8,0	0,5n	<0,5n	·	<6*	·	·	10,62:4...25mA)
	BFS 68 P	Tx	S	N	65	C	30	10	150	3,5...6,5	15V	<8,0	0,5n	<0,5n	·	<6*	·	·	10,22,62:4...25mA)
	BFS 69	Tf	S	P	17	A	25	100	100	>100	2	<0,25	10	<50n	<10	·	>50	·	6,10)
	BFS 70	Tx	S	N	72	E	50	10	300	1,5...4,5	15V	<4,0	0,5n	<0,1n	<5	(<3)	·	·	62:0,5...2mA), ≙2N 3821
	BFS 71	Tx	S	N	72	E	50	10	300	3,0...6,5	15V	<6,0	0,5n	<0,1n	<5	(<3)	·	·	62:2...10mA), ≙2N 3822
	BFS 72	Tx	S	N	72	E	30	10	300	3,5...6,5	15V	<8,0	0,5n	<0,5n	<2,5	(<2)	·	·	62:4...20mA), ≙2N 3823
	BFS 73	Tx	S	N	72	F	50	10	300	(<250Ω)	0	·	·	<0,1n	·	(<3)	·	·	62:12...24mA), ≙2N 3824
	BFS 74	Tx	S	N	72	E	40	50	360	(<25Ω)	0	<10,0	0,5n	<0,25n	·	(<8)	·	<3+	62:>50mA), ≙2N 4856
	BFS 75	Tx	S	N	72	E	40	50	360	(<40Ω)	0	<6,0	0,5n	<0,25n	·	(<8)	·	<4+	62:20...100mA), ≙2N 4857
	BFS 76	Tx	S	N	72	E	40	50	360	(<60Ω)	0	<4,0	0,5n	<0,25n	·	(<8)	·	<10+	62:8...80mA), ≙2N 4858
	BFS 77	Tx	S	N	72	E	30	50	360	(<25Ω)	0	<10,0	0,5n	<0,25n	·	(<8)	·	<3+	62:>50mA), ≙2N 4859
	BFS 78	Tx	S	N	72	E	30	50	360	(<40Ω)	0	<6,0	0,5n	<0,25n	·	(<8)	·	<4+	62:20...100mA), ≙2N 4860

1 K	2 Typ	3 Hersteller	4 Ma	5 Pt	6 Fo	7 Af	8 U_{max} [V]	9 U_{max} [mA]	10 P_{tot} [mW]	11 B	I_F [mA]	12 U_S [V]	I_F [mA]	13 I_{Sp} [uA]	14 F [dB]	15 C [pF]	16 f_g [MHz]	17 t [ns]	18 Bemerkung
F	BFS 79	Tx	S	N	72	E	30	50	360	(<60Ω)	0	<4,0	0,5n	<0,25n	·	(<8)	·	<10+	62:8...80mA), ≙2N 4861
F	BFS 80	Tx	S	N	72	E	30	10	300	4,5...7,5	15V	<6,0	1n	<0,1n	<2	<2	·	·	62:5...15mA), ≙2N 4416
T	BFS 85	Fi	S	N	62	A	12	50	350	25...150	2	·	·	<1	<6	(<0,8)	>1G	·	6,32,46:<12ps)
t	BFS 86	Tf	S	N	105	A	30	300	3W+	>20	60	<1,0	100	<20°	·	(<2,5)	>1G	·	10,38,42:>90mW, 45:>25dB
T	BFS 88	Fi	S	N	62	A	15	50	350	25...150	2	·	·	<10n	<5	(<0,8)	>1G	·	6,32,42:>175mW, 45:53dB
T	BFS 89	AC,Tx	S	N	7	A	300	500	5W*	>25	50	<1,0	30	<50n	·	3,5	90	·	3)
T	BFS 90	Tx	S	P	7	A	140	100	800	>30	10	<0,5	10	<50n	·	·	·	·	3)
T	BFS 90 A	Tx	S	P	7	A	140	100	800	30...110	10	<0,5	10	<50n	·	·	·	·	3,20)
T	BFS 90 B	Tx	S	P	7	A	140	100	800	>90	10	<0,5	10	<50n	·	·	·	·	3,20)
T	BFS 91	Tx	S	P	7	A	80	100	800	>40	10	<0,5	10	<50n	·	·	·	·	3)
T	BFS 91 A	Tx	S	P	7	A	80	100	800	40...120	10	<0,5	10	<50n	·	·	·	·	3,20)
T	BFS 91 B	Tx	S	P	7	A	80	100	800	100...300	10	<0,5	10	<50n	·	·	·	·	3,20)
T	BFS 92	Mu,PH,Tx	S	P	7	A	60	1A	800	>30	150	<1,0	500	<50n	·	<20	>40	<55	4)
T	BFS 93	Mu,PH,Tx	S	P	7	A	60	1A	800	>70	150	<1,0	500	<50n	·	<20	>40	<55	4)
T	BFS 94	Mu,PH,Tx	S	P	7	A	40	1A	800	>40	150	<0,5	500	<50n	·	<20	>40	<55	4)
T	BFS 95	Mu,PH,Tx	S	P	7	A	35	1A	800	>70	150	<0,5	500	<50n	·	<20	>40	<55	4)
T	BFS 96	Fi	S	P	55	A	30	1A	500	40...300	150	<0,35	150	<0,1	·	<15	>150	·	4),kpl.BFS 59
T	BFS 96 K	Fi	S	P	55	B	30	1A	500	40...300	150	<0,35	150	<0,1	·	<15	>150	·	4,19)
T	BFS 96 L	Fi	S	P	55	C	30	1A	500	40...300	150	<0,35	150	<0,1	·	<15	>150	·	4,19)
T	BFS 96 M	Fi	S	P	55	D	30	1A	500	40...300	150	<0,35	150	<0,1	·	<15	>150	·	4,19)
T	BFS 97	Fi	S	P	55	A	40	1A	500	100...300	150	<0,25	150	<0,1	·	<15	>150	·	4),kpl.BFS 60
T	BFS 97 K	Fi	S	P	55	B	40	1A	500	100...300	150	<0,25	150	<0,1	·	<15	>150	·	4,19)
T	BFS 97 L	Fi	S	P	55	C	40	1A	500	100...300	150	<0,25	150	<0,1	·	<15	>150	·	4,19)
T	BFS 97 M	Fi	S	P	55	D	40	1A	500	100...300	150	<0,25	150	<0,1	·	<15	>150	·	4,19)
T	BFS 98	Fi	S	P	55	A	60	1A	500	40...160	150	<0,35	150	<0,1		<15	>150		4),kpl.BFS 61
T	BFS 98 K	Fi	S	P	55	B	60	1A	500	40...160	150	<0,35	150	<0,1		<15	>150		4,19)
T	BFS 98 L	Fi	S	P	55	C	60	1A	500	40...160	150	<0,35	150	<0,1		<15	>150		4,19)
T	BFS 98 M	Fi	S	P	55	D	60	1A	500	40...160	150	<0,35	150	<0,1		<15	>150		4,19)
t	BFS 99	AC,Tx	S	N	6	A	90	50	300	>20	20	<0,5	20	<0,1	·	·	·	·	8,10)
F	BFT 10	Tx	S	N	12	F	40	25	300	6...20	10V	(<7,0)	1µ	<0,8n	1,4	(1,5)	·	·	62...>10mA)
F	BFT 10 A	Tx	S	N	12	F	40	25	300	6...20	10V	(<7,0)	1µ	<0,8n	1,4	(1,5)	·	·	62:10...30mA)
F	BFT 10 B	Tx	S	N	12	F	40	25	300	6...20	10V	(<7,0)	1µ	<0,8n	1,4	(1,5)	·	·	62:20...60mA)
F	BFT 10 C	Tx	S	N	12	F	40	25	300	6...20	10V	(<7,0)	1µ	<0,8n	1,4	(1,5)	·	·	62:30...70mA)
F	BFT 11	Tx	S	P	12	F	25	10	300	6...15	10V	(<9,5)	1µ	(<10n)	·	(<6)	·	·	62:>10mA)
T	BFT 12	SH	S	N	236	A	15	300	700	>25	50	·	·	·	6,5	3	2G	·	31,32,38,43:0,7V)
t	BFT 13	Li	S	N	87	A	20	20	300	15...100	5	·	·	·	3	0,25	4G	·	10,31,32,38)
t	BFT 13 A	Li	S	N	88	A	20	20	300	15...100	5	·	·	·	3	0,25	4G	·	10,22,31,32,38)
t	BFT 13 B	Li	S	N	88	A	20	20	150	15...100	5	·	·	·	3	0,25	4G	·	10,22,31,32,38)
T	BFT 14	Li	S	N	87	A	20	60	700	15...100	15	·	·	·	3,5	0,4	4G	·	10,31,38)
T	BFT 14 A	Li	S	N	88	A	20	60	700	15...100	15	·	·	·	3,5	0,4	4G	·	10,22,31,38)
T	BFT 14 B	Li	S	N	88	A	20	60	300	15...100	15	·	·	·	·	0,4	4G	·	10,22,31,38)
T	BFT 15	Li	S	N	87	A	20	150	800	15...100	30	·	·	·	·	0,9	3G	·	10,31,38)
T	BFT 16	Li	S	N	87	A	20	150	700	15...100	30	·	·	·	·	1,4	3G	·	10,31,38)
T	BFT 17	Li	S	N	72	B	15	50	200	25...150	2	·	·	·	5	1,5	>1,8G	·	10,32)
T	BFT 18	Li	S	N	87	A	20	50	700	15...100	15	·	·	·	3	0,65	4G	·	10,31,32,38)
T	BFT 18 A	Li	S	N	88	A	20	50	700	15...100	15	·	·	·	3	0,65	4G	·	10,31,32,38)
T	BFT 19	RC	S	P	7	A	150	1A	1W	>20	10	<2,5	30	<100	·	<15	>25	·	7)
T	BFT 19 A	RC	S	P	7	A	250	1A	1W	>20	10	<2,5	30	<100	·	<15	>25	·	7,20)
T	BFT 19 B	RC	S	P	7	A	350	1A	1W	>20	10	<2,5	30	<100	·	<15	>25	·	7,20)
T	BFT 20	Tx	S	P	6	A	35	1A	360	>30	150	<1,0	1A	<50n	·	<8	>60	<55	4),kpl.BFT 53
T	BFT 21	Tx	S	P	6	A	30	1A	360	>40	150	<1,6	1A	<50n	·	<8	>60	<55	4),kpl.BFT 54
T	BFT 22	Tx	S	P	6	A	20	1A	360	>60	150	<1,6	1A	<50n	·	<8	>60	<55	4),kpl.BFT 55
T	BFT 24	Mu,Va	S	N	113	A	5	5	30	>20	1	<0,13	1	<50n	3,8	(<0,4)	>1,2G	·	31,32)
T	BFT 25	Mu,Va	S	N	48	A	5	5	30	>20	1	<0,18	1	<50n	3,8	(<0,45)	>1,2G	·	6,31,32)
T	BFT 25 R	Mu	S	N	48	B	5	5	30	>20	1	<0,18	1	<50n	3,8	(<0,45)	>1,2G	·	6,23,31,32)
T	BFT 29	Tx	S	N	6	A	80	1A	360	50...250	100	<1,6	1A	<0,1	·	<10	>100	·	4),kpl.BFT 69
T	BFT 30	Tx	S	N	6	A	60	1A	360	75...250	100	<1,0	1A	<0,1	·	<10	>100	·	4),kpl.BFT 70
T	BFT 31	Tx	S	N	6	A	50	1A	360	100...300	100	<1,0	1A	<0,1	·	<10	>100	·	4),kpl.BFT 71
T	BFT 32	Tx	S	N	7	A	60	5A	1W	50...300	150	<0,4	1A	<0,1	·	<25	>100	·	4),kpl.BFT 35
T	BFT 33	Tx	S	N	7	A	80	5A	1W	50...250	150	<0,6	1A	<0,1	·	<25	>100	·	4),kpl.BFT 36
T	BFT 34	Tx	S	N	7	A	100	5A	1W	50...200	150	<0,75	1A	<0,1	·	<25	>100	·	4),kpl.BFT 37
T	BFT 35	Tx	S	P	7	A	60	5A	1W	50...300	150	<0,4	1A	<0,1	·	<25	>100	·	4),kpl.BFT 32
T	BFT 36	Tx	S	P	7	A	80	5A	1W	50...250	150	<0,6	1A	<0,1	·	<25	>100	·	4),kpl.BFT 33
T	BFT 37	Tx	S	P	7	A	100	5A	1W	50...200	150	<0,75	1A	<0,1	·	<25	>100	·	4),kpl.BFT 34
T	BFT 39	Tx	S	N	7	A	80	1A	800	50...250	100	<1,6	1A	<0,1	·	<10	>100	·	4),kpl.BFT 79
T	BFT 40	Tx	S	N	7	A	60	1A	800	75...250	100	<1,0	1A	<0,1	·	<10	>100	·	4),kpl.BFT 80
T	BFT 41	Tx	S	N	7	A	50	1A	800	100...300	100	<1,0	1A	<0,1	·	<10	>100	·	4),kpl.BFT 81
T	BFT 42	Tx	S	N	7	A	110	1A	800	<95	500	<1,0	450	<0,1	·	<20	>50	·	4)

1 Typ	3 Hersteller	4 Ma	5 Pl	6 Fo	7 Af	8 U_{max} [V]	9 U_{max} [mA]	10 P_{tot} [mW]	11 B	I_F [mA]	12 U_S [V]	I_F [mA]	13 I_{Sp} [uA]	14 F [dB]	15 C [pF]	16 f_g [MHz]	17 t [ns]	18 Bemerkung
BFT 43	Tx	S	N	7	A	100	1A	800	<95	500	<1,0	500	<0,1	·	<20	>50	·	4)
BFT 44	Va	S	P	7	A	300	500	750	>50	10	<5,0	500	<5	·	<20	60	125	7)
BFT 45	Va	S	P	7	A	250	500	750	>50	10	<3,0	500	<5	·	<20	60	125	7)
BFT 47	Cs	S	N	7	A	160	200	800	>25	30	<1,0	30	<50n	·	5,5	110	·	3)
BFT 48	Cs	S	N	7	A	250	200	800	>25	30	<1,0	30	<50n	·	5,5	110	·	3)
BFT 49	Cs	S	N	7	A	300	200	800	>25	30	<1,0	30	<50n	·	5,5	110	·	3)
BFT 53	Tx	S	N	6	A	35	1A	360	>30	150	<1,0	1A	<50n	·	<8	>50	<55	4),kpl.BFT 20
BFT 54	Tx	S	N	6	A	30	1A	360	>40	150	<1,0	1A	<50n	·	<8	>50	<55	4),kpl.BFT 21
BFT 55	Tx	S	N	6	A	20	1A	360	>60	150	<1,6	1A	<50n	·	<8	>50	<55	4),kpl.BFT 22
BFT 57	Tx	S	N	6	A	160	200	360	>25	30	<1,0	30	<50n	·	5,5	110	·	3)
BFT 58	Tx	S	N	6	A	250	200	360	>25	30	<1,0	30	<50n	·	5,5	110	·	3)
BFT 59	Tx	S	N	6	A	300	200	360	>25	30	<1,0	30	<50n	·	5,5	110	·	3)
BFT 60	Tx	S	P	7	A	35	1A	800	>30	150	<1,0	1A	<50n	·	<8	>60	<55	4)
BFT 61	Tx	S	P	7	A	30	1A	800	>40	150	<1,6	1A	<50n	·	<8	>60	<55	4)
BFT 62	Tx	S	P	7	A	20	1A	800	>60	150	<1,6	1A	<50n	·	<8	>60	<55	4)
BFT 65	SH	S	N	236	A	15	50	250	>30	50	·	·	<50n	[12]	0,85	4,5G	·	38,43:0,25V)
BFT 66	SH	S	N	72	A	15	30	260	>30	10	·	·	<50n	<1	(0,6)	4G	·	38)
BFT 67	SH	S	N	72	A	15	30	260	>30	10	·	·	<50n	<1,5	(0,6)	4G	·	38)
BFT 69	Tx	S	P	6	A	80	1A	360	50...250	100	<1,6	1A	<0,1	·	<10	>100	·	4),kpl.BFT 29
BFT 70	Tx	S	P	6	A	60	1A	360	75...250	100	<1,0	1A	<0,1	·	<10	>100	·	4),kpl.BFT 30
BFT 71	Tx	S	P	6	A	50	1A	360	100...300	100	<1,0	1A	<0,1	·	<10	>100	·	4),kpl.BFT 31
BFT 79	Tx	S	P	7	A	80	1A	800	50...250	100	<1,6	1A	<0,1	·	<10	>100	·	4),kpl.BFT 39
BFT 80	Tx	S	P	7	A	60	1A	800	75...250	100	<1,0	1A	<0,1	·	<10	>100	·	4),kpl.BFT 40
BFT 81	Tx	S	P	7	A	50	1A	800	100...300	100	<1,0	1A	<0,1	·	<10	>100	·	4),kpl.BFT 41
BFT 91	Tf	S	N	78	A	30	1A	4W+	20...200	50	<1,5	350	<0,3m°	·	<4	1G	·	10,37,42:>1,5W)
BFV 10	Tx	S	N	138	A	30	800	150	30...150	150	<0,4	100	<50n	·	<12	>200	·	4),ED:~2N 2221
BFV 11	Tx	S	N	138	A	30	800	150	100...300	150	<0,4	100	<50n	·	<12	>200	·	4),ED:~2N 2222
BFV 12	Tx	S	N	138	A	35	800	150	100...300	150	<0,4	100	<50n	·	<12	>200	·	4),ED:~2N 2222 A
BFV 14	Tx	S	N	138	A	40	1A	150	>40	150	<1,5	150	<1	·	<35	>50	·	4)
BFV 16	Tx	S	N	138	A	(100)	1A	150	>20	30	<0,5	2	<10	·	·	·	·	4),ED:~2N 1990
BFV 17	Tx	S	N	138	A	60	·	150	30...120	5	<1,0	10	<1	·	<10	>60	·	ED:~2N 1565
BFV 18	Tx	S	N	138	A	60	·	150	60...220	5	<1,0	10	<1	·	<10	>150	·	ED:~2N 1566
BFV 20	Tx	S	P	138	A	30	600	150	40...120	150	<0,5	150	<50n	·	<10	>150	·	4),ED:~2N 2906
BFV 21	Tx	S	P	138	A	30	600	150	100...400	150	<0,5	150	<50n	·	<10	>150	·	4),ED:~2N 2907
BFV 22	Tx	S	P	138	A	50	600	150	100...300	150	<0,5	150	<50n	·	<10	>150	·	4),ED:~2N 2907 A
BFV 23	Tx	S	P	47	A	12	(200)	360	40...150	30	<0,5	100	(<80n)	·	<6	>400	<60	9),ED:~2N 2894
BFV 24	Tx	S	P	47	A	12	(200)	360	30...120	30	<0,5	100	<80n	·	<6	>400	<60	9),ED:~2N 3012
BFV 25	Tx	S	P	138	A	45	30	150	30...120	10µ	<0,6	10	<50n	<4	<6	>30	·	ED:~2N 2604
BFV 26	Tx	S	P	138	A	45	30	150	100...400	10µ	<0,6	10	<50n	<3	<6	>30	·	ED:~2N 2605
BFV 27	Tx	S	N	138	A	6	50	150	20...120	10	<0,3	3	<0,1	·	<3	>500	<15	9),ED:~2N 709
BFV 28	Tx	S	N	138	A	6	(50)	150	20...125	10	<0,25	10	(<0,1)	·	<3	>500	<12	9),ED:~2N 3010
BFV 29	Tx	S	P	138	A	15	200	150	30...120	10	<0,2	10	<50n	·	<4,5	>400	<35	9),ED:~2N 3576
BFV 30	Tx	S	P	138	A	15	200	150	30...150	10	<0,3	10	<50n	·	<7	>140	<60	9),ED:~2N 2412
BFV 31	Tx	S	P	138	A	12	(200)	150	>30	30	<0,2	10	<0,15	·	<8	>350	<60	9),ED:~2N 2894
BFV 32	Tx	S	P	138	A	10	(200)	150	>20	30	<0,2	10	<0,2	·	<8	>350	<60	9),ED:~2N 3012
BFV 33	Tx	S	P	138	A	20	(50)	150	30...120	10	<0,6	10	<1	·	<5	>140		ED:~2N 727
BFV 34	Tx	S	P	138	A	10	100	150	>80	1	[<0,6]	1*	<10n	·	<10	>10	·	48:<20Ω,50), ED:~2N 2944
BFV 35	Tx	S	P	138	A	20	100	150	>40	1	[<1,0]	1*	<10n	·	<10	>10	·	48:<35Ω,50), ED:~2N 2945
BFV 36	Tx	S	P	138	A	35	100	150	>30	1	[<2,0]	1*	<10n	·	<10	>10	·	48:<45Ω,50), ED:~2N 2946
BFV 37	Tx	S	N	138	A	30	(100)	150	>50	1	[<0,5]	0,2*	<10n	·	<12	>20	·	48:<20Ω,50), ED:2N 2432
BFV 38	Tx	S	N	138	A	45	(100)	150	>50	1	[<0,4]	0,2*	<10r	·	<12	>20	·	48:<15Ω,50), ED:~2N 2432 A
BFV 39	Tx	S	N	138	A	15	500	150	>20	100	<0,2	10	<0,4	·	<4	>500	<12	9),ED:~2N 2369 A
BFV 40	Tx	S	N	138	A	18	200	150	20...80	10	<0,6	10	<0,5	·	<6	>200	<40	9),ED:~2N 706 A
BFV 41	Tx	S	N	138	A	12	200	150	30...120	10	<0,5	10	(<1)	·	<5	>250	<45	9),ED:~2N 744
BFV 42	Tx	S	N	138	A	15	500	150	30...120	10	<0,3	10	<0,4	·	<4	>400	<12	9),ED:~2N 2369
BFV 43	Tx	S	N	138	A	12	500	150	30...120	30	<0,25	30	(<0,5)	·	<5	>300	<20	9),ED:~2N 3013
BFV 44	Tx	S	N	138	A	20	500	150	30...120	30	<0,25	10	(<0,5)	·	<5	>300	<20	9),ED:~2N 3014
BFV 45	Tx	S	N	138	A	15	·	150	30...120	10	<0,4	10	<80n	·	<5	>250	25*	9),ED:~2N 708
BFV 46	Tx	S	N	138	A	15	·	150	30...120	10	<0,4	10	<80n	·	<5	>300	<40	9),ED:~2N 914
BFV 47	Tx	S	N	138	A	12	500	150	30...120	10	<0,2	10	(<0,4)	·	<4	>400	<15	9),ED:~2N 3011
BFV 48	Tx	S	N	138	A	15	200	150	30...120	10	<0,3	10	<0,4	·	<4	>400	<12	9),ED:~2N 2368
BFV 49	Tx	S	N	138	A	15	200	150	30...120	10	<0,6	10	<0,5	·	<5	>200	<40	9),ED:~2N 753
BFV 50	Tx	S	N	138	A	25	800	150	30...120	150	<0,5	150	<0,5	·	<12	>175	<65	4),ED:~2N 2410
BFV 51	Tx	S	N	138	A	30	800	150	50...150	150	<0,5	150	<0,5	·	<8	·	<40	4),ED:~2N 2537
BFV 52	Tx	S	N	138	A	30	1A	150	25...75	500	<0,35	150	<0,5	·	<12	>175	<45	4),ED:~2N 3252
BFV 53	Tx	S	N	138	A	30	800	150	100...300	150	<0,5	150	<0,5	·	<8	·	<40	4),ED:~2N 2538
BFV 54	Tx	S	N	138	A	30	·	150	30...120	150	<0,4	150	<0,5	·	<8	>250	<40	9),ED:~2N 3015

1 K	2 Typ	3 Hersteller	4 Ma	5 Pl	6 Fo	7 Af	8 U_{max} [V]	9 U_{max} [mA]	10 P_{tot} [mW]	11 B	I_F [mA]	12 U_S [V]	I_F [mA]	13 I_{Sp} [uA]	14 F [dB]	15 C [pF]	16 f_g [MHz]	17 t [ns]	18 Bemerkung
T	BFV 55	Tx	S	N	138	A	40	1A	150	25...75	500	<0,35	150	<0,5		<12	>175	<40	4),ED: ~2N 3253
T	BFV 56	Tx	S	N	47	A	30	1A	500	30...90	500	<0,3	150	<0,5		<12	>200	<40	4),ED: ~2N 3252
T	BFV 56 A	Tx	S	N	47	A	40	1A	500	25...75	500	<0,35	150	<0,5		<12	>175	<40	4),ED: ~2N 3253
T	BFV 57	Tx	S	N	47	A	30	(500)	500	60...150	100	<0,2	100	<1,7		<12	>300	<35	9),ED: ~2N 4013
T	BFV 57 A	Tx	S	N	47	A	50	(500)	500	60...150	100	<0,26	100	<1,7	·	<10	>300	<35	9),ED: ~2N 4014
T	BFV 58	Tx	S	N	138	A	25	(500)	150	30...200	200	<1,0	500	<0,5	·	<13	>150	·	4),ED: ~2N 2863
T	BFV 59	Tx	S	N	138	A	13	50	150	20...200	4	<0,4	10	<50n	3,5	<2,5	>600	·	32,35),ED: ~2N 2865
T	BFV 60	Tx	S	N	138	A	30	30	150	20...150	10µ	<1,3	10	<50n	<5	<8	>30	·	ED: ~2N 929
T	BFV 61	Tx	S	N	138	A	30	30	150	80...300	10µ	<1,3	10	<50n	<4	<8	>30	·	ED: ~2N 930
T	BFV 62	Tx	S	N	138	A	50	50	150	100...500	10µ	<1,0	10	<50n	<3	<6	>45	·	ED: ~2N 2484
T	BFV 63	Tx	S	N	47	A	30	(800)	500	100...300	150	<0,4	150	<10n	·	<8	>250	<35	4),ED: ~2N 2222
T	BFV 63 A	Tx	S	N	47	A	40	(800)	500	100...300	150	<0,3	150	<10n	<4	<8	>300	<35	4),ED: ~2N 2222 A
T	BFV 63 B	Tx	S	N	47	A	30	(800)	500	40...120	150	<0,4	150	<10n	·	<8	>350	<35	4),ED: ~2N 2221
T	BFV 64	Tx	S	P	47	A	40	(600)	500	100...300	150	<0,4	150	<20n	·	<8	>200	<45	4),ED: ~2N 2907
T	BFV 63 A	Tx	S	P	47	A	60	(600)	500	100...300	150	<0,4	150	<10n	·	<8	>200	<45	4),ED: ~2N 2907 A
T	BFV 64 B	Tx	S	P	47	A	40	(600)	500	40...120	150	<0,4	150	<20n	·	<8	>200	<45	4),ED: ~2N 2906
T	BFV 65	Tx	S	N	47	A	15	300	500	30...120	10	<0,7	200	<25n	·	<6	>300	<40	9),ED: ~2N 914
T	BFV 65 A	Tx	S	N	47	A	15	500	500	40...120	10	<0,25	10	<0,4	·	<4	>500	<12	9),ED: ~2N 2369
T	BFV 65 B	Tx	S	N	47	A	15	500	500	40...120	10	<0,25	10	<0,4	·	<4	>500	<12	9),ED: ~2N 2369 A
T	BFV 66	Tx	S	N	47	A	30	800	500	50...150	150	<0,45	150	<0,25	·	<8	>250	<40	4),ED: ~2N 2539
T	BFV 66 A	Tx	S	N	47	A	30	800	500	100...300	150	<0,45	150	<0,25	·	<8	>250	<40	4),ED: ~2N 2540
T	BFV 67	Tx	S	N	47	A	6	50	400	20...120	10	<0,3	3	<0,1	·	<3	>600	<15	9),ED: ~2N 709
T	BFV 68	Tx	S	N	47	A	45	50	400	100...300	10µ	<1,0	10	<10n	<3	<8	>30	·	ED: ~2N 930
T	BFV 68 A	Tx	S	N	47	A	60	50	400	100...300	10µ	<0,35	1	<10n	<2	<6	>45	·	ED: ~2N 2484
T	BFV 69	Tx	S	N	47	A	15	50	200	>20	3	<0,4	10	<10n	<6	<1,7	>600	·	32,35),ED: ~2N 918
T	BFV 69 A	Tx	S	N	47	A	13	50	200	20...200	4	<0,4	10	<50n	<4,5	<2,5	>600	·	32,35),ED: ~2N 2865
T	BFV 70	Tx	S	N	89	C	30	·	400	>30	150	<0,3	150	<0,5	·	<12	>200	<45	27),ED: ~2N 3013
				P	89	C	40	·	400	100...300	150	<0,4	150	<20n	·	<8	>200	<45	27),ED: ~2N 2907
T	BFV 71	Tx	S	N	89	C	40	·	400	>20	100	<0,35	100	(<0,3)	·	<5	>350	<15	27),ED: ~2N 3013
				P	89	C	40	·	400	100...300	150	<0,4	150	<20n	·	<8	>200	<45	27),ED: ~2N 2907
T	BFV 72	Tx	S	N	89	D	15	500	350	>25	10	<0,18	10	<0,25	·	·	·	<15	9,26)
T	BFV 72 N	Tx	S	N	92	G	15	500	350	>25	10	<0,18	10	<0,25	·	·	·	<15	9,22,26)
T	BFV 73	Tx	S	P/N	89	C	30	800	400	80...300	150	<0,4	10	<50n	·	<10	>250	·	4,27)
T	BFV 73 N	Tx	S	P/N	89	A	30	800	400	80...300	150	<0,4	10	<50n	·	<10	>250	·	4,22,27)
T	BFV 75	Tx	S	N	91	A	25	100	300	·	·	·		<10n	·	·	·	·	26,50)
T	BFV 75 N	Tx	S	N	93	A	25	100	300	·	·			<10n	·	·	·	·	22,26,50)
T	BFV 76	Tx	S	N	91	A	30	(100)	300	>50	1	<0,15	10	(<10n)	·	<12	>20	·	26,50)
T	BFV 76 N	Tx	S	N	93	A	30	(100)	300	>50	1	<0,15	10	(<10n)	·	<12	>20	·	22,26,50)
T	BFV 77	Tx	S	P	89	A	15	500	400	30...120	30	<0,28	100	<0,3	·	<5	>350	<15	9,27)
T	BFV 77 N	Tx	S	P	92	F	15	500	400	30...120	30	<0,28	100	<0,3	·	<5	>350	<15	9,22,27)
T	BFV 78	Tx	S	N	91	A	15	200	400	>25	100	<0,28	100	(<0,3)	·	<5	>350	·	9,27)
T	BFV 78 N	Tx	S	N	93	A	15	200	400	>25	100	<0,28	100	(<0,3)	·	<5	>350	·	9,22,27
T	BFV 80	Tx	S	N	138	A	12	50	150	>20	3	<0,5	10	<10n	<6	<1,7	>500	·	32,35),ED: ~2N 918
T	BFV 81	Tx	S	P	118	A	12	(200)	300	40...150	30	<0,5	100	(<80n)	·	<6	>400	<60	9),ED: ~2N 2894
T	BFV 81 A	Tx	S	P	118	A	12	(200)	300	30...120	30	<0,5	100	(<80n)	·	<6	>400	<60	9),ED: ~2N 3012
T	BFV 81 B	Tx	S	P	118	A	15	(200)	300	30...120	10	<0,5	100	<10n	·	<4,5	>400	<30	9),ED: ~2N 3576
T	BFV 82	Tx	S	P	118	A	20	(50)	300	15...45	10	<0,6	10	<1	·	<5	>140	·	ED: ~2N 726
T	BFV 82 A	Tx	S	P	118	A	20	(50)	300	30...120	10	<0,6	10	<1	·	<5	>140	·	ED: ~2N 727
T	BFV 82 B	Tx	S	P	118	A	20	100	300	20...60	10	<0,2	10	<10n	·	<5	>140	<30	9),ED: ~2N 2411
T	BFV 82 C	Tx	S	P	118	A	20	100	300	40...120	10	<0,2	10	<10n	·	<5	>140	<30	9),ED: ~2N 2412
T	BFV 83	Tx	S	N	118	A	15	·	300	30...120	10	<0,4	10	<25n	·	<6	>300	25*	9),ED: ~2N 708
T	BFV 83 A	Tx	S	N	118	A	15	·	300	30...120	10	<0,7	200	<25n	·	<6	>300	<40	9),ED: ~2N 914
T	BFV 83 B	Tx	S	N	118	A	15	500	300	30...120	30	<0,28	100	<0,3	·	<5	>350	<20	9),ED: ~2N 3013
T	BFV 83 C	Tx	S	N	118	A	20	500	300	30...120	30	<0,35	100	<0,3	·	<5	>350	<20	9),ED: ~2N 3014
T	BFV 84	Tx	S	N	118	A	15	50	300	>20	3	<0,5	3	<10n	·	<1,7	>800	·	32,35),ED: ~2N 917
T	BFV 84 A	Tx	S	N	118	A	15	50	300	>20	3	<0,4	10	<10n	·	<1,7	>600	·	32,35),ED: ~2N 918
T	BFV 84 B	Tx	S	N	118	A	13	50	300	20...200	4	<0,4	10	<50n	3,5	<2,5	>600	·	32,35),ED: ~2N 2865
T	BFV 85	Tx	S	N	118	A	30	(800)	360	40...120	150	<0,4	150	<10n	·	<8	>250	<35	4),ED: ~2N 2221
T	BFV 85 A	Tx	S	N	118	A	40	(800)	360	40...120	150	<0,3	150	<10n	<4	<8	>250	<35	4),ED: ~2N 2221 A
T	BFV 85 B	Tx	S	N	118	A	30	(800)	360	100...300	150	<0,4	150	<10n	·	<8	>250	<35	4),ED: ~2N 2222
T	BFV 85 C	Tx	S	N	118	A	40	(800)	360	100...300	150	<0,3	150	<10n	<4	<8	>250	<35	4),ED: ~2N 2222 A
T	BFV 85 D	Tx	S	N	118	A	45	30	300	40...120	10µ	<1,0	10	<10n	<4	<8	>30	·	ED: ~2N 929
T	BFV 85 E	Tx	S	N	118	A	45	30	300	100...300	10µ	<1,0	10	<10n	<3	<8	>30	·	ED: ~2N 930
T	BFV 85 F	Tx	S	N	118	A	60	50	300	40...120	10µ	<0,35	10	<10n	<4	<6	>60	·	ED: ~2N 2483
T	BFV 85 G	Tx	S	N	118	A	60	50	300	100...500	10µ	<0,35	10	<10n	<3	<6	>60	·	ED: ~2N 2484
T	BFV 86	Tx	S	P	118	A	40	(600)	360	40...120	150	<0,4	150	<20n	·	<8	>200	<45	4),ED: ~2N 2906
T	BFV 86 A	Tx	S	P	118	A	60	(600)	360	40...120	150	<0,4	150	<10n	·	<8	>200	<45	4),ED: ~2N 2906 A
T	BFV 86 B	Tx	S	P	118	A	40	(600)	360	100...300	150	<0,4	150	<20n	·	<8	>200	<45	4),ED: ~2N 2907
T	BFV 86 C	Tx	S	P	118	A	60	(600)	360	100...300	150	<0,4	150	<10n	·	<8	>200	<45	4),ED: ~2N 2907 A
T	BFV 87	Tx	S	N	118	A	15	500	300	20...60	10	<0,25	10	<0,4	·	<4	>400	<12	9),ED: ~2N 2368
T	BFV 87 A	Tx	S	N	118	A	15	500	300	40...120	10	<0,25	10	<0,4	·	<4	>500	<12	9),ED: ~2N 2369
T	BFV 87 B	Tx	S	N	118	A	15	500	300	>40	10	<0,25	10	<0,4	·	<4	>500	<12	9),ED: ~2N 2369 A
T	BFV 88	Tx	S	N	118	A	30	800	360	30...120	150	<0,45	150	<0,3	·	<11	>200	<65	4),ED: ~2N 2410

1 KX	2 Typ	3 Hersteller	4 Ma	5 Pl	6 Fo	7 Af	8 U_{max} [V]	9 U_{max} [mA]	10 P_{tot} [mW]	11 B	I_F [mA]	12 U_S [V]	I_F [mA]	13 I_{Sp} [uA]	14 F [dB]	15 C [pF]	16 f_g [MHz]	17 t [ns]	18 Bemerkung
T	BFV 88 A	Tx	S	N	118	A	30	800	360	50...150	150	<0,45	150	<0,25	·	<8	>250	<40	4),ED: ~2N 2539
T	BFV 88 B	Tx	S	N	118	A	30	800	360	100...300	150	<0,45	150	<0,25	·	<8	>250	<40	4),ED: ~2N 2540
T	BFV 88 C	Tx	S	N	118	A	30	800	360	30...120	150	<0,4	150	(<0,2)	·	<8	>250	<40	4),ED: ~2N 3015
T	BFV 88 D	Tx	S	N	118	A	30	800	360	30...120	150	<0,4	150	(<0,2)	·	<8	>250	<40	4),ED: ~2N 2845
T	BFV 89	Tx	S	N	118	A	30	(100)	300	>50	1	[<0,5]	0,2*	<10n	·	<12	>20	·	48: <20Ω,50), ED: ~2N 2432
T	BFV 89 A	Tx	S	N	118	A	45	(100)	300	>50	1	[<0,4]	0,2*	<10n	·	<12	>20	·	48: <15Ω,50), ED: ~2N 2432 A
t	BFV 90	Tx	S	N	3	A	50	800	800	>40	150	<0,4	150	<0,1	·	<10	>300	·	4,10)
t	BFV 90 A	Tx	S	N	3	A	50	800	800	100...300	150	<0,4	150	<0,1	·	<10	>300	·	4,10)
t	BFV 90 B	Tx	S	N	3	A	50	1A	800	40...120	150	<0,4	150	<0,1	·	<10	>300	·	4,10)
T	BFV 91	Tx	S	P	89	B	12	200	400	30...120	30	<0,2	30	(<80n)	·	<6	>400	<60	9,26)
T	BFV 91 N	Tx	S	P	92	D	12	200	400	30...120	30	<0,2	30	(<80n)	·	<6	>400	<60	9,22,26)
T	BFV 92	Tx	S	N	89	B	15	500	400	30.. 150	30	<0,18	30	<0,5	·	<5	>350	<20	9,26)
T	BFV 92 N	Tx	S	N	92	D	15	500	400	30...150	30	<0,18	30	<0,5	·	<5	>350	<20	9,22,26)
T	BFV 93	Tx	S	N	91	B	30	800	400	80...300	150	<0,4	150	<50n	·	<10	>250	·	4,26)
T	BFV 93 A	Tx	S	P	91	B	30	800	400	100...300	150	<0,4	150	<50n	·	<10	>250	·	4,26)
T	BFV 93 AN	Tx	S	P	92	F	30	800	400	100...300	150	<0,4	150	<50n	·	<10	>250	·	4,26)
T	BFV 93 N	Tx	S	N	92	F	30	800	400	80...300	150	<0,4	150	<50n		<10	>250		4,26)
T	BFV 94	Tx	S	N	89	B	30	800	400	80...300	150	<0,4	150	<50n		<10	>250		4,26)
T	BFV 94 N	Tx	S	N	92	D	30	800	400	80...300	150	<0,4	150	<50n		<10	>250		4,22,26)
T	BFV 95	Tx	S	P	89	B	30	800	400	80...300	150	<0,4	150	<50n	·	<10	>250	·	4,26)
T	BFV 95 N	Tx	S	P	92	D	30	800	400	80...300	150	<0,4	150	<50n	·	<10	>250	·	4,22,26)
T	BFV 96	Tx	S	N	89	B	25	800	400	25...150	500	<0,35	150	<0,5	·	<15	>175	·	4,26)
T	BFV 96 N	Tx	S	N	92	D	25	800	400	25...150	500	<0,35	150	<0,5	·	<15	>175	·	4,22,26)
T	BFV 97	Tx	S	N	89	B	15	50	400	>20	3	<0,4	10	<50n	<6	<1,7	>600	·	26,32,35)
T	BFV 97 N	Tx	S	N	92	D	15	50	400	>20	3	<0,4	10	<50n	<6	<1,7	>600	·	22,26,32,35)
T	BFV 98	Tx	S	N	89	B	45	30	400	>100	10µ	<1,0	10	<50n	<5	<8	>30	·	26)
T	BFV 98 N	Tx	S	N	92	D	45	30	400	>100	10µ	<1,0	10	<50n	<5	<8	>30	·	22,26)
t	BFV 99	Tx	S	N	47	A	55	1A	500	>40	150	<0,3	100	·	·	<10	·	·	4,10)
F	BFW 10	Mu,PH,Va	S	N	72	E	30	10	300	3,5...6,5	15V	<8,0	0,5n	<0,1n	<2,5	(<0,8)	·	·	62:8...20mA)
F	BFW 11	Mu,PH,Va	S	N	72	E	30	10	300	3,0...6,5	15V	<6,0	0,5n	<0,1n	<2,5	(<0,8)	·	·	62:4...10mA)
F	BFW 12	Mu,PH,Va	S	N	72	E	30	5	150	>2,0	15V	<2,5	0,5n	<0,1n	·	(<0,8)	·	·	62:1...5mA)
F	BFW 13	Mu,PH,Va	S	N	72	E	30	5	150	>1,0	15V	<1,2	0,5n	<0,1n	·	(<0,8)	·	·	62:0,2...1,5mA)
t	BFW 16	Mu,PH,Va	S	N	7	A	25	300	700	>25	50	<0,5	100	<1	[>14]	<4	>1,2G	·	10,38),NT:BFW 16 A
T	BFW 16 A	Mu,PH,Va	S	N	7	A	25	300	700	>25	50	<0,75	100	<1	[16]	<4	1,2G	·	38,42: >0,13W)
t	BFW 17	Mu,PH,Va	S	N	7	A	25	300	700	>25	50	<0,5	100	<1	[>14]	<4	>1,1G	·	10,38),NT:BFW 17 A
T	BFW 17 A	Mu,PH,Va	S	N	7	A	25	300	700	>25	50	<0,75	100	<1	[16]	<4	1,1G	·	38,42: >0,13W)
	BFW 19	AC	S	N	7	A	20	300	600	20...120	50	<0,3	50	<10n	·	<3,5	>500	·	10,38)
T	BFW 20	Td,Tx	S	P	6	A	60	200	360	100...450	1	<0,25	10	<10n	<3	<6	>50	·	≙2N 3962
T	BFW 21	Td,Tx	S	P	6	A	80	200	360	100...450	1	<0,25	10	<10n	<3	<6	>50	·	≙2N 3963
T	BFW 22	Td,Tx	S	P	6	A	45	200	360	250...600	1	<0,25	10	<10n	<2	<6	>50	·	≙2N 3964
T	BFW 23	Td,Tx	S	P	6	A	60	200	360	250...600	1	<0,25	10	<10n	<2	<6	>50	·	≙2N 3965
	BFW 24	Td	S	N	7	A	60	1A	800	40...120	150	<1,0	1A	<10n	<7	<25	>60	·	4)
	BFW 25	Td	S	N	7	A	40	1A	800	100...300	150	<1,0	1A	<10n	<7	<25	>70	·	4)
	BFW 26	Td	S	N	7	A	40	1A	800	40...120	150	<1,0	1A	<10n	<7	<25	>60	·	4)
	BFW 29	Li,Td,Tx	S	N	3	A	30	400	600	>40	150	<0,5	150	<10n	·	<25	>40	·	4)
	BFW 30	Mu,PH,Va	S	N	72	B	10	100	250	>25	25	0,8*	50	<50n	[>19]	<1,5	1,6G	·	31,38)
	BFW 31	Td,Tx	S	P	6	A	30	700	500	>70	100	<0,4	100	<0,5	3	<12	200	40	4)
	BFW 32	Td,Tx	S	N	6	A	30	700	500	>70	100	<0,4	100	<0,5	3	<12	200	40	4)
	BFW 33	Td,Tx	S	N	3	A	80	1A	800	40...120	150	<5,0	150	<10n	·	<15	>50	·	4,10)
	BFW 34	Li	S	N	3	A	30	200	600	>40	6	<0,5	50	<0,1	·	<10	>70	·	10)
	BFW 35	Li	S	N	3	A	30	200	600	80...150	6	<0,5	50	<0,1	·	<10	>70	·	10)
	BFW 36	Li,Td	S	N	3	A	(180)	400	600	40...120	10	<1,5	200	<100	·	<25	120	·	3,10)
	BFW 37	Li,Td	S	N	3	A	(130)	200	600	60	6	·	·	<5n	·	6	100	·	3,10)
	BFW 38	Li	S	N	3	A	(180)	400	600	40...120	10	<1,5	200	<100	·	<25	>40	·	3,10)
	BFW 39	Td	S	N	42	A	45	30	500	>150	1	<0,35	1	<10n	<4	<6	>60	·	10,14: <5mV,24)
	BFW 39 A	Td	S	N	42	A	45	30	500	>150	1	<0,35	1	<10n	<4	<6	>60	·	10,14: <2mV,24)
	BFW 40	Td	S	N	42	A	45	30	500	>300	1	<0,35	1	<10n	<3	<6	>60	·	10,14: <5mV,24)
	BFW 40 A	Td	S	N	42	A	45	30	500	>300	1	<0,35	1	<10n	<3	<6	>60	·	10,14: <2mV,24)
	BFW 41	Li,Td	S	N	72	B	15	30	200	40...80	1	<0,4	10	<10n	<4	<3	>600	·	32,38)
	BFW 42	Li	S	N	3	A	20	200	600	45...90	50	<0,3	50	<100	·	<3,5	>600	·	38)
	BFW 43	AC,Tx	S	P	6	A	150	100	400	>40	10	<0,5	10	<10n	·	<7	>60	·	3)
	BFW 44	AC,Tx	S	P	7	A	150	100	700	>40	10	<0,5	10	<10n	·	<7	>60	·	3)
	BFW 45	Mu,PH,Va	S	N	7	A	130	50	800	20...120	50	<10,0	50	<0,1	·	4	120	·	3,10)
	BFW 46	PH,Va	S	N	7	A	18	1,5A	7W*	10...150	250	<0,75	250	<100°	·	<20	>250	·	37,42: >4W), ≙2N 3924
	BFW 47	PH,Va	S	N	7	A	40	1A	7W*	10...100	250	<1,0	250	<100°	·	<10	500	·	37,42: >2,5W), ≙2N 3553
	BFW 51	Td	S	N	41	A	45	·	500	>150	1	<0,35	1	<10n	<4	<6	>60	·	10,14: <3mV,16,24)
	BFW 51 A	Td	S	N	41	A	45	·	500	>150	1	<0,35	1	<10n	<4	<6	>60	·	10,14: <1,5mV,16,24)
	BFW 52	Td	S	N	41	A	45	·	500	>300	1	<0,35	1	<10n	<3	<6	>60	·	10,14: <3mV,16,24)
	BFW 52 A	Td	S	N	41	A	45	·	500	>300	1	<0,35	1	<10n	<3	<6	>60	·	10,14: <1,5mV,16,24)

1 K	2 Typ	3 Hersteller	4 Ma	5 Pt	6 Fo	7 Af	8 U_{max} [V]	9 U_{max} [mA]	10 P_{tot} [mW]	11 B	I_F [mA]	12 U_S [V]	I_F [mA]	13 I_{Sp} [uA]	14 F [dB]	15 C [pF]	16 f_g [MHz]	17 t [ns]	18 Bemerkung
f	BFW 54	Tx	S	N	6	E	50	10	300	3,0...6,5	15V	<6,0	0,5n	<0,1n	<100	(<3)	·	·	10,62:2...10mA)
f	BFW 55	Tx	S	N	6	E	50	10	300	3,0...6,5	15V	<6,0	0,5n	<0,1n	<40	(<3)	·	·	10,62:2...10mA)
f	BFW 56	Tx	S	N	6	E	50	10	300	3,0...6,5	15V	<6,0	0,5n	<0,1n	<20	(<3)	·	·	10,62:2...10mA)
T	BFW 57	Mu,PH	S	N	32	A	60	1A	300	80...240	100	<1,5	1A	<0,5	·	<12	>80	<100	4)
T	BFW 58	Mu,PH	S	N	32	A	60	1A	300	50...150	100	<1,5	1A	<0,5	·	<12	>80	<100	4)
T	BFW 59	Mu,Ph	S	N	32	A	35	1A	300	80...240	100	<1,5	1A	<0,5	·	<12	>80	<100	4)
T	BFW 60	Mu,Ph	S	N	32	A	35	1A	300	50...150	100	<1,5	1A	<0,5	·	<12	>80	<100	4)
F	BFW 61	Mu,PH,Va	S	N	72	E	25	10	300	2,0...6,5	15V	<8,0	2n	<1n	·	(<2)	·	·	62:2...20mA)
T	BFW 63	AC	S	N	72	A	30	·	150	>25	4	·	·	(<0,5)	[>30]	(<0,25)	>400	·	33,40:8...12mA)
T	BFW 64	AC	S	N	72	A	30	·	150	>30	4	·	·	(<0,5)	[>18]	(<0,25)	>450	·	33,40:10...15mA)
t	BFW 66	AC	S	N	7	A	60	1A	800	100...300	150	<0,5	500	<10n	·	<15	400	100	4,10)
t	BFW 67	Td	S	N	7	A	300	400	800	>60	100	·	·	<1	·	<14	60	·	3,10)
T	BFW 68	AC,Tx	S	N	6	A	40	100	360	>40	50	<0,4	50	<10n	·	<4	>250	30	32)
t	BFW 69	AC	S	N	7	A	40	·	7W*	>10	250	·	·	<1m	·	10	>400	·	10,37)
T	BFW 70	AC	S	N	72	A	30	·	240	>30	10	<0,9*	5	<10n	[22]	(<0,3)	>750	·	32)
t	BFW 71	AC	S	N	6	A	60	1A	500	100...300	150	<0,5	500	<10n	·	<15	400	100	4,10)
t	BFW 73	AC	S	N	47	A	15	250	300	20...120	10	<0,5	250	<0,5	[9]	<6	>950	·	10,32,42:>1W)
t	BFW 73 A	AC	S	N	46	A	15	250	300	20...120	10	<0,5	250	<0,5	[9]	<6	>950	·	10,32,42:>1W)
t	BFW 74	AC	S	N	47	A	15	250	300	40...120	10	<0,5	250	<0,5	[9]	<6	>950	·	10,32,42:>0,8W)
t	BFW 75	AC	S	N	108	A	15	250	300	20...120	10	<0,5	250	<0,5	[11]	<6	>950	·	10,32,42:>0,2W)
t	BFW 76	AC	S	N	47	A	14	80	300	20...100	0,5	<0,38	80	<0,5	·	<1,4	>1G	·	10,32,46:<4,5ps)
t	BFW 76 A	AC	S	N	47	A	14	80	300	40...150	0,5	<0,35	80	<0,5	[13]	<1	>1,3G	·	10,32,46:<4,5ps)
t	BFW 77	AC	S	N	72	B	14	80	250	20...100	0,5	<0,38	80	<0,5	·	<1,4	>1G	·	10,32,46:<3,5ps)
t	BFW 77 A	AC	S	N	72	B	14	80	250	40...150	0,5	<0,35	80	<0,5	[14]	<1	>1,3G	·	10,32,46:<3,5ps)
t	BFW 78	AC	S	N	109	A	14	80	200*	40...150	0,5	<0,35	80	<0,5	·	<1,33	>1,3G	·	10,32)
t	BFW 79	AC	S	N	108	A	14	80	1,5W	40...150	0,5	<0,35	80	<0,5	·	<1	>1,3G	·	10,32,46:<2,5ps)
t	BFW 80	Li	S	N	3	A	30	200	600	(>90)	6	<0,5	50	<0,1	·	<10	>70	·	10)
T	BFW 87	Mu	S	P	32	A	60	500	300	80...320	150	<0,4	150	<0,1	·	<12	>100	·	4)
T	BFW 88	Mu	S	P	32	A	60	500	300	40...120	150	<0,4	150	<0,1	·	<12	>100	·	4)
T	BFW 89	Mu	S	P	32	A	40	500	300	80...320	150	<0,4	150	<0,1	·	<12	>100	·	4)
T	BFW 90	Mu	S	P	32	A	40	500	300	40...120	150	<0,4	150	<0,1	·	<12	>100	·	4)
T	BFW 91	Mu	S	P	32	A	20	500	300	>40	150	<0,4	150	<0,1	·	<12	>100	·	4)
T	BFW 92	Mu,PH,Va	S	N	113	A	15	50	130	20...150	2	<0,75	20	<50n	[23]	0,7	1G	·	31,45:45dB
T	BFW 93	PH,Va	S	N	113	A	10	100	190	>25	25	·	·	<50n	[22]	0,7	1,7G	·	31,38,45:60dB
f	BFW 96	Mu	S	N	72	E	30	50÷	200	>1,3	20V	<4,5	20µ	·	·	(>1)	·	·	10,62:<30mA)
T	BFW 97	Fi	S	N	55	A	15	50	250	>20	3	<0,4	10	<0,2	[>15]	<1,7	>600	·	32), ~2N 918
T	BFW 97 K	Fi	S	N	55	B	15	50	250	>20	3	<0,4	10	<0,2	[>15]	<1,7	>600	·	19,32)
T	BFW 97 L	Fi	S	N	55	C	15	50	250	>20	3	<0,4	10	<0,2	[>15]	<1,7	>600	·	19,32)
T	BFW 97 M	Fi	S	N	55	D	15	50	250	>20	3	<0,4	10	<0,2	[>15]	<1,7	>600	·	19,32)
t	BFW 98	RT	S	N	111	A	18	1A	2,5W	>10	100	<0,3	100	·	[8,5]	2,5	1G	·	10,37,42:1W)
t	BFW 99	SH	S	N	72	A	12	20	200	>25	5	·	·	<50n	4,5	(<0,7)	>2G	·	10,31,38)
t	BFX 10	AC	S	N	42	A	30	·	500	>40	150	<0,22	150	<10n	<10	<8	>250	·	10,24)
T	BFX 11	AC,Tx	S	P	42	A	45	500	500	>90	1	<0,25	50	<10n	<5	<8	>130	·	14:<5mV,15,24)
t	BFX 12	Mu,Tx,Va	S	P	6	A	15	200	300	20...60	10	<0,25	10	<10n	·	<6	>150	<150*	10)
t	BFX 13	Mu,Tx,Va	S	P	6	A	15	200	300	50...250	10	<0,25	10	<10n	·	<6	>150	<150*	10)
t	BFX 14	AC	S	N	3	A	15	300	800	>20	100	·	·	<0,5	·	<8	530	·	10)
T	BFX 15	AC	S	N	42	A	40	·	600	>90	10	<1,0	1	<10n	·	<15	>50	·	14:<5mV,16,24)
T	BFX 16	AC	S	N	68	B	45	·	500	>175	10µ	<0,35	1	<10n	<3	<6	>60	·	14:<5mV,16,26)
T	BFX 17	AC,Tx	S	N	7	A	40	1A	800	>20	500	<1,0	1A	<2	[>8]	<12	>250	·	37,42:>1,3W)
T	BFX 18	AC	S	N	72	B	30	·	175	>20	2,5	<0,9*	2,5	<50n	<5	(<0,5)	>400	·	30,40:<12mA)
T	BFX 19	AC	S	N	72	B	30	·	175	>20	2,5	<0,9*	2,5	<50n	<6	(<0,5)	>400	·	30,40:8...12mA)
T	BFX 20	AC	S	N	72	B	30	·	175	>20	2,5	<0,9*	2,5	<50n	<7,5	(<0,5)	>400	·	30,39:6,5...10mA)
T	BFX 21	AC	S	N	72	B	30	·	175	>20	2,5	<0,9*	2,5	<50n	<8,5	(<0,5)	>400	·	30,39:8...13mA)
T	BFX 29	Mu,Td,Tx	S	P	7	A	60	600	600	>50	10	<0,4	150	<0,5	·	<12	>100	<60	4), ~2N 2904 A
T	BFX 30	Mu,Td,Tx	S	P	7	A	65	600	600	50...200	10	<0,4	150	<0,5	·	<12	>100		4), ~2N 2905 A
T	BFX 31	AC	S	N	72	B	30	·	175	>20	2,5	<0,9*	2,5	<50n	<3	(<0,5)	>400	·	30,40:7...12mA)
t	BFX 32	Td	S	N	43	B	25	30	300	>30	7	·	·	·	·	·	>850	·	10,34)
t	BFX 33	Tf	S	N	7	A	30	400	(2,85W)	>25	80	<1,0	100	<0,1	[20]	<3,5	>480	·	10,31,38,42:>0,15W)
T	BFX 34	AC,Tf,Va	S	N	7	A	60	5A	5W*	40...150	2A	<1,0	5A	<10	·	<100	>70	<600	4,7)
T	BFX 35	Tx	S	P	6	A	40	600	400	100...300	150	<0,4	150	<30n	·	<8	>200	·	4), ~2N 2907
T	BFX 36	AC,Tx	S	P	42	A	60	100	600	100...300	10µ	<0,4	50	<10n	<3	<6	>40	·	14:<3mV,16,24)
T	BFX 37	AC,Tx	S	P	6	A	80	200	360	125...280	1	<0,4	50	<10n	<2,5	<6	>40	·	~2N 3963
T	BFX 38	AC,Fd,Tx	S	P	7	A	55	1A	800	>85	100	<0,5	500	<50n	·	<20	>100	<100	4)
T	BFX 39	AC,Fd,Tx	S	P	7	A	55	1A	800	>40	100	<0,5	500	<50n	·	<20	>100	<100	4)
T	BFX 40	AC,Fd,Tx	S	P	7	A	75	1A	800	>85	100	<0,5	500	<50n	·	<20	>100	<100	4)
T	BFX 41	AC,Fd,Tx	S	P	7	A	75	1A	800	>40	100	<0,5	500	<50n	·	<20	>100	<100	4)
t	BFX 42	AC	S	N	47	A	10	·	300	90...300	10	<0,1	10	<1	·	<3	1,4G	·	10,12)
T	BFX 43	Mu,PH,Tx	S	N	6	A	15	200	360	20...60	10	<0,6	100	<0,1	·	<4	>500	·	9), ~2N 2368
T	BFX 44	Mu,PH,Tx	S	N	6	A	15	200	360	40...120	10	<0,6	100	<0,1	·	<4	>500	·	9), ~2N 2369
t	BFX 45	Va	S	N	34	A	20	200	125	100...400	(10)	<0,2	10	<0,5	<8	<8	>250	<200	10)
t	BFX 47	Va	S	N	72	B	(30)	40	200	·	·	·	·	<0,1	[>12]	<2	>1G		10,38,42:>10mW)
T	BFX 48	AC,Tx	S	P	6	A	30	100	360	>90	10	<0,3	50	<15n	<6	<3,5	550	<50	·

1 K	2 Typ	3 Hersteller	4 Ma	5 Pl	6 Fo	7 Af	8 U_{max} [V]	9 U_{max} [mA]	10 P_{tot} [mW]	11 B	I_F [mA]	12 U_S [V]	I_F [mA]	13 I_{Sp} [uA]	14 F [dB]	15 C [pF]	16 f_g [MHz]	17 t [ns]	18 Bemerkung
t	BFX 49	RT	S	N	77	A	35	250	2,5W	10...25	100	-	-	-	-	-	1,3G		10,39)
T	BFX 50	Tx	S	N	6	A	35	1A	500	>30	150	<0,2	150	<50n	-	<12	>60	-	4)
T	BFX 51	Tx	S	N	6	A	30	1A	500	>40	150	<0,35	150	<50n	-	<12	>50	-	4)
T	BFX 52	Tx	S	N	6	A	20	1A	500	>60	150	<0,35	150	<50n	-	<12	>60	-	4)
t	BFX 53	Tf	S	N	76	A	12	25	300	>15	25	-	-	<10n	-	<0,9	>1,3G	-	10,38)
T	BFX 55	SH	S	N	7	A	40	400	2,2W +	30...160	50	0,2	100	<50n	[16]	(<3,5)	500	-	31,38,43:2,4V)
T	BFX 56	SH	S	N	7	A	40	300	2,6W +	(>60)	25	<0,3	100	<10n	<3,5	<3,5	>350	-	31)
T	BFX 56 I	SH	S	N	7	A	40	300	2,6W +	(60...100)	25	<0,3	100	<10n	<3,5	<3,5	>350	-	20,31)
T	BFX 56 II	SH	S	N	7	A	40	300	2,6W +	(90...150)	25	<0,3	100	<10n	<3,5	<3,5	>350	-	20,31)
T	BFX 56 III	SH	S	N	7	A	40	300	2,6W +	(130...220)	25	<0,3	100	<10n	<3,5	<3,5	>350	-	20,31)
T	BFX 57	SH	S	N	39	A	20	100	2W +	(>60)	20	<0,5	50	<10n	<3	(<1)	>600	-	31)
T	BFX 57 I	SH	S	N	39	A	20	100	2W +	(60...100)	20	<0,5	50	<10n	<3	(<1)	>600	-	20,31)
T	BFX 57 II	SH	S	N	39	A	20	100	2W +	(90...150)	20	<0,5	50	<10n	<3	(<1)	>600	-	20,31)
T	BFX 57 III	SH	S	N	39	A	20	100	2W +	(130...220)	20	<0,5	50	<10n	<3	(<1)	>600	-	20,31)
T	BFX 58	SH	S	N	39	A	40	400	2,6W +	(>60)	50	<0,3	100	<30n	<6	(<3)	>600	-	31)
T	BFX 58 I	SH	S	N	39	A	40	400	2,6W +	(60...100)	50	<0,3	100	<30n	<6	(<3)	>600	-	20,31)
T	BFX 58 II	SH	S	N	39	A	40	400	2,6W +	(90...150)	50	<0,3	100	<30n	<4	(<3)	>600	-	20,31)
T	BFX 58 III	SH	S	N	39	A	40	400	2,6W +	(130...220)	50	<0,3	100	<30n	<4	(<3)	>600	-	20,31)
T	BFX 58 D	SH	S	N	7	A	40	400	2,6W +	(90...150)	50	<0,3	100	<30n	<4	(2,8)	>600	-	22,31)
TT	BFX 59	SH	S	N	72	B	20	100	370 +	(30...200)	10	-	-	<10n	<4,5	(<0,6)	>700	-	38,46:4pS)
TT	BFX 59 F	SH	S	N	72	B	20	100	370 +	(30...200)	10	-	-	<10n	<4,5	(<0,9)	>700	-	38,46:4pS)
TT	BFX 60	SH	S	N	72	A	25	25	370 +	>50	7	<0,9*	7	[<0,1]	5	(<0,9)	>400	-	34,35)
tt	BFX 61	Cs	S	N	7	A	80	1A	6W*	>15	100	-	-	-	-	-	180	-	4,10)
tt	BFX 62	SH	S	N	72	B	20	12	130	>20	2	-	-	<50n	[>9]	(<0,35)	675	-	10,32,46:25ps)
ff	BFX 63	Mu,Va	S	N	84	A	30	50 +	250	>1,3	20V	<4,5	20µ	<50n	-	<4	-	-	10,62:<30mA)
tt	BFX 65	Tx	S	P	6	A	45	50	360	>100	1	<0,25	10	(<10n)	<3	<6,5	>40	-	10)
TT	BFX 66	AC,Mo	S	N	72	C	60	-	500	>2000	10	<1,2	50	<10n	<6	<30	-	-	5), ≙2N 998
TT	BFX 67	AC,Mo	S	N	72	C	60	500	500	>4000	10	<1,6	100	<10n	-	<20	-	-	5), ≙2N 999
TT	BFX 68	AC,Mo,Tx	S	N	7	A	30	1A	800	100...300	150	<1,5	150	<10n	<8	<25	>70	-	4), ~2N 1711
TT	BFX 68 A	AC,Tx	S	N	7	A	40	1A	800	>100	150	<0,5	150	<10n	<7	<20	>70	-	4), ~2N 2192
TT	BFX 69	AC,Tx	S	N	7	A	30	1A	800	40...120	150	<1,5	150	<10n	<12	<25	>60	-	4), ~2N 1613
TT	BFX 69 A	AC,Tx	S	N	7	A	40	1A	800	>40	150	<0,8	150	<10n	<7	<20	>60	-	4), ~2N 2193
TT	BFX 70	AC,Mo,Tx	S	N	42	A	60	500	600	50...150	10	<1,2	50	<2n	<8	<15	>60	-	14:<5mV,16,24)
TT	BFX 71	AC,Mo,Tx	S	N	42	A	60	500	600	50...200	10	<1,2	50	<10n	-	<15	>60	-	14:<15mV,15,24)
TT	BFX 72	AC,Mo,Tx	S	N	42	A	60	500	600	50...200	10	<1,2	50	<10n	-	<15	>60	-	14:<5mV,16,24)
TT	BFX 73	AC,Mo,Tx	S	N	72	B	15	50	200	>20	3	<0,4	10	<10n	[>15]	<1,7	>600	-	32,34,42:<30mW)
TT	BFX 74	AC,Mo,Tx	S	P	7	A	35	600	600	30...90	150	<1,5	150	<1	-	<45	>60	-	4)
TT	BFX 74 A	AC,Mo,Tx	S	P	7	A	60	600	800	>30	150	<0,3	150	<50n	-	<20	>100	-	4)
t	BFX 75	RT	S	N	75	A	20	30	80	70...280	1	-	-	-	3	-	>200	-	6,10)
t	BFX 76	RT	S	N	75	A	20	30	80	33...110	1	-	-	-	3	-	>200	-	6,10)
T	BFX 77	Td	S	N	72	A	30		200	>50	10	-	-	<10n	-	<1,8	300	-	10,35)
T	BFX 79	AC	S	N/P	42	B	60	1A	600	>40	500	<1,5	1A	<50n	3	<20	>60	-	4,25)
T	BFX 80	AC	S	N/P	42	B	60	-	500	>160	1	<0,35	1	<10n	<4	<6	>40	-	25)
T	BFX 81	AC	S	N/P	42	B	20	-	500	>25	100	<0,5	100	<0,3	-	<6	>350	<60	9,25)
	BFX 82	AC	S	P	6	F	25	-	300	2,0...6,0	15V	<5,0	1µ	<1n	<3	(<5)	-	-	10,62:3...12mA)
	BFX 83	AC	S	P	6	F	25	-	300	4,0...8,0	15V	<9,0	1µ	<1n	<3	(<5)	-	-	10,62:10...30mA)
T	BFX 84	Fe,Mu,Tx	S	N	7	A	60	1A	800	>30	150	<1,0	500	<50n	-	<12	>50	-	4), ~2N 2243
T	BFX 85	Fe,Mu,Tx	S	N	7	A	60	1A	800	>70	150	<1,0	500	<50n	-	<12	>50	-	4), ~2N 3019
	BFX 86	Mu,Tx	S	N	7	A	35	1A	800	>70	150	<1,0	500	<50n	-	<12	>50	-	4), ~2N 2192
	BFX 87	Mu,Td,Tx	S	P	7	A	50	600	800	>40	150	<0,4	150	<0,5	-	<12	>100	<60	10), ~2N 2904 A
	BFX 88	Mu,Td,Tx	S	P	7	A	40	600	800	>40	150	<0,4	150	<0,5	-	<12	>100	<60	10), ~2N 2904
	BFX 89	SH,Tf,Va	S	N	72	B	15	50	200	20...125	25	<0,75	20	<10n	<4	<1,7	1G	-	38)
	BFX 90	AC,Mo	S	P	6	A	180	50	400	80...300	10	<0,25	10	<10n	<3	<7	>40	-	3)
	BFX 91	AC,Mo	S	P	7	A	180	50	700	80...300	10	<0,25	10	<10n	<3	<7	>40	-	3)
	BFX 92	TX	S	N	6	A	45	30	300	40...120	10µ	<1,0	10	<10n	<4	<8	>30	-	~2N 929
	BFX 92 A	Tx	S	N	6	A	60	30	360	40...120	10µ	<0,35	1	<10n	<4	<6	>60	-	21) ~2N 2483
	BFX 93	Tx	S	N	6	A	45	30	300	100...300	10µ	<1,0	10	<10n	<3	<8	>30	-	~2N 930
	BFX 93 A	Tx	S	N	6	A	60	30	360	100...300	10µ	<0,35	1	<10n	<3	<6	>60	-	21) ~2N 2484
	BFX 94	AC,Tx	S	N	6	A	30	800	500	40...120	150	<1,6	500	<10n	-	<8	>250	<60	~2N 2221
	BFX 94 A	AC,Tx	S	N	6	A	40	800	500	40...120	150	<0,6	500	<10n	-	<8	>250	<60	~2N 2221 A
	BFX 95	AC,Tx	S	N	6	A	30	800	500	100...300	150	<1,6	500	<10n	-	<8	>250	<60	~2N 2222
	BFX 95 A	AC,Tx	S	N	6	A	40	800	500	100...300	150	<0,6	500	<10n	-	<8	>300	<60	~2N 2222 A
	BFX 96	AC,Tx	S	N	7	A	30	800	800	40...120	150	<1,6	500	<10n	-	<8	>250	<60	~2N 2218
	BFX 96 A	AC,Tx	S	N	7	A	40	800	800	40...120	150	<0,6	500	<10n	-	<8	>250	<60	~2N 2218 A
	BFX 97	AC,Tx	S	N	7	A	30	800	800	100...300	150	<1,6	500	<10n	-	<8	>250	<60	~2N 2219
	BFX 97 A	AC,Tx	S	N	7	A	40	800	800	100...300	150	<0,6	500	<10n	-	<8	>300	<60	~2N 2219 A
	BFX 98	AC,Tx	S	N	7	A	150	100	800	>30	25	<1,0	25	<10n	-	<8	>40	-	3)
	BFX 99	AC,Mo,Tx	S	N	42	A	60	500	600	50...150	10	<0,6	50	<2n	-	<15	100	-	10,14:<1,5mV,16,24)

1 K	2 Typ	3 Hersteller	4 Ma	5 Pl	6 Fo	7 Af	8 U_{max} [V]	9 U_{max} [mA]	10 P_{tot} [mW]	11 B	I_F [mA]	12 U_S [V]	I_F [mA]	13 I_{Sp} [uA]	14 F [dB]	15 C [pF]	16 f_g [MHz]	17 t [ns]	18 Bemerkung
t	BFY 10	Mu,PH,Va	S	N	3	B	(45)	75	300	(25...50)	(10)	<1,5	10	<2	<40	<3	>60	·	10)
t	BFY 11	Mu,PH,Va	S	N	3	B	(45)	75	300	(40...125)	(10)	<1,5	10	<2	<40	<3	>60	·	10)
t	BFY 12	SH	S	N	7	A	40	500	2,6W+	20...300	100	<0,4	100	<20n	·	<8	>180	40	10,31,32)
t	BFY 12 B	SH	S	N	7	A	40	500	2,6W+	20...60	100	<0,4	100	<20n	·	<8	>180	40	10,20,31,32)
t	BFY 12 C	SH	S	N	7	A	40	500	2,6W+	40...120	100	<0,4	100	<20n	·	<8	>180	40	10,20,31,32)
t	BFY 12 D	SH	S	N	7	A	40	500	2,6W+	100...300	100	<0,4	100	<20n	·	<8	>180	40	10,20,31,32)
t	BFY 13	SH	S	N	7	A	60	350	2,6W+	20...300	100	<0,6	100	<20n	·	<8	>180	40	10,31,32)
t	BFY 13 B	SH	S	N	7	A	60	350	2,6W+	20...60	100	<0,6	100	<20n	·	<8	>180	40	10,20,31,32)
t	BFY 13 C	SH	S	N	7	A	60	350	2,6W+	40...120	100	<0,6	100	<20n	·	<8	>180	40	10,20,31,32)
t	BFY 13 D	SH	S	N	7	A	60	350	2,6W+	100...300	100	<0,6	100	<20n	·	<8	>180	40	10,20,31,32)
t	BFY 14	SH	S	N	7	A	80	250	2,6W+	20...300	100	<0,7	100	<20n	·	<8	>180	40	10,31,32)
t	BFY 14 B	SH	S	N	7	A	80	250	2,6W+	20...60	100	<0,7	100	<20n	·	<8	>180	40	10,20,31,32)
t	BFY 14 C	SH	S	N	7	A	80	250	2,6W+	40...120	100	<0,7	100	<20n	·	<8	<180	40	10,20,31,32)
t	BFY 14 D	SH	S	N	7	A	80	250	2,6W+	100...300	100	<0,7	100	<20n	·	<8	>180	40	10,20,31,32)
t	BFY 15	In	S	N	3	A	20	1,5A	600	8...40	100	<1,9	250	<1	<13	<48	>50	120	4,10)
t	BFY 16	In	S	N	3	A	20	1,5A	600	20...62	100	<1,6	100	<1	<13	<47	>100	120	4,10)
t	BFY 17	In	S	N	3	A	25	200	600	26...90	10	<6,0	30	<10n	<17	<5,5	>200	22	10)
t	BFY 18	In	S	N	6	A	25	200	300	26...90	10	<6,0	30	<10n	<17	<5,5	>200	22	10)
t	BFY 19	In	S	N	6	A	20	200	300	>50	10	<8,0	30	<10n	<13	<4	>300	·	10)
t	BFY 20	In	S	N	42	A	15	200	600	>10	0,1	·	·	<10n	·	<7	245	·	10,14: <10mV,24)
t	BFY 21	In	S	N	42	A	15	200	700	64	0,1	·	·	<10n	·	·	>200	·	10,24)
t	BFY 22	In	S	N	10	A	5	50	50	>50	50	<0,45	50	<15n	7	·	(20)	·	6,10),KZ:ge.Pkt.
t	BFY 23	In	S	N	10	A	5	50	50	>70	50	<0,45	50	<15n	7	·	(20)	·	6,10),KZ:rt.Pkt.
t	BFY 23 A	In	S	N	10	A	5	50	50	(>200)	0,2	<0,45	50	<15n	7	·	(20)	·	6,10),KZ:go.Pkt.
t	BFY 24	In	S	N	10	A	5	50	50	(45...130)	0,2	<0,45	50	<15n	<5		(20)		6,10),KZ:bl.Pkt.
t	BFY 25	In,Sr	S	N	7	A	40	200	600	>25	10	<1,5	10	<10n	·	<5,5	>200	22	10)
t	BFY 26	In,Sr	S	N	6	A	40	200	360	>25	10	<1,5	10	<10n	·	<5,5	>200	21	10)
t	BFY 27	Tf,Tx	S	N	6	A	50	100	360	50...200	10	<1,0	10	<10n	·	<3,5	>250	·	10), ≙2N 915
t	BFY 28	In,Sr	S	N	6	A	30	200	300	>50	10	<8,0	30	<10n	<13	<4	>300	·	10)
t	BFY 29	In	S	N	10	A	30	50	50	>50	50	<0,45	50	<15n	7	·	(20)	·	6,10),KZ:or.Pkt.
t	BFY 30	In	S	N	10	A	30	50	50	>70	50	<0,45	50	<15n	7	·	20	·	6,10),KZ:ws.Pkt.
t	BFY 31	SH	S	N	7	A	30	500	2,6W+	40...120	150	<1,5	150	<10n	<12	<25	>60	·	4,10)
T	BFY 33	SH,Tx	S	N	7	A	24	1A	2,6W+	>40	150	<1,5	150	<20n	·	<20	>40	·	4), ≙2N 697
T	BFY 34	SH,Tx	S	N	7	A	30	1A	2,6W+	40...120	150	<1,5	150	<10n	·	<25	>60	·	4), ≙2N 1613
.	BFY 37	In,Sr	S	N	6	A	20	100	300	>35	10	<2,0	10	<0,1	·	2,3	>200	·	10)
t	BFY 37 i	In	S	N	6	B	20	100	150	>35	10	<2,0	10	<0,1	·	2,3	>200	·	10)
t	BFY 37 I	In	S	N	6	A	20	100	150	>35	10	<2,0	10	<0,1	·	2,3	>200	·	10)
T	BFY 39	In,Tx	S	N	6	A	25	100	300	35...400	10	<1,0	10	<50n	·	5	150	·	
T	BFY 39-1	In,Tx	S	N	6	A	25	100	300	35...110	10	<1,0	10	<50n	·	5	150	·	20)
T	BFY 39-2	In,Tx	S	N	6	A	25	100	300	100...200	10	<1,0	10	<50n	·	5	150	·	20)
T	BFY 39-3	In,Tx	S	N	6	A	25	100	300	100...400	10	<1,0	10	<50n	·	5	150	·	20)
t	BFY 39 i	In	S	N	6	B	25	100	250	>35	10	<1,0	10	<50n	·	5	150	·	10)
t	BFY 39 I	In	S	N	6	A	25	100	250	>35	10	<1,0	10	<50n	·	5	150	·	10)
t	BFY 40	In,Sr	S	N	3	A	30	800	800	>40	10	<1,85	150	<0,1	·	<20	60	·	10), ~2N 1711
t	BFY 41	In,Sr	S	N	3	A	(120)	600	800	>35	50	<5,0	50	<0,1	·	<20		·	10)
t	BFY 43	In	S	N	3	A	140	100	800	>25	10	<10	50	<0,1	·	<6	60	·	3,10)
t	BFY 44	Mu,Tx,Va	S	N	7	A	60	1A	5W*	>5	(500)	<0,7	500	<0,5	[7]	<12	210	·	10,37,42:2,1W)
T	BFY 45	SH,Tx	S	N	7	A	90	100	2,5W*	>40	10	0,75*	10	(<0,1)	·	<3,5	130	·	8)
T	BFY 46	SH,Tx	S	N	7	A	30	1A	2,6W+	100...300	150	<1,5	150	<10n	·	<25	>70	·	4), ≙2N 1711
t	BFY 47	SH	S	N	10	A	5	50	75	(50...150)	0,25	0,4	50	<15n	<5	·	>30	·	6,10)
t	BFY 47 rt	SH	S	N	10	A	5	50	75	(50...100)	0,25	0,4	50	<15n	<5	·	>30	·	6,10,20)
t	BFY 47 sw	SH	S	N	10	A	5	50	75	(75...150)	0,25	0,4	50	<15n	<5	·	>30	·	6,10,20)
t	BFY 48	SH	S	N	10	A	20	50	75	(50...150)	0,25	0,4	50	<15n	<5	·	>30	·	6,10)
t	BFY 48 rt	SH	S	N	10	A	20	50	75	(50...100)	0,25	0,4	50	<15n	<5	·	>30	·	6,10,20)
t	BFY 48 sw	SH	S	N	10	A	20	50	75	(75...150)	0,25	0,4	50	<15n	<5	·	>30	·	6,10,20)
t	BFY 49	SH	S	N	10	A	30	50	75	(50...150)	0,25	0,4	50	<15n	<5	·	>30	·	6,10)
t	BFY 49 rt	SH	S	N	10	A	30	50	75	(50...100)	0,25	0,4	50	<15n	<5	·	>30	·	6,10,20)
t	BFY 49 sw	SH	S	N	10	A	30	50	75	(75...150)	0,25	0,4	50	<15n	<5	·	>30	·	6,10,20)
T	BFY 50	AC,Tx,Va	S	N	7	A	35	1A	800	>30	150	<1,0	1A	<50n	·	<12	>60	55	4)
t	BFY 50 E	Li	S	N	7	A	40	1A	800	>44	150	<1,0	1A	<50n	·	<12	>60	55	4,10)
t	BFY 50 I	In	S	N	6	A	5	100	250	>60	0,1	·	·	<5n	·	·	>60	·	10)
T	BFY 51	AC,Tx,Va	S	N	7	A	30	1A	800	>40	150	<1,6	1A	<50n	·	<12	>50	55	4)
t	BFY 51 I	In	s	N	6	A	20	100	250	>60	0,1	·	·	<50n	·	·	>50	·	10)
T	BFY 52	AC Tx,Va	S	N	7	A	20	1A	800	>60	150	<1,6	1A	<50n	·	<12	>50	55	4)
T	BFY 53	Mu	S	N	7	A	20	1A	800	>30	150	<1,6	1A	<50n	·	<12	>50	55	4)
T	BFY 55	PH,Tx,Va	S	N	7	A	35	1A	800	40...120	150	<1,0	1A	<10n	·	<12	>60	·	4), ≙3N 2297
T	BFY 56	AC,Tx	S	N	7	A	45	1A	800	30...150	150	<1,2	1A	(<20n)	·	<25	>40	<225	4)
T	BFY 56 A	AC,Tf,Tx	S	N	7	A	55	1A	800	40...120	150	<1,0	1A	(<20n)	·	<25	>50	<225	4)
t	BFY 56 B	AC	S	N	7	A	60	1A	800	50...300	150	<0,4	150	(<20n)	·	<25	>50	·	4,10)
T	BFY 57	Tx	S	N	7	A	125	200	1W	30...150	30	<1,5	50	<0,1	·	<12	>40	·	3)
T	BFY 63	AC,Td	S	N	7	A	15	100	600	20...120	50	<0,3	50	<50n	[>5]	<3,5	>500	·	37)
T	BFY 64	AC,Td,Tx	S	P	7	A	40	600	700	>80	10	<1,8	500	(<30n)	1	<10	>200	<50	4)
T	BFY 65	Tf,Tx	S	N	7	A	80	200	1,3W+	>30	15	<0,9	2	<0,1	·	8	<50	·	8)
t	BFY 66	AC,Mo,Tx	S	N	72	B	15	50	200	>20	3	<0,4	10	<10n	[>15]	<1,7	>600	·	10,32), ≙2N 918

1 KK	2 Typ	3 Hersteller	4 Ma	5 Pl	6 Fo	7 Af	8 U_{max} [V]	9 U_{max} [mA]	10 P_{tot} [mW]	11 B	I_F [mA]	12 U_S [V]	I_F [mA]	13 I_{Sp} [uA]	14 F [dB]	15 C [pF]	16 f_g [MHz]	17 t [ns]	18 Bemerkung
TT	BFY 67	PH,Tx,Va	S	N	7	A	30	1A	700	40...120	150	<1,5	150	<10n	<12	<25	>60	·	4), ≙2N 1613
TT	BFY 67 A	Tx,Va	S	N	7	A	40+	1A	700	>40	150	<1,5	150	<75n	·	<25	>60	·	4,21)
TT	BFY 67 C	Tx,Va	S	N	7	A	25	1A	700	>30	150	<0,6	50	<20n	·	<25	>60	·	4,21)
TT	BFY 68	Tx,Va	S	N	7	A	30	1A	700	100...300	150	<1,5	150	<10n	<8	<25	>70	·	4), ≙2N 1711
TT	BFY 68 A	Va	S	N	7	A	40+	1A	700	>100	150	<1,5	150	<75n	·	<25	>70	·	4,21)
t	BFY 69	Tf	S	N	17	A	15	100	105	(>40)	0,5	<0,25	10	<0,1	·	·	>50	·	6,10)
t	BFY 69 rt	Tf	S	N	17	A	15	100	105	(40...65)	0,5	<0,25	10	<0,1	·	·	>50	·	6,10,20)
t	BFY 69 ge	Tf	S	N	17	A	15	100	105	(55...95)	0,5	<0,25	10	<0,1	·	·	>50	·	6,10,20)
t	BFY 69 gn	Tf	S	N	17	A	15	100	105	(85...140)	0,5	<0,25	10	<0,1	·	·	>50	·	6,10,20)
t	BFY 69 gr	Tf	S	N	17	A	15	100	105	(290...520)	0,5	<0,25	10	<0,1	·	·	>50	·	6,10,20)
t	BFY 69 vi	Tf	S	N	17	A	15	100	105	(130...200)	0,5	<0,25	10	<0,1	·	·	>50	·	6,10,20)
t	BFY 69 ws	Tf	S	N	17	A	15	100	105	(190...310)	0,5	<0,25	10	<0,1	·	·	>50	·	6,10,20)
t	BFY 69 A	Tf	S	N	17	A	15	100	105	(>40)	0,5	<0,25	10	<0,1	<6	·	>50	·	6,10)
t	BFY 69 A rt	Tf	S	N	17	A	15	100	105	(40...65)	0,5	<0,25	10	<0,1	<6	·	>50	·	6,10,20)
t	BFY 69 A ge	Tf	S	N	17	A	15	100	105	(55...95)	0,5	<0,25	10	<0,1	<6	·	>50	·	6,10,20)
t	BFY 69 A gn	Tf	S	N	17	A	15	100	105	(85...140)	0,5	<0,25	10	<0,1	<6	·	>50	·	6,10,20)
t	BFY 69 A gr	Tf	S	N	17	A	15	100	105	(290...520)	0,5	<0,25	10	<0,1	<6	·	>50	·	6,10,20)
t	BFY 69 A vi	Tf	S	N	17	A	15	100	105	(130...200)	0,5	<0,25	10	<0,1	>6	·	>50	·	6,10,20)
t	BFY 69 A ws	Tf	S	N	17	A	15	100	105	(190...310)	0,5	<0,25	10	<0,1	<6	·	>50	·	6,10,20)
t	BFY 69 B	Tf	S	N	18	A	15	100	50	(>40)	0,5	<0,25	10	<0,1	·	·	>50	·	6,10,22)
t	BFY 69 B rt	Tf	S	N	18	A	15	100	50	(40...65)	0,5	<0,25	10	<0,1	·	·	>50	·	6,10,20,22)
t	BFY 69 B ge	Tf	S	N	18	A	15	100	50	(55...95)	0,5	<0,25	10	<0,1	·	·	>50	·	6,10,20,22)
t	BFY 69 B gn	Tf	S	N	18	A	15	100	50	(85...140)	0,5	<0,25	10	<0,1	·	·	>50	·	6,10,20,22)
t	BFY 69 B gr	Tf	S	N	18	A	15	100	50	(290...520)	0,5	<0,25	10	<0,1	·	·	>50	·	6,10,20,22)
t	BFY 69 B vi	Tf	S	N	18	A	15	100	50	(130...200)	0,5	<0,25	10	<0,1	·	·	>50	·	6,10,20,22)
t	BFY 69 B ws	Tf	S	N	18	A	15	100	50	(190...310)	0,5	<0,25	10	<0,1	·	·	>50	·	6,10,20,22)
t	BFY 70	PH,Va	S	N	7	A	40	1A	5W*	>5	(500)	<0,7	500	<0,5	[>6]	<12	210	·	10,37,42:>1,2W)
T	BFY 72	AC,Tx	S	N	7	A	28	800	800	40...150	150	<0,7	500	(<20n)	·	<8	>250	<70	4), ~2N 2218
t	BFY 73	AC,Tx	S	N	7	A	30	800	800	>60	150	<0,8	500	<10n	·	<8	>250	<60	10), ~2N 2219
T	BFY 74	AC,Mo,Tx	S	N	6	A	45	100	360	40...180	10	<1,0	10	<10n	·	<4	>250	·	35)
T	BFY 75	AC,Mo,Tx	S	N	6	A	45	100	360	65...300	10	<1,0	10	<10n	·	<4	>250	·	35)
T	BFY 76	AC,Tx	S	N	6	A	45	50	360	30...150	10µ	<0,35	1	<20n	<4	<6	>40	·	·
T	BFY 77	Td,Tx	S	N	6	A	45	50	360	80...600	10µ	<0,35	1	(<20n)	<3	<6	>40	·	·
T	BFY 78	Mo,Td,Tx	S	N	6	A	12	50	300	>20	3	<0,4	10	<20n	<6	<2,8	>500	·	32,34,42:>30mW)
t	BFY 79	AC	S	N	72	B	30	·	300	>30	4	·	·	<25n	<5,5	<1,6	>400	·	10,30,33)
T	BFY 80	Tf,Tx	S	N	6	A	80	200	260	>30	15	<0,9	2	<0,1	·	8	>50	·	8)
T	BFY 81	AC,Td,Tx	S	N	42	A	45	·	500	>150	1	<0,35	1	<10n	<4	<6	>60	·	14:<10mV,15,24)
T	BFY 82	AC,Td,Tx	S	N	42	A	45	·	500	>50	10	<1,0	10	<10n	·	<3,5	>250	·	14:<15mV,15,24)
T	BFY 83	AC,Td,Tx	S	N	42	A	60	·	600	>50	10	<1,2	50	<25n	<8	<15	>50	·	14:<15mV,15,24)
T	BFY 84	AC,Td,Tx	S	N	42	A	12	·	380	>20	3	<0,4	10	<10n	<6	<1,7	>600	·	14:<15mV,15,24,32)
T	BFY 85	Tf	S	N	42	A	45	100	210	100...360	0,1	<0,2	1	<20n	<6	<8	>50	·	10,14:<10mV,15,24)
T	BFY 85 A	Tf	S	N	42	A	45	100	210	100...200	0,1	<0,2	1	<20n	<6	<8	>50	·	10,14:<10mV,15,20,24)
T	BFY 85 B	Tf	S	N	42	A	45	100	210	180...360	0,1	<0,2	1	<20n	<6	<8	>50	·	10,14:<10mV,15,20,24)
	BFY 86	Tf	S	N	42	A	45	100	210	100...360	0,1	<0,2	1	<20n	<6	<8	>50	·	10,14:<5mV,16,24)
	BFY 86 A	Tf	S	N	42	A	45	100	210	100...200	0,1	<0,2	1	<20n	<6	<8	>50	·	10,14:<5mV,16,20,24)
	BFY 86 B	Tf	S	N	42	A	45	100	210	180...360	0,1	<0,2	1	<20n	<6	<8	>50	·	10,14:<5mV,16,20,24)
	BFY 87	Tf	S	N	18	A	15	100	50	(>40)	0,5	<0,25	10	<0,1	·	·	>50	·	6,10)
	BFY 87 rt	Tf	S	N	18	A	15	100	50	(40...65)	0,5	<0,25	10	<0,1	·	·	>50	·	6,10,20)
	BFY 87 ge	Tf	S	N	18	A	15	100	50	(55...95)	0,5	<0,25	10	<0,1	·	·	>50	·	6,10,20)
	BFY 87 gn	Tf	S	N	18	A	15	100	50	(85...140)	0,5	<0,25	10	<0,1	·	·	>50	·	6,10,20)
	BFY 87 gr	Tf	S	N	18	A	15	100	50	(290...520)	0,5	<0,25	10	<0,1	·	·	>50	·	6,10,20)
	BFY 87 vi	Tf	S	N	18	A	15	100	50	(130...200)	0,5	<0,25	10	<0,1	·	·	>50	·	6,10,20)
	BFY 87 ws	Tf	S	N	18	A	15	100	50	(190...310)	0,5	<0,25	10	<0,1	·	·	>50	·	6,10,20)
	BFY 87 A	Tf	S	N	18	A	15	100	50	(>40)	0,5	<0,25	10	<0,1	<6	·	>50	·	6,10)
	BFY 87 A rt	Tf	S	N	18	A	15	100	50	(40...65)	0,5	<0,25	10	<0,1	<6	·	>50	·	6,10,20)
	BFY 87 A ge	Tf	S	N	18	A	15	100	50	(55...95)	0,5	<0,25	10	<0,1	<6	·	>50	·	6,10,20)
	BFY 87 A gn	Tf	S	N	18	A	15	100	50	(85...140)	0,5	<0,25	10	<0,1	<6	·	>50	·	6,10,20)
	BFY 87 A gr	Tf	S	N	18	A	15	100	50	(290...520)	0,5	<0,25	10	<0,1	<6	·	>50	·	6,10,20)
	BFY 87 A vi	Tf	S	N	18	A	15	100	50	(130...200)	0,5	<0,25	10	<0,1	<6	·	>50	·	6,10,20)
	BFY 87 A ws	Tf	S	N	18	A	15	100	50	(190...310)	0,5	<0,25	10	<0,1	<6	·	>50	·	6,10,20)
	BFY 88	Tf	S	N	72	A	25	25	175	>40	5	<0,78*	5	<45n	[>12]	(<28)	>750	·	36)
	BFY 90	Fi,SH,Va	S	N	72	B	15	50	200	20...125	25	<0,75	20	<10n	<3,5	<1,5	>1G	·	38,42:>175mW)
	BFY 90 B	Mu	S	N	72	B	15	(20)	200	>20	3	<0,75	20	<10n	[23]	<1,7	>1G	·	10,38)
	BFY 91	In,Mo,Tx	S	N	42	A	45	30	600	60...240	10µ	<0,35	1	<10n	3	4	60	·	14:<5mV,16,24)
	BFY 92	In,Mo,Tx	S	N	42	A	45	30	600	60...240	10µ	<0,35	1	<10n	3	4	60	·	14:<10mV,15,24)
	BFY 94	Tx	S	P	7	A	40	600	800	>25	300	<1,2	300	<0,1	·	<20	>100	<100	4)
	BFY 95	Tx	S	P	6	A	30	600	360	>15	300	<1,2	300	<0,1	·	<20	>100	·	4)
	BFY 99	SH	S	N	7	A	40	1A	4,4W*	15...200	125	<1,0	250	<0,1°	·	(10)	500	·	10,37,42:>25W), ~2N 3553

1 K	2 Typ	3 Hersteller	4 Ma	5 Pl	6 Fo	7 Af	8 U_{max} [V]	9 U_{max} [mA]	10 P_{tot} [mW]	11 B	I_F [mA]	12 U_S [V]	I_F [mA]	13 I_{Sp} [uA]	14 F [dB]	15 C [pF]	16 f_g [MHz]	17 t [ns]	18 Bemerkung
T	BLW 11	Tx	S	N	7	A	20	(400)	3,5W*	70...210	50	<0,5	100	<20°	[>11]	<3,5	1,4G	·	37)
T	BLW 12	Tx	S	N	231	A	18	(400)	5W*	10...200	50	<1,0	100	<20°	[>10]	<3	·	·	37,42:>0,75W)
T	BLW 13	Tx	S	N	230	A	18	(2A)	10W*	10...200	50	<1,0	100	<100°	[>7]	<7	·	·	37,42:>3,75W)
T	BLW 14	Tx	S	N	230	A	18	(2A)	10W*	10...200	50	<1,0	1A	<100°	·	<15	·	·	37,42:>7W)
T	BLW 15	Tx	S	N	230	A	18	(3A)	30W*	10...200	100	<1,0	1A	<1m°	[>5]	<25	700	·	37,42:>12W)
T	BLW 16	Tx	S	N	7	A	18	(500)	5,5W*	30	50	0,1	100	0,1°	[>10]	<5	·	·	37,42:>1,4W)
T	BLW 17	Fi,Tx	S	N	231	A	18	(500)	5,5W*	28	50	<1,0	500	10n°	[13]	<6	>500	·	37,42:>2W)
T	BLW 18	Tx	S	N	181	B	18	(2A)	20W*	40	500	0,35	1A	1°	[10]	<18	·	·	37,42:>5W)
T	BLW 19	Tx	S	N	181	B	40	(2A)	25W*	10...220	1A	<2,0	2A	<2m°	·	<25	·	·	37,42:>8W)
T	BLW 20	Tx	S	N	181	B	18	(5A)	70W*	>5	500	·	·	·	·	<65	·	·	37,42:>25W)
T	BLW 21	Tx	S	N	137	A	18	(7A)	80W*	>10	100	·	·	·	[>5]	·	35	·	37)
T	BLW 22	Tx	S	N	181	B	30	(400)	5,5W*	50...210	50	<0,5	100	<1m*	·	<3,5	1G	·	37)
T	BLW 23	Tx	S	N	181	B	40	(2A)	18W*	20...200	100	<1,0	1A	<4m*	[>13]	<10	·	·	37,42:>5W)
T	BLW 24	Tx	S	N	181	B	40	(2A)	25W*	10...80	200	<2,0	2A	<5m*	[8]	<25	·	·	37,42:>17W)
T	BLW 25	Tx	S	N	94	C	35	(5A)	70W*	>5	500	·	·	<10m*	[>7]	<50	350	·	37,42:>40W)
T	BLW 26	Tx	S	N	259	A	18	(8A)	80W*	<10	1A	·	·	>5m*	[<13]	>150	<50	·	37,42:25W)
T	BLW 27	Tx	S	N	259	A	18	(10A)	100W*	>10	1A	·	·	<5m*	[>13]	<220	>50	·	37,42:35W)
t	BLW 35	Tf	S	N	122	B	17	2,5A	15W+	10...100	500	<1,0	1A	<110°	·	<17	800	·	10,37,42:>7,5W)
t	BLW 36	Tf	S	N	122	B	17	5A	25W+	10...100	1A	<1,0	2A	<230°	·	<30	700	·	10,37,42:>15,5W)
T	BLW 39	Fi	S	N	231	A	28	500	5,5W*	·	·	<1,0	500	·	[13]	6	900	·	37,42:>2W)
t	BLW 42	Tf	S	N	78	A	25	2,1A	8,8W+	20...200	100	<1,5	700	<500°	·	<9	1G	·	10,37,42:>1,1W)
t	BLW 43	Tf	S	N	78	A	25	3A	15W+	20...200	500	<1,3	1A	<2m°	·	<15	1G	·	10,37,42:>3,5W)
t	BLW 44	Tf	S	N	78	A	25	6A	43W+	35...350	1A	<0,9	2A	<10m°	·	<44	1G	·	10,37,42:>8W)
T	BLW 45	Li	S	N	282	A	20	150	2W*	15...100	15	·	·	·	·	·	3G	·	37,42:0,2W)
T	BLW 46	Li	S	N	400	A	20	150	2W*	15...100	15	·	·	·	·	·	3G	·	37,42:0,2W)
T	BLW 47	Li	S	N	282	A	20	200	2W*	15...100	30	·	·	·	·	·	3G	·	37,42:0,5W)
T	BLW 48	Li	S	N	400	A	20	200	2W*	15...100	30	·	·	·	·	·	3G	·	37,42:0,5W)
T	BLW 60	Va	S	N	77	A	18	20A	88W*	>20	1A	·	·	·	[20]	<160	550	·	37,42:30W, 44:>8mWs,51)
T	BLW 64	Va	S	N	77	A	30	12A	40W-	25...80	1A	·	·	·	[>9,5]	<80	900	·	35,42:>15W, 44:>4,5mWs)
T	BLW 65	SD	S	N	3	A	40	5A	6W*	30...150	500	<0,35	500	<0,1	·	·	80	·	7)
T	BLW 66	SD	S	N	3	A	60	5A	6W*	30...150	500	<0,35	500	<0,1	·	·	80	·	7)
·	BLW 67	SD	S	N	3	A	80	5A	6W*	30...150	500	<0,35	500	<0,1	·	·	80	·	7)
·	BLW 68	SD	S	N	3	A	100	5A	6W*	30...150	500	<0,35	500	<0,1	·	·	80	·	7)
·	BLW 69	SD	S	N	3	A	120	5A	6W*	30...150	500	<0,35	500	<0,1	·	·	80	·	7)
;	BLW 70	SD	S	N	3	A	140	5A	6W*	30...150	500	<0,35	500	<0,1	·	·	80	·	7)
T	BLW 71	SD	S	N	3	A	160	5A	6W*	30...150	500	<0,35	500	<0,1	·	·	80	·	7)
T	BLW 72	SD	S	N	3	A	180	5A	6W*	30...150	500	<0,35	500	<0,1	·	·	80	·	7)
T	BLW 73	SD	S	N	3	A	200	5A	6W*	30...150	500	<0,35	500	<0,1	·	·	80	·	7)
T	BLW 75	PH	S	N	77	A	30	·	60W-	>25	2A	·	·	·	·	·	>800	·	37,42:>14W)
t	BLW 92	Tf	S	N	78	A	30	2,1A	8,8W+	20...200	100	<1,5	700	<500°	·	<6	1G	·	10,37,42:>1,5W)
t	BLW 93	Tf	S	N	78	A	30	3A	15W+	20...200	500	<1,3	1A	<2m°	·	<11	1G	·	10,37,42:>4,5W)
t	BLW 94	Tf	S	N	78	A	30	6A	43W+	35...350	1A	<0,9	2A	<10m°	·	<38	1G	·	10,37,42:>15W)
T	BLX 10	Tr	S	N	3	A	80	(2A)	(7,5W)	20...120	1A	<1,0	2A	<10	·	<60	>10	<1µ	7)
T	BLX 11	Tr	S	N	3	A	100	(2A)	(7,5W)	20...120	1A	<1,0	2A	<10	·	<60	>10	<1µ	7)
T	BLX 12	Tr	S	N	3	A	120	(2A)	(7,5W)	20...120	1A	<1,0	2A	<10	·	<60	>10	<1µ	7)
T	BLX 13	Mu,PH,Va	S	N	77	A	36	6A	62,5W*	10...100	1A	·	·	·	[>18]	<65	500	·	42:25W,44:>8mWs,51)
T	BLX 14	Mu,PH,Va	S	N	96	A	36	12A	88W*	15...100	1,4A	<1,0	700	·	[>13]	<125	250	·	42:50W,44:>8mWs,51)
T	BLX 15	Mu,PH,Va	S	N	96	A	53	20A	195W*	15...50	1,4A	·	·	·	[>14]	<220	275	·	42:150W, 44:>12,5mWs,51)
T	BLX 16	Tr	S	N	3	A	80	(5A)	(10W)	20...120	2A	<1,8	5A	<20	·	<160	>10	<1,5µ	7)
T	BLX 17	Tr	S	N	3	A	100	(5A)	(10W)	20...120	2A	<1,8	5A	<20	·	<160	>10	<1,5µ	7)
T	BLX 18	Tr	S	N	3	A	120	(5A)	(10W)	20...120	2A	<1,8	5A	<20	·	<160	>10	<1,5µ	7)
T	BLX 19	Tr	S	N	5	A	80	(5A)	(50W)	20...120	3A	<2,0	5A	<100	·	<550	>10	<2µ	7)
T	BLX 20	Tr	S	N	5	A	100	(5A)	(50W)	20...120	3A	<2,0	5A	<100	·	<550	>10	<2µ	7)
T	BLX 21	Tr	S	N	5	A	120	(5A)	(50W)	20...120	3A	<2,0	5A	<100	·	<550	>10	<2µ	7)
T	BLX 22	Tr	S	N	27	A	80	(10A)	(40W)	20...120	2A	<1,0	10A	<30	·	<225	>10	<2µ	7)
T	BLX 23	Tr	S	N	27	A	100	(10A)	(40W)	20...120	2A	<1,0	10A	<30	·	<225	>10	<2µ	7)
T	BLX 24	Tr	S	N	27	A	120	(10A)	(40W)	20...120	2A	<1,0	10A	<30	·	<225	>10	<2µ	7)
T	BLX 25	Tr	S	N	63	A	80	(30A)	(100W)	20...120	10A	<2,0	20A	<100	·	<350	>10	<2µ	7)
T	BLX 26	Tr	S	N	63	A	100	(30A)	(100W)	20...120	10A	<2,0	20A	<100	·	<350	>10	<2µ	7)
T	BLX 27	Tr	S	N	63	A	120	(30A)	(100W)	20...120	10A	<2,0	20A	<100	·	<350	>10	<2µ	7)
T	BLX 28	Tr	S	N	63	A	80	(40A)	(125W)	20...120	10A	<3,0	30A	<100	·	<550	>10	<2µ	7)
T	BLX 29	Tr	S	N	63	A	100	(40A)	(125W)	20...120	10A	<3,0	30A	<100	·	<550	>10	<2µ	7)
T	BLX 30	Tr	S	N	63	A	120	(40A)	(125W)	20...120	10A	<3,0	30A	<100	·	<550	>10	<2µ	7)
T	BLX 31	Tr	S	N	63	A	80	(60A)	(200W)	30...120	20A	·	·	<100	·	<850	>10	<500	7)
T	BLX 32	Tr	S	N	63	A	100	(60A)	(200W)	30...120	20A	·	·	<100	·	<850	>10	<500	7)
T	BLX 33	Tr	S	N	63	A	120	(60A)	(200W)	30...120	20A	·	·	<100	·	<850	>10	<500	7)
T	BLX 34	Tr	S	N	28	A	80	(80A)	(200W)	30...120	30A	<3,0	70A	<100	·	<850	>10	<2µ	7)
T	BLX 35	Tr	S	N	28	A	100	(80A)	(200W)	30...120	30A	<3,0	70A	<100	·	<850	>10	<2µ	7)
T	BLX 36	Tr	S	N	28	A	120	(80A)	(200W)	30...120	30A	<3,0	70A	<100	·	<850	>10	<2µ	7)

1 K	2 Typ	3 Hersteller	4 Ma	5 Pl	6 Fo	7 Af	8 U_{max} [V]	9 U_{max} [mA]	10 P_{tot} [mW]	11 B	I_F [mA]	12 U_S [V]	I_F [mA]	13 I_{Sp} [uA]	14 F [dB]	15 C [pF]	16 f_g [MHz]	17 t [ns]	18 Bemerkung
T	BLX 40	Tr	S	P	3	A	80	(2A)	(7,5W)	30...120	1A	<1,5	2A	<10	·	<100	>20	<1µ	7)
T	BLX 41	Tr	S	P	3	A	100	(2A)	(7,5W)	30...120	1A	<1,5	2A	<10	·	<100	>20	<1µ	7)
T	BLX 42	Tr	S	P	3	A	120	(2A)	(7,5W)	30...120	1A	<1,5	2A	<10	·	<100	>20	<1µ	7)
T	BLX 46	Tr	S	P	3	A	80	(5A)	(10W)	30...120	2A	<2,0	5A	<20	·	<300	>20	<1,5µ	7)
T	BLX 47	Tr	S	P	3	A	100	(5A)	(10W)	30...120	2A	<2,0	5A	<20	·	<300	>20	<1,5µ	7)
T	BLX 48	Tr	S	P	3	A	120	(5A)	(10W)	30...120	2A	<2,0	5A	<20	·	<300	>20	<1,5µ	7)
T	BLX 49	Tr	S	P	27	A	80	(5A)	(30W)	30...120	2A	<2,0	5A	<20	·	<300	>20	<1,5µ	7)
T	BLX 50	Tr	S	P	27	A	100	(5A)	(30W)	30...120	2A	<2,0	5A	<20	·	<300	>20	<1,5µ	7)
T	BLX 51	Tr	S	P	27	A	120	(5A)	(30W)	30...120	2A	<2,0	5A	<20	·	<300	>20	<1,5µ	7)
T	BLX 52	Tr	S	P	27	A	80	(10A)	(40W)	30...120	2A	<2,0	10A	<30	·	<400	>20	<1,5µ	7)
T	BLX 53	Tr	S	P	27	A	100	(10A)	(40W)	30...120	2A	<2,0	10A	<30	·	<400	>20	<1,5µ	7)
T	BLX 54	Tr	S	P	27	A	120	(10A)	(40W)	30...120	2A	<2,0	10A	<30	·	<400	>20	<1,5µ	7)
T	BLX 55	Tr	S	P	63	A	80	(30A)	(100W)	30...120	10A	<2,0	20A	<100	·	<575	>20	<1,5µ	7)
T	BLX 56	Tr	S	P	63	A	100	(30A)	(100W)	30...120	10A	<2,0	20A	<100	·	<575	>20	<1,5µ	7)
T	BLX 57	Tr	S	P	63	A	120	(30A)	(100W)	30...120	10A	<2,0	20A	<100	·	<575	>20	<1,5µ	7)
T	BLX 58	Tr	S	P	63	A	80	(40A)	(125W)	30...120	10A	<4,0	30A	<100	·	<875	>20	<1,5µ	7)
T	BLX 59	Tr	S	P	63	A	100	(40A)	(125W)	30...120	10A	<4,0	30A	<100	·	<875	>20	<1,5µ	7)
T	BLX 60	Tr	S	P	63	A	120	(40A)	(125W)	30...120	10A	<4,0	30A	<100	·	<875	>20	<1,5µ	7)
T	BLX 61	Tr	S	P	63	A	80	(60A)	(200W)	20...120	30A	<4,0	60A	<100	·	<1325	>20	<1,5µ	7)
T	BLX 62	Tr	S	P	63	A	100	(60A)	(200W)	20...120	30A	<4,0	60A	<100	·	<1325	>20	<1,5µ	7)
T	BLX 63	Tr	S	P	63	A	120	(60A)	(200W)	20...120	30A	<4,0	60A	<100	·	<1325	>20	<1,5µ	7)
T	BLX 65	Mu,PH,Va	S	N	7	A	18	2A	[3W]	>10	100	0,1	100	·	[>6]	<9	1,4G	·	37,42:2W)
T	BLX 66	Mu,PH,Va	S	N	229	A	18	2A	[4W]	>10	100	0,1	100	·	[>8,5]	<9	1,4G	·	37,42:2,5W)
T	BLX 67	Mu,PH,Va	S	N	95	A	18	2A	[4,5W]	>10	100	0,1	100	·	[>8,5]	<9	1,4G	·	37,42:2,5W)
T	BLX 68	Mu,PH,Va	S	N	95	A	18	4A	10W⁻	>10	500	0,2	500	·	[>5]	<20	1,3G	·	37,42:7W)
T	BLX 69	Mu,PH,Va	S	N	94	A	18	10A	50W*	>10	1A	·	·	·	[>4]	<70	1G	·	37,42:17W, 44:>3,1mWs)
T	BLX 69 A	Mu,PH,Va	S	N	94	A	18	10A	50W*	>10	1A	·	·	·	[>4]	<70	1G	·	37,42:17W, 44:>3,1mWs)
T	BLX 70	Tr	S	N	63	A	225	(20A)	100W+	>20	10A	<1,5	10A	<2m	·	·	>10	·	7)
T	BLX 71	Tr	S	N	63	A	250	(20A)	100W+	>20	10A	<1,5	10A	<2m	·	·	>10	·	7)
T	BLX 72	Tr	S	N	63	A	300	(20A)	100W+	>20	10A	<1,5	10A	<2m	·	·	>10	·	7)
T	BLX 73	Tr	S	N	63	A	375	(20A)	100W+	>20	10A	<1,5	10A	<2m	·	·	>10	·	7)
T	BLX 74	Tr	S	N	5	A	225	(10A)	50W+	>20	5A	<1,5	5A	<2m	·	·	>10	·	7)
T	BLX 75	Tr	S	N	5	A	250	(10A)	50W+	>20	5A	<1,5	5A	<2m	·	·	>10	·	7)
T	BLX 76	Tr	S	N	5	A	300	(10A)	50W+	>20	5A	<1,5	5A	<2m	·	·	>10	·	7)
T	BLX 77	Tr	S	N	5	A	375	(10A)	50W+	>20	5A	<1,5	5A	<2m	·	·	>10	·	7)
T	BLX 78	Tr	S	N	27	A	225	(5A)	30W+	>20	2,5A	<1,25	2,5A	<2m	·	·	>10	·	7)
T	BLX 79	Tr	S	N	27	A	250	(5A)	30W+	>20	2,5A	<1,25	2,5A	<2m	·	·	>10	·	7)
T	BLX 80	Tr	S	N	27	A	300	(5A)	30W+	>20	2,5A	<1,25	2,5A	<2m	·	·	>10	·	7)
T	BLX 81	Tr	S	N	27	A	375	(5A)	30W+	>20	2,5A	<1,25	2,5A	<2m	·	·	>10	·	7)
T	BLX 82	Tr	S	P	2	A	60	(20A)	(100W)	30...150	5A	<2,5	20A	<100	·	<100	>20	<1µ	7),kpl.BLX 85
T	BLX 83	Tr	S	P	2	A	80	(20A)	(100W)	30...150	5A	<2,5	20A	<100	·	<100	>20	<1µ	7),kpl.BLX 86
T	BLX 84	Tr	S	P	2	A	100	(20A)	(100W)	30...150	5A	<2,5	20A	<100	·	<100	>20	<1µ	7),kpl.BLX 87
T	BLX 85	Tr	S	N	2	A	60	(20A)	(100W)	30...150	5A	<2,0	20A	<100	·	<350	>10	<2µ	7),kpl.BLX 82
T	BLX 86	Tr	S	N	2	A	80	(20A)	(100W)	30...150	5A	<2,0	20A	<100	·	<350	>10	<2µ	7),kpl.BLX 83
T	BLX 87	Tr	S	N	2	A	100	(20A)	(100W)	30...150	5A	<2,0	20A	<100	·	<350	>10	<2µ	7),kpl.BLX 84
T	BLX 88	Li	S	N	7	A	30	100	450	50...100	50	·	·	<50n	·	<2,5	>600	·	37)
T	BLX 89	Fi	S	N	7	A	28	500	3,5W⁻	·	·	·	·	·	·	6	900	·	37,42:>1,75W)
T	BLX 91	Mu,PH,Va	S	N	95	A	33	800	4W⁻	>10	100	·	·	·	[>11]	3,5	1,2G	·	37,42:1W)
T	BLX 91 A	PH	S	N	95	A	33	800	4W⁻	>10	100	·	·	·	[>11]	3,5	1,2G	·	37,42:1W)
T	BLX 92	Mu,PH,Va	S	N	95	A	33	2A	6W⁻	>10	100	0,17	100	·	[>11]	6,5	1,2G	·	37,42:2,5W)
T	BLX 92 A	PH	S	N	95	A	33	2A	6W⁻	>10	100	0,17	100	·	[>11]	6,5	1,2G	·	37,42:2,5W)
T	BLX 93	Mu,PH,Va	S	N	95	A	33	3A	12,5W⁻	>10	100	·	·	·	[>8,5]	14	1,2G	·	37,42:7W)
T	BLX 93 A	PH	S	N	95	A	33	3A	12,5W⁻	>10	100	·	·	·	[>8,5]	14	1,2G	·	37,42:7W)
T	BLX 94	Mu,PH,Va	S	N	94	A	33	6A	50W*	>10	1A	·	·	<10m°	[>6]	<50	1G	·	37,42:20W,44:>3mWs)
T	BLX 94 A	Mu,PH,Va	S	N	94	A	33	6A	50W*	>10	1A	·	·	<10m°	[>6]	<50	1G	·	37,42:25W,44:>3mWs)
T	BLX 95	Mu,PH,Va	S	N	77	A	33	10A	76W*	25...80	1A	·	·	·	[>4,5]	<80	900	·	37,42:40W)
T	BLX 96	Mu,PH,Va	S	N	95	A	27	1A	(6,25W)	>30	200	<0,75	200	<100	[>6]	<10	>1,2G	·	37,42:>0,5W,52)
T	BLX 97	Mu,PH,Va	S	N	95	A	27	2A	(12,5W)	>30	400	<0,75	400	<200	[>5,5]	<20	>1,2G	·	37,42:>1W,52)
T	BLX 98	Mu,PH,Va	S	N	94	A	27	4A	21,5W⁻	>20	1A	<0,75	500	·	[>5]	<30	>2G	·	37,42:>3,5W,52)
t	BLY 10	In	S	N	2	A	20	(500)	(10W)	12...40	100	<4,0	500	<1	<13	<48	>50	125	4,10)
t	BLY 11	In	S	N	2	A	20	(500)	(10W)	21...60	20	<2,5	200	<1	<13	<47	>100	120	4,10)
T	BLY 12	In	S	N	2	A	30	5A	25W*	30...100	2A	<1,0	2A	<100	·	<100	>60	·	4)
T	BLY 14	Mu,PH	S	N	70	A	55	1A	(5W)	>5	500	<0,7	500	<0,5	[7,6]	<10	190	·	37,42:>3W)
t	BLY 15	In	S	N	2	A	64	2A	15W*	>20	500	<3,0	2A	<100	[>10]	<30	200	·	10,37)
t	BLY 15 A	In	S	N	31	A	64	2A	11,5W*	>20	500	<1,0	1A	<1	[>10]	25	180	·	10,22,37)
t	BLY 16	In	S	N	31	A	64	1,5A	11W*	>10	1A	·	·	<10	[>7]	<25	250	·	10,37)
t	BLY 17	Mu	S	N	155	A	(100)	10A	100W*	>5	1A	<2,0	10A	<20m	·	<150	>50	·	10,37,42:>30W)
t	BLY 17 A	Mu,RT	S	N	155	A	(100)	10A	75W*	>5	1A	<2,0	5A	<20m	·	<150	70	·	10,37,42:>7,5W)
t	BLY 17 C	RT	S	N	155	A	(100)	10A	75W*	>5	1A	<2,0	5A	<20m	·	<150	70	·	10,37)
t	BLY 20	Va	S	N	122	A	30	2A	14W°	>5	500	<1,0	500	·	[6]	23	200	·	10,37,42:6W)

1 K	2 Typ	3 Hersteller	4 Ma	5 Pt	6 Fo	7 Af	8 U_{max} [V]	9 U_{max} [mA]	10 P_{tot} [mW]	11 B	I_F [mA]	12 U_S [V]	I_F [mA]	13 I_{Sp} [uA]	14 F [dB]	15 C [pF]	16 f_g [MHz]	17 t [ns]	18 Bemerkung
t	BLY 21	Va	S	N	122	A	45	2A	14W°	>5	500	<1,0	500	·	[7,5]	15	200	·	10,37,42:12W)
t	BLY 22	SH	S	N	122	A	40	1,5A	11,6W*	·	·	<1,0	500	<100°	·	10	500	·	10,37,42:>7,5W), NT:2N 3375
t	BLY 23	SH	S	N	122	A	40	3A	23W*	·	·	<1,0	500	<250°	·	<20	400	·	10,37,42:13,5W), NT:2N 3632
t	BLY 25	AC	S	N	27	B	80	5A	30W*	100...300	2A	·	·	<50°	·	·	>70	·	7,10)
t	BLY 26	AC	S	N	27	B	60	5A	30W*	>40	2A	·	·	<50°	·	·	>70	·	7,10)
t	BLY 27	Cs	S	N	122	B	80	1A	12W*	>10	100	<1,2	500	<10	·	·	>150	·	10,37,42:>4W)
t	BLY 28	Cs	S	N	122	B	80	1A	12W*	>15	100	<0,9	500	<10	·	·	>125	·	10,37,42:>4W)
t	BLY 29	AC	S	N	27	B	80	3A	30W*	30...90	1A	·	·	<0,1	·	40	>30	<300	7,10)
t	BLY 30	AC	S	N	27	B	80	3A	30W*	50...150	1A	·	·	<0,1	·	40	>30	<300	7,10)
T	BLY 33	Mu,Td	S	N	7	A	33	500	5W*	>10	200	·	·	(<5m)		<15	>250	·	37,42:3W)
T	BLY 34	Mu,Td	S	N	7	A	20	500	5W*	>10	200	·	·	(<5m)		<15	>250	·	37,42:3W)
T	BLY 35	Mu	S	N	122	B	33	2,5A	[12W]	10...220	1A	·	·	·	[13]	<45	>250	·	37,42:>7W)
T	BLY 36	Mu	S	N	122	B	20	2,5A	[12W]	>10	1A	·	·	·	[8]	<45	>250	·	37,42:>13W)
t	BLY 37	PH,RT,Va	S	N	111	A	36	3A	(8,3W)	>10	500	<0,5	500	·	[>6]	8	800	·	10,37,42:>5W)
t	BLY 38	Va	S	N	111	A	18	2A	(2,8W)	>10	250	<0,5	250	·	[>6]	5	1G	·	37,42:>1,3W)
T	BLY 39	Fi	S	N	230	A	35	2A	18W*	>10	500	·	·	·	·	<12	800	·	37,42:>7W)
T	BLY 40	Li	S	N	69	A	100	10A	125W*	15...60	3A	<1,0	10A	(<30m)	·	·	>40	·	37,42:>25W)
T	BLY 47	Tx	S	N	2	A	75	5A	40W*	30...100	1A	<0,75	1A	<50	·	<200	>15	<1µ	4)
T	BLY 47 A	Tx	S	N	15	A	75	5A	40W*	30...100	1A	<0,75	1A	<50	·	<200	>15	<1µ	4,22)
T	BLY 48	Tx	S	N	2	A	75	5A	40W*	60...200	1A	<0,75	1A	<50	·	<200	>15	<1µ	4)
T	BLY 48 A	Tx	S	N	15	A	75	5A	40W*	60...200	1A	<0,75	1A	<50	·	<200	>15	<1µ	4,22)
T	BLY 49	Tx	S	N	2	A	150	5A	40W*	30...100	1A	<0,75	1A	<50	·	<200	>15	<1µ	4)
T	BLY 49 A	Tx	S	N	15	A	150	5A	40W*	30...100	1A	<0,75	1A	<50	·	<200	>15	<1µ	4,22)
T	BLY 50	Tx	S	N	2	A	150	5A	40W*	60...200	1A	<0,75	1A	<50	·	<200	>15	<1µ	4)
T	BLY 50 A	Tx	S	N	15	A	150	5A	40W*	60...200	1A	<0,75	1A	<50	·	<200	>15	<1µ	4,22)
t	BLY 53	Mu,PH,Va	S	N	111	B	18	4A	(8,3W)	>10	500	<0,5	500	·	·	10	800	·	10,37,42:>5W)
T	BLY 53 A	Mu,PH,Va	S	N	95	A	18	4A	[8W]	>10	500	0,2	500	·	·	<20	800	·	22,37,42:>7W)
T	BLY 53 B	Fi	S	N	230	A	18	(2A)	18W*	>10	500	0,2	500	·	·	<20	800	·	22,37,42:>7W)
T	BLY 55	Mu,Td	S	N	122	B	20	3A	10W*	>10	200	·	·	(<5m)	·	<15	>250		37,42:4W)
t	BLY 57	Va	S	N	122	B	18	3A	11,6W*	5...150	500	<0,75	500	<100°	·	<20	>250	·	10,37,42:>7W), NT:2N 3926
	BLY 58	Va	S	N	122	B	18	4,5A	23W*	5...150	1A	<1,0	1A	<250°	·	<45	>200	·	10,37,42:>12W), NT:2N 3927
	BLY 59	Va	S	N	122	A	40	1,5A	11,6W*	10...100	250	<1,0	500	<100°	·	<10	500	·	10,37,42:>7,5W), NT:2N 3375
t	BLY 60	Va	S	N	122	A	40	3A	23W*	10...150	250	<1,0	1A	<250°	·	<20	400	·	10,37,42:>13,5W), NT:2N 3632
T	BLY 61	Tx	S	N	7	A	18	(500)	5W*	10...120	250	0,3	250	1°	·	<4	700	·	37,42:>1W)
T	BLY 62	Tx	S	N	181	B	18	(2A)	20W*	10...120	250	0,35	1A	1°	·	<18	700	·	37,42:>5W)
T	BLY 63	Tx	S	N	181	B	18	(5A)	50W*	10...120	250	0,4	2,5A	1°	·	<65	700	·	37,42:>15W)
t	BLY 64	AC	S	N	27	B	60	5A	50W+	>20	5A	<1,5	5A	(<10)	·	<250	>60	·	7,10),kpl.BLY 65
t	BLY 65	AC	S	P	27	B	60	5A	50W+	>20	5A	<1,5	5A	(<10)	·	<250	>60	·	7,10),kpl.BLY 64
t	BLY 66	AC	S	N	27	B	60	3A	30W*	>30	1A	<0,9	2A	(<10)	·	<70	>50	·	7,10),kpl.BLY 67
t	BLY 66 A	AC	S	N	27	B	80	2A	30W+	30...90	1A	<0,85	2A	(<1)	·	<70	>50	·	7,10,20,21)
t	BLY 66 B	AC	S	N	27	B	80	2A	30W+	70...200	1A	<0,85	2A	(<1)	·	<70	>60	·	7,10,20,21)
t	BLY 67	AC	S	P	27	B	60	3A	30W*	>30	1A	<0,9	2A	(<10)	·	<70	>50	·	7,10),kpl.BLY 66
t	BLY 67 A	AC	S	P	27	B	80	2A	30W+	30...90	1A	<0,85	2A	(<1)	·	<70	>50	·	7,10,20,21)
t	BLY 67 B	AC	S	P	27	B	80	2A	30W+	70...100	1A	<0,85	2A	(<1)	·	<70	>60	·	7,10,20,21)
t	BLY 68	AC	S	N	2	A	80	3A	25W+	>30	1A	<0,9	2A	(<10)	·	<70	10	·	7,10)
t	BLY 70	AC	S	N	2	A	80	5A	33W+	>20	5A	<1,5	5A	(<10)	·	<250	>50	·	7,10)
t	BLY 72	AC	S	N	5	B	60	10A	100W+	>20	10A	<1,7	10A	(<10)	·	<500	>30	·	7,10)
t	BLY 74	AC	S	N	122	A	40	1,5A	11,6W*	10...100	250	<1,0	250	<100°	·	<10	>400	·	10,35,42:>7,5W)
t	BLY 76	PH,RT,Va	S	N	111	A	36	1,5A	(2,8W)	>10	250	<0,5	250	·	[7]	3,5	1G	·	10,35,42:>1,8W)
T	BLY 78	Tf	S	N	122	B	20	1A	8W-	>15	750	<1,0	500	<100°	·	<20	>350	·	37,42:>4W), ≙40281
T	BLY 79	Tf	S	N	122	B	20	2A	16,5W-	>15	1A	<1,0	500	<250°	·	<40	>300	·	37,42:>11W), ≙40282
t	BLY 80	Tf	S	N	105	A	20	1A	7,5W-	>15	750	<1,0	500	<100°	·	<22	>350	·	10,37,42:>4W)
t	BLY 81	Tf	S	N	105	A	20	2A	15,5W-	>15	1A	<1,0	500	<250°	·	<45	>300	·	10,37,42:>11W)
t	BLY 82	Li	S	N	69	A	80	10A	125W*	>10	3A	<1,0	10A	<30m	·	·	>40	·	10,37)
T	BLY 83	Mu,PH,Tx	S	N	95	A	33	7,5A	[12W]	10...220	1A	·	·	·	[13]	·	>250	·	37,42:7W)
T	BLY 84	Mu,PH	S	N	95	A	20	7,5A	[12W]	>10	1A	·	·	·	[>5]	·	>250	·	37,42:13W)
T	BLY 85	Mu,Tx	S	N	95	A	20	3A	10W*	>10	200	0,3	500	(<5m)	[>10]	<15	>250	·	37,42:>4W)
t	BLY 86	AC	S	N	15	A	300	400	10W*	>35	100	·	·	<0,1	·	·	60	·	3,7,10)
t	BLY 87	PH,RT,Va	S	N	94	A	18	3,75A	16W*	>5	500	<0,5	500	<5m°	[>9]	<15	700	·	10,37,42:8W)
T	BLY 87 A	PH,RT,Va	S	N	94	A	18	3,75A	17,5W*	>5	500	·	·	<5m°	[>9]	<20	700	·	37,42:8W, 44:>0,5mWs)
t	BLY 88	PH,RT,Va	S	N	94	A	18	7,5A	29W*	>5	500	<0,3	500	<10m°	[>7,5]	<30	700	·	10,37,42:15W)
T	BLY 88 A	PH,RT,Va	S	N	94	A	18	7,5A	32W*	>5	500	·	·	<10m°	[>7,5]	<40	700	·	37,42:15W, 44:>4,5mWs)
T	BLY 88 T	Tx	S	N	181	B	18	(2,5A)	29W*	>5	500	0,3	500	·	[>7,5]	<30	·	·	37,42:>15W)
t	BLY 89	PH,RT,Va	S	N	94	A	18	10A	44W*	>5	500	<0,3	500	<10m°	[>6]	<45	700	·	10,37,42:25W)
T	BLY 89 A	PH,RT,Va	S	N	77	A	18	10A	70W*	10...120	1A	·	·	·	[>6]	<90	650	·	37,42:25W,44:>8mWs)
T	BLY 90	PH,RT,Va	S	N	96	A	18	20A	130W*	>10	1A	·	·	·	[>5]	<160	550	·	37,42:50W,44:>8mWs)

1 K	2 Typ	3 Hersteller	4 Ma	5 Pi	6 Fo	7 Af	8 U_{max} [V]	9 U_{max} [mA]	10 P_{tot} [mW]	11 B	I_F [mA]	12 U_S [V]	I_F [mA]	13 I_{Sp} [uA]	14 F [dB]	15 C [pF]	16 f_g [MHz]	17 t [ns]	18 Bemerkung
t	BLY 91	PH,RT,Va	S	N	94	A	36	2,25A	16W*	>5	500	<0,5	500	<5m°	[>12]	<10	500	·	10,37,42:8W)
T	BLY 91 A	PH,RT,Va	S	N	94	A	36	2,25A	17,5W*	>5	500	·	·	<5m°	[>12]	<15	500	·	37,42:8W, 44:>0,5mWs)
tt	BLY 92	PH,RT,Va	S	N	94	A	36	4,5A	29W*	>5	500	<0,3	500	<10m°	[>10]	<20	500	·	10,37,42:15W
TT	BLY 92 A	PH,RT,Va	S	N	94	A	36	4,5A	32W*	>5	500	·	·	<10m°	[>10]	<30	500	·	37,42:15W, 44:>4,5mWs)
tt	BLY 93	PH,RT,Va	S	N	77	A	36	6A	44W*	>5	500	<0,3	500	<10m°	[>9]	<30	500	·	10,37,42:25W)
TT	BLY 93 A	PH,RT,Va	S	N	77	A	36	9A	70W*	10...120	1A	·	·	·	[>9]	<65	500	·	37,42:25W,44:>8mWs)
TT	BLY 94	PH,RT,Va	S	N	96	A	36	12A	130W*	10...120	1A	·	·	·	[>7]	<130	500	·	37,42:50W,44:>8mWs)
tt	BLY 95	Tf	S	N	105	A	31	1A	5W⁻	10...100	10	<1,0	1A	<1m	·	·	>400	·	10,37)
tt	BLY 96	Tf	S	N	105	A	31	2A	10W⁻	10...100	20	<1,5	2A	<2m	·		>500	·	10,37)
TT	BLY 97	Mu	S	N	95	A	33	3A	10W*	>10	200	·	·	(<5m)	[20]	<15	>250	·	37,42:>4W)
tt	BLY 98	Mu	S	N	95	A	33	3A	[8W]	>10	500	<0,2	500	·	[8]	·	800	·	10,37,42:7W)
tt	BLY 99	RT	S	N	7	A	15	500	4W*	70	250	0,15	250	·	·	·	900	·	10,37,42:1W)
TT	BSJ 36	RZ	S	P	6	A	40	500	360	>40	10	<1,8	500	<15n	·	<8	·	<40	9)
TT	BSJ 61	RZ	S	N	6	A	15	·	360	>20	10	<0,6	10	<0,5	·	<6	>400	<40	9) ~ 2N 706
TT	BSJ 62	RZ	S	N	6	A	15	·	360	20...60	10	<0,6	10	<0,5	·	<5	>400	<40	9) ~ 2N 706 A
TT	BSJ 63	RZ	S	N	6	A	15	200	360	>15	10	<0,4	10	<25n	·	<6	>300	<40	9) ~ 2N 708
TT	BSJ 65	RZ	S	N	6	A	15		360	40...120	10	<0,6	10	<0,5	·	<5	>400	<40	9) ~ 2N 753
TT	BSJ 66	RZ	S	N	6	A	(40)	(200)	360	>20	10	<0,4	50	<0,5	·	<4	>350	<35	9) ~ 2N 834
TT	BSJ 67	RZ	S	N	6	A	15	500	360	30...120	10	<0,7	200	<25n	·	<6	>300	<25	9) ~ 2N 914
TT	BSJ 68	RZ	S	N	6	A	15	500	360	>30	10	<0,5	200	<0,1	·	<5	·	<9	9)
TT	BSS 10	AC	S	N	6	A	15	500	300	40...150	10	<0,35	100	(<25n)	·	<3,5	>600	<13	9) ≙ 2N 3261
TT	BSS 11	AC	S	N	6	A	15	500	360	>20	100	<0,5	100	(<0,4)	·	<4	>500	<12	9) ≙ 2N 2369 A
TT	BSS 12	AC	S	N	6	A	12	500	360	30...120	10	<0,5	100	(<0,4)	·	<4	>400	<15	9) ≙ 2N 3011
TT	BSS 13	AC	S	N	7	A	35	1A	1W	>35	500	<1,0	1A	<0,5	·	<12	>250	<40	9) ≙ 2N 5189
TT	BSS 14	AC	S	N	7	A	50	3A	1W	>40	500	<0,8	1A	(<1)	·	<12	>250	<30	9) ≙ 2N 5262
TT	BSS 15	AC	S	N	7	A	75	2A	1W	30...130	500	<0,5	500	<0,5	·	·	>50	<80	4),kpl.BSS 17
TT	BSS 16	AC	S	N	7	A	50	2A	1W	40...250	500	<0,8	500	<5	·	·	>50	<80	4),kpl.BSS 18
TT	BSS 17	AC	S	P	7	A	75	2A	1W	30...130	500	<0,7	500	<0,5	·	·	>50	<100	4),kpl.BSS 15
TT	BSS 18	AC	S	P	7	A	50	2A	1W	40...250	500	<1,2	500	<5	·	·	>50	<100	4),kpl.BSS 16
tt	BSS 19	Tx	S	N	56	A	120	50	225	>30	4	<4,0	20	<10	·	(2)	>50	·	8,10)
tt	BSS 20	Tx	S	N	56	A	160	50	225	>30	4	<4,0	20	<10	·	(2)	>50	·	8,10)
tt	BSS 21	Tx	S	N	12	A	12	200	250	30...120	10	<0,5	100	<0,4	·	<4	>400	<15	9,10)
tt	BSS 22	Tx	S	P	12	A	12	200	250	30...120	30	<0,5	100	<80n	·	<6	>400	<30	9,10)
TT	BSS 23	Tf,Tx	S	N	6	A	40	1A	500	>30	500	<0,75	1A	<0,5	·	<10	>200	<35	9)
tt	BSS 24	AC	S	N	68	A	40	1A	800	>30	500	<0,95	1A	<1	·	<10	·	<35	9,10,26)
tt	BSS 25	SH	S	P	48	A	25	400	350	>40	150	·	·	<20n	·	<8	>200	<45	9,10)
TT	BSS 26	AC,Tx	S	N	6	A	40	1A	360	>25	500	<0,5	500	<1,7	·	<12	>400	<35	9)
TT	BSS 27	PH,Tx,Va	S	N	7	A	45	1A	800	>30	150	<0,4	500	<1+	·	<8	400	<25	9)
TT	BSS 28	PH,Tx,Va	S	N	7	A	30	1A	800	>40	150	<0,4	500	<1+	·	<8	400	<25	9)
TT	BSS 29	PH,Tx,Va	S	N	7	A	30	1A	800	>25	150	<0,5	500	<1+	·	<8	400	<30	9)
TT	BSS 30	AC,Tx	S	N	7	A	60	1A	800	40...120	150	<5,0	150	<10n	·	<15	>50	·	4) ~ 2N 1889
TT	BSS 31	AC,Tx	S	N	7	A	60	1A	800	100...300	150	<5,0	150	<10n	·	<15	>60	·	4) ~ 2N 1890
TT	BSS 32	AC,Tx	S	N	7	A	80	1A	800	40...120	150	<5,0	150	<10n	·	<15	>50	·	4) ~ 2N 1893
TT	BSS 33	Tx	S	N	7	A	200	200	600	40...120	10	<1,0	120	<10n	·	<25	>40	·	3)
tt	BSS 34	Tx	S	N	22	A	80	200	625	40...300	1	·	·	<0,1	·	<8	>90	·	10)
tt	BSS 35	Tx	S	N	22	A	100	200	625	30...300	1	·	·	<0,1	·	<8	>90	·	10)
tt	BSS 37	Va	S	P	34	B	100	100	200	>30	10	<0,25	25	<0,2	·	<5	>50	·	8,10)
TT	BSS 38	Mu,SH,Va	S	N	35	A	100	250	300	>20	4	<3,0	50	<0,2	·	<4,5	>60	·	8)
TT	BSS 40	Tx,Va	S	N	6	A	40	1A	360	>25	500	<0,5	500	<1+	·	<10	>200	<35	9)
TT	BSS 41	Tx,Va	S	N	6	A	30	1A	360	>25	500	<0,5	500	<1+	·	<10	>200	<35	9)
TT	BSS 42	Tf	S	N	7	A	120	2A	890	>50	100	<0,8	1A	<0,1	·	<20	100	40	4)
TT	BSS 43	Tf	S	N	7	A	150	2A	890	>40	100	<0,8	1A	<0,1	·	<20	100	40	4)
TT	BSS 44	Tf	S	P	7	A	60	5A	770	>40	2A	<1,0	5A	(<0,5)	·	<100	>70	80	4,7)
TT	BSS 45	Tf	S	N	7	A	80	5A	770	>30	2A	<1,4	5A	<0,5	·	<120	·	<300	4)
TT	BSS 46	Tf	S	P	7	A	80	5A	770	>30	2A	<1,4	5A	<0,5	·	<150	·	<300	4)
tt	BSS 47	Fi	S	N	62	A	(120)	100	300	>30	2	<0,5	2	<0,1	·	·	·	·	8,10)
TT	BSS 48	Tf	S	N	7	A	250	1A	1W	40...160	20	<0,5	50	<0,1	·	<25	>15	120	3)
TT	BSS 49	Tf	S	N	7	A	350	1A	1W	40...160	20	<0,5	50	<0,1	·	<25	>15	120	3)
TT	BSS 50	Mu,Va	S	N	7	B	45	2A	800	>2000	500	<1,3	500	<50n	·	·	350	<400	4,5)
TT	BSS 51	Mu,Va	S	N	7	B	60	2A	800	>2000	500	<1,3	500	<50n	·	·	350	<400	4,5)
TT	BSS 52	Mu,Va	S	N	7	B	80	2A	800	>2000	500	<1,3	500	<50n	·	·	350	<400	4,5)
uu	BSS 58	Tf	S	PN	86	C													
uu	BSS 58 A	Tf	S	PN	86	C													
uu	BSS 58 B	Tf	S	PN	86	C													
TT	BSS 60	Mu	S	P	7	B	45	2A	800	>2000	500	<1,3	500	<50n	·	·	1G	<1µ	4,5)
TT	BSS 61	Mu	S	P	7	B	60	2A	800	>2000	500	<1,3	500	<50n	·	·	1G	<1µ	4,5)
TT	BSS 62	Mu	S	P	7	B	80	2A	800	>2000	500	<1,3	500	<50n	·	·	1G	<1µ	4,5)
TT	BSS 68	Mu,SH,Va	S	P	35	A	100	100	300	>30	25	<0,25	25	<0,2	·	<5	>50	·	8)

1 K	2 Typ	3 Hersteller	4 Ma	5 Pl	6 Fo	7 Af	8 U_{max} [V]	9 U_{max} [mA]	10 P_{tot} [mW]	11 B	I_F [mA]	12 U_S [V]	I_F [mA]	13 I_{Sp} [uA]	14 F [dB]	15 C [pF]	16 f_g [MHz]	17 t [ns]	18 Bemerkung
T	BSV 10	SH	S	P	7	A	40	1A	5W*	40...250	100	<1,0	500	(<0,1)	·	<30	>50	<500	4)
T	BSV 10-6	SH	S	P	7	A	40	1A	5W*	40...100	100	<1,0	500	(<0,1)	·	<30	>50	<500	4,20)
T	BSV 10-10	SH	S	P	7	A	40	1A	5W*	63...160	100	<1,0	500	(<0,1)	·	<30	>50	<500	4,20)
T	BSV 10-16	SH	S	P	7	A	40	1A	5W*	100...250	100	<1,0	500	(<0,1)	·	<30	>50	<500	4,20)
T	BSV 11	SH	S	P	7	A	60	1A	5W*	40...250	100	<1,0	500	(<0,1)	·	<30	>50	<500	4)
T	BSV 11-6	SH	S	P	7	A	60	1A	5W*	40...100	100	<1,0	500	(<0,1)	·	<30	>50	<500	4,20)
T	BSV 11-10	SH	S	P	7	A	60	1A	5W*	63...160	100	<1,0	500	(<0,1)	·	<30	>50	<500	4,20)
T	BSV 11-16	SH	S	P	7	A	60	1A	5W*	100...250	100	<1,0	500	(<0,1)	·	<30	>50	<500	4,20)
T	BSV 12	SH	S	P	7	A	80	1A	5W*	40...160	100	<1,0	500	(<0,1)	·	<30	>50	<500	4)
T	BSV 12-6	SH	S	P	7	A	80	1A	5W*	40...100	100	<1,0	500	(<0,1)	·	<30	>50	<500	4,20)
T	BSV 12-10	SH	S	P	7	A	80	1A	5W*	63...160	100	<1,0	500	(<0,1)	·	<30	>50	<500	4,20)
T	BSV 15	SH,Tf,VA	S	P	7	A	40	1A	5W*	40...250	100	<1,0	500	(<0,1)	·	<30	>50	<500	4),kpl.BSX 45
T	BSV 15-6	SH,Tf,Va	S	P	7	A	40	1A	5W*	40...100	100	<1,0	500	(<0,1)	·	<30	>50	<500	4,20)
T	BSV 15-10	SH,Tf,Va	S	P	7	A	40	1A	5W*	63...160	100	<1,0	500	(<0,1)	·	<30	>50	<500	4,20)
T	BSV 15-16	SH,Tf,Va	S	P	7	A	40	1A	5W*	100...250	100	<1,0	500	(<0,1)	·	<30	>50	<500	4,20)
T	BSV 16	SH,Tf,Va	S	P	7	A	60	1A	5W*	40...250	100	<1,0	500	(<0,1)	·	<30	>50	<500	4),kpl.BSX 46
T	BSV 16-6	SH,Tf,Va	S	P	7	A	60	1A	5W*	40...100	100	<1,0	500	(<0,1)	·	<30	>50	<500	4,20)
T	BSV 16-10	SH,Tf,Va	S	P	7	A	60	1A	5W*	63...160	100	<1,0	500	(<0,1)	·	<30	>50	<500	4,20)
T	BSV 16-16	SH,Tf,Va	S	P	7	A	60	1A	5W*	100...250	100	<1,0	500	(<0,1)	·	<30	>50	<500	4,20)
T	BSV 17	SH,Va	S	P	7	A	80	1A	5W*	40...160	100	<1,0	500	(<0,1)	·	<25	>50	<500	4),kpl.BSX 47
T	BSV 17-6	SH,Va	S	P	7	A	80	1A	5W*	40...100	100	<1,0	500	(<0,1)	·	<25	>50	<500	4,20)
T	BSV 17-10	SH,Va	S	P	7	A	80	1A	5W*	63...160	100	<1,0	500	(<0,1)	·	<25	>50	<500	4,20
m	BSV 20	AC	S	P	72	D	30+	200	400	(<250Ω)	15V	(<6,0)	10µ	<10n	·	<3+	·	<100+	10)
m	BSV 20 A	AC	S	P	72	D	30+	200	400	(<250Ω)	15V	(<6,0)	10µ	<1n	·	<3+	·	<100+	10)
T	BSV 21	Tx	S	P	6	A	12	200	360	40...150	30	<0,2	30	<80n	·	<6	>400	<60	9)
m	BSV 22	Va	S	N	72	G	30	50+	200	<500Ω*	10µ	·	·	<50n*	·	<4	·	·	10,50,62: <30mA)
T	BSV 23	Fi	S	N	55	A	(25)	500	300	>20	10	<0,6	10	<0,2	·	<6	>200	<60*	9) ~ 2N 706
T	BSV 23 K	Fi	S	N	55	B	(25)	500	300	>20	10	<0,6	10	<0,2	·	<6	>200	<60*	9,19)
T	BSV 23 L	Fi	S	N	55	C	(25)	500	300	>20	10	<0,6	10	<0,2	·	<6	>200	<60*	9,19)
T	BSV 23 M	Fi	S	N	55	D	(25)	500	300	>20	10	<0,6	10	<0,2	·	<6	>200	<60*	9,19)
T	BSV 24	Fi	S	N	55	A	15	500	300	50...200	10	<0,6	10	<0,2	·	<6	>200	<25*	9) ~ 2N 706 A
T	BSV 24 K	Fi	S	N	55	B	15	500	300	50...200	10	<0,6	10	<0,2	·	<6	>200	<25*	9,19)
	BSV 24 L	Fi	S	N	55	C	15	500	300	50...200	10	<0,6	10	<0,2	·	<6	>200	<25*	9,19)
	BSV 24 M	Fi	S	N	55	D	15	500	300	50...200	10	<0,6	10	<0,2	·	<6	>200	<25*	9,19)
	BSV 25	Fi	S	N	55	A	12	500	300	>40	10	<0,24	10	<0,2	·	<4	>400	<15	9) ~ BSY 95 A
	BSV 25 K	Fi	S	N	55	B	12	500	300	>40	10	<0,24	10	<0,2	·	<4	>400	<15	9,19)
	BSV 25 L	Fi	S	N	55	C	12	500	300	>40	10	<0,24	10	<0,2	·	<4	>400	<15	9,19)
T	BSV 25 M	Fi	S	N	55	D	12	500	300	>40	10	<0,24	10	<0,2	·	<4	>400	<15	9,19)
T	BSV 26	Fi	S	N	55	A	15	500	300	40...120	10	<0,24	10	<0,2	·	<4	>500	<12	9) ~ 2N 2369
T	BSV 26 K	Fi	S	N	55	B	15	500	300	40...120	10	<0,24	10	<0,2	·	<4	>500	<12	9,19)
T	BSV 26 L	Fi	S	N	55	C	15	500	300	40...120	10	<0,24	10	<0,2	·	<4	>500	<12	9,19)
T	BSV 26 M	Fi	S	N	55	D	15	500	300	40...120	10	<0,24	10	<0,2	·	<4	>500	<12	9,19)
T	BSV 27	Fi	S	N	55	A	15	500	300	40...120	10	<0,2	10	<0,2	·	<4	>500	<12	9) ~ 2N 2369 A
T	BSV 27 K	Fi	S	N	55	B	15	500	300	40...120	10	<0,2	10	<0,2	·	<4	>500	<12	9,19)
T	BSV 27 L	Fi	S	N	55	C	15	500	300	40...120	10	<0,2	10	<0,2	·	<4	>500	<12	9,19)
T	BSV 27 M	Fi	S	N	55	D	15	500	300	40...120	10	<0,2	10	<0,2	·	<4	>500	<12	9,19)
T	BSV 28	Fi	S	P	55	A	100	100	300	>30	2	<0,5	2	<0,5	·	·	·	·	8)
T	BSV 28 K	Fi	S	P	55	B	100	100	300	>30	2	<0,5	2	<0,5	·	·	·	·	8,19)
T	BSV 28 L	Fi	S	P	55	C	100	100	300	>30	2	<0,5	2	<0,5	·	·	·	·	8,19)
T	BSV 28 M	Fi	S	P	55	D	100	100	300	>30	2	<0,5	2	<0,5	·	·	·	·	8,19)
T	BSV 29	Fi	S	P	55	A	120	100	300	>30	2	<0,5	2	<0,5	·	·	·	·	8)
T	BSV 29 K	Fi	S	P	55	B	120	100	300	>30	2	<0,5	2	<0,5	·	·	·	·	8,19)
T	BSV 29 L	Fi	S	P	55	C	120	100	300	>30	2	<0,5	2	<0,5	·	·	·	·	8,19)
T	BSV 29 M	Fi	S	P	55	D	120	100	300	>30	2	<0,5	2	<0,5	·	·	·	·	8,19)
T	BSV 33	Fi	S	P	55	A	12	200	250	40...150	30	<0,5	100	<0,1	·	<6	>400	<60	9) ~ 2N 2894
T	BSV 33 K	Fi	S	P	55	B	12	200	250	40...150	30	<0,5	100	<0,1	·	<6	>400	<60	9,19)
T	BSV 33 L	Fi	S	P	55	C	12	200	250	40...150	30	<0,5	100	<0,1	·	<6	>400	<60	9,19)
T	BSV 33 M	Fi	S	P	55	D	12	200	250	40...150	30	<0,5	100	<0,1	·	<6	>400	<60	9,19)
m	BSV 34	AC	S	P	42	F	30+	200+	600	(<500Ω)	15V	(<60)	10µ	<10n	·	<2+	·	<100+	10,24)
m	BSV 34 A	AC	S	P	42	F	30+	200+	600	(<500Ω)	15V	(<60)	10µ	<1n	·	<2+	·	<100+	10,24)
T	BSV 35	Fi	S	N	62	A	15	500	350	40...120	10	<0,24	10	<0,4	·	<4	>500	<12	9) ~ 2N 2369
T	BSV 35 A	Fi	S	N	62	A	15	500	350	>20	10	<0,6	10	<0,5	·	<6	>300	<40	9) ~ 2N 708
T	BSV 36	Fi	S	N	62	A	6	500	350	30...150	20	<0,25	10	<50n	·	<3	>600	<20	9 ~ 2N 2475
T	BSV 37	Fi	S	P	62	A	12	500	350	40...150	30	<0,15	10	<0,1	·	<6	>400	<60	9) ~ 2N 2894
f	BSV 38	Tx	S	N	104	A	25	150+	300	25	15V	<10,0	0,5n	<0,25n	·	(<8)	·	<9	10,62: >50mA)
f	BSV 38 P	Tx	S	N	65	C	25	150+	150	25	15V	<10,0	0,5n	<0,25n	·	(<8)	·	<9	10,22,62: >50mA)
f	BSV 39	Tx	S	N	104	A	25	150+	300	70	15V	<6,0	0,5n	<0,5n	·	(<8)	·	·	10,62:8...100mA)
f	BSV 39 P	Tx	S	N	65	C	25	150+	150	70	15V	<6,0	0,5n	<0,5n	·	(<8)	·	·	10,22,62:8...100mA)
T	BSV 40	In,Sr	S	N	6	A	20	200	360	40...120	10	<0,4	10	<10n	·	<6	300	·	
T	BSV 41	In,Sr	S	N	6	A	20	200	360	100...200	10	<0,4	10	<10n	·	<6	300	·	
T	BSV 42	In,Sr	S	P	7	A	70	500	600	>60	150	<0,4	150	<20n	·	8	200	·	4)
T	BSV 43	In,Sr	S	P	7	A	60	500	600	>60	150	<0,4	150	<20n	·	8	200	·	4)
T	BSV 43 A	In,Sr	S	P	7	A	60	500	600	40...120	150	<0,4	150	<20n	·	8	200	·	4,20)
T	BSV 43 B	In,Sr	S	P	7	A	60	500	600	100...300	150	<0,4	150	<20n	·	8	200	·	4,20)

2 Typ	3 Hersteller	4 Ma	5 Pl	6 Fo	7 Af	8 U_{max} [V]	9 U_{max} [mA]	10 P_{tot} [mW]	11 B	I_F [mA]	12 U_S [V]	I_F [mA]	13 I_{Sp} [uA]	14 F [dB]	15 C [pF]	16 f_g [MHz]	17 t [ns]	18 Bemerkung
BSV 44	In,Sr	S	P	7	A	40	500	600	>60	150	<0,4	150	<20n	·	8	200	·	4)
BSV 44 A	In,Sr	S	P	7	A	40	500	600	40...120	150	<0,4	150	<20n	·	8	200	·	4,20)
BSV 44 B	In,Sr	S	P	7	A	40	500	600	100...300	150	<0,4	150	<20n	·	8	200	·	4,20)
BSV 45	In,Sr	S	P	7	A	30	500	600	>60	150	<0,4	150	<20n	·	8	200	·	4)
BSV 45 A	In,Sr	S	P	7	A	30	500	600	40...120	150	<0,4	150	<20n	·	8	200	·	4,20)
BSV 45 B	In,Sr	S	P	7	A	30	500	600	100...300	150	<0,4	150	<20n	·	8	200	·	4,20)
BSV 46	In,Sr	S	P	6	A	70	500	400	>60	150	<0,4	150	<20n	·	8	200	·	4)
BSV 47	In,Sr	S	P	6	A	60	500	400	>60	150	<0,4	150	<20n	·	8	200	·	4)
BSV 47 A	In,Sr	S	P	6	A	60	500	400	40...120	150	<0,4	150	<20n	·	8	200	·	4,20)
BSV 47 B	In,Sr	S	P	6	A	60	500	400	100...300	150	<0,4	150	<20n	·	8	200	·	4,20)
BSV 48	In,Sr	S	P	6	A	40	500	400	>60	150	<0,4	150	<20n	·	8	200	·	4)
BSV 48 A	In,Sr	S	P	6	A	40	500	400	40...120	150	<0,4	150	<20n	·	8	200	·	4,20)
BSV 48 B	In,Sr	S	P	6	A	40	500	400	100...300	150	<0,4	150	<20n	·	8	200	·	4,20)
BSV 49	In,Sr	S	P	6	A	30	500	400	>60	150	<0,4	150	<20n	·	8	200	·	4)
BSV 49 A	In,Sr	S	P	6	A	30	500	400	40...120	150	<0,4	150	<20n	·	8	200	·	4,20)
BSV 49 B	In,Sr	S	P	6	A	30	500	400	100...300	150	<0,4	150	<20n	·	8	200	·	4,20)
BSV 50 E	AC	S	P	67	A	12	100	60	>20	100	<0,13	10	(<70n)	·	<5	800	<20	10,23)
BSV 50 F	AC	S	P	67	B	12	100	60	>20	100	<0,13	10	(<70n)	·	<5	800	<20	10,23)
BSV 50 G	AC	S	P	67	C	12	100	60	>20	100	<0,13	10	(<70n)	·	<5	800	<20	10,23)
BSV 51	Tf	S	N	43	A	80	200	250	>30	2	<0,9	2	<0,1	·	3,5	>50	·	8,10)
BSV 52	Mu,PH,Va	S	N	48	A	12	200	150	40...120	10	<0,25	10	<0,1	·	<4	>400	<20	6)
BSV 52 R	Mu	S	N	48	B	12	200	150	40...120	10	<0,25	10	<0,1	·	<4	>400	<20	6,23)
BSV 53	Tx	S	N	64	A	15	200	300	40...120	10	<0,25	10	<0,1	·	<4	400	<12	9,10)
BSV 53 P	Tx	S	N	65	A	15	200	150	40...120	10	<0,25	10	<0,1	·	<4	400	<12	9,10,22)
BSV 54	Tx	S	N	64	A	12	200	300	20...120	10	<0,25	10	<0,1	·	<4	400	<12	9,10)
BSV 54 P	Tx	S	N	65	A	12	200	150	20...120	10	<0,25	10	<0,1	·	<4	400	<12	9,10,22)
BSV 55	Tx	S	P	64	A	15	200	300	40...150	30	<0,5	100	<0,1	·	<4,5	400	<30	9,10)
BSV 55 A	Tx	S	P	64	A	12	200	300	30...120	30	<0,5	100	<0,1	·	<6	400	<60	9,10,21)
BSV 55 P	Tx	S	P	65	A	15	200	150	40...150	30	<0,5	100	<0,1	·	<4,5	400	<30	9,10,22)
BSV 55 AP	Tx	S	P	65	A	12	200	150	30...120	30	<0,5	100	<0,1	·	<6	400	<60	9,10,21,22)
BSV 56	Tf	S	PN	84	D													
BSV 56 A	Tf	S	PN	84	D													
BSV 56 B	Tf	S	PN	84	D													
BSV 56 C	Tf	S	PN	84	D													
BSV 57	Tf	S	PN	86	B													
BSV 57 A	Tf	S	PN	86	B													
BSV 57 B	Tf	S	PN	86	B													
BSV 57 C	Tf	S	PN	86	B													
BSV 58	Tf	S	PN	72	R													
BSV 58 A	Tf	S	PN	72	R													
BSV 58 B	Tf	S	PN	72	R													
BSV 59	AC	S	N	6	A	30	500	360	30...140	150	<1,0	500	<0,2	·	<8	>350	<40	9)
BSV 60	Tf	S	N	7	A	40	3A	800	50...150	2A	<0,9	2A	<0,1	·	<75	>50	<500	4,7)
BSV 61	RT	S	N	75	A	9	50	80	80...300	1	<0,25	4	<10n	·	<4	>500	<12	6,9,10)
BSV 62	RT	S	N	75	A	12	50	80	17...50	1	<0,25	4	<10n	·	<4	>400	<12	6,9,10)
BSV 63	RT	S	N	75	A	12	50	80	30...120	1	<0,25	4	<10n	·	<4	>400	<12	6,9,10)
BSV 64	Mu,PH,Va	S	N	7	A	60	5A	5W+	>40	2A	<1,0	5A	<10	·	<80	100	<600	4,10)
BSV 65	SH	S	N	48	A	15	150	150	40...300	10	<0,3	10	<0,5	·	<5	>280	<20	6,9)
BSV 65 FA	SH	S	N	48	A	15	150	150	40...300	10	<0,3	10	<0,5	·	<5	>280	<20	6,9,20)
BSV 65 FB	SH	S	N	48	A	15	150	150	75...300	10	<0,3	10	<0,5	·	<5	>280	<20	6,9,20)
BSV 68	Mu,PH,Va	S	P	6	A	100	100	250	>30	25	<0,25	25	<10	·	<5	>50	·	8)
BSV 69	Tf	S	N	7	A	40	1A	800	>20	1A	<0,75	1A	<0,5	·	<10	·	<35	9)
BSV 71	RT	S	N	75	A	6	50	80	20...120	10	<0,3	3	<10n	·	<3	>600	<20	6,9,10)
BSV 77	AC	S	N	7	A	40	1A	800	60...150	100	<0,95	1A	<1,7	·	<12	400	·	9)
BSV 78	Mu,PH,Va	S	N	6	E	40	50	350	(<25Ω)	0	<11,0	1n	<0,25n	·	(<5)	·	<10	50,62:>50mA)
BSV 79	Mu,PH,Va	S	N	6	E	40	50	350	(<40Ω)	0	<7,0	1n	<0,25n	·	(<5)	·	<15	50,62:>20mA)
BSV 80	Mu,PH,Va	S	N	6	E	40	50	350	(<60Ω)	0	<5,0	1n	<0,25n	·	(<5)	·	<15	50,62:>10mA)
BSV 81	Mu,PH,Va	S	N	72	G	30+	50+	200	(<50Ω)	5V	·	·	<10p	·	(<0,5)	·	·	50)
BSV 82	AC	S	P	7	A	80	3A	1W	>40	150	<1,0	1A	<0,1	·	<35	100	50	4)
BSV 83	AC	S	P	7	A	80	1A	800	>30	150	<0,5	100	<50n	·	<35	100	·	4,10)
BSV 84	AC	S	N	7	A	70	2A	1W	>40	150	<1,0	500	<30n	·	<25	·	<250	4)
BSV 85	AC	S	N	6	A	30	1A	360	>55	150	<0,22	150	<10µ	·	<8	250	·	4,10)
BSV 86	Va	S	N	34	A	30	1A	220	100...300	150	<0,2	150	<0,1	·	<25	>100	50	4,10)
BSV 87	Va	S	N	34	A	30	1A	220	40...120	150	<0,2	150	<0,1	·	<25	>100	50	4,10)
BSV 88	Va	S	N	34	A	25	1A	220	>35	150	<0,2	150	<0,1	·	<25	>100	50	4,10)
BSV 89	AC	S	N	6	A	10	·	360	>25	100	<0,8	100	(<0,2)	·	<4	>400	<12	9)
BSV 90	AC	S	N	6	A	13	·	360	40...120	10	<0,5	100	(<0,2)	·	<4	>400	<12	9)
BSV 91	AC	S	N	6	A	15	·	360	40...270	10	<1,0	100	(<0,2)	·	<4	>400	<12	9)
BSV 92	AC	S	N	6	A	15		360	70...120	10	<0,5	100	(<0,2)	·	<4	>400	<12	9)
BSV 95	AC	S	N	7	A	50	1A	800	40...150	100	<0,95	1A	<1,7	·	<10	>400	<35	9)
BSV 96	Va	S	P	34	A	30	800	220	100...250	150	<0,5	300	<0,1	·	10	75	·	4,10)
BSV 97	Va	S	P	34	A	30	800	220	40...120	150	<0,5	300	<0,1	·	10	75	·	4,10)
BSV 98	Va	S	P	34	A	30	800	220	>30	150	<0,5	300	<0,1	·	10	75	·	4,10)
BSV 99	Tx	S	N	12	A	12	200	250	100...300	10	<0,35	30	<0,1	·	<4	>400	<12	9,10)

1 K	2 Typ	3 Hersteller	4 Ma	5 Pl	6 Fo	7 Af	8 U_{max} [V]	9 U_{max} [mA]	10 P_{tot} [mW]	11 B	I_F [mA]	12 U_S [V]	I_F [mA]	13 I_{Sp} [uA]	14 F [dB]	15 C [pF]	16 f_g [MHz]	17 t [ns]	18 Bemerkung
t	BSW 10	Tf	S	N	7	A	65	800	800	>40	150	<0,4	150	<0,1	·	<10	>200	100	4,10)
t	BSW 11	Tf	S	N	18	A	15	30	50	>50	10	<0,35	10	<0,1	·	<3	>400	<25	6,9,10)
t	BSW 12	Tf	S	N	18	A	20	200	50	40...120	10	<0,4	10	<50n	·	<6	>200	<40	6,9,10) ~ 2N 708
t	BSW 13	SH	S	N	14	A	15	50	160	40...300	10	<0,3	10	<0,5	·	<5	>280	<20	6,9,10)
t	BSW 16	AC	S	N	92	B	30	800	800	>30	500	<0,8	800	<2	·	<12	>250	<50	9,10,26)
t	BSW 17	AC	S	N	92	C	120	100	400	30...120	30	<0,6	10	<0,1	·	<3,5	>40	·	8,10,26)
t	BSW 18	AC	S	N	90	A	120	100	200	30...120	30	<0,6	10	<0,1	·	<3,5	>40	·	8,10,26)
T	BSW 19	Tf,Tx	S	P	6	A	30	100	300	40...300	10	<0,3	50	<20n	·	<7	>150	<150	
T	BSW 19 VI	Tf,Tx	S	P	6	A	30	100	300	40...120	10	<0,3	50	<20n	·	<7	>150	<150	20)
T	BSW 19 A	Tf,Tx	S	P	6	A	30	100	300	100...300	10	<0,3	50	<20n	·	<7	>150	<150	20)
T	BSW 20	Tf	S	P	60	A	30	100	300	40...300	10	<0,3	50	<20n	·	<7	>150	<150	
T	BSW 20 VI	Tf	S	P	60	A	30	100	300	40...120	10	<0,3	50	<20n	·	<7	>150	<150	20)
T	BSW 20 A	Tf	S	P	60	A	30	100	300	100...300	10	<0,3	50	<20n	·	<7	>150	<150	20)
T	BSW 21	Cs,Mo,Tx	S	P	6	A	25	200	300	75...225	2	<0,5	50	<0,5	·	<8	>150	200	
T	BSW 21 A	Cs,Mo,Tx	S	P	6	A	50	200	300	75...225	2	<0,5	50	<0,5	·	<8	>150	200	21)
T	BSW 22	Cs,Mo,Tx	S	P	6	A	25	200	300	180...540	2	<0,5	50	<0,5	·	<8	>150	200	
T	BSW 22 A	Cs,Mo,Tx	S	P	6	A	50	200	300	180...540	2	<0,5	50	<0,5	·	<8	>150	200	21)
T	BSW 23	Tx	S	P	7	A	40	600	600	40...120	150	<1,6	500	<20n	·	<8	>200	<50	4) ~ 2N 2904
T	BSW 24	Tx	S	P	6	A	40	600	360	40...120	150	<1,6	500	<20n	·	<8	>200	<50	4) ~ 2N 2906
T	BSW 25	AC,Tx	S	P	6	A	12	200	360	>30	100	<0,45	100	<50n	·	<5	>800	<20	9) ~ 2N 2894 A
T	BSW 26	Tx	S	N	6	A	40	1A	500	>20	500	<0,6	500	<1	·	<10	>200	<40	9)
T	BSW 27	Tx	S	N	7	A	50	1A	1W	>30	500	<0,6	500	<0,5	·	<10	>200	<40	9)
T	BSW 28	Tx	S	N	7	A	50	1A	1W	>20	500	<0,6	500	<0,5	·	<10	>200	<50	9)
T	BSW 29	Tx	S	N	7	A	30	1A	1W	>30	500	<0,6	500	<0,7	·	<10	>200	<40	9)
m	BSW 30	AC	S	P	72	D	30	500+	400	>3,0	15V	(<6,0)	10µ	<1n	·	<14*	·	<60+	10)
m	BSW 31	AC	S	P	72	D	30	500+	400	>5,0	15V	(<6,0)	10µ	<1n	·	<14*	·	<60+	10)
T	BSW 32	Tx	S	N	22	A	80	30	250	>40	10	<1,0	10	<1	·	·	·	·	8)
t	BSW 33	Va	S	N	34	A	32	200	125	60...180	(10)	0,3	10	<0,5	·	<8	>175	<200	10)
t	BSW 34	Va	S	N	34	A	45	200	125	60...300	(10)	0,3	10	<0,5	·	<8	>175	<200	10)
t	BSW 35	Va	S	N	34	A	60	200	125	50...200	(10)	0,3	10	<0,5	·	<8	>175	<200	10)
T	BSW 36	Tx	S	P	7	A	32	600	800	>50	50	<1,2	300	<50n	·	<15	>150	<60	~ 2N 2905
T	BSW 37	Tx	S	P	6	A	12	200	360	>40	30	<0,4	30	<80n	·	<6	>400	<80	~ 2N 2894
T	BSW 38	Tx	S	N	6	A	12	300	360	>40	10	<0,25	10	<0,4	·	<5	>400	<15	9) ~ 2N 2369
T	BSW 39	Tf,Tx	S	N	7	A	80	1A	700	40...250	100	<0,75	1A	<30n	·	<20	>50	50	4),kpl.BSW 40
T	BSW 39-6	Tf	S	N	7	A	80	1A	700	40...100	100	<0,75	1A	<30n	·	<20	>50	50	4,20)
T	BSW 39-10	Tf	S	N	7	A	80	1A	700	63...160	100	<0,75	1A	<30n	·	<20	>50	50	4,20)
T	BSW 39-16	Tf	S	N	7	A	80	1A	700	100...250	100	<0,75	1A	<30n	·	<20	>50	50	4,20)
T	BSW 40	Tf,Tx	S	P	7	A	80	1A	700	40...400	100	<0,75	1A	<30n	·	<20	>50	50	4),kpl.BSW 39
T	BSW 40-6	Tf	S	P	7	A	80	1A	700	40...100	100	<0,75	1A	<30n	·	<20	>50	50	4,20)
T	BSW 40-10	Tf	S	P	7	A	80	1A	700	63...160	100	<0,75	1A	<30n	·	<20	>50	50	4,20)
T	BSW 40-16	Tf	S	P	7	A	80	1A	700	100...250	100	<0,75	1A	<30n	·	<20	>50	50	4,20)
T	BSW 40-25	Tf	S	P	7	A	80	1A	700	160...400	100	<0,75	1A	<30n	·	<20	>50	50	4,20)
T	BSW 41	PH,Tx,Va	S	N	6	A	25	500	350	>30	10	<0,7	500	<0,5	·	<8	>250	<50	9)
t	BSW 42	Cs	S	N	13	A	25	200	360	75...225	2	<0,3	50	<0,5	·	<8	>150	200	10)
t	BSW 42 A	Cs	S	N	13	A	50	200	360	75...225	2	<0,3	50	<0,5	·	<8	>150	200	10,21)
t	BSW 42 B	Cs	S	N	13	A	60	200	360	75...225	2	<0,3	50	<0,5	·	<8	>150	200	10,21)
t	BSW 43	Cs	S	N	13	A	25	200	360	180...540	2	<0,3	50	<0,5	·	<8	>150	200	10)
t	BSW 43 A	Cs	S	N	13	A	50	200	360	180...540	2	<0,3	50	<0,5	·	<8	>150	200	10,21)
t	BSW 43 B	Cs	S	N	13	A	60	200	360	180...540	2	<0,3	50	<0,5	·	<8	>150	200	10,21)
t	BSW 44	Cs	S	P	13	A	25	200	360	75...225	2	<0,5	50	<0,5	·	<8	>150	200	10)
t	BSW 44 A	Cs	S	P	13	A	50	200	360	75...225	2	<0,5	50	<0,5	·	<8	>150	200	10,21)
t	BSW 44 B	Cs	S	P	13	A	60	200	360	75...225	2	<0,5	50	<0,5	·	<8	>150	200	10,21)
t	BSW 45	Cs	S	P	13	A	25	200	360	180...540	2	<0,5	50	<0,5	·	<8	>150	200	10)
t	BSW 45 A	Cs	S	P	13	A	50	200	360	180...540	2	<0,5	50	<0,5	·	<8	>150	200	10,21)
t	BSW 45 B	Cs	S	P	13	A	60	200	360	180...540	2	<0,5	50	<0,5	·	<8	>150	200	10,21)
T	BSW 49	Li,Tx	S	N	7	A	25	1A	600	16...50	500	<0,5	500	<1	·	<10	>250	(<50)	4,9)
t	BSW 51	Mo,Tx,Va	S	N	7	A	30	800	800	40...120	150	<0,4	150	<10n	·	<8	>250	<35	4,10) ≙ 2N 2218
t	BSW 52	Mo,Tx,Va	S	N	7	A	30	800	800	100...300	150	<0,4	150	<10n	·	<8	>250	<35	4,10) ≙ 2N 2219
t	BSW 53	Mo,Tx,Va	S	N	7	A	40	800	800	40...120	150	<0,3	150	<10n	·	<8	>250	<35	4,10) ≙ 2N 2218 A
t	BSW 54	Mo,Tx,Va	S	N	7	A	40	800	800	100...300	150	<0,3	150	<10n	·	<8	>250	<35	4,10) ≙ 2N 2219 A
t	BSW 58	Va	S	N	34	A	15	500	125	>40	10	<0,6	100	<0,4	·	<4	500	<12	9,10)
t	BSW 59	Va	S	N	34	A	12	500	125	>60	10	<0,6	100	<0,4	·	<4	600	<12	9,10)
t	BSW 61	Mo,Tx,Va	S	N	6	A	30	800	500	40...120	150	<0,4	150	<10n	·	<8	>250	<35	4,10) ≙ 2N 2221
t	BSW 62	Mo,Tx,Va	S	N	6	A	30	800	500	100...300	150	<0,4	150	<10n	·	<8	>250	<35	4,10) ≙ 2N 2222
t	BSW 63	Mo,Tx,Va	S	N	6	A	40	800	500	40...120	150	<0,3	150	<10n	·	<8	>250	<35	4,10) ≙ 2N 2221 A
t	BSW 64	Mo,Tx,Va	S	N	6	A	40	800	500	100...300	150	<0,3	150	<10n	·	<8	>250	<35	4,10) ≙ 2N 2222 A
T	BSW 65	Mu,PH,Va	S	N	7	A	80	2A	700	>30	500	<0,4	500	<0,1	·	<35	80	500	4)
T	BSW 66	Mu,PH,Va	S	N	7	A	100	2A	700	>30	500	<0,4	500	<0,1	·	<35	80	500	4)
T	BSW 67	Mu,PH,Va	S	N	7	A	120	2A	700	>30	500	<0,4	500	<0,1	·	<35	80	500	4)
T	BSW 68	Mu,PH,Va	S	N	7	A	150	2A	700	>30	500	<0,5	500	<0,1	·	<35	80	500	4)
t	BSW 69	Mu,PH,Va	S	N	34	B	(150)	50	125	>30	(4)	<4,0	20	<0,1	·	2	130	·	8,10)
t	BSW 70	Mu	S	N	6	A	60	50	250	>50	2	·	·	<1	·	·	·	·	8,10),NT:BSX 21
T	BSW 72	In,Tx	S	P	6	A	25	500	400	40...120	150	<0,6	150	<0,1	·	<8	>150	·	4) ~ 2N 2906
T	BSW 73	In,Tx	S	P	6	A	25	500	400	100...300	150	<0,6	150	<0,1	·	<8	>150	·	4) ~ 2N 2907

1 RK	2 Typ	3 Hersteller	4 Ma	5 Pl	6 Fo	7 Al	8 U_{max} [V]	9 U_{max} [mA]	10 P_{tot} [mW]	11 B	I_F [mA]	12 U_S [V]	I_F [mA]	13 I_{Sp} [uA]	14 F [dB]	15 C [pF]	16 f_g [MHz]	17 t [ns]	18 Bemerkung
T↑	BSW 74	In,Tx	S	P	6	A	40	500	400	40...120	150	<0,4	150	<10n	·	<8	>150	·	4) ~ 2N 2906 A
T↑	BSW 75	In,Tx	S	P	6	A	40	500	400	100...300	150	<0,4	150	<10n	·	<8	>150	·	4) ~ 2N 2907 A
t	BSW 78	In	S	N	40	A	15	(200)	200	20...60	10	<0,25	10	<0,4	·	<4	>400	<12	9,10) ~ 2N 2368
t	BSW 79	In	S	N	40	A	15	(200)	200	40...120	10	<0,25	10	<0,4	·	<4	>500	<12	9,10) ~ 2N 2369
t	BSW 80	In	S	N	40	A	15	(200)	200	>40	10	<0,25	10	(<0,4)	·	<4	>500	<12	9,10) ~ 2N 2369 A
t	BSW 81	In	S	P	40	A	12	·	200	30...120	30	<0,2	30	(<80n)		<6	>400	<60	9,10), ~ 2N 3012
T*	BSW 82	In,Tx	S	N	6	A	25	500	500	40...120	150	<0,6	150	<0,1	·	<8	>200	·	4) ~ 2N 2221
T*	BSW 83	In,Tx	S	N	6	A	25	500	500	100...300	150	<0,6	150	<0,1	·	<8	>200	·	4) ~ 2N 2222
T*	BSW 84	In,Tx	S	N	6	A	40	500	500	40...120	150	<0,4	150	<10n	·	<8	>200	·	4) ~ 2N 2221 A
T*	BSW 85	In,Tx	S	N	6	A	40	500	500	100...300	150	<0,4	150	<10n	·	<8	>200	·	4) ~ 2N 2222 A
I	BSW 88	Tf	S	N	86	A	30	100	300	100...750	10	<0,3	50	<50n	·	<5	>200	<150	10)
I	BSW 88 A	Tf	S	N	86	A	30	100	300	100...300	10	<0,3	50	<50n	·	<5	>200	<150	10,20)
I	BSW 88 B	Tf	S	N	86	A	30	100	300	250...750	10	<0,3	50	<50n	·	<5	>200	<150	10,20)
I	BSW 89	Tf	S	N	60	A	30	100	300	100...750	10	<0,3	50	<50n	·	<5	>200	<150	
I	BSW 89 A	Tf	S	N	60	A	30	100	300	100...300	10	<0,3	50	<50n	·	<5	>200	<150	20)
I	BSW 89 B	Tf	S	N	60	A	30	100	300	250...750	10	<0,3	50	<50n	·	<5	>200	<150	20)
	BSW 92	Cs	S	N	13	A	18	200	300	30...90	2	<0,35	50	<0,5	·	<8	>150	·	10)
	BSW 93	AC	S	P	7	A	30	1A	1W	>25	1A	<0,5	500	<0,1	·	<25	230	<50	4,10)
n	BSW 95	AC	S	P	72	D	30+	50	350	(<1,5KΩ)	15V	(<6,0)	10µ	<1n	·	<1+	·	<200	10)
n	BSW 95 A	AC	S	P	72	D	30+	50	350	(<1,5KΩ)	15V	(<6,0)	10µ	<1n	·	<1+	·	<200	10)
	BSX 12	AC,PH,Va	S	N	9	A	12	1A	600	30...120	300	<0,33	300	(<100)	·	<12	>450	<15	9)
	BSX 12 A	PH,Va	S	N	9	A	15	1A	600	30...120	300	<0,33	300	(<100)	·	<12	>450	<15	9,21)
	BSX 19	PH,Tx,Va	S	N	6	A	15	500	360	20...60	10	<0,6	100	<0,4	·	<4	>400	<7	9) ≙ 2N 2368
	BSX 20	PH,Tx,Va	S	N	6	A	15	500	360	40...120	10	<0,6	100	<0,4	·	<4	>500	<7	9) ≙ 2N 2369
	BSX 21	PH,Tx,Va	S	N	6	A	80	250	300	>20	4	<0,7	4	<0,2	·	<4,5	>60	·	8)
	BSX 22	In,Tx	S	N	7	A	32	2,5A	800	>35	500	<1,0	1A	<1	·	20	100	·	4)
	BSX 23	In,Tx	S	N	7	A	65	2,5A	800	>35	500	<1,0	1A	<1	·	20	100	·	4)
	BSX 24	Tx	S	N	6	A	32	250	500	>35	50	<0,35	100	<50n	·	<8	200	25	
	BSX 25	Tf,Tx	S	N	6	A	25	300	360	>30	5	<1,0	20	<50n	<15	<25	>50	·	4)
	BSX 26	AC,Tx	S	N	6	A	15	500	360	30...120	30	<0,5	300	(<0,5)	·	<5	>350	<15	9)
	BSX 27	AC,Tx	S	N	6	A	6	(50)	300	25...125	10	<0,38	30	(<0,1)	·	<3	>600	<12	9)
	BSX 28	AC,Tx	S	N	6	A	12	(100)	360	30...120	10	<0,5	30	(<0,4)	·	<4	>400	<15	9)
	BSX 29	AC,Tx	S	P	6	A	12	200	360	30...120	30	<0,5	100	(<80n)	·	<6	>400	<60	9)
	BSX 30	AC,Tx	S	N	7	A	30	800	800	30...120	150	<1,0	500	(<0,2)	·	<8	>250	<40	9)
	BSX 32	AC,Tx	S	N	7	A	40	1A	800	60...150	100	<0,85	1A	<4	·	<10	>300	<35	9)
	BSX 33	AC,Tx	S	N	6	A	40	1A	500	>40	150	<1,0	1A	(<15n)	·	<25	>40	<200	4)
	BSX 34	AC	S	P	42	F	30	200+	600	1,5...3,0	15V	(<6,0)	10µ	<1n*	·	<5*	·	·	10,24,62: <1nA)
	BSX 35	AC,Tx	S	P	6	A	6	200	300	>15	50	<0,55	50	(<20n)	·	<4	>500	<25	9)
	BSX 36	AC,Tx	S	P	6	A	40	(500)	360	>40	10	<1,8	500	<15n	1	<8	>100	<40	4)
	BSX 38	Tf	S	N	6	A	30	200	300	100...750	10	<0,3	50	<15n	·	<5	>200	<150	
	BSX 38 A	Tf	S	N	6	A	30	200	300	100...300	10	<0,3	50	<15n	·	<5	>200	<150	20)
	BSX 38 B	Tf	S	N	6	A	30	200	300	250...750	10	<0,3	50	<15n	·	<5	>200	<150	20)
	BSX 39	AC,Tx	S	N	6	A	20	500	360	40...120	30	<0,5	300	<0,1	·	<5	>350	<15	9)
	BSX 40	In,Tx	S	P	7	A	30	500	800	40...120	150	<0,4	150	<25n	·	<10	>100	·	4)
	BSX 41	In,Tx	S	P	7	A	30	500	800	100...300	150	<0,4	150	<25n	·	<10	>150	·	4)
	BSX 44	Mu,PH,Tx	S	N	6	A	6	200	300	30...150	20	<0,45	50	<50n	·	<3	>600	<20	9)
	BSX 45	SH,Tf,Va	S	N	7	A	40	1A	5W*	40...250	100	<1,0	1A	(<30n)	3,5	<25	>50	<200	4)
	BSX 45-6	SH,Tf,Va	S	N	7	A	40	1A	5W*	40...100	100	<1,0	1A	(<30n)	3,5	<25	>50	<200	4,20)
	BSX 45-10	SH,Tf,Va	S	N	7	A	40	1A	5W*	63...160	100	<1,0	1A	(<30n)	3,5	<25	>50	<200	4,20)
	BSX 45-16	SH,Tf,Va	S	N	7	A	40	1A	5W*	100...250	100	<1,0	1A	(<30n)	3,5	<25	>50	<200	4,20)
	BSX 46	SH,Tf,Va	S	N	7	A	60	1A	5W*	40...250	100	<1,0	1A	(<30n)	3,5	<20	>50	<200	4)
	BSX 46-6	SH,Tf,Va	S	N	7	A	60	1A	5W*	40...100	100	<1,0	1A	(<30n)	3,5	<20	>50	<200	4,20)
	BSX 46-10	SH,Tf,Va	S	N	7	A	60	1A	5W*	63...160	100	<1,0	1A	(<30n)	3,5	<20	>50	<200	4,20)
	BSX 46-16	SH,Tf,Va	S	N	7	A	60	1A	5W*	100...250	100	<1,0	1A	(<30n)	3,5	<20	>50	<200	4,20)
	BSX 47	SH	S	N	7	A	80	1A	5W*	40...160	100	<0,9	500	(<30n)	3,5	<15	>50	<200	4)
	BSX 47-6	SH	S	N	7	A	80	1A	5W*	40...100	100	<0,9	500	(<30n)	3,5	<15	>50	<200	4,20)
	BSX 47-10	SH	S	N	7	A	80	1A	5W*	63...160	100	<0,9	500	(<30n)	3,5	<15	>50	<200	4,20)
	BSX 48	SH	S	N	6	A	25	600	1W+	>17	100	<1,5	500	<0,12	·	<6	>250	<35	9)
	BSX 49	SH	S	N	6	A	40	600	1W+	>25	100	<1,0	500	<70n	·	<6	>250	<30	9)
	BSX 50	SH	S	N	7	A	80	1A	5W*	40...160	100	<0,9	500	(<30n)	·	<15	>50	<200	4)
	BSX 50-6	SH	S	N	7	A	80	1A	5W*	40...100	100	<0,9	500	(<30n)	·	<15	>50	<200	4,20)
	BSX 50-10	SH	S	N	7	A	80	1A	5W*	63...160	100	<0,9	500	(<30n)	·	<15	>50	<200	4,20)
	BSX 51	Cs	S	N	6	A	25	200	300	75...225	2	<0,3	50	<0,5	·	<8	>150	70	
	BSX 51 A	Cs	S	N	6	A	50	200	300	75...225	2	<0,3	50	<0,5	·	<8	>150	70	21)
	BSX 51 B	Cs	S	N	6	A	60	200	300	75...225	2	<0,3	50	<0,5	·	<8	>150	70	21)
	BSX 52	Cs	S	N	6	A	25	200	300	180...540	2	<0,3	50	<0,5	·	<8	>150	70	
	BSX 52 A	Cs	S	N	6	A	50	200	300	180...540	2	<0,3	50	<0,5	·	<8	>150	70	21)
I	BSX 52 B	Cs	S	N	6	A	60	200	300	180...540	2	<0,3	50	<0,5	·	<8	>150	70	21
I	BSX 53	Tf	S	N	6	A	30	200	130	100...750	10	<0,3	50	<20n	·	<5	>200	<150	10)
I	BSX 53 A	Tf	S	N	6	A	30	200	130	100...300	10	<0,3	50	<20n	·	<5	>200	<150	10,20)
I	BSX 53 B	Tf	S	N	6	A	30	200	130	250...750	10	<0,3	50	<20n	·	<5	>200	<150	10,20)

1 K	2 Typ	3 Hersteller	4 Ma	5 Pl	6 Fo	7 Af	8 U_{max} [V]	9 U_{max} [mA]	10 P_{tot} [mW]	11 B	I_F [mA]	12 U_S [V]	I_F [mA]	13 I_{Sp} [uA]	14 F [dB]	15 C [pF]	16 f_g [MHz]	17 t [ns]	18 Bemerkung
t	BSX 54	Tf	S	N	6	A	45	200	130	100...750	10	<0,3	50	<20n	·	<5	>200	<150	10)
t	BSX 54 A	Tf	S	N	6	A	45	200	130	100...300	10	<0,3	50	<20n	·	<5	>200	<150	10,20)
t	BSX 54 B	Tf	S	N	6	A	45	200	130	250...750	10	<0,3	50	<20n	·	<5	>200	<150	10,20)
T	BSX 59	Mu,PH,Va	S	N	7	A	45	1A	800	30...90	500	<1,0	1A	<0,5	·	<10	>250	<35	9)
T	BSX 60	Mu,PH,Va	S	N	7	A	30	1A	800	30...90	500	<1,0	1A	<0,5	·	<10	>250	<40	9)
T	BSX 61	Mu,PH,Va	S	N	7	A	45	1A	800	30...90	500	<1,3	1A	<0,5	·	<10	>250	<50	9)
T	BSX 62	SH,Va	S	N	7	A	40	3A	5W*	40...250	1A	<0,8	2A	(<0,1)	·	<70	>30	<300	4)
T	BSX 62-6	SH,Va	S	N	7	A	40	3A	5W*	40...100	1A	<0,8	2A	(<0,1)	·	<70	>30	<300	4,20)
T	BSX 62-10	SH,Va	S	N	7	A	40	3A	5W*	63...160	1A	<0,8	2A	(<0,1)	·	<70	>30	<300	4,20)
T	BSX 62-16	SH,Va	S	N	7	A	40	3A	5W*	100...250	1A	<0,8	2A	(<0,1)	·	<70	>30	<300	4,20)
t	BSX 62 B	SH	S	N	7	A	40	3A	5W*	30...90	1A	<1,0	2A	(<0,1)	·	<70	>30	<300	4,10,20)
t	BSX 62 C	SH	S	N	7	A	40	3A	5W*	50...150	1A	<1,0	2A	(<0,1)	·	<70	>30	<300	4,10,20)
t	BSX 62 D	SH	S	N	7	A	40	3A	5W*	100...300	1A	<1,0	2A	(<0,1)	·	<70	>30	<300	4,10,20)
T	BSX 63	SH,Va	S	N	7	A	60	3A	5W*	40...250	1A	<0,8	2A	(<0,1)	·	<70	>30	<300	4)
T	BSX 63-6	SH,Va	S	N	7	A	60	3A	5W*	40...100	1A	<0,8	2A	(<0,1)	·	<70	>30	<300	4,20)
T	BSX 63-10	SH,Va	S	N	7	A	60	3A	5W*	63...160	1A	<0,8	2A	(<0,1)	·	<70	>30	<300	4,20)
T	BSX 63-16	SH	S	N	7	A	60	3A	5W*	100...250	1A	<0,8	2A	(<0,1)	·	<70	>30	<300	4,20)
t	BSX 63 B	SH	S	N	7	A	60	3A	5W*	30...90	1A	<0,75	2A	(<0,1)	·	<70	>30	<300	4,10,20)
t	BSX 63 C	SH	S	N	7	A	60	3A	5W*	40...150	1A	<0,75	2A	(<0,1)	·	<70	>30	<300	4,10,20)
T	BSX 64	SH,Va	S	N	7	A	80	3A	5W*	40...160	1A	<0,8	2A	(<0,1)	·	<70	>30	<300	4)
T	BSX 64-6	SH,Va	S	N	7	A	80	3A	5W*	40...100	1A	<0,8	2A	(<0,1)	·	<70	>30	<300	4,20)
T	BSX 64-10	SH,Va	S	N	7	A	80	3A	5W*	63...160	1A	<0,8	2A	(<0,1)	·	<70	>30	<300	4,20)
t	BSX 66	Td,Va	S	N	6	A	20	100	300	>40	(10)	·	·	<10n	·	<5	>200	<250	10)
t	BSX 67	Td,Va	S	N	6	A	20	100	300	>60	(10)	·	·	<10n	·	<5	>200	<250	10)
t	BSX 68	Tf,Va	S	N	34	A	15	200	125	30...300	(10)	<0,25	10	<0,5	·	<8	>250	·	10)
t	BSX 69	Tf,Va	S	N	34	A	20	200	125	60...180	(10)	<0,2	10	<0,5	·	<8	>250	·	10)
T	BSX 70	Td,Tx	S	N	6	A	30	1A	500	40...120	150	<0,2	150	<10n	<12	<25	>100	·	4)
T	BSX 71	Td,Tx	S	N	6	A	30	1A	500	100...300	150	<0,2	150	<10n	<8	<25	>100	·	4)
T	BSX 72	Td,Tf,Tx	S	N	7	A	25	1,5A	700	40...250	150	<1,1	500	<0,1	·	<10	>100	<25	4)
t	BSX 73	Tf	S	N	7	A	30	800	800	40...120	150	<0,4	150	<10n	·	<8	>250	25	10) ≙ 2N 2218
t	BSX 74	Tf	S	N	7	A	30	800	800	100...300	150	<0,4	150	<10n	·	<8	>250	25	10) ≙ 2N 2219
T	BSX 75	Td,Tf,Tx	S	N	6	A	25	1A	430	40...250	150	<1,1	500	<0,1	·	<10	>100	<25	4)
t	BSX 76	Mu,Td,Tx	S	N	6	A	20	100	300	>35	10	·	·	<50n	·	·	>50	<50*	10)
t	BSX 77	Mu,Td,Tx	S	N	6	A	20	100	300	40...120	10	<0,25	10	<50n	·	·	>100	<30	10)
t	BSX 78	Mu,Td,Tx	S	N	6	A	20	100	300	80...240	10	<0,25	10	<50n	·	<5	>100	<30	10)
T	BSX 79	Tf,Tx	S	N	6	A	45	200	345	100...750	10	<0,3	50	<15n	·	<5	>200	<150	
T	BSX 79 A	Tf	S	N	6	A	45	200	345	100...300	10	<0,3	50	<15n	·	<5	>200	<150	20)
T	BSX 79 B	Tf	S	N	6	A	45	200	345	250...750	10	<0,3	50	<15n	·	<5	>200	<150	20)
t	BSX 80	Tf	S	N	66	A	15	230	150	>30	10	<0,4	10	<50n	·	<6	>200	70*	10)
t	BSX 81	Tf	S	N	43	A	30	100	300	100...300	10	<0,3	50	<50n	·	<5	>200	<150	
t	BSX 81 A	Tf	S	N	43	A	30	100	300	250...750	10	<0,3	50	<50n	·	<5	>200	<150	20)
t	BSX 81 B	Tf	S	N	43	A	30	100	300	250...750	10	<0,3	50	<50n	·	<5	>200	<150	20)
m	BSX 82	Mu,Va	S	N	84	A	30	50+	250	<500Ω*	10µ	·	·	<50n*	·	<4	·		10,50,62: <30mA)
m	BSX 83	AC	S	P	72	D	30	20	350	>0,4	15V	(<6,0)	10µ	<1n*	·	<4,5*	·	<250	10)
m	BSX 84	AC	S	P	72	D	30	20	350	>0,7	15V	(<6,0)	10µ	<1n*	·	<4,5*	·	<250	10)
m	BSX 85	AC	S	P	42	F	30	200+	600	>1,5	15V	(<6,0)	10µ	<1n*	·	(<1,5)	·	<50	10,24,62: <1n)
m	BSX 86	AC	S	P	42	F	30	200+	600	>2,5	15V	(<6,0)	10µ	<1n*	·	(<1,5)	·	<50	10,24,62: <1n)
T	BSX 87	AC,Tx	S	N	6	A	15	500	360	30...120	10	<0,7	200	<25n	·	<6	370	<40	9)
T	BSX 87 A	AC,Tx	S	N	6	A	15	500	360	>30	30	<0,5	200	<0,3	·	<5	600	<20	9,20)
T	BSX 88	AC,Tx	S	N	6	A	15	500	360	30...120	10	<0,4	10	<25n	·	<6	400	<40	9)
T	BSX 88 A	AC,Tx	S	N	6	A	20	500	360	>30	10	<0,18	10	<0,3	·	<5	350	<30	9,20,21)
T	BSX 89	AC,Tx	S	N	6	A	15	500	300	20...60	10	<0,6	10	<0,5	·	<5	>200	<40	9)
T	BSX 90	Td,Tx	S	N	6	A	12	(200)	300	20...60	10	<1,0	100	<1	·	<5	>300	<12	9)
T	BSX 91	Td,Tx	S	N	6	A	12	(200)	300	40...120	10	<1,0	100	<1	·	<5	>300	<12	9)
T	BSX 92	Mo,Td,Tx	S	N	6	A	15	500	360	20...60	10	<0,25	10	<0,4	·	<4	>400	<12	9)
T	BSX 93	AC,Mo,Tx	S	N	6	A	15	500	360	40...120	10	<0,2	10	<0,2	·	<4	>500	<12	9)
t	BSX 94	AC	S	P	6	A	6	·	300	>35	10	·	·	(<10n)	·	<3	>650	<15	9,10)
t	BSX 94 A	AC	S	N	6	A	30	·	400	>20	150	·	·	<10n	·	<6	400	·	10)
T	BSX 95	Tx,Va	S	N	7	A	30	1A	700	40...120	150	<0,2	150	<10n	·	<25	>100	50	4)
T	BSX 96	Tx,Va	S	N	7	A	30	1A	700	100...300	150	<0,2	150	<10n	·	<25	>100	50	4)
t	BSX 97	Cs	S	N	6	A	25	500	400	>40	150	<0,45	150	<10n	·	<8	>200	<30	4,10)
t	BSX 98	SH	S	P	32	A	15	200	250	30...300	10	<0,6	10	<0,1	·	<5	>200	<40	9,10)
t	BSX 99	SH	S	N	34	A	20	200	500	30...80	10	<0,6	100	<1	·	<5	>200	<50	9,10)
t	BSY 10	Mu,Tx,Va	S	N	7	A	(60)	800	800	45...80	10	<1,0	10	<2	·	<8	200	·	4,10)
t	BSY 11	Mu,Tx,Va	S	N	7	A	(45)	800	800	60...125	10	<1,0	10	<2	·	<8	200	·	4,10)
T	BSY 17	Mo,SH,Tx	S	N	6	A	12	200	1W+	20...60	10	<0,28	10	<1	·	<5	>280	<16	9) ~ 2N 743
T	BSY 18	Mo,SH,Tx	S	N	6	A	12	200	1W+	40...120	10	<0,28	10	<1	·	<5	>280	<16	9) ~ 2N 744
T	BSY 19	Mo,Tx,Va	S	N	6	A	15	200	360	30...120	10	<0,4	10	<25n	·	<6	>300	<40	9) ≙ 2N 708
t	BSY 20	In,Mo,Tx	S	N	6	A	15	200	360	20...60	10	<0,4	10	<0,5	·	<5	>200	<40	9,10) ≙ 2N 706 B
t	BSY 21	In,Mo,Tx	S	N	6	A	15	500	360	30...120	10	<0,7	200	<25n	·	<6	>300	<40	9) ≙ 2N 914
t	BSY 22	In,Mo	S	N	6	A	25	200	360	50...200	10	<0,5	10	<10n	·	<6	>300	·	10) ≙ 2N 916
t	BSY 23	In,Mo	S	N	6	A	(40)	200	360	>25	10	<0,4	50	<0,5	·	<4	>350	<16	10) ≙ 2N 834

2 Typ	3 Hersteller	4 Ma	5 Pl	6 Fo	7 Af	8 U_{max} [V]	9 U_{max} [mA]	10 P_{tot} [mW]	11 B	I_F [mA]	12 U_S [V]	I_F [mA]	13 I_{Sp} [uA]	14 F [dB]	15 C [pF]	16 f_g [MHz]	17 t [ns]	18 Bemerkung
BSY 24	In,Sr,Tx	S	N	3	A	20	1,5A	800	15...60	100	<0,25	100	<1	<13	<35	>50	<30	4,10)
BSY 25	In,Sr,Tx	S	N	3	A	20	1,5A	800	40...100	100	<0,25	100	<1	<13	<35	>100	<25	4,10)
BSY 26	In,Sr,Tx	S	N	6	A	15	200	300	20...60	10	<0,6	50	<10	·	<6	>200	<27	10)
BSY 27	In,Sr,Tx	S	N	6	A	15	200	300	40...120	10	<0,6	50	<10	·	<6	>200	<27	10)
BSY 28	In,Sr,Tx	S	N	6	A	12	200	300	20...60	10	<0,35	10	<10	·	<5	>300	<20	10) ~ 2N 743
BSY 29	In,Sr,Tx	S	N	6	A	12	200	300	40...120	10	<0,35	10	<10	·	<5	>300	<20	10) ~ 2N 744
BSY 30	SH	S	N	6	A	15	200	300	>20	20	<0,3	20	<0,5	·	<4	·	<120	10)
BSY 31	SH	S	N	6	A	15	200	300	>30	20	<0,3	20	<0,5	·	<4	·	<180	10)
BSY 34	SH,Tx	S	N	7	A	40	600	2,6W +	>25	100	<1,0	500	<70n	·	<6	>250	<50	9)
BSY 38	Mu,Tx,Va	S	N	6	A	15	200	300	30...60	10	<0,25	10	<0,1		<5	>200	<14	9,10) ~ 2N 743
BSY 39	Mu,Tx,Va	S	N	6	A	15	200	300	40...120	10	<0,25	10	<0,1		<5	>200	<14	9,10) ~ 2N 744
BSY 40	Mu,Tx,Va	S	P	6	A	20	100	300	20...60	10	<0,2	10	<10n	·	<5	>150	<25	9,10) ~ 2N 2411
BSY 41	Mu,Tx,Va	S	P	6	A	20	100	300	50...200	10	<0,2	10	<10n	·	<5	>150	<25	9,10) ~ 2N 2412
BSY 44	Mo,Tf,Tx	S	N	3	A	50 +	1A	800	40...120	150	<1,5	150	<10n	<12	<25	>60	·	10) ≙ 2N 1613
BSY 45	Mo,Tf,Tx	S	N	3	A	80	1A	800	40...120	150	<5,0	150	<10n	·	<15	>50	·	10) ≙ 2N 1893
BSY 46	Mo,Tf,Tx	S	N	3	A	50	1A	800	40...120	150	<0,35	150	<10n	·	<20	>50	<70 +	10) ≙ 2N 2193
BSY 48	SH	S	N	6	A	25	600	400	>17	100	<1,5	500	<0,12	·	<6	>250	<65	9,10) ~ BSX 48
BSY 49	SH	S	N	6	A	40	600	400	>25	100	<0,1	500	<70n	·	<6	>250	<50	9,10) ~ BSX 49
BSY 51	Mo,Tx,Va	S	N	7	A	25	500	800	40...120	150	<0,8	150	<0,1	6	<10	100	·	4) ~ 2N 697
BSY 52	Mo,Tx,Va	S	N	7	A	25	500	800	100...300	150	<0,8	150	<0,1	6	<10	130	·	4) ~ 2N 1420
BSY 53	Mo,Tx,Va	S	N	7	A	30	750	800	40...120	150	<0,6	150	<10n	6	<10	100	·	4) ~ 2N 1613
BSY 54	Mo,Tx,Va	S	N	7	A	30	750	800	100...300	150	<0,6	150	<10n	<8	<10	145	·	4) ~ 2N 1711
BSY 55	Tf,Tx,Va	S	N	7	A	80	500	800	40...120	150	<0,6	150	<10n	6	<10	100	·	4) ~ 2N 1893
BSY 56	Tf,Tx,Va	S	N	7	A	80	500	800	100...300	150	<0,6	150	<10n	6	<10	145	·	4)
BSY 58	SH,Tx	S	N	7	A	25	600	2,6W +	>17	100	<1,5	500	<0,12	·	<6	>250	<65	9)
BSY 59	SH	S	P	32	A	30	800	280	63...400	100	<0,7	500	(<0,1)	·	12	100	<500	4,10)
BSY 61	SH	S	N	22	A	15	200	200	30...300	10	<0,6	10	<0,5	·	<5	>200	<40	9,10)
BSY 61 Y	SH	S	N	22	A	15	50	200	30...300	10	<0,6	10	<0,5	·	<4	>200	<40	9,10)
BSY 62	SH,Tx	S	N	6	A	15	200	1W +	>20	10	<0,6	10	<0,5	·	<5	>200	<40	9) ~ 2N 706 A
BSY 62 A	SH	S	N	6	A	15	200	1W +	20...60	10	<0,6	10	<0,5	·	<5	>200	<40	9) ~ 2N 706 A
BSY 62 B	SH	S	N	6	A	15	200	1W +	30...300	10	<0,6	10	<0,5	·	<5	>200	<40	9) ~ 2N 743
BSY 63	SH,Tx	S	N	6	A	15	200	1W +	30...120	10	<0,4	10	<25n	·	<6	>300	<40	9) ~ 2N 708
BSY 68	RT,Tx	S	N	7	A	(120)	50	600	>20	10	<0,5	2	<50n	·	<6	>20	·	10) ~ 2N 1990
BSY 70	Mo,Tf,Tx	S	N	6	A	(25)	300	300	>20	10	<0,6	10	<0,5	·	<6	>200	<40	10) ≙ 2N 706
BSY 71	Mo,Tf,Tx	S	N	3	A	28	1A	800	100...300	150	<1,5	150	<10n	<8	<25	>70	·	10) ≙ 2N 1711
BSY 72	In,Sr,Tx	S	N	6	A	18	30	300	80...250	1	<0,05	5	<0,1	<5	6	170	·	10)
BSY 73	In,Sr,Tx	S	N	6	A	18	100	300	35...100	1	<0,13	50	<0,1	<12	6	150	·	10)
BSY 74	In,Sr,Tx	S	N	6	A	18	200	300	80...250	1	<0,5	100	<0,1	<12	6	170	·	10)
BSY 75	In,Sr,Tx	S	N	6	A	32	250	300	35...100	1	<0,5	100	<50n	<12	5	150	·	10)
BSY 76	In,Sr,Tx	S	N	6	A	32	250	300	80...250	1	<0,5	100	<50n	<12	5	170	·	10)
BSY 77	In,Sr,Tx	S	N	6	A	64	250	300	35...100	1	<0,5	100	<50n	<12	4	150	·	10)
BSY 78	In,Sr,Tx	S	N	6	A	64	250	300	80...250	1	<0,5	100	<50n	<12	4	170	·	10)
BSY 79	In,Tx,Va	S	N	6	A	(120)	30	300	>30	1	<0,5	2	<50n	·	4	100	·	8) ~ 2N 1990 R
BSY 80	In,Sr,Tx	S	N	6	A	18	100	300	200...600	1	<0,5	10	<0,1	<12	8	100	·	10)
BSY 81	In,Sr,Tx	S	N	7	A	18	1A	900	40...120	150	<1,2	1A	(<0,1)	·	<15	100	·	4)
BSY 82	In,Sr,Tx	S	N	7	A	18	1A	900	100...300	150	<1,2	1A	(<10n)	·	<15	120	·	4)
BSY 83	In,Sr,Tx	S	N	7	A	35	1A	900	40...120	150	<1,0	1A	(<10n)	·	<15	100	·	4)
BSY 84	In,Sr,Tx	S	N	7	A	35	1A	900	100...300	150	<1,0	1A	(<10n)	·	<15	120	·	4)
BSY 85	In,Sr,Tx	S	N	7	A	64	1A	900	40...120	150	<1,0	1A	(<10n)	·	<15	110	·	4) ~ 2N 2193 A
BSY 86	In,Sr,Tx	S	N	7	A	64	1A	900	100...300	150	<1,0	1A	(<10n)	·	<15	130	·	4) ~ 2N 1889
BSY 87	In,Mo,Sr,Tx	S	N	7	A	60	500	800	40...120	150	<0,6	150	(<10n)	6	<10	100	·	4) ~ 2N 1890
BSY 88	In,Mo,Sr,Tx	S	N	7	A	60	500	800	100...300	150	<0,6	150	(<10n)	6	<10	145	·	4)
BSY 89	In,Tx	S	N	6	A	18	100	300	>150	1	<0,5	100	<10n	·	<15	>40	80	~ 2N 2432
BSY 90	In,Sr,Tx	S	N	7	A	25	1A	800	>250	150	<0,8	150	(<10n)	<8	<10	170	·	4)
BSY 91	Tf,Tx	S	N	3	A	25	800	800	>30	5	<1,0	20	<50n	<15	<25	>50	·	4,10)
BSY 92	Tf,Tx	S	N	3	A	40	800	800	>50	10	<0,4	10	<20n	<15	<25	>50	·	4,10)
BSY 93	Tf,Tx	S	N	6	A	40	800	360	>50	10	<0,4	10	<20n	<15	<25	>50	·	4,10)
BSY 95	Mu,Sr	S	N	6	A	15	200	300	50...200	10	<0,35	10	<50n	·	<8	>200	50*	·
BSY 95A	Fe,In,Sr,Tx	S	N	6	A	15	200	300	50...200	10	<0,35	10	<50n	·	<6	>200	50*	·

1 K	2 Typ	3 Hersteller	4 Ma	5 Pl	6 Fo	7 Af	8 U_{max} [V]	9 U_{max} [mA]	10 P_{tot} [mW]	11 B	I_F [mA]	12 U_S [V]	I_F [mA]	13 I_{Sp} [uA]	14 F [dB]	15 C [pF]	16 f_g [MHz]	17 t [ns]	18 Bemerkung
t	BU 100	AC	S	N	2	A	60	10A	(10W)	>40	2A	<1,2	10A	<10	·	<80	100	(<1µ)	1,10),NT:BU 100 A
T	BU 100 A	AC	S	N	2	A	100	10A	62W*	>20	2A	<1,5	5A	<100	·	80	100	<1µ	1,20,21)
T	BU 102	AC	S	N	2	A	150	10A	(25W)	>30	1A	<1,3	7A	<10	·	<80	80	<1µ	1)
t	BU 103	Cs	S	N	3	A	100	1A	15W*	50...200	200	·	·	<100	·	·	15	·	2,10)
t	BU 103 A	Cs	S	N	15	A	100	1A	30W*	50...200	200	·	·	<100	·	50	100	·	2,10)
T	BU 104	Cs	S	N	2	A	150	15A	85W*	10...50	5A	<2,5	7A	<10m*	·	·	>10	<1µ°	1)
T	BU 105	PH,Mo	S	N	2	A	750	(2,5A)	[10W]	10	150	<5,0	2,5A	(<1m)	·	65	7,5	<1µ°	1),NT:BU 205
T	BU 105/02	NA	S	N	2	A	(850)	(2,5A)	[10W]	10	150	<5,0	2,5A	(<1m)	·	65	7,5	<1µ°	1,21)
T	BU 106	Tx	S	N	2	A	140	10A	50W*	>8	4A	<5,0	4A	·	·	·	>10	<1µ°	1)
T	BU 107	Tx	S	N	2	A	120	15A	50W*	>5	10A	<1,5	7A	·	·	·	>10	<1µ°	1)
T	BU 108	PH,Mo	S	N	2	A	750	(5A)	56W*	10	1A	<5,0	4,5A	(<1m)	·	125	7,5	<1µ°	1),NT:BU 208
T	BU 109	Cs	S	N	2	A	120	15A	85W*	>15	5A	<2,0	7A	<10m*	·	·	>10	<1µ°	1)
T	BU 110	SH	S	N	2	A	150	15A	60W-	>5	7A	<1,5	7A	(<1m)	·	·	25	<1µ°	1)
T	BU 111	SH	S	N	2	A	300	8A	50W-	>5	3A	<1,5	3A	(<2m)	·	·	20	<1µ°	7,)
t	BU 112	Cs	S	N	2	A	275	10A	85W*	>7	6A	·	·	<500	·	200	6	<1µ°	1,10)
T	BU 113	Cs	S	N	2	A	275	10A	85W*	>7	8A	<3,0	10A	<2m*	·	200	5	<1µ°	7,10)
T	BU 113 S	Cs	S	N	2	A	300	10A	85W*	>5	8A	<1,5	8A	<1m+	·	<300	>10	<1µ°	7,10,21)
T	BU 114	SH	S	N	2	A	225	8A	50W-	>5	3A	<1,5	3A	(<2m)	·	·	20	<1µ°	7)
t	BU 115	AC	S	N	2	A	(800)	20A	50W-	20...100	5A	<1,0	10A	<2m	·	·	10	(<1µ)	1,10)
t	BU 116	AC	S	N	2	A	(400)	20A	50W-	20...100	5A	<1,0	6A	<2m	·	·	10	·	7,10)
t	BU 117	AC	S	N	2	A	(250)	20A	50W-	20...100	5A	<1,2	6A	<2m	·	·	10	·	1,10)
t	BU 120	AC	S	N	2	A	200	15A	100W*	30...100	1A	<1,0	4A	(<2m)	·	·	6	·	1,10)
t	BU 121	AC	S	N	2	A	(400)	15A	100W*	>6	6A	<1,2	6A	(<2m)	·	·	6	(<1,2µ)	1,10)
t	BU 122	AC	S	N	2	A	150	5A	75W-	30...200	1A	<1,0	4A	(<2m)	·	·	10	·	2,10)
T	BU 123	AC	S	N	2	A	120	5A	75W-	30...200	1A	<1,0	4A	(<2m)	·	·	10		2,10)
T	BU 125	AC	S	N	7	A	60	5A	800	>40	100	<1,0	5A	<10	·	<80	100	(<650)	1)
T	BU 125 S	AC	S	N	7	A	150	2A	1W	>30	250	<1,5	500	<10	·	<35	>15	·	2,20,21)
T	BU 126	Tf,SH,Va	S	N	2	A	300	6A	40W*	15...60	1A	<5,0	4A	(<500)	·	75	>8	<1µ°	7)
T	BU 126 S	SH	S	N	2	A	350	6A	40W*	15...60	1A	<5,0	4A	(<500)	·	75	>8	<1µ°	7,21)
T	BU 126 T	SH	S	N	2	A	375	6A	40W*	15...60	1A	<5,0	4A	(<500)	·	75	>8	<1µ°	7,21)
t	BU 127	AC	S	N	2	A	120	10A	62W*	>15	5A	<0,7	5A	<10	·	<80	70	<1µ	7,10)
t	BU 128	AC	S	N	2	A	200	10A	62W*	>15	5A	<0,7	5A	<10	·	<80	80	<1µ	7,10)
t	BU 129	Cs	S	N	2	A	(400)	5A	(25W)	>20	3A	<3,0	5A	<500	·	·	10	·	7,10)
t	BU 130	Am	S	N	2	A	150	15A	(15W)	·	·	<2,0	4A	(<1m)	·	·	15	<500+	7,10)
t	BU 131	PH,Va	S	N	2	A	300	(10A)	40W°	>5	7A	<1,5	5A	(<1m)	·	·	10	200	7,10)
T	BU 132	PH,Va	S	N	2	A	600	(1A)	(14W)	25...80	250	<5,0	250	(<250)	·	·	8	·	7)
T	BU 133	PH	S	N	2	A	250	(3A)	30W+	15...80	1A	<10	2,5A	(<500)	·	·	8	<2µ°	7)
T	BU 134	Cs	S	N	2	A	350	(4A)	85W*	30...120	1A	<1,0	3A	<1m	·	·	>10	·	7)
T	BU 204	Cs,Mu,Tf	S	N	2	A	600	5A	[10W]	>2	2A	<5,0	2A	(<1m)	·	65	7,5	750°	1)
T	BU 205	Cs,Mu,Tf	S	N	2	A	700	5A	[10W]	>2	2A	<5,0	2A	(<1m)	·	65	7,5	750°	1)
T	BU 206	Mu,Tf	S	N	2	A	800	5A	[10W]	>1,8	2A	<5,0	2A	(<1m)	·	65	7,5	750°	1)
T	BU 207	Cs,Mu,Tf	S	N	2	A	600	10A	[12,5W]	>2,25	4,5A	<5,0	4,5A	(<1m)	·	125	7	700°	1)
T	BU 208	Cs,Mu,Tf	S	N	2	A	700	10A	[12,5W]	>2,25	4,5A	<5,0	4,5A	(<1m)	·	125	7	700°	1)
T	BU 209	Mu,Tf	S	N	2	A	800	7,5A	12,5W-	>2,25	3A	<5,0	4,5A	(<1m)	·	125	7	700°	1)
t	BU 210	SH	S	N	2	A	250	17A	85W+	>10	8A	<1,5	7A	(<1m)	·	·	15	<1µ°	7,10)
t	BU 211	SH	S	N	2	A	300	17A	85W+	>10	8A	<1,5	7A	(<1m)	·	·	15	<1µ°	7,10)
t	BU 212	SH	S	N	2	A	350	17A	85W+	>8	8A	<1,7	7A	(<1m)	·	·	15	<1µ°	7,10)
T	BU 213	Fi	S	N	15	A	60	7,5A	38W*	>10	7,5A	<0,75	7,5A	<10	·	25	>50	·	7)
T	BU 214	Fi	S	N	15	A	60	10A	50W*	>10	10A	<0,7	10A	<10	·	55	<50	·	7)
T	BU 215	Fi	S	N	15	A	60	20A	60W*	>10	20A	<0,8	20A	<10	·	110	>50	·	7)
T	BU 216	Fi	S	N	2	A	60	7,5A	50W*	>10	7,5A	<1,0	7,5A	<10	·	25	<50	·	7)
T	BU 217	Fi	S	N	2	A	60	10A	60W*	>10	10A	<1,0	10A	<10	·	55	60	·	7)
T	BU 218	Fi	S	N	2	A	60	20A	115W*	>10	20A	<1,1	20A	<10	·	110	60	320	7)
t	BU 221	AC	S	N	2	A	(800)	15A	100W*	>5	3A	<1,2	10A	(<1m)	·	·	·	·	1,10)
T	BU 225	Tf	S	N	2	A	800	2A	[9W]	·	·	<10	1,5A	·	·	·	·	750°	1)
T	BU 310	SH	S	N	2	A	100	8A	(25W)	>20	5A	<0,5	5A	(<1m)	·	·	25	<1µ°	1)
T	BU 311	SH	S	N	2	A	125	8A	(25W)	>15	5A	<1,0	5A	(<1m)	·	·	25	<1µ°	1)
T	BU 312	SH	S	N	2	A	150	8A	(25W)	>10	5A	<1,5	5A	(<1m)	·	·	25	<1µ°	1)
T	BU 326 A	SH	S	N	2	A	400	6A	50W-	3,5...8	4A	<1,5	4A	·	·	·	·	<600°	7)
T	BU 406	AC	S	N	29	A	(400)	15A	60W*	>20	5A	<1,0	5A	<15m*	·	·	10	(<750)	1)
T	BU 407	AC	S	N	29	A	(330)	15A	60W*	>20	5A	<1,0	5A	<15m*	·	·	10	(<750)	1)
T	BU 410	SH	S	N	2	A	125	12A	50W-	>20	5A	<0,5	5A	(<1m)	·	·	25	<1µ°	1)
T	BU 411	SH	S	N	2	A	150	12A	50W-	>15	5A	<1,0	5A	(<1m)	·	·	25	<1µ°	1)
T	BU 412	SH	S	N	2	A	175	12A	50W-	>10	5A	<1,5	5A	(<1m)	·	·	25	<1µ°	1)
T	BU 413	SH	S	N	2	A	175	15A	60W-	>5	7A	<1,5	7A	(<1m)	·	·	25	<1µ°	1)
T	BUW 57	SH	S	N	2	A	125	25A	120W*	>10	12A	<1,5	18A	(<1m)	·	<400	20	<1µ	7)
T	BUW 58	SH	S	N	2	A	160	25A	120W*	>10	12A	<1,5	15A	(<1m)	·	<400	20	<1,2µ	7)
T	BUW 73	SH	S	N	2	A	200	25A	120W*	>8	12A	<1,5	12A	(<1m)	·	<400	20	<1,5µ	7)
T	BUW 74	SH	S	N	2	A	250	17A	120W*	>10	5A	<1,4	7A	(<1m)	·	·	15	<1µ	7)
T	BUW 75	SH	S	N	2	A	300	17A	120W*	>10	5A	<1,4	7A	(<1m)	·	·	15	<1µ	7)
T	BUW 76	SH	S	N	2	A	350	17A	120W*	>8	5A	<1,5	7A	(<1m)	·	·	15	<1µ	7)
T	BUW 77	SH	S	N	2	A	400	17A	120W*	>6	5A	<1,5	7A	(<1m)	·	·	15	<1µ	7)

2 Typ	3 Hersteller	4 Ma	5 Pl	6 Fo	7 Af	8 U_{max} [V]	9 U_{max} [mA]	10 P_{tot} [mW]	11 B	I_F [mA]	12 U_S [V]	I_F [mA]	13 I_{Sp} [uA]	14 F [dB]	15 C [pF]	16 f_g [MHz]	17 t [ns]	18 Bemerkung
BUX 10	Cs	S	N	2	A	125	25A	150W*	>10	20A	<1,2	20A	<1,5m°	·	·	>8	<1,5µ	7)
BUX 11	Cs	S	N	2	A	200	20A	150W*	>10	12A	<1,5	12A	<1,5m°	·	·	>8	<1µ	7)
BUX 12	Cs	S	N	2	A	250	20A	150W*	>10	10A	<1,5	10A	<1,5m°	·	·	>8	<1µ	7)
BUX 13	Cs	S	N	2	A	325	15A	150W*	>8	8A	<1,5	8A	<1,5m°	·	·	>8	<1,2µ	7)
BUX 14	Cs	S	N	2	A	400	10A	150W*	>8	6A	<1,5	6A	<1,5m°	·	·	>8	<1,5µ	7)
BUX 15	Cs	S	N	2	A	500	8A	150W*	>8	4A	<1,0	4A	<1,5m°	·	·	>8	<1,5µ	7)
BUX 16	RC	S	N	2	A	200	(5A)	100W*	15...130	400	<2,5	2A	<5m*	·	<150	>5	·	7)
BUX 16 A	RC	S	N	2	A	250	(5A)	100W*	15...130	400	<2,5	2A	<5m*	·	<150	>5	·	7,21)
BUX 16 B	RC	S	N	2	A	300	(5A)	100W*	15...130	400	<2,5	2A	<2m*	·	<150	>5	·	7,21)
BUX 16 C	RC	S	N	2	A	350	(5A)	100W*	15...130	400	<2,5	2A	<2m*	·	<150	>5	·	7,21)
BUX 17	RC	S	N	2	A	150	30A	150W*	>20	4A	<2,0	10A	<10m*	·	·	·	<2µ	7)
BUX 17 A	RC	S	N	2	A	250	30A	150W*	>20	4A	<2,0	10A	<10m*	·	·	·	<2µ	7)
BUX 17 B	RC	S	N	2	A	300	30A	150W*	>15	4A	<2,0	8A	<10m*	·	·	·	<2µ	7)
BUX 17 C	RC	S	N	2	A	350	30A	150W*	>15	4A	<2,0	8A	<10m*	·	·	·	<2µ	7)
BUX 18	RC	S	N	2	A	250	12A	80W*	>7	6A	<1,5	6A	<1m*	·	·	·	<1,5µ*	7)
BUX 18 A	RC	S	N	2	A	275	12A	80W*	>7	5A	<1,5	5A	<1m*	·	·	·	<1,5µ*	7)
BUX 18 B	RC	S	N	2	A	325	12A	80W*	>10	4A	<1,5	4A	<1m*	·	·	·	<1,5µ*	7)
BUX 18 C	RC	S	N	2	A	375	12A	80W*	>10	4A	<1,5	4A	<1m*	·	·	·	<1,5µ*	7)
BUX 20	Cs	S	N	2	A	125	50A	250W*	>10	40A	<1,2	40A	<3m°	·	·	>8	<1,5µ	7)
BUX 21	Cs	S	N	2	A	200	40A	250W*	>10	25A	<1,5	25A	<3m°	·	·	>8	<1,2µ	7)
BUX 22	Cs	S	N	2	A	250	40A	250W*	>10	20A	<1,5	20A	<3m°	·	·	>8	<1,3µ	7)
BUX 23	Cs	S	N	2	A	325	30A	250W*	>8	16A	<1,0	16A	<3m°	·	·	>8	<1,3µ	7)
BUX 24	Cs	S	N	2	A	400	20A	250W*	>8	12A	<1,0	12A	<3m°	·	·	>8	<1,6µ	7)
BUX 25	Cs	S	N	2	A	500	15A	250W*	>8	8A	<1,0	8A	<3m°	·	·	>8	<1,8µ	7)
BUX 26	SH	S	N	2	A	350	10A	60W⁻	>7	1A	<5,0	4A	(<15m)	·	·	20	<700°	7)
BUX 27	SH	S	N	2	A	400	10A	60W⁻	>7	1A	<5,0	3A	(<15m)	·	·	20	<1µ°	7)
BUX 28	SH	S	N	2	B	350	20A	70W*	>300	4A	<1,5	6A	<10m	·	·	·	(<10µ)	5,7)
BUX 29	SH	S	N	2	B	400	20A	80W*	>100	4A	<1,5	4,5A	<10m	·	·	·	(<10µ)	5,7)
BUX 34	Fi	S	N	7	A	60	5A	20W*	40...150	2A	<1,0	5A	(<10)	·	<100	>70	<600	4,7)
BUX 39	Cs	S	N	2	A	90	30A	120W*	>8	20A	<1,6	20A	<1m+	·	·	>8	<1,5µ	7)
BUX 40	Cs	S	N	2	A	125	20A	120W*	>8	15A	<1,6	15A	<1m°	·	·	>8	<1,2µ	7)
BUX 41	Cs	S	N	2	A	200	15A	120W*	>8	8A	<1,6	8A	<1m°	·	·	>8	<1µ	7)
BUX 42	Cs	S	N	2	A	250	12A	120W*	>8	6A	<1,6	6A	<1m°	·	·	>8	<1µ	7)
BUX 43	Cs	S	N	2	A	325	10A	120W*	>8	5A	<1,6	5A	<1m°	·	·	>8	<1µ	7)
BUX 44	Cs	S	N	2	A	400	8A	120W*	>8	4A	<2,0	4A	<1m°	·	·	>8	<1µ	7)
BUX 45	Cs	S	N	2	A	500	5A	120W*	>8	2A	<2,0	2A	<1m°	·	·	>8	<1µ	7)
BUX 49	Cs	S	N	7	A	90	3,5A	10W*	>10	3,5A	<0,8	3,5A	<250°	·	·	>8	<800	4,7)
BUX 50	Cs	S	N	7	A	125	3,5A	10W*	>10	3A	<0,8	3A	<250°	·	·	>8	<800	4,7)
BUX 51	Cs	S	N	7	A	200	3,5A	10W*	>10	2A	<1,0	2A	<250°	·	·	>8	<800	4,7)
BUX 52	Cs	S	N	7	A	250	3,5A	10W*	>10	1,75A	<1,0	1,75A	<250°	·	·	>8	<1µ	4,7)
BUX 53	Cs	S	N	7	A	325	3A	10W*	>10	1,6A	<1,0	1,6A	<250°	·	·	>8	<1µ	4,7)
BUX 54	Cs	S	N	7	A	400	2A	10W*	>10	1,2A	<1,3	1,2A	<250°	·	·	>8	<1µ	4,7)
BUX 55	Cs	S	N	7	A	500	1A	10W*	>10	0,8A	<1,3	0,8A	<250°	·	·	>8	<1µ	4,7)
BUX 59	Cs	S	N	7	A	90	6A	15W*	>20	6A	<1,2	6A	<250°	·	·	>8	<800	4,7)
BUX 60	Cs	S	N	7	A	125	6A	15W*	>20	4A	<1,2	4A	<250°	·	·	>8	<800	4,7)
BUX 61	Cs	S	N	7	A	200	6A	15W*	>10	3A	<1,6	3A	<250°	·	·	>8	<800	4,7)
BUX 62	Cs	S	N	7	A	250	5A	15W*	>10	2,5A	<2,0	2,5A	<250°	·	·	>8	<1µ	4,7)
BUX 63	Cs	S	N	7	A	325	4A	15W*	>10	2A	<2,0	2A	<250°	·	·	>8	<1µ	4,7)
BUX 64	Cs	S	N	7	A	400	3A	15W*	>10	1,5A	<2,0	1,5A	<250°	·	·	>8	<1µ	4,7)
BUX 65	Cs	S	N	7	A	500	2A	15W*	>10	1A	<2,0	1A	<250°	·	·	>8	<1µ	4,7)
BUX 71	SH	S	N	386	A	600	30A	200W*	>30	5A	<0,4	10A	<10	·	<600	10	650+	7)
BUX 72	SH	S	N	386	A	500	60A	200W*	>30	10A	<0,6	20A	<10	·	<800	10	650+	7)
BUX 73	SH	S	N	386	A	400	75A	200W*	>30	15A	<0,8	30A	<10	·	<1µ	10	500+	7)
BUX 74	SH	S	N	386	A	300	150A	200W*	>30	25A	<1,2	50A	<1	·	<1µ	10	650+	7)
BUX 75	SH	S	N	386	A	200	200A	200W*	>20	75A	<1,2	75A	<1	·	<1,2µ	10	350+	7)
BUX 76	SH	S	N	386	A	100	250A	200W*	>25	100A	<1,2	100A	<1	·	<1,2µ	10	400+	7)
BUX 91	SH	S	N	28	A	600	30A	300W*	>30	5A	<0,4	10A	<10	·	<600	10	650+	7)
BUX 92	SH	S	N	28	A	500	60A	300W*	>30	10A	<0,6	20A	<10	·	<800	10	650+	7)
BUX 93	SH	S	N	28	A	400	75A	300W*	>30	15A	<0,8	30A	<10	·	<1µ	10	500+	7)
BUX 94	SH	S	N	28	A	300	150A	300W*	>30	25A	<1,2	50A	<1	·	<1µ	10	650+	7)
BUX 95	SH	S	N	28	A	200	200A	300W*	>20	75A	<1,2	75A	<1	·	<1,2µ	10	350+	7)
BUX 96	SH	S	N	28	A	100	250A	300W*	>25	100A	<1,2	100A	<1	·	<1,2µ	10	400+	7)
BUY 10	SA,Sr	S	N	2	A	20	1,5A	(10W)	15...60	100	<0,55	200	<50n	<13	<35	>50	19	4)
BUY 11	SA,Sr	S	N	2	A	20	1,5A	(10W)	40...100	100	<0,92	200	<50n	<13	<35	>100	16	4)
BUY 12	SH	S	N	50	A	80	10A	70W⁻	>12	2A	<0,6	2A	<1m	·	·	>5	<1µ+	4,10)
BUY 12 S	Cs	S	N	2	A	90	10A	85W*	>10	8A	<1,7	7A	<1m	·	·	<5	·	4,10,22)
BUY 13	SH	S	N	50	A	70	10A	70W⁻	>12	2A	<0,6	2A	<1m	·	·	>5	<1µ+	4,10)
BUY 13 S	Cs	S	N	2	A	70	10A	85W*	>10	8A	<1,7	7A	<1m	·	·	>5	·	4,10,22)
BUY 14	SH	S	N	31	A	60	8A	35W+	>12	2A	<0,6	2A	<1m	·	·	>5	<1µ+	4,10)
BUY 16	AC	S	N	27	A	80	10A	(15W)	40...120	2A	<1,2	10A	(<10)	·	<80	100	<500	7,10
BUY 17	AC	S	N	27	A	60	10A	(15W)	100...300	2A	<1,2	10A	(<10)	·	<80	100	<500	7,10)
BUY 18	AC	S	N	2	A	150	10A	62W*	>30	1A	<1,25	7A	(<10)	·	55	50	<1µ	7)

1 K	2 Typ	3 Hersteller	4 Ma	5 Pl	6 Fo	7 Al	8 U_{max} [V]	9 U_{max} [mA]	10 P_{tot} [mW]	11 B	I_F [mA]	12 U_S [V]	I_F [mA]	13 I_{Sp} [uA]	14 F [dB]	15 C [pF]	16 f_g [MHz]	17 t [ns]	18 Bemerkung
T	BUY 18 S	AC	S	N	2	A	200	15A	50W⁻	>20	1A	<1,0	7A	<10	·	55	50	<1µ	7,20,21)
t	BUY 19	AC	S	N	27	A	40	10A	(20W)	>40	2A	<1,0	10A	(<10)	·	<80	100	<350	4,10)
T	BUY 20	Tx	S	N	2	A	120	15A	85W*	20...300	3A	<1,5	7A	<100	·	<200	>15	1µ	7)
T	BUY 21	Tx	S	N	2	A	180	15A	85W*	20...300	3A	<1,5	7A	<100	·	<200	>15	1µ	7)
T	BUY 21 A	Tx	S	N	2	A	230	15A	85W*	20...300	3A	<1,5	7A	<100	·	<200	>15	1µ	7,21)
T	BUY 22	Tx	S	N	2	A	230	15A	85W*	20...300	3A	<1,5	7A	<100	·	<200	>15	1µ	7)
T	BUY 23	Tx	S	N	2	A	250	15A	85W*	20...200	2,5A	<1,5	6A	<2m	·	<150	>15	1µ	7)
T	BUY 23 A	Tx	S	N	2	A	300	15A	85W*	20...200	2,5A	<1,5	6A	<2m	·	<150	>15	1µ	7,21)
T	BUY 23 B	Tx	S	N	2	A	400	15A	85W*	20...200	2,5A	<1,5	6A	<2m	·	<150	>15	1µ	7,21)
t	BUY 24	AC	S	N	2	A	60	5A	(10W)	>40	2A	<1,0	5A	(<10)	·	<80	>50	<350	4,10)
T	BUY 26	SH	S	N	51	A	150	10A	100W+	>13	2A	<0,75	8A	<15m+	·	·	10k	23µ	7)
T	BUY 27	SH	S	N	51	A	250	10A	100W+	>13	2A	<0,75	8A	<15m+	·	·	10k	23µ	7)
T	BUY 28	SH	S	N	51	A	300	10A	100W+	>13	2A	<0,75	8A	<15m+	·	·	10k	23µ	7)
T	BUY 29	Mo	S	N	2	A	200	(8A)	125W*	15...75	3A	<2,0	3,5A	<1m*	·	<250	>5	<600+	7)
T	BUY 30	Mo	S	N	2	A	250	(8A)	125W*	15...75	3A	<2,0	3,5A	<1m*	·	<250	>5	<600+	7)
T	BUY 35	SH	S	N	2	A	250	6A	50W+	>5	3A	<1,5	3A	(<1m)	·	·	20	<1µ°	1,7)
T	BUY 38	AC	S	N	15	A	55	4A	25W*	20...250	100	<1,0	500	<1m*	·	·	>0,8	·	4), ≙2N 3054
T	BUY 38-4	AC	S	N	15	A	55	4A	25W*	20...50	100	<1,0	500	<1m*	·	·	>0,8	·	4,20)
T	BUY 38-5	AC	S	N	15	A	55	4A	25W*	35...75	100	<1,0	500	<1m*	·	·	>0,8	·	4,20)
T	BUY 38-6	AC	S	N	15	A	55	4A	25W*	60...145	100	<1,0	500	<1m*	·	·	>0,8	·	4,20)
T	BUY 38-7	Ac	S	N	15	A	55	4A	25W*	120...250	100	<1,0	500	<1m*	·	·	>0,8	·	4,20)
T	BUY 39	Tx	S	N	52	A	80	5A	(30W)	40...240	1A	<2,5	5A	<50	·	·	>40	300	7)
T	BUY 40	Tx	S	N	53	A	80	5A	(30W)	40...240	1A	<2,5	5A	<50	·	·	>40	300	7)
T	BUY 41	Tx	S	N	7	A	80	3A	(15W)	40...300	1A	<0,9	2A	<50	·	·	>40	200	7)
t	BUY 43	SH	S	N	31	A	40	4A	31W+	40...250	500	<1,1	2A	(<1m)	·	·	1	·	4,10)
t	BUY 43-6	SH	S	N	31	A	40	4A	31W+	40...100	500	<1,1	2A	(<1m)	·	·	1	·	4,10,20)
t	BUY 43-10	SH	S	N	31	A	40	4A	31W+	63...160	500	<1,1	2A	(<1m)	·	·	1	·	4,10,20)
t	BUY 43-16	SH	S	N	31	A	40	4A	31W+	100...250	500	<1,1	2A	(<1m)	·	·	1	·	4,10,20)
t	BUY 44	SH	S	N	2	A	150	10A	(30W)	>25	2A	<1,5	7A	(<1m)	·	·	>10	·	1,7,10)
t	BUY 46	AC,SH	S	N	31	A	55	4A	31W+	25...100	500	<1,0	500	<1m*	·	·	>0,8	·	4,10)
t	BUY 46-4	AC,SH	S	N	31	A	55	4A	31W+	25...63	500	<1,0	500	<1m*	·	·	>0,8	·	4,10,20)
t	BUY 46-6	AC,SH	S	N	31	A	55	4A	31W+	40...100	500	<1,0	500	<1m*	·	·	>0,8	·	4,10,20)
T	BUY 47	AC	S	N	7	A	120	10A	7W*	>40	2A	<1,0	5A	<10	·	<80	90	<1µ	7)
T	BUY 48	AC	S	N	7	A	170	10A	7W*	>40	2A	<1,0	5A	<10	·	<80	90	<1µ	7)
t	BUY 49	AC	S	N	7	A	220	10A	7W*	>40	500	<1,0	5A	<10	·	<80	90	<1µ	7,10)
T	BUY 49 S	AC	S	N	7	A	200	2A	7W*	>40	500	<0,2	500	<0,1	·	<35	>50	500	7,21)
T	BUY 51	Tx	S	N	5	A	60	30A	150W*	20...150	10A	<2,0	30A	<10m	·	·	10	<1,5µ	7)
T	BUY 51 A	Tx	S	N	2	A	60	30A	150W*	20...150	10A	<2,0	30A	<10m	·	·	10	<1,5µ	7,22)
T	BUY 52	Tx	S	N	5	A	60	30A	150W*	20...150	15A	<2,5	30A	<10m	·	·	10	<2µ	7)
T	BUY 52 A	Tx	S	N	2	A	60	30A	150W*	20...150	15A	<2,5	30A	<10m	·	·	10	<2µ	7,22)
T	BUY 53	Tx	S	N	5	A	100	30A	150W*	20...150	10A	<2,0	30A	<10m	·	·	10	<1,5µ	7)
T	BUY 53 A	Tx	S	N	2	A	100	30A	150W*	20...150	10A	<2,0	30A	<10m	·	·	10	<1,5µ	7,22)
T	BUY 54	Tx	S	N	5	A	100	30A	150W*	20...150	15A	<2,5	30A	<10m	·	·	10	<2µ	7)
T	BUY 54 A	Tx	S	N	2	A	100	30A	150W*	20...150	15A	<2,5	30A	<10m	·	·	10	<2µ	7,22)
T	BUY 55	SH	S	N	2	A	125	15A	60W⁻	25...160	2A	<1,5	7A	<1m	·	<200	>10	<2µ	7)
t	BUY 55-4	SH	S	N	2	A	125	15A	60W⁻	25...63	2A	<1,5	7A	<1m	·	<200	>10	<2µ	7,10,20)
t	BUY 55-6	SH	S	N	2	A	125	15A	60W⁻	40...100	2A	<1,5	7A	<1m	·	<200	>10	<2µ	7,10,20)
t	BUY 55-10	SH	S	N	2	A	125	15A	60W⁻	63...160	2A	<1,5	7A	<1m	·	<200	>10	<2µ	7,10,20)
T	BUY 56	SH	S	N	2	A	160	15A	60W⁻	25...160	2	<1,5	7A	<1m	·	<200	>10	<2µ	7)
t	BUY 56-4	SH	S	N	2	A	160	15A	60W⁻	25...63	2	<1,5	7A	<1m	·	<200	>10	<2µ	7,10,20)
t	BUY 56-6	SH	S	N	2	A	160	15A	60W⁻	40...100	2	<1,5	7A	<1m	·	<200	>10	<2µ	7,10,20)
t	BUY 56-10	SH	S	N	2	A	160	15A	60W⁻	63...160	2	<1,5	7A	<1m	·	<200	>10	<2µ	7,10,20)
T	BUY 57	SH	S	N	2	A	125	25A	117W*	>12	10A	<1,3	10A	<1m	·	<400	20	<1µ	1,7)
T	BUY 58	SH	S	N	2	A	160	25A	117W*	>12	10A	<1,3	10A	<1m	·	<400	20	<1µ	1,7)
t	BUY 59	Tx	S	N	3	A	325	1A	10W*	>20	100	<0,5	100	<100	·	·	>2,5	·	4,10)
t	BUY 60	Tx	S	N	3	A	400	1A	10W*	>20	100	<0,6	100	<100	·	·	>2,5	·	4,10)
t	BUY 61	Tx	S	N	3	A	325	3A	10W*	>20	1A	<1,0	1A	<100	·	·	>2,5	·	4,10)
t	BUY 62	Tx	S	N	3	A	400	3A	10W*	>20	1A	<1,0	1A	<100	·	·	>2,5	·	4,10)
t	BUY 63	Tx	S	N	15	A	325	3A	20W*	>20	1A	<1,0	1A	<100	·	·	>2,5	·	4,10)
t	BUY 64	Tx	S	N	15	A	400	3A	20W*	>20	1A	<1,0	1A	<100	·	·	>2,5	·	4,10)
t	BUY 65	Tx	S	N	15	A	400	10A	(30W)	>20	4A	<1,0	4A	<100	·	·	>2,5	·	4,10)
t	BUY 66	Tx	S	N	2	A	325	2,5A	100W*	30...90	1A	<0,8	1A	<100	·	·	>10	·	4,10)
t	BUY 67	Tx	S	N	2	A	350	5A	(75W)	30...120	1A	<1,0	3A	<100	·	·	>10	·	4,10)
T	BUY 68	AC	S	N	7	A	60	5A	7W*	40...250	1A	<1,0	5A	<1	·	<80	>50	<350	4
T	BUY 68-6	AC	S	N	7	A	60	5A	7W*	40...100	1A	<1,0	5A	<1	·	<80	>50	<350	4,20)
T	BUY 68-10	AC	S	N	7	A	60	5A	7W*	63...160	1A	<1,0	5A	<1	·	<80	>50	<350	4,20)
T	BUY 68-16	AC	S	N	7	A	60	5A	7W*	100...250	1A	<1,0	5A	<1	·	<80	>50	<350	4,20)
T	BUY 69 A	Tx	S	N	2	A	400	15A	100W*	>15	2,5A	<3,3	8A	<1m*	·	<150	6	<1µ°	1,7)
T	BUY 69 B	Tx	S	N	2	A	325	15A	100W*	>15	2,5A	<3,3	8A	<1m*	·	<150	6	<1µ°	1,7)
T	BUY 69 C	Tx	S	N	2	A	200	15A	100W*	>15	2,5A	<3,3	8A	<1m*	·	<150	6	<1µ°	1,7)
T	BUY 70 A	Tx	S	N	2	A	400	15A	75W*	>15	1A	<5,0	4A	<1m*	·	<150	6	<1µ°	1,7)
T	BUY 70 B	Tx	S	N	2	A	325	15A	75W*	>15	1A	<5,0	4A	<1m*	·	<150	6	<1µ°	1,7)
T	BUY 70 C	Tx	S	N	2	A	200	15A	75W*	>15	1A	<5,0	4A	<1m*	·	<150	6	<1µ°	1,7)
T	BUY 71	Tx	S	N	2	A	(2,2k)	(2A)	40W*	·	·	<10	1,5A	<1m*	·	·	·	700°	1)

1 K	2 Typ	3 Hersteller	4 Ma	5 Pl	6 Fo	7 Af	8 U_{max} [V]	9 U_{max} [mA]	10 P_{tot} [mW]	11 B	I_F [mA]	12 U_S [V]	I_F [mA]	13 I_{Sp} [uA]	14 F [dB]	15 C [pF]	16 f_g [MHz]	17 t [ns]	18 Bemerkung
T	BUY 72	SH	S	N	2	A	200	15A	60W	25...160	2A	<1,5	7A	<1m	·	<200	>10	<2µ	7)
t	BUY 72-4	SH	S	N	2	A	200	15A	60W-	25...63	2A	<1,5	7A	<1m	·	<200	>10	<2µ	7,10,20)
t	BUY 72-6	SH	S	N	2	A	200	15A	60W-	40...100	2A	<1,5	7A	<1m	·	<200	>10	<2µ	7,10,20)
t	BUY 72-10	SH	S	N	2	A	200	15A	60W-	63...160	2A	<1,5	7A	<1m	·	<200	>10	<2µ	7,10,20)
T	BUY 73	SH	S	N	2	A	200	25A	117W*	>10	10A	<1,4	10A	<1m	·	<400	20	<1µ	1,7)
T	BUY 74	SH	S	N	2	A	250	17A	120W*	>10	5A	<1,4	7A	(<1m)	·	·	15	<1µ°	7)
T	BUY 75	SH	S	N	2	A	300	17A	120W*	>10	5A	<1,4	7A	(<1m)	·	·	15	<1µ°	7)
T	BUY 76	SH	S	N	2	A	350	17A	120W*	>8	5A	<1,5	7A	(<1m)	·	·	15	<1µ°	7)
T	BUY 77	SH	S	N	2	A	250	10A	60W-	>5	5A	<1,4	5A	(<1m)	·	·	15	<1µ°	7)
T	BUY 78	SH	S	N	2	A	300	10A	60W-	>5	5A	<1,4	5A	(<1m)	·	·	15	<1µ°	7)
T	BUY 79	SH	S	N	2	A	350	10A	60W-	>4	5A	<1,5	5A	(<1m)	·	·	15	<1µ°	7)
T	BUY 80	Fi	S	N	7	A	60	5A	20W*	>40	500	<1,0	5A	<10	·	25	60	90	4),kpl.BUY 90
T	BUY 81	Fi	S	N	7	A	60	7,5A	24W*	>40	1A	<1,0	7,5A	<10	·	55	60	80	4),kpl.BUY 91
T	BUY 82	Fi	S	N	7	A	60	10A	30W*	>40	1,5A	<1,0	10A	<10	·	110	60	140	4),kpl.BUY 92
t	BUY 84	AC	S	N	2	A	300	15A	100W*	40	1A	<2,0	8A	<1m	·	·	·	300°	7,10)
t	BUY 85	AC	S	N	2	A	250	15A	100W*	40	1A	<1,2	6A	<1m	·	·	·	300°	7,10)
T	BUY 86	Mu	S	N	2	A	100	15A	62,5W*	>50	1A	<1,0	7A	(<10)	·	·	>45	·	7)
T	BUY 87	Mu	S	N	2	A	150	15A	62,5W*	>30	2A	<1,3	7A	(<8)	·	·	>45	·	7)
T	BUY 88	Mu	S	N	2	A	150	15A	62,5W*	>30	1A	<1,3	7A	(<8)	·	·	>45	·	7)
T	BUY 90	Fi	S	P	7	A	60	5A	20W*	>40	500	<1,0	5A	<10	·	25	60	90	4),kpl.BUY 80
T	BUY 91	Fi	S	P	7	A	60	7,5A	24W*	>40	1A	<1,0	7,5A	<10	·	55	60	80	4),kpl.BUY 81
T	BUY 92	Fi	S	P	7	A	60	10A	30W*	>40	1,5A	<1,0	10A	<10	·	110	60	140	4),kpl.BUY 82
T	D2T 2904	Tx	S	P	42	A	40	600	600	40...120	150	<0,4	150	<20n	·	<8	>200	<45	24)
T	D2T 2904 A	Tx	S	P	42	A	60	600	600	40...120	150	<0,4	150	<10n	·	<8	>200	·	21,24)
T	D2T 2905	Tx	S	P	42	A	40	600	600	100...300	150	<0,4	150	<20n	·	<8	>200	<45	24)
T	D2T 2905 A	Tx	S	P	42	A	60	600	600	100...300	150	<0,4	150	<10n	·	<8	>200	<45	21,24)
T	D2T 2218	Tx	S	N	42	A	30	(800)	600	40...120	150	<0,4	150	<10n	·	<8	>250	<35	24)
T	D2T 2218 A	Tx	S	N	42	A	40	(800)	600	40...120	150	<0,3	150	<10n	<4	<8	>250	<35	21,24)
T	D2T 2219	Tx	S	N	42	A	30	(800)	600	100...300	150	<0,4	150	<10n	·	<8	>250	<35	24)
T	D2T 2219 A	Tx	S	N	42	A	40	(800)	600	100...300	150	<0,3	150	<10n	<4	<8	>300	<35	21,24)
T	EN 697	Fd, NS	S	N	23	A	30	(500)	300	40...120	150	<1,5	150	>1	·	<35	>50	·	4)
T	EN 706	Fd,NS	S	N	24	A	15	50	200	>20	10	<0,6	10	<0,5	·	<6	>200	<60*	·
T	EN 708	Fd,NS	S	N	24	A	15	200	200	30...120	10	<0,4	10	<50n	·	<6	>300	<40	9)
T	EN 718 A	Fd	S	N	24	A	40	(500)	220	40...120	150	<1,5	150	<50n	<12	<25	>60	·	4)
T	EN 722	Fd,NS	S	P	24	A	35	·	200	30...90	150	<1,5	150	<1	·	<45	>60	·	4)
T	EN 744	Fd,NS	S	N	24	A	12	200	200	40...120	10	<0,25	30	<1	·	<5	>280	<12	9)
T	EN 870	Fd	S	N	24	A	60	(500)	220	40...120	150	<1,2	50	<0,1	·	<20	>50	·	4)
T	EN 871	Fd	S	N	24	A	60	(500)	220	100...300	150	<1,2	50	<0,1	·	<20	>60	·	4)
T	EN 914	Fd,NS	S	N	24	A	15	150	200	30...120	10	<0,7	200	<0,1	·	<6	>300	<40	9)
T	EN 915	Fd	S	N	24	A	50	·	200	50...200	10	<1,0	10	<50n	·	<3,5	>250	·	46:<300ps)
T	EN 916	Fd,NS	S	N	24	A	25	·	200	50...200	10	<0,5	10	<50n	·	<6	>300	·	46:<300ps)
T	EN 918	Fd,NS	S	N	24	A	15	(50)	200	>20	3	<0,4	10	<50n	<6	<1,7	>600	·	32,41:<25%, 42:>30mW
T	EN 930	Fd,NS	S	N	24	A	45	30	200	100...300	10µ	<1,0	10	<50n	<3	<8	>30	·	·
T	EN 956	Fd,NS	S	N	24	A	40	(500)	220	100...300	150	<1,5	150	<50n	<8	<25	>70	·	4)
T	EN 1132	Fd,NS	S	P	23	A	35	600	300	30...90	150	<1,5	150	<1	·	<45	<60	·	4)
T	EN 1613	Fd,NS	S	N	23	A	40	1A	300	40...120	150	<1,5	150	<50n	<12	<25	>60	·	·
T	EN 1711	Fd,NS	S	N	23	A	40	1A	300	100...300	150	<1,5	150	<50n	<8	<25	>70	·	4)
T	EN 2118	Fd,NS	S	N	23	A	30	800	350	40...120	150	<0,4	150	<50n	·	<8	>250	·	4),kpl.EN 2904
T	EN 2219	Fd,NS	S	N	23	A	30	800	350	100...300	150	<0,4	150	<50n	·	<8	>250	·	4),kpl.EN 2905
T	EN 2221	Fd,NS	S	N	24	A	30	800	200	40...120	150	<0,4	150	<50n	·	<8	>250	·	4),kpl.EN 2906
T	EN 2222	Fd,NS	S	N	24	A	30	800	200	100...300	150	<0,4	150	<50n	·	<8	>250	·	4),kpl.EN 2907
T	EN 2369 A	Fd,NS	S	N	24	A	15	500	200	<40	10	<0,25	30	(<0,4)	·	<4	>500	<12	9)
T	EN 2484	Fd,NS	S	N	24	A	60	50	200	100...500	10µ	<0,35	1	<50n	<3	<6	>60	·	·
T	EN 2894 A	Fd	S	P	24	A	12	200	200	40...120	30	<0,45	100	<50n	·	<4,5	>800	<20	9)
T	EN 2904	Fd,NS	S	P	23	A	40	600	300	40...120	150	<0,4	150	<50n	·	<8	>150	<50	4),kpl.EN 2218
T	EN 2905	Fd,NS	S	P	23	A	40	600	300	100...300	150	<0,4	150	<50n	·	<8	>150	<50	4),kpl.EN 2219
T	EN 2906	Fd,NS	S	P	124	A	40	600	200	40...120	150	<0,4	150	<50n	·	<8	>150	<50	4),kpl.EN 2221
T	EN 2907	Fd,NS	S	P	24	A	40	600	200	100...300	150	<0,4	150	<50n	·	<8	<150	<50	4),kpl.EN 2222
T	EN 3009	Fd	S	N	24	A	15	500	200	30...120	30	<0,28	100	(<0,5)	·	<5	>350	<15	9)
T	EN 3011	Fd,NS	S	N	24	A	12	500	200	30...120	10	<0,25	30	(<0,4)	·	<4	>400	<15	9)
T	EN 3013	Fd	S	N	24	A	15	500	200	30...120	30	<0,28	100	(<0,3)	·	<5	>350	<15	9)
T	EN 3014	Fd	S	N	24	A	20	500	200	30...120	30	<0,35	100	(<0,3)	·	<5	>350	<16	9)
T	EN 3250	Fd,NS	S	P	24	A	40	100	200	50...150	10	<0,5	50	<50n*	<6	<6	>250	<70	46:<250ps
T	EN 3502	Fd,NS	S	P	23	A	45	600	300	100...300	150	<0,4	150	(<10n)	<4	<8	>200	<40	4)
T	EN 3504	Fd,NS	S	P	24	A	45	600	200	100...300	150	<0,4	150	(<10n)	<4	<8	>200	<40	4)
T	EN 3903	Fd	S	N	24	A	40	200	310	50...150	10	<0,3	50	<50	<6	<4	>250	<70	kpl.EN 3905
T	EN 3904	Fd	S	N	24	A	40	200	310	100...300	10	<0,3	50	<50	<5	<4	>300	<70	kpl.EN 3906
T	EN 3905	Fd	S	P	24	A	40	200	310	50...150	10	<0,4	50	<50n	<5	<4,5	>200	<70	kpl.EN 3903
T	EN 3906	Fd	S	P	24	A	40	200	310	100...300	10	<0,4	50	<50n	<4	<4,5	>250	<70	kpl.EN 3904

1 K	2 Typ	3 Hersteller	4 Ma	5 Pl	6 Fo	7 Al	8 U_{max} [V]	9 U_{max} [mA]	10 P_{tot} [mW]	11 B	I_F [mA]	12 U_S [V]	I_F [mA]	13 I_{Sp} [uA]	14 F [dB]	15 C [pF]	16 f_g [MHz]	17 t [ns]	18 Bemerkung
T	EN 3962	Fd	S	P	24	A	60	200	200	100...450	1	<0,4	50	(<50n)	<3	<6	>40	·	·
T	EN 4123	Fd	S	N	24	A	30	200	200	50...150	2	<0,3	50	<50n	<6	<4	>250	·	kpl.EN 4125
T	EN 4124	Fd	S	N	24	A	25	200	200	120...360	2	<0,3	50	<50n	<5	<4	>300	·	kpl.EN 4126
T	EN 4125	Fd	S	P	24	A	30	200	200	50...150	2	<0,4	50	<50n	<5	<4,5	>200	·	kpl.EN 4123
T	EN 4126	Fd	S	P	24	A	25	200	200	120...360	2	<0,4	50	<50n	<4	<4,5	>250	·	kpl.EN 4124
T	EN 5172	Fd	S	N	24	A	25	100	200	100...500	10	<0,25	10	<0,1	·	<10	·	·	·
T	FPQ 3467	Fd	S	P	92	H	40	1A	2W	>40	150	<0,5	500	<1	·	<25	>175	<40	9,26)
T	FPQ 3468	Fd	S	P	92	H	50	1A	2W	>25	150	<0,5	500	<1	·	<25	>150	<40	9,26)
T	FPQ 3724	Fd	S	N	92	H	40	1A	2W	>30	500	<0,5	500	<1,7	·	<12	>300	<35	9,26)
T	FPQ 3725	Fd	S	N	92	H	50	1A	2W	>20	500	<0,5	500	<1,7	·	<12	>300	<35	9,26)
T	FQ 3467	Fd	S	P	90	B	40	1A	500	>40	150	<0,5	500	<1	·	<25	>175	>40	9,26)
T	FQ 3468	Fd	S	P	90	B	50	1A	500	>25	150	<0,5	500	<1	·	<25	>150	<40	9,26)
T	FQ 3724	Fd	S	N	90	B	40	1A	500	>30	500	<0,5	500	<1,7	·	<12	>300	<35	9,26)
T	FQ 3725	Fd	S	N	90	B	50	1A	500	>20	500	<0,5	500	<1,7	·	<12	>300	<35	9,26)
t	FT 34 A	Fd	S	N	27	A	80	10A	(15W)	40...120	2A	<1,2	10A	(<10)	·	<80	>80	<500	4,10)
t	FT 34 B	Fd	S	N	27	A	60	10A	(15W)	100...300	2A	<1,2	10A	(<10)	·	<80	>80	<500	4,10)
t	FT 34 C	Fd	S	N	3	A	80	5A	5W*	40...120	2A	<1,0	5A	(<10)	·	<80	>80	<500	4,10)
t	FT 34 D	Fd	S	N	3	A	60	5A	5W*	100...300	2A	<1,0	5A	(<10)	·	<80	>80	<500	4,10)
t	FT 40	Fd	S	N	47	A	10	·	300	90...300	10	<0,1	10	<1	·	<3	1,2G	·	10,12)
t	FT 45	Fd	S	N	72	B	30	·	200	20...200	4	·	·	<50n	[>21]	(<0,5)	>425	·	10,35,46: <5ps)
t	FT 107 A	Fd	S	N	6	A	30	50	260	>1200	1	<0,3	50	<2n	<3	<4	200	·	10)
t	FT 107 B	Fd	S	N	6	A	45	50	260	>550	1	<0,3	50	<1n	<4	<4	260	·	10)
t	FT 107 C	Fd	S	N	6	A	60	50	260	>135	1	<0,3	50	<1n	<3	<4	280	·	10)
t	FT 118	Fd	S	N	72	A	20	·	175	80	2	·	·	<50n	·	(0,13)	500	·	10,35)
t	FT 400	Fd	S	P	27	B	80	5A	(30W)	40...300	2A	<0,6	2A	(<10)	·	<250	120	·	4,10)
	FT 400 A	Fd	S	P	27	B	80	5A	(30W)	100...300	2A	<0,6	2A	(<10)	·	<250	120	·	4,10,20)
	FT 400 B	Fd	S	P	27	B	80	5A	(30W)	40...120	2A	<0,6	2A	(<10)	·	<250	120	·	4,10,20)
	FT 401	Fd	S	N	2	A	400	2A	100W*	20...100	500	·	·	<500	·	·	>2	·	7)
	FT 402	Fd	S	N	2	A	400	3,5A	100W*	20...100	500	·	·	<500	·	·	>2	·	7)
	FT 410	Fd	S	N	2	A	200	7,5A	100W*	30...90	1A	·	·	<500	·	·	5	·	7)
T	FT 411	Fd	S	N	2	A	300	7,5A	100W*	30...90	1A	·	·	<500	·	·	5	·	7)
T	FT 413	Fd	S	N	2	A	400	7,5A	100W*	20...80	500	·	·	<250	·	·	5	·	7)
T	FT 423	Fd	S	N	2	A	400	7,5A	100W*	30...90	1A	·	·	<250	·	·	5	·	7)
T	FT 430	Fd	S	N	2	A	400	10A	100W*	15...45	2,5A	·	·	<2,5m	·	·	·	·	7)
T	FT 431	Fd	S	N	2	A	400	10A	100W*	15...35	2,5A	·	·	<2,5m	·	·	·	·	7)
m	FT 701	Fd	S	P	42	F	25	200÷	600	<600Ω	15V	(<6,0)	10µ	<1n	·	<7*	·	30	10,62:1nA)
m	FT 703	Fd	S	P	72	D	40	500÷	400	<300Ω	15V	(<6,0)	10µ	<1n	·	<15*	·	66	10,62: <1n)
m	FT 704	Fd	S	P	72	D	25	20÷	350	<1500Ω	15V	(<6,0)	10µ	<1n	·	<4,5*	·	150	10,62: <0,5n)
T	FT 709	Fd	S	N	6	A	6	·	300	30...125	10	<0,45	30	<50n	·	<3	>600	<12	9)
t	FT 1210	FT	S	N	72	B	15	·	200	20...200	3	<0,5	3	<1n	[>9]	<1,7	>500	·	10,32),NT:2N 917
t	FT 1310	Fd	S	N	6	A	5	·	300	20...120	10	<0,4	3	<0,1	·	<3	·	<15	9,10)
t	FT 1315	Fd	S	N	6	A	8	200	360	>40	50	·	·	(<0,4)	·	<4	>500	<12	9,10)
t	FT 1324 B	Fd	S	N	6	A	10	500	360	>40	10	·	·	<0,4	·	<5	>800	·	9,10)
t	FT 1324 C	Fd	S	N	6	A	10	500	360	>20	10	·	·	<0,4	·	<5	>640	·	9,10)
t	FT 1341	Fd	S	N	6	A	10	100	360	>30	100	<0,35	10	<0,1	·	<8	>480	<65	10)
t	FT 1702	Fd	S	P	6	A	12	100	300	30...120	10	<0,6	50	(<10n)	·	<3,5	>500	9,10)	
t	FT 1718	Fd	S	P	42	A	40	100	430	70...350	0,1	<0,3	50	(<15n)	<6	<3,5	>450	·	10,24)
t	FT 1718 A	Fd	S	P	42	A	40	100	430	160...350	0,1	<0,3	50	(<15n)	<6	<3,5	>450	·	10,14: <1,5mV,16,24)
t	FT 1718 B	Fd	S	P	42	A	40	100	430	70...250	0,1	<0,3	50	(<15n)	<6	<3,5	>450	·	10,14: <1,5mV,16,24)
t	FT 1718 C	Fd	S	P	42	A	40	100	430	160...350	0,1	<0,3	50	(<15n)	<6	<3,5	>450	·	10,14: <3mV,16,24)
t	FT 1718 D	Fd	S	P	42	A	40	100	430	70...250	0,1	<0,3	50	(<15n)	<6	<3,5	>450	·	10,14: <3mV,16,24)
t	FT 1718 E	Fd	S	P	42	A	20	100	430	70...350	0,1	<0,3	50	(<15n)	<6	<3,5	>450	·	10,24)
t	FT 1746	Fd	S	P	6	A	30	·	360	>20	10	<0,4	10	<5n	·	<9	150	·	10)
r	FT 1869 bis	Fd	S	PN	3	E													
r	FT 1874	Fd	S	PN	3	E													
r	FT 1881 bis	Fd	S	PN	3	E													
r	FT 1885	Fd	S	PN	3	E													
r	FT 2009 bis	'Fd	S	PN	3	E													
r	FT 2014	Fd	S	PN	3	E													
t	FT 2368	Fd	S	N	6	A	12	500	360	20...60	10	<0,25	10	<0,6	·	<4	>400	<15	9,10),NT:2N 2368
t	FT 2369	Fd	S	N	6	A	12	500	360	40...120	10	<0,25	10	<0,6	·	<4	>500	<15	9,10),NT:2N 2369
t	FT 2483	Fd	S	N	6	A	30	50	360	40...120	10µ	<0,35	1	<10n	<4	<6	>60	·	10),NT:2N 2483
t	FT 2484	Fd	S	N	6	A	30	50	360	100...300	10µ	<0,35	1	<10n	<4	<6	>60	·	10),NT:2N 2584
t	FT 2974	Fd	S	N	41	A	45	30	300	>150	1	<0,35	1	<10n	<4	<6	>60	·	10,14: <1,5mV,16,24)

1 K	2 Typ	3 Hersteller	4 Ma	5 Pl	6 Fo	7 Af	8 U_{max} [V]	9 U_{max} [mA]	10 P_{tot} [mW]	11 B	I_F [mA]	12 U_S [V]	I_F [mA]	13 I_{Sp} [uA]	14 F [dB]	15 C [pF]	16 f_g [MHz]	17 t [ns]	18 Bemerkung
t	FT 2975	Fd	S	N	41	A	45	30	300	>300	1	<0,35	1	<10n	<3	<6	>60	-	10,14: <1,5mV,16,24)
t	FT 2978	Fd	S	N	41	A	60	30	300	>150	1	<0,35	1	<2n	<4	<6	>60		10,14: <1,5mV,16,24)
t	FT 2979	Fd	S	N	41	A	60	30	300	>300	1	<0,35	1	<2n	<3	<6	>60		10,14: <1,5mV,16,24)
t	FT 3567	Fd	S	N	23	A	40	500	500	40...120	150	<0,25	150	<50n	-	<25	>60	-	4),NT:2N 3567
t	FT 3568	Fd	S	N	23	A	60	500	500	40...120	150	<0,25	150	<50n	-	<20	>60	-	4),NT:2N 3568
t	FT 3569	Fd	S	N	23	A	40	500	500	100...300	150	<0,25	150	<50n	-	<25	>60	-	4),NT:2N 3569
t	FT 3641	Fd	S	N	23	A	30	500	450	40...120	150	<0,22	150	(<50n)	[>10]	<8	>150	<60	4),NT:2N 3641
t	FT 3642	Fd	S	N	23	A	45	500	450	40...120	150	<0,22	150	(<50n)	[>10]	<8	>150	<60	4),NT:2N 3642
t	FT 3643	Fd	S	N	23	A	30	500	450	100...300	150	<0,22	150	(<40n)	[>10]	<8	>250	<60	4),NT:2N 3643
t	FT 3644	Fd	S	P	23	A	45	500	450	100...300	150	<1,0	300	(<35n)	-	<8	>200	<40	4),NT:2N 3644
t	FT 3645	Fd	S	P	23	A	60	500	450	100...300	150	<1,0	300	(<35n)	-	<8	>200	<40	4),NT:2N 3645
t	FT 3722	Fd	S	N	23	A	60	1A	500	40...150	100	<0,5	500	(<0,5)	-	<10	>300	<50	9,10)
T	FT 3723	Fd	S	N	7	A	70	1A	800	40...150	100	<0,75	500	(<0,5)	-	<9	>300	<70	9)
t	FT 3838	Fd	S	P/N	91	D	40	600	350	100...300	150	<0,4	150	<10n*	<8	<8	>200	<40+	10,25)
t	FT 4017	Fd	S	P	41	A	80	200	500	100...500	1	<0,4	50	<10n	<10	<6	>40	-	10,24)
t	FT 4018	Fd	S	P	41	A	60	200	500	100...600	1	<0,4	50	<10n	<10	<6	>40	-	10,24)
t	FT 4019	Fd	S	P	41	A	45	200	500	250...600	1	<0,4	50	<10n	<4	<6	>40	-	10,24)
t	FT 4020	Fd	S	P	41	A	45	200	500	250...600	1	<0,4	50	<10n	<4	<6	>50	-	10,14: <5mV,15,24)
t	FT 4021	Fd	S	P	41	A	60	200	500	100...500	1	<0,4	50	<10n	<10	<6	>40	-	10,14: <5mV,15,24)
t	FT 4022	Fd	S	P	41	A	60	200	500	250...600	1	<0,4	50	<10n	<4	<6	>50	-	10,14: <5mV,15,24)
t	FT 4023	Fd	S	P	41	A	45	200	500	250...600	1	<0,4	50	<10n	<4	<6	>50	-	10,14: <3mV,16,24)
t	FT 4024	Fd	S	P	41	A	60	200	500	100...500	1	<0,4	50	<10n	<10	<6	>40	-	10,14: <3mV,16,24)
t	FT 4025	Fd	S	P	41	A	60	200	500	250...600	1	<0,4	50	<10n	<4	<6	>50	-	10,14: <3mV,16,24)
t	FT 4354	Fd	S	P	23	A	60	1A	500	50...500	10	<0,5	500	<50n	<3	<30	>100	<100	4,10),NT:2N 4354
t	FT 4355	Fd	S	P	23	A	60	1A	500	100...400	10	<0,5	500	<50n	<3	<30	>100	<100	4,10),NT:2N 4355
t	FT 4356	Fd	S	P	23	A	80	1A	500	50...250	10	<0,5	500	<50n	<3	<30	>100	<100	4,10),NT:2N 4356
t	FT 5040	Fd	S	P	23	A	25	1A	500	>30	150	<1,0	500	<50n	1	<35	500	23	4)
t	FT 5041	Fd	S	P	23	A	40	1A	500	40...150	150	<0,5	500	<50n	1	<35	500	30	4)
t	FT 7207 A	Fd	S	N	27	B	80	5A	(30W)	40...120	2A	<1,5	5A	(<10)	-	-	>70	-	4,10)
t	FT 7207 B	Fd	S	N	27	B	60	5A	(30W)	40...120	2A	<1,5	5A	(<10)	-	-	>70	-	4,10)
t	FTO 01	Li	S	N	3	A	30	200	600	(20...50)	6	-	-	<2	<20	<25	>40	-	4,10)
t	FTO 02	Li	S	N	3	A	30	200	600	(45...115)	6	-	-	<2	<20	<25	>40	-	4,10)
t	FTO 03	Li	S	N	3	A	30	100	600	(20...50)	6	-	-	<2	<20	<10	>70	-	10)
t	FTO 04	Li	S	N	3	A	30	100	600	(45...115)	6	-	-	<2	<20	<10	>70	-	10)
t	FTO 04 A	Li	S	N	3	A	30	100	600	(>80)	6	-	-	<2	<20	<10	>70	-	10,20)
t	FTO 05	Li	S	N	3	A	25	50	400	(20...50)	6	-	-	<2	<12	<7	>120	-	10)
t	FTO 06	Li	S	N	3	A	25	50	400	(45...115)	6	-	-	<2	<12	<7	>120	-	10)
t	FTO 08	Li	S	N	3	A	30	75	400	(30)	6	-	-	<1	-	<4	300	-	10)
t	FTO 08 A	Li	S	N	3	A	30	75	400	(60)	6	-	-	<1	-	<4	300	-	10,20)
t	FTO 12	Li	S	N	155	A	40	2A	(20W)	>2	50	-	-	<250	-	-	>40	-	4,10)
t	FTO 20	Li	S	N	3	A	120	400	600	40...120	10	<1,5	200	<1	-	<25	120	-	3,10),NT:BFW 36
t	FTO 23	Li	S	N	47	A	30	300	300	(>20)	6	-	-	<1	-	<25	>40	-	4,10)
t	FTO 24	Li	S	N	47	A	30	300	300	(>45)	6	-	-	<1	-	<25	>40	-	4,10)
t	FTO 25	Li	S	N	47	A	30	100	300	(>20)	6	-	-	<1	-	<10	>70	-	10)
t	FTO 26	Li	S	N	47	A	30	100	300	(>45)	6	-	-	<1	-	<10	>70	-	10)
t	FTO 27	Li	S	N	136	A	40	1A	13W*	>20	25	-	-	<1	-	-	60	-	4,10)
t	FTO 44	Li	S	N	3	A	60	50	600	(40...100)	5	<1,0	10	<1	-	<10	>60	-	10),NT:2N 1565
t	FTO 52	Li	S	N	3	A	40	100	400	(40)	(6)	-	-	<1	-	<5	275	-	10)
t	FTO 53	Li	S	N	3	A	60	100	400	(60)	(6)	-	-	<1	-	<5	300	-	10)
t	FTO 019 H	Fd	S	P	6	A	80	50	360	100...300	10µ	<0,3	10	<10n	<2	<6	90	-	10)
t	FTO 019 M	Fd	S	P	6	A	60	50	360	100...300	10µ	<0,3	10	<10n	<2	<6	90	-	10)
F	FTO 654 A	Fd	S	N	6	E	50	50	300	4,5...9,0	20V	<8,0	1n	<0,1n	-	<20*	-	-	62:10...40mA)
F	FTO 654 B	Fd	S	N	6	E	50	50	300	4,5...9,0	20V	<8,0	1n	<1n	-	<20*	-	-	62:10...40mA)
F	FTO 654 C	Fd	S	N	6	E	50	50	300	3,5...8,0	20V	<4,0	1n	<0,1n	-	<20*	-	-	62:3...12mA)
F	FTO 654 D	Fd	S	N	6	E	50	50	300	3,5...8,0	20V	<4,0	1n	<1n	-	<20*	-	-	62:3...12mA)
F	FTO 654 E	Fd	S	N	6	E	50	50	300	3,5...8,0	20V	<2,5	1n	<0,1n	-	<20*	-	-	62:1...4mA
T	HS 5305	GE	S	N	58	C	25	500	600	>6000	100	<1,4	200	<0,1	-	<10	>60	-	4,5)
T	HS 5306	GE	S	N	58	C	25	500	600	>20000	100	<1,4	200	<0,1	-	<10	>60	-	4,5)
T	HS 5306 A	GE	S	N	58	C	25	500	600	>20000	100	<1,4	200	<0,1	-	<10	>60	-	4,5,57:2nV)
T	HS 5307	GE	S	N	58	C	40	500	600	>6000	100	<1,4	200	<0,1	-	<10	>60	-	4,5)
T	HS 5308	GE	S	N	58	C	40	500	600	>20000	100	<1,4	200	<0,1	-	<10	>60	-	4,5)
T	HS 5308 A	GE	S	N	58	C	40	500	600	>20000	100	<1,4	200	<0,1	-	<10	>60	-	4,5,57:2nV)
T	HS 5810	GE	S	N	49	A	25	1A	700	60...200	2	<0,75	500	<0,1	-	<15	-	-	4),kpl.HS 5811
T	HS 5811	GE	S	P	49	A	25	1A	700	60...200	2	<0,75	500	<0,1	-	<15	-	-	4),kpl.HS 5810
T	HS 5812	GE	S	N	49	A	25	1A	700	150...500	2	<0,75	500	<0,1	-	<15	-	-	4),kpl.HS 5813
T	HS 5813	GE	S	P	49	A	25	1A	700	150...500	2	<0,75	500	<0,1	-	<15	-	-	4),kpl.2N 5812
T	HS 5814	GE	S	N	49	A	40	1A	700	60...120	2	<0,75	500	<0,1	-	<15	>100	-	4),kpl.HS 5815
T	HS 5815	GE	S	P	49	A	40	1A	700	60...120	2	<0,75	500	<0,1	-	<15	>100	-	4),kpl.HS 5814
T	HS 5816	GE	S	N	49	A	40	1A	700	100...200	2	<0,75	500	<0,1	-	<15	>120	-	4),kpl.HS 5817

1 K	2 Typ	3 Hersteller	4 Ma	5 Pl	6 Fo	7 Af	8 U_{max} [V]	9 U_{max} [mA]	10 P_{tot} [mW]	11 B	I_F [mA]	12 U_S [V]	I_F [mA]	13 I_{Sp} [uA]	14 F [dB]	15 C [pF]	16 r_g [MHz]	17 t [ns]	18 Bemerkung
T	HS 5817	GE	S	P	49	A	40	1A	700	100...200	2	<0,75	500	<0,1	·	<15	>120	·	4),kpl.HS 5816
T	HS 5818	GE	S	N	49	A	40	1A	700	150...300	2	<0,75	500	<0,1	·	<15	>135	·	4),kpl.HS 5819
T	HS 5819	GE	S	P	49	A	40	1A	700	150...300	2	<0,75	500	<0,1	·	<15	>135	·	4),kpl.HS 5818
T	HS 5820	GE	S	N	49	A	60	1A	700	60...120	2	<0,75	500	<0,1	·	<15	>100	·	4),kpl.HS 5821
T	HS 5821	GE	S	P	49	A	60	1A	700	60...120	2	<0,75	500	<0,1	·	<15	>100	·	4),kpl.HS 5820
T	HS 5822	GE	S	N	49	A	60	1A	700	100...200	2	<0,75	500	<0,1	·	<15	>120	·	4),kpl.HS 5823
T	HS 5823	GE	S	P	49	A	60	1A	700	100...200	2	<0,75	500	<0,1	·	<15	>120	·	4),kpl.HS 5822
T	HS 6010	GE	S	N	49	A	40	1,5A	625	100...300	10	<0,25	300	<10n	<5	<10	>330	<37	4),kpl.HS 6011
T	HS 6011	GE	S	P	49	A	40	1,5A	625	100...300	10	<0,6	300	<10n	<3	<15	>240	<45	4),kpl.HS 6010
T	HS 6012	GE	S	N	49	A	40	1,5A	625	250...500	10	<0,25	300	<10n	<3	<10	>420	<37	4),kpl.HS 6013
T	HS 6013	GE	S	P	49	A	40	1,5A	625	250...500	10	<0,6	300	<10n	<2	<15	>360	<45	4),kpl.HS 6012
T	HS 6014	GE	S	N	49	A	60	1,5A	625	100...300	10	<0,25	300	<10n	<5	<10	>330	<37	4),kpl.HS 6015
T	HS 6015	GE	S	P	49	A	60	1,5A	700	100...300	10	<0,6	300	<10n	<3	<15	>240	<45	4),kpl.HS 6014
T	HS 6016	GE	S	N	49	A	60	1,5A	625	250...500	10	<0,25	300	<10n	<3	<10	>420	<37	4),kpl.HS 6017
T	HS 6017	GE	S	P	49	A	60	1,5A	700	250...500	10	<0,6	300	<10n	<2	<15	>360	<45	4),kpl.HS 6016
T	HS 6218	GE	S	N	49	A	300	50	625	>20	20	<1,0	10	<0,5	·	<5	>50	<500	8)
T	HS 6219	GE	S	N	49	A	250	50	625	>20	20	<1,0	10	<1	·	<5	>50	<500	8)
T	HS 6220	GE	S	N	49	A	200	50	625	>20	20	<2,0	20	<1	·	<5	>50	<500	8)
T	HS 6221	GE	S	N	49	A	150	50	625	>20	20	<2,3	20	<10	·	<5	>50	<500	8)
t	MA 100	Mo	G	P	3	B	(60)	(500)	200	>30	10	·	·	<100	<8	<25	>1*	·	4,10)
t	MA 112	Mo	G	P	3	B	15	200	175	30...70	1	·	·	<15	·	·	·	·	10)
t	MA 113	Mo	G	P	3	B	15	200	175	50...125	1	·	·	<15	·	·	·	·	10)
t	MA 114	Mo	G	P	3	B	15	200	175	100...250	1	·	·	<15	·	·	·	·	10)
t	MA 115	Mo	G	P	3	B	15	200	175	30...125	1	·	·	<15	·	·	·	·	10)
t	MA 116	Mo	G	P	3	B	15	200	175	50...250	1	·	·	<15	·	·	·	·	10)
t	MA 117	Mo	G	P	3	B	15	200	175	30...250	1	·	·	<15	·	·	·	·	10)
T	MA 200	Mo	G	P	3	B	(105)	200	150	>20	5	<0,35	5	<50	·	·	1*	·	
T	MA 201	Mo	G	P	3	B	(105)	200	150	>20	5	<0,35	5	<50	·	·	1*	·	
T	MA 202	Mo	G	P	3	B	(105)	200	150	>40	5	<0,35	5	<50	·	·	1*	·	
T	MA 203	Mo	G	P	3	B	(105)	200	150	>40	5	<0,35	5	<50	·	·	1*	·	
	MA 204	Mo	G	P	3	B	(90)	200	150	>20	5	<0,35	5	<50	·	·	1*	·	
	MA 205	Mo	G	P	3	B	(75)	200	150	>20	5	<0,35	5	<50	·	·	1*	·	
	MA 206	Mo	G	P	3	B	(60)	200	150	>20	5	<0,35	5	<50	·	·	1*	·	
	MA 240	Pl	G	P	1	A	6	10	30	>16	50	·	·	<5	·	<6	>25	·	10)
	MA 286	Mo	G	P	3	B	10	200	175	(>14)	(1)	·	·	<15	·	·	·	·	10)
t	MA 287	Mo	G	P	3	B	10	200	175	(>30)	(1)	·	·	<15	·	·	·	·	10)
t	MA 288	Mo	G	P	3	B	10	200	175	(>180)	(1)	·	·	<15	·	·	·	·	10)
t	MA 393	Pl	G	P	1	A	(6)	50	25	>40	0,5	·	·	<10	·	<6	>25	·	10)
t	MA 393 A	Pl	G	P	1	A	(15)	50	25	>40	0,5	·	·	<10	·	<6	>25	·	10)
t	MA 393 B	Pl	G	P	1	A	(15)	50	25	>40	0,5	·	·	<10	·	<6	>25	·	10)
t	MA 393 C	Pl	G	P	1	A	(10)	50	25	>40	50	·	·	<8	·	<6	>25		10)
t	MA 393 G	Pl	G	P	1	A	(6)	50	25	>30	50	·	·	<5	·	<6	>25	·	10)
t	MA 393 R	Pl	G	P	1	A	(6)	50	25	>30	50	·	·	<5	·	<6	>25	·	10)
t	MA 881	Mo	G	P	3	B	(60)	(500)	200	(30...70)	(1)	·	·	<100	·	<25	0,75*	·	4,10)
t	MA 882	Mo	G	P	3	B	(60)	(500)	200	(50...120)	(1)	·	·	<100	·	<25	1*	·	4,10)
t	MA 883	Mo	G	P	3	B	(60)	(500)	200	(100...225)	(1)	·	·	<100	·	<25	1,25*	·	4,10)
t	MA 884	Mo	G	P	3	B	(60)	(500)	200	(190...400)	(1)	·	·	<100	·	<25	1,75*	·	4,10)
t	MA 885	Mo	G	P	3	B	(50)	(500)	200	(15...40)	(1)	·	·	<100	·	<25	0,5*	·	4,10)
t	MA 886	Mo	G	P	3	B	(50)	(500)	200	(30...70)	(1)	·	·	<100	·	<25	0,75*	·	4,10)
t	MA 887	Mo	G	P	3	B	(50)	(500)	200	(50...120)	(1)	·	·	<100	·	<25	1*	·	4,10)
t	MA 888	Mo	G	P	3	B	(50)	(500)	200	(100...225)	(1)	·	·	<100	·	<25	1,25*	·	4,10)
t	MA 889	Mo	G	P	3	B	(50)	(500)	200	(190...400)	(1)	·	·	<100	·	<25	1,75*	·	4,10)
t	MA 890	Mo	G	P	3	B	(40)	(200)	175	(30...70)	(1)	·	·	<100	·	<25	>0,75*	·	10)
t	MA 891	Mo	G	P	3	B	(40)	(200)	175	(50...120)	(1)	·	·	<100	·	<25	>1*	·	10)
t	MA 892	Mo	G	P	3	B	(40)	(200)	175	(100...225)	(1)	·	·	<100	·	<25	>1,25*	·	10)
t	MA 893	Mo	G	P	3	B	(40)	(200)	175	(190...490)	(1)	·	·	<100	·	<25	>1,75*	·	10)
t	MA 894	Mo	G	P	3	B	(30)	(200)	150	(>20)	(1)	·	·	<100	·	<25	1,2*	·	10)
t	MA 895	Mo	G	P	3	B	(30)	(200)	150	(>40)	(1)	·	·	<100	·	<25	1,7*	·	10)
t	MA 896	Mo	G	P	3	B	(30)	(200)	150	(>90)	(1)	·	·	<100	·	<25	2,2*	·	10)
t	MA 897	Mo	G	P	3	B	(30)	(200)	150	(>180)	(1)	·	·	<100	·	<25	2,7*	·	10)
t	MA 898	Mo	G	P	3	B	(25)	(100)	100	(>20)	(1)	·	·	<100	·	·	·	·	10)
t	MA 899	Mo	G	P	3	B	(25)	(100)	100	(>40)	(1)	·	·	<100	·	·	·	·	10)
t	MA 900	Mo	G	P	3	B	(25)	(100)	100	(>90)	(1)	·	·	<100	·	·	·	·	10)
t	MA 901	Mo	G	P	3	B	(20)	(100)	100	(>20)	(1)	·	·	<100	·	·	·	·	10)
t	MA 902	Mo	G	P	3	B	(15)	(100)	100	(>15)	(1)	·	·	<100	·	·	·	·	10)
t	MA 903	Mo	G	P	3	B	(15)	(100)	100	(>20)	(1)	·	·	<100	·	·	·	·	10)
t	MA 904	Mo	G	P	3	B	(15)	(100)	100	(>180)	(1)	·	·	<100	·	·	·	·	10)
T	MA 909	Mo	G	P	3	B	75	200	150	>20	5	<0,35	5	<50	·	·	·	·	
T	MA 910	Mo	G	P	3	B	90	200	150	>20	5	<0,35	5	<50	·	·	·	·	
t	MA 1702	Mo	G	P	3	B	(45)	(500)	200	>200	100	<0,26	200	<50	·	<20	>7*	·	4,10)
t	MA 1703	Mo	G	P	3	B	(25)	(500)	200	100...350	100	·	·	<15	·	<20	>3*	·	4,10)
t	MA 1704	Mo	G	P	3	B	(25)	(500)	200	150...400	100	·	·	<15	·	<20	>5*	·	4,10)

1 K	2 Typ	3 Hersteller	4 Ma	5 Pl	6 Fo	7 Af	8 U_{max} [V]	9 U_{max} [mA]	10 P_{tot} [mW]	11 B	I_F [mA]	12 U_S [V]	I_F [mA]	13 I_{Sp} [uA]	14 F [dB]	15 C [pF]	16 f_g [MHz]	17 t [ns]	18 Bemerkung
t	MA 1705	Mo	G	P	3	B	(25)	(500)	200	>200	100	·	·	<15	·	<20	>6*	·	4,10)
t	MA 1706	Mo	G	P	3	B	(15)	(500)	200	100...350	100	·	·	<15	·	<20	>3*	·	4,10)
t	MA 1707	Mo	G	P	3	B	(15)	(500)	200	>200	100	·	·	<15	·	<20	>4*	·	4,10)
t	MA 1708	Mo	G	P	3	B	(15)	(500)	200	150.. 400	100	·	·	<15	·	<20	>5*	·	4,10)
T	MA 4102	Mc	S	N	6	A	45	·	300	70...300	1	<0,2	10	<10n	·	<2,5	>300	·	
T	MA 4103	Mc	S	N	6	A	45	·	300	200...600	1	<0,2	10	<10n	·	<2,5	>300	·	
T	MA 4104	Mc	S	N	6	A	40	·	300	100...600	1	<0,07	1	<10n	·	<2,5	>300	·	
T	MA 4105	Mc	S	N	6	A	25	·	300	50...500	1	<0,3	1	<10n	·	<2,5	>300	·	
T	MA 4404	Mo	G	P	3	B	(25)	(350)	200	>30	12	<0,25	200	<10	·	<25	>1*	530	4)
T	MA 4404 A	Mo	G	P	3	B	(40)	(350)	200	>30	12	<0,25	200	<10	·	<25	>1*	·	4,21)
T	MA 6001	Mc	S	N	6	A	30	·	600	30...200	50	<0,25	50	(<50n)	·	<5	>200	·	
T	MA 6002	Mc	S	N	6	A	30	·	600	75...300	50	<0,25	50	(<50n)	·	<5	>200	·	
T	MA 6003	Mc	S	N	6	A	25	·	600	30...300	50	<0,3	50	<0,1	·	<5	>150	·	
T	MA 6101	Mc	S	N	3	A	50	·	600	40...200	150	<0,35	150	<50n	·	<5	>250	·	
T	MA 6102	Mc	S	N	3	A	45	·	600	100...300	150	<0,35	150	<50n	·	<5	>250	·	
T	MA 8001	Mc	S	N	3	A	30	800	800	>30	150	<0,5	150	<10n	·	<12	>100	·	4)
T	MA 8002	Mc	S	N	3	A	80	800	800	40...200	150	<0,3	150	<10n	·	<10	>100	·	4)
T	MA 8003	Mc	S	N	3	A	60	800	800	>100	150	<0,3	150	<10n	·	<10	>100	·	4)
T	MA 9001	Mc	S	N	6	A	15	·	360	40...120	10	<0,25	10	<0,3	·	<4	>750	<12	9)
T	MA 9002	Mc	S	N	6	A	12	·	360	30...150	10	<0,25	10	<0,3	·	<4	>750	<15	9)
T	MA 9003	Mc	S	N	6	A	12	·	360	25...200	10	<0,25	10	<1	·	<4	>750	<15	9)
T	MAO 401	Mc	S	P	3	A	50	·	600	40...200	150	<0,25	150	(<50n)	·	<6	>250	·	
T	MAO 402	Mc	S	P	3	A	45	·	600	100...300	150	<0,35	150	(<50n)	·	<6	>250	·	
T	MAO 404	Mc	S	P	6	A	25	·	400	30...300	50	<0,3	50	<0,1	·	<6	>150	·	
T	MAO 404-1	Mc	S	P	6	A	30	·	400	30...200	50	<0,25	50	(<50n)	·	<6	>200	·	20,21)
T	MAO 404-2	Mc	S	P	6	A	30	·	400	75...300	50	<0,25	50	(<50n)	·	<6	>200	·	20,21)
T	MAO 411	Mc	S	P	6	A	45	·	300	100...300	1	<0,25	10	<10n	4	<3	>200	·	
T	MAO 412	Mc	S	P	6	A	45	·	300	200...600	1	<0,25	10	<10n	4	<3	>200	·	
T	MAO 413	Mc	S	P	6	A	25	·	300	>60	1	<0,5	10	<50n	6	<3	<200	·	
T	MAO 414	Mc	S	P	6	A	25	·	300	50...500	1	<0,3	1	<0,1	4	<3	>200	·	
T	MAO 461	Mc	S	P	6	A	50	·	360	50...200	10	<0,15	10	<10n	·	<5	>500	<70	
T	MAO 462	Mc	S	P	6	A	40	·	360	100...300	10	<0,15	10	<10n	·	<3	>500	<70	
T	MAO 463	Mc	S	P	6	A	20	·	360	50...300	10	<0,25	10	<10n	·	<3	>500	<70	
T	MAO 491	Mc	S	P	6	A	20	·	360	30...120	30	<0,15	10	(<10n)	·	<4	>500	<25	9)
T	MAO 492	Mc	S	P	6	A	16	·	360	50...150	30	<0,15	10	(<10n)	·	<4	>500	<25	9)
T	MAO 493	Mc	S	P	6	A	12	·	360	30...150	30	<0,25	10	(<10n)	·	<6	>500	<60	9)
t	MD 501	Mo	G	P	1	A	(15)	50	60	>20	10	<0,25	50	<5	·	<5	175	<18+	9,10)
t	MD 501 B	Mo	G	P	1	A	(15)	50	60	>20	10	<0,25	50	<5	·	>3	175	<18+	9,10)
T	MD 708	Mo	S	N	119	A	15	(200)	600	40...200	10	<0,2	10	<15n	·	<5	>300	<35	9,24)
T	MD 708 A	Mo	S	N	119	A	15	(200)	600	40.. 200	10	<0,2	10	<15n	·	<5	>300	<35	9,14: <5mV,16,24)
T	MD 708 AF	Mo	S	N	91	C	15	(200)	400	40...200	10	<0,2	10	<15n	·	<5	>300	<35	9,14: <5mV,16,22,24)
T	MD 708 B	Mo	S	N	119	A	15	(200)	600	40...200	10	<0,2	10	<15n	·	<5	>300	<35	9,14: <10mV,15,24)
T	MD 708 BF	Mo	S	N	91	C	15	(200)	400	40...200	10	<0,2	10	<15n	·	<5	>300	<35	9,14: <10mV,15,22,24)
T	MD 708 F	Mo	S	N	91	C	15	(200)	400	40...200	10	<0,2	10	<15n	·	<5	>300	<35	9,22,24)
T	MD 918	Fd,Mo	S	N	119	A	15	(50)	600	>50	1	<0,2	10	<10n	<6	<1,7	>600	·	24,32)
T	MD 918 A	Fd,Mo	S	N	119	A	15	(50)	600	>50	1	<0,2	10	<10n	<6	<1,7	>600	·	14: <5mV,16,24,32)
T	MD 918 AF	Mo	S	N	91	C	15	(50)	400	>50	1	<0,2	10	<10n	<6	<1,7	>600	·	14: <5mV,16,24,32)
T	MD 918 B	Fd,Mo	S	N	119	A	15	(50)	600	>50	1	<0,2	10	<10n	<6	<1,7	>600	·	14: <10mV,15,24,32)
T	MD 918 BF	Mo	S	N	91	C	15	(50)	400	>50	1	<0,2	10	<10n	<6	<1,7	>600	·	14: <10mV,15,24,32)
T	MD 918 F	Mo	S	N	91	C	15	(50)	400	>50	1	<0,2	10	<10n	<6	<1,7	>600	·	24,32)
t	MD 981	Mo	S	N	119	A	30	200	600	>40	150	<0,4	150	<10n	·	<8	>250	·	10,24)
t	MD 981 F	Mo	S	N	91	C	30	200	350	>40	150	<0,4	150	<10n	·	<8	>200	·	10,22,24)
T	MD 982	Mo	S	P	119	A	50	(600)	650	>40	150	<0,5	150	<20n	·	<8	>200	·	24)
T	MD 982 F	Mo	S	P	91	C	50	(600)	400	>40	150	<0,5	150	<20n	·	<8	>200	·	22,24)
T	MD 984	Mo	S	P	119	A	20	(200)	625	>25	10	<0,5	50	<25n	·	<4	>250	·	24)
t	MD 985	Mo	S	P/N	119	B	30	(500)	625	>40	150	<0,5	150	<20n	·	<8	>200	25	10,25)
t	MD 985 F	Mo	S	P/N	91	D	30	(500)	400	>40	150	<0,5	150	<20n	·	<8	>200	25	10,22,25)
T	MD 986	Mo	S	P/N	119	B	15	(200)	600	>25	10	<0,5	50	<25n	·	<4	>200	·	4,25)
T	MD 986 F	Mo	S	P/N	91	D	15	(200)	400	>25	10	<0,5	50	<25n	·	<4	>200	·	4,22,25)
t	MD 990	Mo	S	P	119	A	35	600	600	50...300	150	<1,5	150	<1	·	<45	>60	·	10,24)
T	MD 1120	Mo	S	N	119	A	30	(500)	625	50...200	10	<0,1	10	<10n	·	<8	>200	·	14: <10mV,15,24)
T	MD 1120 F	Mo	S	N	91	C	30	(500)	400	50...200	10	<0,1	10	<10n	·	<8	>200	·	14: <10mV,15,22,24)
T	MD 1121	Mo	S	N	119	A	30	(500)	625	50...200	10	<0,1	10	<10n	·	<8	>200	·	14: <10mV,16,24)
T	MD 1121 F	Mo	S	N	91	C	30	(500)	400	50...200	10	<0,1	10	<10n	·	<8	>200	·	14: <10mV,16,22,24)
T	MD 1122	Mo	S	N	119	A	30	(500)	625	50...200	10	<0,1	10	<10n	·	<8	>200	·	14: <5mV,16,24)
T	MD 1122 F	Mo	S	N	91	C	30	(500)	400	50...200	10	<0,1	10	<10n	·	<8	>200	·	14: <5mV,16,22,24)
T	MD 1123	Mo	S	P	119	A	40	(200)	600	50...200	10	<0,25	10	<10n	·	<4	>250	·	14: <10mV,15,24)
t	MD 1123 F	Mo	S	P	91	C	40	(200)	350	50...200	10	<0,25	10	<10n	·	<4	>200	·	10,14: <10mV,15,22,24)
t	MD 1124	Mo	S	P	119	A	40	(200)	600	50...200	10	<0,25	10	<10n	·	<4	>250	·	10,14: <10mV,16,24)
t	MD 1124 F	Mo	S	P	91	C	40	(200)	350	50...200	10	<0,25	10	<10n	·	<4	>200	·	10,14: <10mV,16,22,24)

1 K	2 Typ	3 Hersteller	4 Ma	5 Pl	6 Fo	7 Af	8 U_{max} [V]	9 U_{max} [mA]	10 P_{tot} [mW]	11 B	I_F [mA]	12 U_S [V]	I_F [mA]	13 I_{Sp} [uA]	14 F [dB]	15 C [pF]	16 f_g [MHz]	17 r [ns]	18 Bemerkung
t	MD 1125	Mo	S	P	119	A	40	200	600	50...200	10	<0,25	10	<10n	·	<4	>250	·	10,14:<5mV,16,24)
t	MD 1125 F	Mo	S	P	91	C	40	200	350	50...200	10	<0,25	10	<10n	·	<4	>200	·	10,14:<5mV,16,22,24)
t	MD 1126	Mo	S	N	119	A	15	200	400	>30	10	<0,4	10	<25n	·	<6	>300	<40*	9,10,24)
t	MD 1127	Mo	S	N	119	A	15	200	400	>30	10	<0,25	10	<25n	·	<6	>300	<25*	9,10,24)
t	MD 1128	Mo	S	N	119	A	15	200	400	>25	10	<0,4	50	<25n	·	<4	>350	<20	9,10,24)
T	MD 1129	Mo	S	N	119	A	30	(500)	625	100...300	0,1	<0,1	10	<10n	·	<8	>200	·	14:<5mV,16,24)
T	MD 1129 F	Mo	S	N	91	C	30	(500)	400	100...300	0,1	<0,1	10	<10n	·	<8	>200	·	14:<5mV,16,22,24)
T	MD 1130	Mo	S	P	119	A	40	200	625	100...300	0,1	<0,25	10	<10n	·	<4	>200	·	14:<5mV,16,24)
T	MD 1130 F	Mo	S	P	91	C	40	200	400	100...300	0,1	<0,25	10	<10n	·	<4	>200	·	14:<5mV,16,22,24)
t	MD 1131	Mo	S	N	119	A	15	50	400	>50	1	<0,4	10	<10n	·	<1,7	<600	·	10,24,32)
t	MD 1131 F	Mo	S	N	91	C	15	50	350	>50	1	<0,4	10	<10n	·	<1,7	>600	·	10,22,24,32)
T	MD 1132	Mo	S	N	119	A	15	50	400	>50	1	<0,4	10	<10n	·	<1,7	>600	·	14:<5mV,16,24,32)
T	MD 1132 F	Mo	S	N	91	C	15	50	350	>50	1	<0,4	10	<10n	·	<1,7	>600	·	14:<5mV,16,22,24,32)
t	MD 1134	Mo	S	N	91	C	15	500	600	>50	10	<0,25	10	<0,4	·	<4	>500	·	9,10,24)
T	MD 2218	Fd,Mo	S	N	119	A	30	(500)	625	40...120	150	<0,4	150	<20n*	·	<8	>200	<40+	24)
T	MD 2218 A	Fd,Mo	S	N	119	A	40	(500)	625	40...120	150	<0,3	150	<15n*	·	<8	>200	<30+	21,24)
T	MD 2218 AF	Mo	S	N	91	C	40	(500)	400	40...120	150	<0,3	150	<15n*	·	<8	>200	<30+	21,22,24)
T	MD 2218 F	Mo	S	N	91	C	30	(500)	400	40...120	150	<0,4	150	<20n*	·	<8	>200	<40+	22,24)
T	MD 2219	Fd,Mo	S	N	119	A	30	(500)	625	100...300	150	<0,4	150	<20m*	·	<8	>200	<40+	24)
T	MD 2219 A	Fd,Mo	S	N	119	A	40	(500)	625	100...300	150	<0,3	150	<15n*	·	<8	>200	<30+	21,24)
T	MD 2219 AF	Mo	S	N	91	C	40	(500)	400	100...300	150	<0,3	150	<15n*	·	<8	>200	<30+	21,22,24)
T	MD 2219 F	Mo	S	N	91	C	30	(500)	400	100...300	150	<0,4	150	<20n*	·	<8	>200	<40+	22,24)
T	MD 2369	Fd,Mo	S	N	119	A	15	500	600	40...140	10	<0,25	10	<30n	·	<4	>500	<15	9,24)
T	MD 2369 A	Fd,Mo	S	N	119	A	15	500	600	40...140	10	<0,25	10	<30n	·	<4	>500	<15	9,14:<5mV,16,24)
T	MD 2369 AF	Mo	S	N	91	C	15	500	400	40...140	10	<0,25	10	<30n	·	<4	>500	<15	9,14:<5mV,16,22,24)
T	MD 2369 B	Fd,Mo	S	N	119	A	15	500	600	40...140	10	<0,25	10	<30n	·	<4	>500	<15	9,14:<10mV,15,24)
T	MD 2369 BF	Mo	S	N	91	C	15	500	400	40...140	10	<0,25	10	<30n	·	<4	>500	<15	9,14:<10mV,15,22,24)
T	MD 2369 F	Mo	S	N	91	C	15	500	400	40...140	10	<0,25	10	<30n	·	<4	>500	<15	9,22,24)
T	MD 2904	Fd,Mo	S	P	119	A	40	(600)	625	40...120	150	<0,4	150	<20n*	·	<8	>200	<45	24)
T	MD 2904 A	Fd,Mo	S	P	119	A	60	(600)	625	40...120	150	<0,4	150	<20n*	·	<8	>200	<45	21,24)
T	MD 2904 AF	Mo	S	P	91	C	60	(600)	400	40...120	150	<0,4	150	<20n*	·	<8	>200	<45	21,22,24)
T	MD 2904 F	Mo	S	P	91	C	40	(600)	400	40...120	150	<0,4	150	<20n*	·	<8	>200	<45	22,24)
T	MD 2905	Fd,Mo	S	P	119	A	40	(600)	625	100...300	150	<0,4	150	<20n*	·	<8	>200	<45	24)
T	MD 2905 A	Fd,Mo	S	P	119	A	60	(600)	625	100...300	150	<0,4	150	<20n*	·	<8	>200	<45	21,24)
T	MD 2905 AF	Mo	S	P	91	C	60	(600)	400	100...300	150	<0,4	150	<20n*	·	<8	>200	<45	21,22,24)
T	MD 2905 F	Mo	S	P	91	C	40	(600)	400	100...300	150	<0,4	150	<20n*	·	<8	>200	<45	22,24)
t	MD 3133	Mo	S	P	119	A	35	600	600	40...120	150	<0,6	150	<50n	·	<10	>200	<75	10,24)
t	MD 3133 F	Mo	S	P	91	C	35	600	350	40...120	150	<0,6	150	<50n	·	<10	>200	<75	10,22,24)
t	MD 3134	Mo	S	P	119	A	35	600	600	100...300	150	<0,6	150	<50n	·	<10	>200	<75	10,24)
t	MD 3134 F	Mo	S	P	91	C	35	600	350	100...300	150	<0,6	150	<50n	·	<10	>200	<75	10,22,24)
T	MD 3250	Fd,Mo	S	P	119	A	40	(50)	625	50...150	1	<0,5	50	<10n	<4	<6	>200	·	24)
T	MD 3250 A	Fd,Mo	S	P	119	A	40	(50)	625	50...150	1	<0,5	50	<10n	<4	<6	>200	·	14:<3mV,16,24)
T	MD 3250 AF	Mo	S	P	91	C	40	(50)	400	50...150	1	<0,5	50	<10n	<4	<6	>200	·	14:<3mV,16,22,24)
T	MD 3250 F	Mo	S	P	91	C	40	(50)	400	50...150	1	<0,5	50	<10n	<4	<6	>200	·	22,24)
T	MD 3251	Fd,Mo	S	P	119	A	40	(50)	600	100...300	1	<0,5	50	<10n	<3	<6	>250	·	24)
T	MD 3251 A	Fd,Mo	S	P	119	A	40	(50)	600	100...300	1	<0,5	50	<10n	<3	<6	>250	·	14:<3mV,16,24)
T	MD 3251 AF	Mo	S	P	91	C	40	(50)	350	100...300	1	<0,5	50	<10n	<3	<6	>250	·	14:<3mV,16,22,24)
T	MD 3251 F	Mo	S	P	91	C	40	(50)	350	100...300	1	<0,5	50	<10n	<3	<6	>250	·	22,24)
T	MD 3409	Mo	S	N	119	A	30	500	625	50...200	10	<0,15	10	<10n	·	<8	>200	·	24)
T	MD 3410	Mo	S	N	119	A	30	500	625	50...200	10	<0,15	10	<10n	·	<8	>200	·	24)
T	MD 3467	Mo	S	P	119	A	40	(1,5A)	650	>20	500	<0,5	500	<0,1	·	<20	>150	<30+	24)
T	MD 3467 F	Mo	S	P	91	C	40	(1,5A)	400	>20	500	<0,5	500	<0,1	·	<20	>150	<30+	22,24)
T	MD 3725	Mo	S	N	119	A	40	(1A)	650	50...150	100	<0,26	100	<1,7	·	<10	>250	<45	24)
T	MD 3725 F	Mo	S	N	91	C	40	(1A)	400	50...150	100	<0,26	100	<1,7	·	<10	>250	<45	22,24)
T	MD 3762	Mo	S	P	119	A	40	(1,5A)	650	>20	1A	<1,0	1A	<0,1	·	<20	>150	<30+	24)
T	MD 3762 F	Mo	S	P	91	C	40	(1,5A)	400	>20	1A	<1,0	1A	<0,1	·	<20	>150	<30+	22,24)
T	MD 4957	Mo	S	P	119	A	30	30	400	20...150	2	·	·	<0,1	<5	<0,8	>1G	·	24,32,35,46:<8ps)
T	MD 5000	Mo	S	P	119	A	15	50	400	>20	3	<0,4	10	<10n	<6	<1,7	>600		14:5mV,17:70%,24,32)
T	MD 5000 A	Mo	S	P	119	A	15	50	400	>20	3	<0,4	10	<10n	<6	<1,7	>600		14:<5mV,16,24,32)
T	MD 5000 B	Mo	S	P	119	A	15	50	400	>20	3	<0,4	10	<10n	<6	<1,7	>600		14:<10mV,15,24,32)
T	MD 6001	Mo	S	P/N	119	B	30	(500)	650	40...120	150	<0,4	150	<20n*	·	<8	>200	<60	25)
T	MD 6001 F	Mo	S	P/N	91	D	30	(500)	400	40...120	150	<0,4	150	<20n*	·	<8	>200	<60	22,25)
T	MD 6002	Mo	S	P/N	119	B	30	(500)	650	100...300	150	<0,4	150	<20n*	·	<8	>200	<60	25)
T	MD 6002 F	Mo	S	P/N	91	D	30	(500)	400	100...300	150	<0,4	150	<20n*	·	<8	>200	<60	22,25)
T	MD 6003	Mo	S	P/N	119	B	30	(500)	650	>70	150	<0,4	150	<0,1	·	<8	>200	·	25)
T	MD 6003 F	Mo	S	P/N	91	D	30	(500)	400	>70	150	<0,4	150	<0,1	·	<8	>200	·	22,25)
T	MD 6100	Mo	S	P/N	119	B	45	(50)	600	>150	1	<0,25	1	<10n	<4	<4	>30	·	25)
T	MD 7000	Mo	S	N	119	A	30	(500)	625	>70	150	<0,4	150	<0,1	·	<8	>200	·	24)
T	MD 7001	Mo	S	P	119	A	30	(600)	650	>70	150	<0,4	150	<0,1	·	<8	>200	·	24)
T	MD 7001 F	Mo	S	P	91	C	30	(600)	400	>70	150	<0,4	150	<0,1	·	<8	>200	·	22,24)
T	MD 7002	Mo	S	N	119	A	40	30	625	>50	10	<0,35	10	<0,1	·	<6	>200	·	24)
T	MD 7002 A	Mo	S	N	119	A	40	30	625	>50	10	<0,35	10	<0,1	·	<6	>200	·	14:<25mV,17:25%,24)
T	MD 7002 B	Mo	S	N	119	A	40	30	625	>50	10	<0,35	10	<0,1	·	<6	>200	·	14:<15mV,17:15%,24)
T	MD 7003	Mo	S	P	119	A	40	(50)	600	>50	10	<0,35	10	<0,1	2	<6	>200	·	24)

1 K	2 Typ	3 Hersteller	4 Ma	5 Pl	6 Fo	7 Af	8 U_{max} [V]	9 U_{max} [mA]	10 P_{tot} [mW]	11 B	I_F [mA]	12 U_S [V]	I_F [mA]	13 I_{Sp} [uA]	14 F [dB]	15 C [pF]	16 f_g [MHz]	17 t [ns]	18 Bemerkung
T	MD 7003 A	Mo	S	P	119	A	40	(50)	600	>50	10	<0,35	10	<0,1	2	<6	>200	·	14:<25mV,17:25%,24)
T	MD 7003 AF	Mo	S	P	91	C	40	(50)	400	>50	10	<0,35	10	<0,1	2	<6	>200	·	14:<25mV,17:25%,22, 24)
T	MD 7003 B	Mo	S	P	119	A	40	(50)	600	>50	10	<0,35	10	<0,1	2	<6	>200	·	14:<15mV,17:15%,24)
T	MD 7003 BF	Mo	S	P	91	C	40	(50)	400	>50	10	<0,35	10	<0,1	2	<6	>200	·	14:<15mV,17:15%,22, 24)
T	MD 7003 F	Mo	S	P	91	C	40	(50)	400	>50	10	<0,35	10	<0,1	2	<6	>200	·	22,24)
T	MD 7004	Mo	S	N	119	A	13	(200)	600	>30	50	<0,4	10	<0,1	·	<4	675	·	24)
T	MD 7004 F	Mo	S	N	91	C	13	(200)	400	>30	50	<0,4	10	<0,1	·	<4	675	·	22,24)
T	MD 7007	Mo	S	N	119	A	40	(200)	625	>30	10	<1,0	50	<0,1	·	<8	>300	·	24)
T	MD 7007 A	Mo	S	N	119	A	40	(200)	625	>30	10	<1,0	50	<0,1	·	<8	>300	·	14:<20mV,17:25%,24)
T	MD 7007 AF	Mo	S	N	91	C	40	(200)	400	>30	10	<1,0	50	<0,1	·	<8	>300	·	14:<20mV,17:25%,22, 24)
T	MD 7007 B	Mo	S	N	119	A	40	(200)	625	>30	10	<1,0	50	<0,1	·	<8	>300	·	14:<10mV,17:15%,24)
T	MD 7007 BF	Mo	S	N	91	C	40	(200)	400	>30	10	<1,0	50	<0,1	·	<8	>300	·	14:<10mV,17:15%,22, 24)
T	MD 7007 F	Mo	S	N	91	C	40	(200)	400	>30	10	<1,0	50	<0,1	·	<8	>300	·	22,24)
T	MD 7021	Mo	S	P/N	119	B	40	(50)	600	>50	10	<0,35	10	<0,1	·	<6	>200	28	25)
T	MD 7021 F	Mo	S	P/N	91	D	40	(50)	400	>50	10	<0,35	10	<0,1	·	<6	>200	28	22,25)
T	MD 7005	Mo	S	N	119	A	12	(50)	600	>30	3	<0,4	10	<0,1	·	1	>400	·	24)
T	MD 7005 F	Mo	S	N	91	C	12	(50)	400	>30	3	<0,4	10	<0,1	·	1	>400	·	22,24)
T	MD 8001	Mo	S	N	119	A	40	(30)	625	>100	1	·	·	<50n	·	2,6	260	·	14:<15mV,24)
T	MD 8002	Mo	S	N	119	A	50	(30)	625	>100	1	·	·	<50n	·	2,6	260	·	14:<15mV,24)
T	MD 8003	Mo	S	N	119	A	60	(30)	625	>100	1	·	·	<50n	·	2,6	260	·	14:<15mV,24)
F	MFE 120	Mo	S	N	72	H	25	30+	300	8...18	15V	<4,0	0,2	<20n	<5	<7*	·	·	62:2...18mA)
F	MFE 121	Mo	S	N	72	H	25	30+	300	10...20	15V	<4,0	0,2	<20n	<5	<6*	·	·	62:5...30mA)
F	MFE 122	Mo	S	N	72	H	25	30+	300	8...18	15V	<4,0	0,2	<20n	<5	<7*	·	·	62:2...20mA)
M	MFE 130	Mo	S	N	72	H	25	30+	300	8...20	15V	<4,0	0,2	<20n	2,9	<4	·	·	35,62:3...30mA)
M	MFE 131	Mo	S	N	72	H	25	30+	300	8...20	15V	<4,0	0,2	<20n	2,5	<4	·	·	35,62:3...30mA)
M	MFE 132	Mo	S	N	72	H	25	30+	300	8...20	15V	<4,0	0,2	<20n	3,0	<4	·	·	35,62:3...30mA)
M	MFE 590	Mo	S	N	72	H	25	30+	300	10...20	15V	(>0,1)	1µ	<50n	<6	<2	·	·	32)
M	MFE 591	Mo	S	N	72	H	25	30+	300	8...20	15V	(>0,1)	1µ	<50n	<8	<2,5	·	·	32)
M	MFE 823	Mo	S	P	6	Q	25	30+	300	>1,0	10V	(<6,0)	10µ	<1p	·	(<1,5)	·	·	62:<20nA)
M	MFE 824	Mo	S	N	6	N	20	30+	300	1,0...4,0	10V	<6,0	1n	<1p	·	<2,5	·	·	62:1...15mA)
F	MFE 2000	Mo	S	N	72	E	25	30+	300	2,5...6,0	15V	<4,0	0,5	<0,1n	<2	<2	·	·	35,62:4...10mA)
F	MFE 2001	Mo	S	N	72	E	25	30+	300	4,0...8,0	15V	<7,5	0,5	<0,1n	<2	<2	·	·	35,62:8...20mA)
F	MFE 2004	Mo	S	N	6	E	30	10	1,8W*	<80Ω*	1	<0,4*	3	<0,2n	·	(<5)	·	<40+	50,62:>8mA)
F	MFE 2005	Mo	S	N	6	E	30	10	1,8W*	<50Ω*	1	<0,4*	6	<0,2n	·	(<5)	·	<20+	50,62:>15mA)
F	MFE 2006	Mo	S	N	6	E	30	10	1,8W*	<30Ω*	1	<0,4*	10	<0,2n	·	(<5)	·	<10+	50,62:>30mA)
F	MFE 2007	Mo	S	N	6	E	25	50	1,8W*	<40Ω*	1	<0,75*	5	<2n	·	(<15)	·	<6+	50,62:>8mA)
F	MFE 2008	Mo	S	N	6	E	25	50	1,8W*	<30Ω*	1	<0,75*	10	<2n	·	(<15)	·	<6+	50,62:>20mA)
F	MFE 2009	Mo	S	N	6	E	25	50	1,8W*	<20Ω*	1	<0,75*	20	<2n	·	(<15)	·	<6+	50,62:>50mA)
F	MFE 2010	Mo	S	N	6	E	25	50	1,8W*	<25Ω*	1	<0,75*	8	<3n	·	(<20)	·	<6+	50,62:>15mA)
F	MFE 2011	Mo	S	N	6	E	25	50	1,8W*	<15Ω*	1	<0,75*	15	<3n	·	(<20)	·	<6+	50,62:>40mA)
F	MFE 2012	Mo	S	N	6	E	25	50	1,8W*	<10Ω*	1	<0,75*	30	<3n	·	(<20)	·	<6+	50,62:>100mA)
F	MFE 2093	Mo	S	N	72	G	50	3+	300	0,25...0,5	15V	<2,5	0,1n	<0,1n	·	(<2)	·	·	62:0,1...0,7mA)
F	MFE 2094	Mo	S	N	72	G	50	3+	300	0,35...0,7	15V	<4,5	0,1n	<0,1n	·	(<2)	·	·	62:0,4...1,4mA)
F	MFE 2095	Mo	S	N	72	G	50	3+	300	0,4...0,8	15V	<5,5	0,1n	<0,1n	·	(<2)	·	·	62:1,0...3,0mA)
f	MFE 2133	Mo	S	N	7	I	30	10	1,5W*	>12	10V	·	·	(<1n)	·	(<5)	·	·	10,50,62:>25mA)
F	MFE 3001	Mo	S	N	72	F	20	20+	300	0,7...3,5	10V	<8,0	1µ	<10p	·	(<1,5)	·	·	62:0,5...6,0mA)
M	MFE 3002	Mo	S	N	72	G	15	30+	300	(<100Ω)	10V	(<3,0)	10µ	<0,1n	·	(<1)	·	·	62:<10nA)
M	MFE 3003	Mo	S	P	72	G	15	30+	300	(<200Ω)	10V	(<4,0)	10µ	<0,1n		(<1)	·	·	62:<10nA)
M	MFE 3004	Mo	S	N	72	G	20	10+	300	>2,0	15V	<5,0	10µ	<50p	<4,5	(<0,2)	·	·	35,62:2...10mA)
M	MFE 3005	Mo	S	N	72	G	20	10+	300	>2,0	15V	<5,0	10µ	<50p	<4,5	(<0,2)	·	·	35,62:2...10mA)
M	MFE 3006	Mo	S	N	72	H	25	30+	300	8...18	15V	<3,0	0,2	<1n	2,5	<4	·	·	35,62:2...18mA)
M	MFE 3007	Mo	S	N	72	H	25	30+	300	10...18	15V	<3,0	0,2	<1n	3	<3,5	·	·	35,62:5...20mA)
M	MFE 3008	Mo	S	N	72	H	25	30+	300	8...18	15V	<3,0	0,2	<1n	·	<4	·	·	35,62:2...20mA)
M	MFE 3020	Mo	S	P	42	F	25	200+	600	(<500Ω)	15V	(<6,0)	10µ	<10p	·	(<1,5)	·	<50	24,62:<10nA)
M	MFE 3021	Mo	S	P	42	F	25	200+	600	(<200Ω)	15V	(<6,0)	10µ	<10p	·	(<1,5)	·	<50	24,62:<10nA)
F	MFE 4007	Mo	S	P	72	F	40	20+	200	0,9...2,7	15V	<3,0	1µ	<2n	<2,5	(<2)	·	·	62:0,5...1,0mA)
F	MFE 4008	Mo	S	P	72	F	40	20+	200	1,0...3,0	15V	<3,0	1µ	<2n	<2,5	(<2)	·	·	62:0,8...1,6mA)
F	MFE 4009	Mo	S	P	72	F	40	20+	200	1,5...3,5	15V	<6,0	1µ	<2n	<2,5	(<2)	·	·	62:1,5...3,0mA)
F	MFE 4010	Mo	S	P	72	F	40	20+	200	2,0...4,0	15V	<6,0	1µ	<2n	<2,5	(<2)	·	·	62:2,5...5,0mA)
F	MFE 4011	Mo	S	P	72	F	40	20+	200	2,2...4,5	15V	<8,0	1µ	<2n	<2,5	(<2)	·	·	62:4,0...8,0mA)
F	MFE 4012	Mo	S	P	72	F	40	20+	200	2,5...5,0	15V	<8,0	1µ	<2n	<2,5	(<2)	·	·	62:7,0...14,0mA)
M	MFE 5000	Mo	S	P	92	L	25	50+	450	2,0...8,0	10V	(<5,0)	10µ	<1n	·	(<2)	·	<20+	26,62:<10mA)
T	MHQ 918	Mo	S	N	92	H	15	(50)	1,9W	>20	3	<0,4	10	<10n	<6	<2	>600	·	26,32)
T	MHQ 2221	Mo	S	N	92	H	40	(500)	1,9W	>40	150	<1,6	300	<50n	·	<8	>200	25	4,26)

1 K	2 Typ	3 Hersteller	4 Ma	5 Pl	6 Fo	7 Af	8 U_{max} [V]	9 U_{max} [mA]	10 P_{tot} [mW]	11 B	I_F [mA]	12 U_S [V]	I_F [mA]	13 I_{Sp} [uA]	14 F [dB]	15 C [pF]	16 f_g [MHz]	17 t [ns]	18 Bemerkung
T	MHQ 2222	Mo	S	N	92	H	40	(500)	1,9W	>100	150	<1,6	300	<50n	·	<8	>200	25	4,26)
T	MHQ 2369	Mo	S	N	92	H	15	500	1,5W	>40	10	<0,25	10	<0,4	·	<4	>450	9	9,26)
T	MHQ 2483	Mo	S	N	92	H	40	(50)	1,8W	>150	1	<0,5	10	<20n	3	<6	>50	·	26)
T	MHQ 2484	Mo	S	N	92	H	40	(50)	1,8W	>300	1	<0,5	10	<20n	2	<6	>50	·	26)
T	MHQ 2906	Mo	S	P	92	H	40	(600)	1,9W	>40	150	<1,6	300	<50n	·	<8	>200	30	4,26)
T	MHQ 2907	Mo	S	P	92	H	40	(600)	1,9W	>100	150	<1,6	300	<50n	·	<8	>200	30	4,26)
T	MHQ 3467	Mo	S	P	92	H	40	(1A)	2,7W	>20	500	<0,5	500	<0,2	·	<25	>125	<40	9,26)
T	MHQ 3546	Mo	S	P	92	H	12	(200)	1,5W	>30	10	<0,25	10	<0,1	·	<6	>600	15	9,26)
T	MHQ 3798	Mo	S	P	92	H	40	(50)	1,5W	>150	0,5	<0,25	1	<10n	2,5	2,3	130	·	26)
T	MHQ 3799	Mo	S	P	92	H	60	(50)	1,5W	>300	0,5	<0,25	1	<10n	1,5	2,3	130	·	26)
T	MHQ 4001 A	Mo	S	N	92	H	40	(1,5A)	2,5W	50...250	100	<0,95	1A	<0,5	·	<10	>200	<40	9,26)
T	MHQ 4002 A	Mo	S	N	92	H	45	(1,5A)	2,5W	50...250	100	<0,95	1A	<0,5	·	<10	>200	<40	9,26)
T	MHQ 4013	Mo	S	N	92	H	40	(1,5A)	2,5W	60...250	100	<0,95	1A	<0,5	·	<10	>200	<35	9,26)
T	MHQ 4014	Mo	S	N	92	H	45	(1,5A)	2,5W	60...250	100	<0,95	1A	<0,5	·	<10	>200	<35	9,26)
T	MHQ 6001	Mo	S	N/P	92	I	30	(500)	1,9W	>40	150	<1,4	300	<20n	·	<6	400	30	9,27)
T	MHQ 6002	Mo	S	N/P	92	I	30	(500)	1,9W	>100	150	<1,4	300	<20n	·	<6	400	30	9,27)
T	MHQ 6100	Mo	S	N/P	92	I	40	(50)	1,5W	>75	1	<0,25	1	<10n	·	4,5	130	·	27)
T	MHQ 6100	Mo	S	N/P	92	I	45	(50)	1,5W	>150	1	<0,25	1	<10n	·	4,5	130	·	27)
T	MJ 105	Mo	S	N	2	A	750	(2,5A)	[10W]	12	500	<5,0	2,5A	(<1m)	·	65	7,5	<1µ°	1), ~BU 105
T	MJ 400	Mo	S	N	15	A	325	1A	2,5W	30...300	50	<5,0	50	<1m°	·	<10	>15	·	3)
T	MJ 410	Mo	S	N	2	A	200	10A	100W⁻	30...90	1A	<0,8	1A	<250°	·	·	>2,5	·	7)
T	MJ 411	Mo	S	N	2	A	300	10A	100W⁻	30...90	1A	<0,8	1A	<250°	·	·	>2,5	·	7)
T	MJ 413	Mo	S	N	2	A	(400)	(10A)	125W*	20...80	500	<0,8	500	<250*	·	·	>2,5	·	7)
T	MJ 420	Mo	S	N	3	A	250	500	800	25...250	30	<5,0	30	<100	·	<12	>15	·	7)
T	MJ 421	Mo	S	N	3	A	325	500	800	25...250	30	<5,0	30	<100	·	<12	>15	·	7)
T	MJ 423	Mo	S	N	2	A	(400)	(10A)	125W*	30...90	1A	<0,8	1A	<250°	·	·	>2,5	·	7)
T	MJ 424	Mo	S	N	2	A	350	10A	100W⁻	30...90	1A	<0,8	1A	<250°	·	·	>2,5	·	7)
T	MJ 425	Mo	S	N	2	A	400	10A	100W⁻	30...90	1A	<0,8	1A	<250°	·	·	>2,5	·	7)
T	MJ 431	Mo	S	N	2	A	(400)	(10A)	125W*	15...35	2,5A	<0,7	2,5A	<2,5m°	·	·	>2,5	·	7)
T	MJ 450	Mo	S	P	2	A	40	(30A)	150W*	>20	10A	<1,0	10A	<1m	·	·	>2	·	7)
	MJ 480	Mo	S	N	2	A	40	7A	87,5W*	30...200	1A	<1,2	3A	<1m	·	<200	>4	·	4),kpl.MJ 490
	MJ 481	Mo	S	N	2	A	80	7A	87,5W*	30...200	1A	<1,2	3A	<1m	·	<200	>4	·	4), kpl.MJ 491
	MJ 490	Mo	S	P	2	A	40	7A	87,5W*	30...200	1A	<1,2	3A	<1m	·	<200	>4	·	4), kpl. MJ 480
T	MJ 491	Mo	S	P	2	A	60	7A	87,5W*	30...200	1A	<1,2	3A	<1m	·	<200	>4	·	4),kpl.MJ 481
T	MJ 500	Mo	S	P	27	A	60	(7A)	60W*	25...180	2A	<1,2	7A	<10	·	<300	>30	<200	7)
T	MJ 501	Mo	S	P	27	A	80	(7A)	60W*	25...180	2A	<1,2	7A	<10	·	<300	>30	<200	7)
T	MJ 802	Mo	S	N	2	A	90	30A	200W*	25...100	7,5A	<0,8	7,5A	<1m	·	·	>2	·	4),kpl.MJ 4502
T	MJ 900	Mo	S	P	2	B	60	8A	90W*	>750	4A	<4,0	8A	<1m+	·	·	·	·	4,5),kpl.MJ 1000
T	MJ 901	Mo	S	P	2	B	80	8A	90W*	>750	4A	<4,0	8A	<1m+	·	·	·	·	4,5), kpl.MJ 1001
T	MJ 920	Mo	S	P	382	A	60	16A	160W*	>750	4A	<3,0	8A	<500*	·	<300	>4	·	4,5,24),kpl.MJ 1200
T	MJ 921	Mo	S	P	382	A	80	16A	160W*	>750	4A	<3,0	8A	<500*	·	<300	>4	·	4,5,24),kpl.MJ 1201
T	MJ 1000	Mo	S	N	2	B	60	8A	90W*	>750	4A	<4,0	8A	<1m+	·	·	·	·	4,5),kpl.MJ 900
T	MJ 1001	Mo	S	N	2	B	80	8A	90W*	>750	4A	<4,0	8A	<1m+	·	·	·	·	4,5),kpl.MJ 901
T	MJ 1200	Mo	S	N	382	A	60	16A	160W*	>750	4A	<3,0	8A	<500*	·	<200	>4	·	4,5,24),kpl.MJ 920
T	MJ 1201	Mo	S	N	382	A	80	16A	160W*	>750	4A	<3,0	8A	<500*	·	<200	>4	·	4,5,24),kpl.MJ 921
T	MJ 1800	Mo	S	N	2	A	250	(5A)	100W*	40...120	400	·	·	<200+	·	·	·	·	2)
T	MJ 2249	Mo	S	N	15	A	60	3A	20W*	25...200	500	<2,5	1A	<1m	·	·	>10	·	4),kpl.MJ 2253
T	MJ 2250	Mo	S	N	15	A	80	3A	20W*	25...200	500	<2,5	1A	<1m	·	·	>10	·	4),kpl.MJ 2254
T	MJ 2251	Mo	S	N	15	A	225	500	10W⁻	25...200	50	0,7*	50	<100	·	·	>10	·	3)
T	MJ 2252	Mo	S	N	15	A	300	500	10W⁻	25...200	50	0,7*	50	<100	·	·	>10	·	3)
T	MJ 2253	Mo	S	P	15	A	60	4A	25W*	20...100	250	<0,8	1A	<1m	·	·	>3	·	4),kpl.MJ 2249
T	MJ 2254	Mo	S	P	15	A	80	4A	25W*	20...100	250	<0,8	1A	<1m	·	·	>3	·	4),kpl.MJ 2250
T	MJ 2267	Mo	S	P	2	A	40	(5A)	150W*	20...100	4A	<1,0	4A	<1m*	·	·	>3	·	4)
T	MJ 2268	Mo	S	P	2	A	55	(5A)	150W*	20...100	4A	<1,0	4A	<1m*	·	·	>3	·	4)
T	MJ 2500	Mo	S	P	2	A	60	10A	150W*	>1000	5A	<4,0	10A	<1m+	·	·	>1	·	4,5),kpl.MJ 3000
T	MJ 2501	Mo	S	P	2	A	80	10A	150W*	>1000	5A	<4,0	10A	<1m+	·	·	>1	·	4,5),kpl.MJ 3001
T	MJ 2801	Mo	S	N	2	A	40	(15A)	115W*	15...60	8A	<1,5	8A	<5m	·	·	>1	·	4),kpl.MJ 2901
T	MJ 2840	Mo	S	N	2	A	60	(10A)	150W*	20...100	3A	<1,3*	3A	<100	·	·	>2	·	4),kpl.MJ 2940
T	MJ 2841	Mo	S	N	2	A	80	(10A)	150W*	20...100	4A	<1,4*	4A	<100	·	·	>2	·	4),kpl.MJ 2941
T	MJ 2901	Mo	S	P	2	A	40	(15A)	115W*	15...60	8A	<1,5	8A	<5m	·	·	>1	·	4),kpl.MJ 2801
T	MJ 2940	Mo	S	P	2	A	60	(10A)	150W*	20...100	3A	<1,3*	3A	<100	·	·	>4	·	4),kpl.MJ 2840
T	MJ 2941	Mo	S	P	2	A	80	(10A)	150W*	20...100	4A	<1,3*	4A	<10	·	·	>4	·	4),kpl.MJ 2841
T	MJ 2955	Mo	S	P	2	A	60	(15A)	150W*	20...70	4A	<3,0	10A	<1m*	·	·	>4	·	4)
T	MJ 3000	Mo	S	N	2	B	60	10A	150W*	>1000	5A	<4,0	10A	<1m+	·	·	>1	·	4,5),kpl.MJ 2500
T	MJ 3001	Mo	S	N	2	B	80	10A	150W*	>1000	5A	<4,0	10A	<1m+	·	·	>1	·	4,5),kpl.MJ 2501
T	MJ 3026	Mo	S	N	2	A	275	(2A)	80W*	>25	200	·	·	<200+	·	·	·	·	2)
T	MJ 3027	Mo	S	N	2	A	300	(2A)	80W*	>25	200	·	·	>200+	·	·	·	·	2)
T	MJ 3028	Mo	S	N	2	A	300	(3,5A)	100W*	>30	400	·	·	>200+	·	·	·	·	2)
T	MJ 3029	Mo	S	N	2	A	250	(5A)	125W*	>25	300	<2,0	3A	<1m+	·	·	·	·	2)
T	MJ 3030	Mo	S	N	2	A	325	(5A)	125W*	>30	400	<2,0	3A	<2m*	·	·	·	<1µ°	2)
T	MJ 3040	Mo	S	N	2	B	300	(7A)	100W*	>25	5A	<2,5	5A	<1m	·	·		·	4,5)
T	MJ 3041	Mo	S	N	2	B	300	(7A)	100W*	>50	5A	<2,5	5A	<1m	·	·		·	4,5)

1 K	2 Typ	3 Hersteller	4 Ma	5 Pl	6 Fo	7 Af	8 U_{max} [V]	9 U_{max} [mA]	10 P_{tot} [mW]	11 B	I_F [mA]	12 U_S [V]	I_F [mA]	13 I_{Sp} [uA]	14 F [dB]	15 C [pF]	16 f_g [MHz]	17 t [ns]	18 Bemerkung
T	MJ 3042	Mo	S	N	2	B	350	(7A)	100W*	>50	5A	<2,5	5A	<1m	·	·		·	4,5)
T	MJ 3101	Mo	S	N	15	A	40	3A	20W*	25...200	500	<2,5	750	<1m	·	·	>10	·	4),kpl.MJ 3701
T	MJ 3201	Mo	S	N	15	A	225	100	15W*	30...200	50	<5,0	50	<100	·	·	>15	·	3)
T	MJ 3202	Mo	S	N	15	A	300	100	15W*	30...200	50	<5,0	50	<100	·	·	>15	·	3)
T	MJ 3260	Mo	S	N	2	A	250	(6A)	80W*	35	1A	<6,0	5,5A	(<1m)	·	<180	7,5	<1μ°	1)
T	MJ 3430	Mo	S	N	2	A	300	(5A)	125W*	15...45	2,5A	<0,9	2,5A	<1m*	·	·	>2,5	·	7)
T	MJ 3480	Mo	S	N	2	A	700	10A	56W*	12	500	<5,0	4,5A	(<1m)	·	125	7,5	<1μ°	1), ~BU 108
T	MJ 3520	Mo	S	N	2	B	40	30A	150W*	>500	4A	<4,0	10A	<2m*	·	<600	·	·	4,5)
T	MJ 3521	Mo	S	N	2	B	80	30A	150W*	>500	4A	<4,0	15A	<2m*	·	<600	·	·	4,5)
T	MJ 3583	Mo	S	P	15	A	175	5A	35W*	>10	1A	<5,0	1A	<1m*	·	<120	>10	·	4),kpl.2N 3583
T	MJ 3584	Mo	S	P	15	A	250	5A	35W*	25...100	1A	<0,75	1A	<1m*	·	<120	>10	<3μ+	4),kpl.2N 3584
T	MJ 3585	Mo	S	P	15	A	300	5A	35W*	25...100	1A	<0,75	1A	<1m*	·	<120	>10	<3μ+	4),kpl.2N 3585
T	MJ 3701	Mo	S	P	15	A	40	4A	25W*	20...100	250	<0,8	1A	<1m	·	·	>3	·	4),kpl. MJ 3101
T	MJ 3738	Mo	S	P	15	A	225	2A	20W*	40...200	100	<2,5	250	<100	·	<20	>10	·	4),kpl.2N 3738
T	MJ 3739	Mo	S	P	15	A	300	2A	20W*	40...200	100	<2,5	250	<100	·	<20	>10	·	4),kpl.2N 3739
T	MJ 3771	Mo	S	N	2	A	40	(30A)	200W*	15...60	15A	<4,0	30A	<1m	·	·	>2	<700+	4,7), ~2N 3771
T	MJ 3772	Mo	S	N	2	A	60	(20A)	200W*	15...60	10A	<3,0	20A	<1m	·	·	>2	<700+	4,7), ~2N 3772
T	MJ 3773	Mo	S	N	2	A	140	(16A)	200W*	15...60	8A	<0,8	8A	<1m	·	·	>1	<1,5μ+	4,7), ~2N 3773
T	MJ 3801	Un	S	N	387	A	80	10A	40W*	>10000	6A	·	·	<10	·	<75	>50	<400	4,5)
T	MJ 3802	Un	S	N	387	A	80	10A	40W*	>1000	6A	·	·	<10	·	<75	>50	<400	4,5)
T	MJ 4000	Mo	S	N	2	B	60	4A	75W*	>1000	1,5A	<2,0	1,5A	<200	·	·	·	·	4,5),kpl.MJ 4010
T	MJ 4001	Mo	S	N	2	B	80	4A	75W*	>1000	1,5A	<2,0	1,5A	<200	·	·	·	·	4,5),kpl.MJ 4011
T	MJ 4010	Mo	S	P	2	B	60	4A	75W*	>1000	1,5A	<2,0	1,5A	<200	·	·		·	4,5),kpl.MJ 4000
T	MJ 4001	Mo	S	P	2	B	80	4A	75W*	>1000	1,5A	<2,0	1,5A	<200	·	·		·	4,5),kpl.MJ 4001
T	MJ 4030	Mo	S	P	2	B	60	16A	150W*	>1000	10A	<4,0	16A	<1m+	·	·	·	·	4,5),kpl.MJ 4033
T	MJ 4031	Mo	S	P	2	B	80	16A	150W*	>1000	10A	<4,0	16A	<1m+	·	·	·	·	4,5),kpl.MJ 4034
T	MJ 4032	Mo	S	P	2	B	100	16A	150W*	>1000	10A	<4,0	16A	<1m+	·	·	·	·	4,5),kpl.MJ 4035
T	MJ 4033	Mo	S	N	2	B	60	16A	150W*	>1000	10A	<4,0	16A	<1m+	·	·	·	·	4,5),kpl.MJ 4030
T	MJ 4034	Mo	S	N	2	B	80	16A	150W*	>1000	10A	<4,0	16A	<1m+	·	·	·	·	4,5),kpl.MJ 4031
T	MJ 4035	Mo	S	N	2	B	100	16A	150W*	>1000	10A	<4,0	16A	<1m+	·	·	·	·	4,5),kpl.MJ 4032
T	MJ 4200	Mo	S	N	382	A	60	8A	85W*	>750	2A	<3,0	4A	<500*	·	<120	>4	·	4,5),kpl.MJ 4210
T	MJ 4201	Mo	S	N	382	A	80	8A	85W*	>750	2A	<3,0	4A	<500*	·	<120	>4	·	4,5),kpl.MJ 4211
T	MJ 4210	Mo	S	P	382	A	60	8A	85W*	>750	2A	<3,0	4A	<500*	·	<200	>4	·	4,5,24),kpl.MJ 4200
T	MJ 4211	Mo	S	P	382	A	80	8A	85W*	>750	2A	<3,0	4A	<500*	·	<200	>4	·	4,5,24),kpl.MJ 4201
T	MJ 4240	Mo	S	P	15	A	300	5A	35W*	30...150	750	<1,0	750	<2m*	·	<120	>15	<500+	4),kpl.2N 4240
T	MJ 4502	Mo	S	P	2	A	90	30A	200W*	25...100	7,5A	<0,8	7,5A	<1m	·	·	>2	·	4),kpl.MJ 802
T	MJ 4645	Mo	S	P	7	A	200	1A	5W*	>25	100	<1,0	500	<10*	·	<80	>40	<200	3,7)
T	MJ 4646	Mo	S	P	7	A	300	1A	5W*	>25	100	<1,2	500	<10*	·	<60	>40	<200	3,7)
T	MJ 4647	Mo	S	P	7	A	400	1A	5W*	>25	100	<1,5	500	<10*	·	<60	>30	<200	3,7)
T	MJ 4648	Mo	S	P	7	A	350	1A	5W*	<25	100	<1,5	500	<10*	·	<60	>30	<200	3,7)
T	MJ 5415	Mo	S	P	7	A	200	(1A)	10W*	30...150	50	<2,5	50	<50	·	<25	>15	·	3,7)
T	MJ 5416	Mo	S	P	7	A	300	(1A)	10W*	30...120	50	<2,5	50	<50	·	<25	>15	·	3,7)
T	MJ 6257	Mo	S	N	2	A	40	(20A)	200W*	15...75	8A	<0,7	8A	<1m	·	·	>2	<700+	7)
T	MJ 6302	Mo	S	N	2	A	120	30A	200W*	15...60	8A	<0,8	8A	<1m	·	·	>1	<1,5μ+	4,7)
T	MJ 6700	Mo	S	P	27	B	60	(7A)	60W*	25...180	2A	<1,2	7A	<10	·	<300	>30	<200	4)
T	MJ 6701	Mo	S	P	27	B	80	(7A)	60W*	25...180	2A	<1,2	7A	<10	·	<300	>30	<200	4)
T	MJ 7000	Mo	S	N	63	A	100	(30A)	150W*	20...100	10A	<1,7	30A	<5	·	<600	>30	·	7)
T	MJ 7160	Mo	S	N	2	A	300	8A	140W*	25...100	3A	·	·	<100	·	<150	>30	<200+	7)
T	MJ 7161	Mo	S	N	2	A	400	8A	140W*	25...100	3A	·	·	<100	·	<150	>30	<200+	7)
T	MJ 7200	Mo	S	N	28	A	80	90A	300W*	20...100	20A	<2,5	60A	<100	·	<1,2μ	>20	·	7)
T	MJ 7201	Mo	S	N	28	A	100	90A	300W*	20...100	20A	<2,5	60A	<100	·	<1,2μ	>20	·	7)
T	MJ 8100	Mo	S	P	7	A	60	(5A)	10W*	25...180	2A	<1,2	5A	<10	·	<300	>30	<200	4)
T	MJ 8101	Mo	S	P	7	A	80	(5A)	10W*	25...180	2A	<1,2	5A	<10	·	<300	>30	<200	4)
T	MJ 8400	Mo	S	N	2	A	600	4A	125W*	·	·	·	·	(<1m)	·	·	·	<1,1μ°	1)
T	MJ 9000	Mo	S	N	2	A	325	(10A)	125W*	·	·	<2,0	6A	(<1m)	·	·	·	<1,1μ°	1)
T	MJE 105	Mo	S	P	25	A	50	5A	65W*	25...100	2A	<1,2*	2A	<100	·	·	·	·	4)
T	MJE 105 K	Mo	S	P	16	A	50	5A	65W*	25...100	2A	<1,2*	2A	<100	·	·	·	·	4,22)
T	MJE 170	Mo	S	P	33	A	40	6A	12,5W*	50...250	100	<1,7	3A	<0,1	·	<50	>50	·	4),kpl.MJE 180
T	MJE 171	Mo	S	P	33	A	60	6A	12,5W*	50...250	100	<1,7	3A	<0,1	·	<50	>50	·	4),kpl.MJE 181
T	MJE 172	Mo	S	P	33	A	80	6A	12,5W*	50...250	100	<1,7	3A	<0,1	·	<50	>50	·	4),kpl.MJE 182
T	MJE 180	Mo	S	N	33	A	40	6A	12,5W*	50...250	100	<1,7	3A	<0,1	·	<50	>50	·	4),kpl.MJE 170
T	MJE 181	Mo	S	N	33	A	60	6A	12,5W*	50...250	100	<1,7	3A	<0,1	·	<50	>50	·	4),kpl.MJE 171
T	MJE 182	Mo	S	N	33	A	80	6A	12,5W*	50...250	100	<1,7	3A	<0,1	·	<50	>50	·	4),kpl.MJE 172
T	MJE 200	Mo	S	N	33	A	25	10A	15W*	45...180	2A	<1,8	5A	<0,1	·	<80	>65	·	4),kpl.MJE 200
T	MJE 210	Mo	S	P	33	A	25	10A	15W*	45...180	2A	<1,8	5A	<0,1	·	<120	>65	·	4),kpl.MJE 200
T	MJE 205	Mo	S	N	25	A	50	5A	65W*	25...100	2A	<1,2*	2A	<100	·	·	·	·	4),kpl.MJE 105
T	MJE 205 K	Mo	S	N	16	A	50	5A	65W*	25...100	2A	<1,2*	2A	<100	·	·	·	·	4,22),kpl.MJE 105 K
T	MJE 220	Mo	S	N	33	A	40	8A	15W*	40...200	200	<2,5	4A	<0,1	·	<50	>50	·	4),kpl.MJE 230
T	MJE 221	Mo	S	N	33	A	40	8A	15W*	40...150	200	<2,5	4A	<0,1	·	<50	>50	·	4),kpl.MJE 231
T	MJE 222	Mo	S	N	33	A	40	8A	15W*	>25	200	<2,5	4A	<0,1	·	<50	>50	·	4),kpl.MJE 232
T	MJE 223	Mo	S	N	33	A	60	8A	15W*	40...200	200	<2,5	4A	<0,1	·	<50	>50	·	4),kpl.MJE 233

1 K	2 Typ	3 Hersteller	4 Ma	5 Pt	6 Fo	7 Af	8 U_{max} [V]	9 U_{max} [mA]	10 P_{tot} [mW]	11 B	I_F [mA]	12 U_S [V]	I_F [mA]	13 I_{Sp} [uA]	14 F [dB]	15 C [pF]	16 f_g [MHz]	17 t [ns]	18 Bemerkung
T	MJE 224	Mo	S	N	33	A	60	8A	15W*	40...150	200	<2,5	4A	<0,1	·	<50	>50	·	4),kpl.MJE 234
T	MJE 225	Mo	S	N	33	A	60	8A	15W*	>25	200	<2,5	4A	<0,1	·	<50	>50	·	4),kpl.MJE 235
T	MJE 230	Mo	S	P	33	A	40	8A	15W*	40...200	200	<2,5	4A	<0,1	·	<70	>50	·	4),kpl.MJE 220
T	MJE 231	Mo	S	P	33	A	40	8A	15W*	40...150	200	<2,5	4A	<0,1	·	<70	>50	·	4),kpl.MJE 221
T	MJE 232	Mo	S	P	33	A	40	8A	15W*	>25	200	<2,5	4A	<0,1	·	<70	>50	·	4),kpl.MJE 222
T	MJE 233	Mo	S	P	33	A	60	8A	15W*	40...200	200	<2,5	4A	<0,1	·	<70	>50	·	4),kpl.MJE 223
T	MJE 234	Mo	S	P	33	A	60	8A	15W*	40...150	200	<2,5	4A	<0,1	·	<70	>50	·	4),kpl.MJE 224
T	MJE 235	Mo	S	P	33	A	60	8A	15W*	>25	200	<2,5	4A	<0,1	·	<70	>50	·	4),kpl.MJE 225
T	MJE 240	Mo	S	N	33	A	80	8A	15W*	40...200	200	<2,5	4A	<0,1	·	<50	>40	·	4),kpl.MJE 250
T	MJE 241	Mo	S	N	33	A	80	8A	15W*	40...120	200	<2,5	4A	<0,1	·	<50	>40	·	4),kpl.MJE 251
T	MJE 242	Mo	S	N	33	A	80	8A	15W*	>25	200	<2,5	4A	<0,1	·	<50	>40	·	4),kpl.MJE 252
T	MJE 243	Mo	S	N	33	A	100	8A	15W*	40...120	200	<2,5	4A	<0,1	·	<50	>40	·	4),kpl.MJE 253
T	MJE 244	Mo	S	N	33	A	100	8A	15W*	>25	200	<2,5	4A	<0,1	·	<50	>40	·	4),kpl.MJE 254
T	MJE 250	Mo	S	P	33	A	80	8A	15W*	40...200	200	<2,5	4A	<0,1	·	<70	>40	·	4),kpl.MJE 240
T	MJE 251	Mo	S	P	33	A	80	8A	15W*	40...120	200	<2,5	4A	<0,1	·	<70	>40	·	4),kpl.MJE 241
T	MJE 252	Mo	S	P	33	A	80	8A	15W*	>25	200	<2,5	4A	<0,1	·	<70	>40	·	4),kpl.MJE 242
T	MJE 253	Mo	S	P	33	A	100	8A	15W*	40...120	200	<2,5	4A	<0,1	·	<70	>40	·	4),kpl.MJE 243
T	MJE 254	Mo	S	P	33	A	100	8A	15W*	>25	200	<2,5	4A	<0,1	·	<70	>40	·	4),kpl.MJE 244
T	MJE 340	Mo	S	N	33	A	300	(500)	20W*	30...240	50	0,22	50	<100	·	·	·	·	3)
T	MJE 340 K	Mo	S	N	16	A	300	(500)	30W*	30...240	50	0,22	50	<100	·	·		·	3,22)
T	MJE 341	Mo	S	N	33	A	150	(500)	20W*	25...200	50	<1,0	50	<300	·	<15	>15	·	3)
T	MJE 341 K	Mo	S	N	16	A	150	(500)	30W*	25...200	50	<1,0	50	<300	·	<15	>15	·	3,22)
T	MJE 344	Mo	S	N	33	A	200	(500)	20W*	30...300	50	<1,0	50	<100	·	<15	>15	·	3)
T	MJE 344 K	Mo	S	N	16	A	200	(500)	30W*	30...300	50	<1,0	50	<100	·	<15	>15	·	3,22)
T	MJE 350	Mo	S	P	33	A	300	(500)	20W*	30...240	50	0,1	100	<100	·	·	·	·	3)
T	MJE 370	Mo	S	P	33	A	30	7A	25W*	>25	1A	0,3	1A	<100	·	·	·	·	4),kpl.MJE 520
T	MJE 370 K	Mo	S	P	16	A	30	7A	40W*	>25	1A	0,3	1A	<100	·	·	·	·	4),kpl.MJE 520 K
T	MJE 371	Mo	S	P	33	A	40	8A	40W*	>40	1A	0,2	1,5A	<100	·	·	·	·	4),kpl.MJE 521
T	MJE 371 K	Mo	S	P	16	A	40	8A	60W*	>40	1A	0,2	1,5A	<100	·	·	·	·	4),kpl.MJE 521 K
	MJE 520	Mo	S	N	33	A	30	7A	25W*	>25	1A	0,3	1A	<100	·	·	·	·	4),kpl.MJE 370
	MJE 520 K	Mo	S	N	16	A	30	7A	40W*	>25	1A	0,3	1A	<100	·	·	·	·	4,22),kpl.MJE 370 K
	MJE 521	Mo	S	N	33	A	40	8A	40W*	>40	1A	0,2	1A	<100	·	·	·	·	4),kpl.MJE 371
	MJE 521 K	Mo	S	N	16	A	40	8A	60W*	>40	1A	0,2	1A	<100	·	·	·	·	4,22),kpl.MJE 371 K
	MJE 700	Mo	S	P	33	B	60	4A	40W*	>750	1,5A	<2,5	1,5A	<200	·	·	>1	·	4,5),kpl.MJE 800
T	MJE 701	Mo	S	P	33	B	60	4A	40W*	>750	2A	<2,8	2A	<200	·	·	>1	·	4,5),kpl.MJE 801
T	MJE 702	Mo	S	P	33	B	80	4A	40W*	>750	1,5A	<2,5	1,5A	<200	·	·	>1	·	4,5),kpl.MJE 802
T	MJE 703	Mo	S	P	33	B	80	4A	40W*	>750	2A	<2,8	2A	<200	·	·	>1	·	4,5),kpl.MJE 803
T	MJE 710	Mo	S	P	33	A	40	(1,5A)	20W*	>20	500	<1,0	1,5A	<100*	·	·	>3	·	4),kpl.MJE 720
T	MJE 711	Mo	S	P	33	A	60	(1,5A)	20W*	>20	500	<1,0	1,5A	<100*	·	·	>3	·	4),kpl.MJE 721
T	MJE 712	Mo	S	P	33	A	80	(1,5A)	20W*	>20	500	<1,0	1,5A	<100*	·	·	>3	·	4),kpl.MJE 722
T	MJE 720	Mo	S	N	33	A	40	(1,5A)	20W*	>20	500	<1,0	1,5A	<100*	·	·	>3	·	4),kpl.MJE 710
T	MJE 721	Mo	S	N	33	A	60	(1,5A)	20W*	>20	500	<1,0	1,5A	<100*	·	·	>3	·	4),kpl.MJE 711
T	MJE 722	Mo	S	N	33	A	80	(1,5A)	20W*	>20	500	<1,0	1,5A	<100*	·	·	>3	·	4),kpl.MJE 712
T	MJE 800	Mo	S	N	33	B	60	4A	40W*	>750	1,5A	<2,5	1,5A	<200	·	·	>1	·	4,5),kpl.MJE 700
T	MJE 801	Mo	S	N	33	B	60	4A	40W*	>750	2A	<2,8	2A	<200	·	·	>1	·	4,5),kpl.MJE 701
T	MJE 802	Mo	S	N	33	B	80	4A	40W*	>750	1,5A	<2,5	1,5A	<200	·	·	>1	·	4,5),kpl.MJE 702
T	MJE 803	Mo	S	N	33	B	80	4A	40W*	>750	2A	<2,8	2A	<200	·	·	>1	·	4,5),kpl.MJE 703
T	MJE 1090	Mo	S	P	25	B	60	5A	70W*	>750	3A	<2,5	3A	<200	·	·	>1	·	4,5),kpl.MJE 1100
T	MJE 1091	Mo	S	P	25	B	60	5A	70W*	>750	4A	<2,8	4A	<200	·	·	>1	·	4,5),kpl.MJE 1101
T	MJE 1092	Mo	S	P	25	B	80	5A	70W*	>750	3A	<2,5	3A	<200	·	·	>1	·	4,5),kpl.MJE 1102
T	MJE 1093	Mo	S	P	25	B	80	5A	70W*	>750	4A	<2,8	4A	<200	·	·	>1	·	4,5),kpl.MJE 1103
T	MJE 1100	Mo	S	N	25	B	60	5A	70W*	>750	3A	<2,5	3A	<200	·	·	>1	·	4,5),kpl.MJE 1090
T	MJE 1101	Mo	S	N	25	B	60	5A	70W*	>750	4A	<2,8	4A	<200	·	·	>1	·	4,5),kpl.MJE 1091
T	MJE 1102	Mo	S	N	25	B	80	5A	70W*	>750	3A	<2,5	3A	<200	·	·	>1	·	4,5),kpl.MJE 1092
T	MJE 1103	Mo	S	N	25	B	80	5A	70W*	>750	4A	<2,8	4A	<200	·	·	>1	·	4,5),kpl.MJE 1093
T	MJE 1290	Mo	S	P	25	A	40	(15A)	90W*	20...100	5A	<1,8	15A	<700	·	·	>3	·	4),kpl.MJE 1660
T	MJE 1291	Mo	S	P	25	A	60	(15A)	90W*	20...100	5A	<1,8	15A	<700	·	·	>3	·	4),kpl.MJE 1661
T	MJE 1660	Mo	S	N	25	A	40	(15A)	90W*	20...100	5A	<1,8	15A	<700	·	·	>3	·	4),kpl.MJE 1290
T	MJE 1661	Mo	S	N	25	A	60	(15A)	90W*	20...100	5A	<1,8	15A	<700	·	·	>3	·	4),kpl.MJE 1291
T	MJE 2010	Mo	S	P	16	A	40	(5A)	80W*	25...125	1A	<1,5	5A	<400	·	·	>3	·	4),kpl.MJE 2020
T	MJE 2011	Mo	S	P	16	A	60	(5A)	80W*	25...125	1A	<1,5	5A	<400	·	·	>3	·	4),kpl.MJE 2021
T	MJE 2020	Mo	S	N	16	A	40	(5A)	80W*	25...125	1A	<1,5	5A	<400	·	·	>3	·	4),kpl.MJE 2010
T	MJE 2021	Mo	S	N	16	A	60	(5A)	80W*	25...125	1A	<1,5	5A	<400	·	·	>3	·	4),kpl.MJE 2011
T	MJE 2050	Mo	S	N	33	A	45	10A	15W*	>50	2A	·	·	·	·	·	·	·	4),kpl.MJE 2150
T	MJE 2090	Mo	S	P	16	B	60	5A	70W*	>750	3A	<2,5	3A	<200	·	·	>1	·	4,5),kpl.MJE 2100
T	MJE 2091	Mo	S	P	16	B	60	5A	70W*	>750	4A	<2,8	4A	<200	·	·	>1	·	4,5),kpl.MJE 2101
T	MJE 2092	Mo	S	P	16	B	80	5A	70W*	>750	3A	<2,5	3A	<200	·	·	>1	·	4,5),kpl.MJE 2102
T	MJE 2093	Mo	S	P	16	B	80	5A	70W*	>750	4A	<2,8	4A	<200	·	·	>1	·	4,5),kpl.MJE 2103
T	MJE 2100	Mo	S	N	16	B	60	5A	70W*	>750	3A	<2,5	3A	<200	·	·	>1	·	4,5),kpl.MJE 2090
T	MJE 2101	Mo	S	N	16	B	60	5A	70W*	>750	4A	<2,8	4A	<200	·	·	>1	·	4,5),kpl.MJE 2091
T	MJE 2102	Mo	S	N	16	B	80	5A	70W*	>750	3A	<2,5	3A	<200	·	·	>1	·	4,5),kpl.MJE 2092
T	MJE 2103	Mo	S	N	16	B	80	5A	70W*	>750	4A	<2,8	4A	<200	·	·	>1	·	4,5),kpl.MJE 2093
T	MJE 2150	Mo	S	P	33	A	25	10A	15W*	>50	2A	·	·	·	·	·	·	·	4),kpl.MJE 2050
T	MJE 2160	Mo	S	N	16	A	300	(1,5A)	50W*	30...240	500	<3,5	500	<100	·	·	·	·	3)

1 K	2 Typ	3 Hersteller	4 Ma	5 Pl	6 Fo	7 Af	8 U_{max} [V]	9 U_{max} [mA]	10 P_{tot} [mW]	11 B	I_F [mA]	12 U_S [V]	I_F [mA]	13 I_{Sp} [uA]	14 F [dB]	15 C [pF]	16 f_g [MHz]	17 t [ns]	18 Bemerkung
T	MJE 2360	Mo	S	N	16	A	350	(500)	30W*	25...200	50	<1,5	100	<100	·	20	10	·	3)
T	MJE 2361	Mo	S	N	16	A	350	(500)	30W*	50...250	50	<1,5	100	<100	·	20	10	·	3)
T	MJE 2370	Mo	S	P	16	A	40	(3A)	40W*	40...200	200	<0,7	1A	(<200)	·	·	>3	·	4),kpl.MJE 2520
T	MJE 2371	Mo	S	P	16	A	60	(3A)	40W*	40...200	200	<0,7	1A	(<200)	·	·	>3	·	4),kpl.MJE 2521
T	MJE 2480	Mo	S	N	16	A	40	(4A)	60W*	20...100	1,5A	<1,4	4A	<100	·	·	>2	·	4)
T	MJE 2481	Mo	S	N	16	A	60	(4A)	60W*	20...100	1,5A	<1,4	4A	<100	·	·	>2	·	4)
T	MJE 2482	Mo	S	N	16	A	40	(4A)	60W*	20...100	2,5A	<1,4	4A	<100	·	·	>2	·	4)
T	MJE 2483	Mo	S	N	16	A	60	(4A)	60W*	20...100	2,5A	<1,4	4A	<100	·	·	>2	·	4)
T	MJE 2490	Mo	S	P	16	A	40	(3A)	60W*	20...100	1A	<1,2	3A	(<200)	·	·	>3	·	4),kpl.MJE 2522
T	MJE 2491	Mo	S	P	16	A	60	(3A)	60W*	20...100	1A	<1,2	3A	(<200)	·	·	>3	·	4),kpl.MJE 2523
T	MJE 2520	Mo	S	N	16	A	40	(3A)	40W*	40...200	200	<0,7	1A	(<200)	·	·	>3	·	4),kpl.MJE 2370
T	MJE 2521	Mo	S	N	16	A	60	(3A)	40W*	40...200	200	<0,7	1A	(<200)	·	·	>3	·	4),kpl.MJE 2371
T	MJE 2522	Mo	S	N	16	A	40	(3A)	40W*	20...100	1A	<0,6	1A	(<200)	·	·	>3	·	4),kpl.MJE 2490
T	MJE 2523	Mo	S	N	16	A	60	(3A)	40W*	20...100	1A	<0,6	1A	(<200)	·	·	>3	·	4),kpl.MJE 2491
T	MJE 2801	Mo	S	N	25	A	60	10A	90W*	25...100	3A	<1,4*	3A	<100	·	·	·	·	4),kpl.MJE 2901
T	MJE 2801 K	Mo	S	N	16	A	60	10A	90W*	25...100	3A	<1,4*	3A	<100	·	·	·	·	4,22),kpl.MJE 2901 K
T	MJE 2901	Mo	S	P	25	A	60	10A	90W*	25...100	3A	<1,4*	3A	<100	·	·	·	·	4),kpl.MJE 2801
T	MJE 2901 K	Mo	S	P	16	A	60	10A	90W*	25...100	3A	<1,4*	3A	<100	·	·	·	·	4),kpl.MJE 2801 K
T	MJE 2955	Mo	S	P	25	A	60	(10A)	90W*	20...70	4A	<8,0	10A	<1m	·	·	>2	·	4),kpl.MJE 3055
T	MJE 2955 K	Mo	S	P	16	A	60	(10A)	90W*	20...70	4A	<8,0	10A	<1m	·	·	>2	·	4),kpl.MJE 3055 K
T	MJE 3054	Mo	S	N	16	A	55	(4A)	40W*	25...100	500	<6,0	3A	<1m*	·	·	(>30k)	·	4)
T	MJE 3055	Mo	S	N	25	A	60	(10A)	90W*	20...70	4A	<8,0	10A	<1m	·	·	>2	·	4),kpl.MJE 2955
T	MJE 3055 K	Mo	S	N	16	A	60	(10A)	90W*	20...70	4A	<8,0	10A	<1m	·	·	>2	·	4,22),kpl.MJE 2955 K
T	MJE 3370	Mo	S	P	33	C	30	7A	25W*	>25	1A	0,3	1A	<100	·	·	·	·	4),kpl.MJE 3520
T	MJE 3371	Mo	S	P	33	C	40	8A	40W*	>40	1A	0,2	1,5A	<100	·	·	·	·	4),kpl.MJE 3521
T	MJE 3439	Mo	S	N	33	A	350	(300)	15W*	40...160	20	<0,5	50	<20	·	<10	>15	·	3)
T	MJE 3440	Mo	S	N	33	A	250	(300)	15W*	40...160	20	<0,5	50	<20	·	<10	>15	·	3)
T	MJE 3520	Mo	S	N	33	C	30	7A	25W*	>25	1A	0,3	1A	<100	·	·	·	·	4),kpl.MJE 3370
T	MJE 3521	Mo	S	N	33	C	40	8A	40W*	>40	1A	0,2	1A	<100	·	·	·	·	4),kpl.MJE 3371
T	MJE 3738	Mo	S	N	16	A	225	(500)	30W*	40...200	100	<2,5	250	<100	·	20	10	·	3)
T	MJE 3739	Mo	S	N	16	A	300	(500)	30W*	40...200	100	<2,5	250	<100	·	20	10	·	3)
T	MJE 3740	Mo	S	P	16	A	60	(4A)	40W*	30...100	250	<0,6	1A	<100	·	<100	>4	·	4)
T	MJE 3741	Mo	S	P	16	A	80	(4A)	40W*	30...100	250	<0,6	1A	<100	·	<100	>4	·	4)
T	MJE 4918	Mo	S	P	16	A	40	3A	40W*	20...100	500	<0,6	1A	<100	·	<100	>3	·	4),kpl.MJE 4921
T	MJE 4919	Mo	S	P	16	A	60	3A	40W*	20...100	500	<0,6	1A	<100	·	<100	>3	·	4),kpl.MJE 4922
T	MJE 4920	Mo	S	P	16	A	80	3A	40W*	20...100	500	<0,6	1A	<100	·	<100	>3	·	4),kpl.MJE 4923
T	MJE 4921	Mo	S	N	16	A	40	3A	40W*	20...100	500	<0,6	1A	<100	·	<100	>3	·	4),kpl.MJE 4921
T	MJE 4922	Mo	S	N	16	A	60	3A	40W*	20...100	500	<0,6	1A	<100	·	<100	>3	·	4),kpl.MJE 4922
T	MJE 4923	Mo	S	N	16	A	80	3A	40W*	20...100	500	<0,6	1A	<100	·	<100	>3	·	4),kpl.MJE 4923
T	MJE 5190	Mo	S	N	16	A	40	4A	60W*	25...100	1,5A	<1,4	4A	<0,1	·	·	>2	·	4),kpl.MJE 5193
T	MJE 5191	Mo	S	N	16	A	60	4A	60W*	25...100	1,5A	<1,4	4A	<0,1	·	·	>2	·	4),kpl.MJE 5194
T	MJE 5192	Mo	S	N	16	A	80	4A	60W*	20...80	1,5A	<1,4	4A	<0,1	·	·	>2	·	4),kpl.MJE 5195
T	MJE 5193	Mo	S	P	16	A	40	4A	60W*	25...100	1,5A	<1,2	4A	<0,1	·	·	>2	·	4),kpl.MJE 5190
T	MJE 5194	Mo	S	P	16	A	60	4A	60W*	25...100	1,5A	<1,2	4A	<0,1	·	·	>2	·	4),kpl.MJE 5191
T	MJE 5195	Mo	S	P	16	A	80	4A	60W*	20...80	1,5A	<1,2	4A	<0,1	·	·	>2	·	4),kpl.MJE 5192
T	MJE 5655	Mo	S	N	16	A	250	1A	30W*	30...250	100	<2,5	250	<10	·	<25	>10	·	7)
T	MJE 5656	Mo	S	N	16	A	300	1A	30W*	30...250	100	<2,5	250	<10	·	<25	>10	·	7)
T	MJE 5657	Mo	S	N	16	A	350	1A	30W*	30...250	100	<2,5	250	<10	·	<25	>10	·	7)
T	MJE 5974	Mo	S	P	16	A	40	10A	75W*	20...120	2,5A	<0,6	2,5A	<1m°	·	<300	>2	·	4),kpl.MJE 5977
T	MJE 5975	Mo	S	P	16	A	60	10A	75W*	20...120	2,5A	<0,6	2,5A	<1m°	·	<300	>2	·	4),kpl.MJE 5978
T	MJE 5976	Mo	S	P	16	A	80	10A	75W*	20...120	2,5A	<0,6	2,5A	<1m°	·	<300	>2	·	4),kpl.MJE 5979
T	MJE 5977	Mo	S	N	16	A	40	10A	75W*	20...120	2,5A	<0,6	2,5A	<1m°	·	<200	>2	·	4),kpl.2N 5974
T	MJE 5978	Mo	S	N	16	A	60	10A	75W*	20...120	2,5A	<0,6	2,5A	<1m°	·	<200	>2	·	4),kpl.2N 5975
T	MJE 5979	Mo	S	N	16	A	80	10A	75W*	20...120	2,5A	<0,6	2,5A	<1m°	·	<200	>2	·	4),kpl.2N 5976
T	MJE 5980	Mo	S	P	16	A	40	15A	90W*	20...120	4A	<0,6	4A	<1m°	·	<350	>2	·	4),kpl.MJE 5983
T	MJE 5981	Mo	S	P	16	A	60	15A	90W*	20...120	4A	<0,6	4A	<1m°	·	<350	>2	·	4),kpl.MJE 5984
T	MJE 5982	Mo	S	P	16	A	80	15A	90W*	20...120	4A	<0,6	4A	<1m°	·	<350	>2	·	4),kpl.MJE 5985
T	MJE 5983	Mo	S	N	16	A	40	15A	90W*	20...120	4A	<0,6	4A	<1m°	·	<250	>2	·	4),kpl.MJE 5980
T	MJE 5984	Mo	S	N	16	A	60	15A	90W*	20...120	4A	<0,6	4A	<1m°	·	<250	>2	·	4),kpl.MJE 5981
T	MJE 5985	Mo	S	N	16	A	80	15A	90W*	20...120	4A	<0,6	4A	<1m°	·	<250	>2	·	4),kpl.MJE 5982
T	MJE 6040	Mo	S	P	25	B	60	16A	75W*	>1000	4A	<4,0	8A	<500	·	<300	>4	·	4,5),kpl.MJE 6043
T	MJE 6041	Mo	S	P	25	B	80	16A	75W*	>1000	4A	<4,0	8A	<500	·	<300	>4	·	4,5),kpl.MJE 6044
T	MJE 6042	Mo	S	P	25	B	100	16A	75W*	>1000	3A	<4,0	8A	<500	·	<300	>4	·	4,5),kpl.MJE 6045
T	MJE 6043	Mo	S	N	25	B	60	16A	75W*	>1000	4A	<4,0	8A	<500	·	<200	>4	·	4,5),kpl.MJE 6040
T	MJE 6044	Mo	S	N	25	B	80	16A	75W*	>1000	4A	<4,0	8A	<500	·	<200	>4	·	4,5),kpl.MJE 6041
T	MJE 6045	Mo	S	N	25	B	100	16A	75W*	>1000	3A	<4,0	8A	<500	·	<200	>4	·	4,5),kpl.MJE 6042

1 K	2 Typ	3 Hersteller	4 Ma	5 Pl	6 Fo	7 At	8 U_{max} [V]	9 U_{max} [mA]	10 P_{tot} [mW]	11 B	I_F [mA]	12 U_S [V]	I_F [mA]	13 I_{Sp} [uA]	14 F [dB]	15 C [pF]	16 f_g [MHz]	17 t [ns]	18 Bemerkung
F	MK 10	Mb	S	N	22	F	(30)	10	150	>1,0	10V	<8,0	10µ	<0,1	2	·	·	·	62:1...20mA)
F	MK 10-C	Mb	S	N	22	F	(30)	10	150	>1,0	10V	<8,0	10µ	<0,1	2	·	·	·	62:1...3mA)
F	MK 10-D	Mb	S	N	22	F	(30)	10	150	>1,0	10V	<8,0	10µ	<0,1	2	·	·	·	62:2,5...6mA)
F	MK 10-E	Mb	S	N	22	F	(30)	10	150	>1,0	10V	<8,0	10µ	<0,1	2	·	·	·	62:5...12mA)
F	MK 10-F	Mb	S	N	22	F	(30)	10	150	>1,0	10V	<8,0	10µ	<0,1	2	·	·	·	62:10...20mA)
T	MP 104	Mo	S	N	29	A	60	1,2A	5W	>40	500	<0,3	500	(<5)	·	·	>100	·	4)
T	MP 104 A	Mo	S	N	29	A	80	1,2A	5W	40...240	500	<0,3	500	(<5)	·	·	>100	·	4,21)
T	MP 110	Mo	G	P	2	A	50°	15A	106W*	74...250	1A	<0,5	2A	<2m	·	·	0,32	·	7)
T	MP 110-BL	Mo	G	P	2	A	50°	15A	106W*	179...250	1A	<0,5	2A	<2m	·	·	0,32	·	7,20)
T	MP 110-GR	Mo	G	P	2	A	50°	15A	106W*	145...200	1A	<0,5	2A	<2m	·	·	0,32	·	7,20)
T	MP 110-O	Mo	G	P	2	A	50°	15A	106W*	100...133	1A	<0,5	2A	<2m	·	·	0,32	·	7,20)
T	MP 110-R	Mo	G	P	2	A	50°	15A	106W*	74...111	1A	<0,5	2A	<2m	·	·	0,32	·	7,20)
T	MP 110-Y	Mo	G	P	2	A	50°	15A	106W*	119...164	1A	<0,5	2A	<2m	·	·	0,32	·	7,20)
T	MP 110B	Mo	G	P	2	A	40	(25A)	106W*	65...300	1A	<0,5	5A	<10m+	·	·	>0,5	·	7,21)
T	MP 110 B-BL	Mo	G	P	2	A	40	(25A)	106W*	150...300	1A	<0,5	5A	<10m+	·	·	>0,5	·	7,20,21)
T	MP 110 B-GR	Mo	G	P	2	A	40	(25A)	106W*	100...200	1A	<0,5	5A	<10m+	·	·	>0,5	·	7,20,21)
T	MP 110 B-R	Mo	G	P	2	A	40	(25A)	106W*	65...120	1A	<0,5	5A	<10m+	·	·	>0,5	·	7,20,21)
T	MP 500	Mo	G	P	123	A	30	60A	170W*	30...60	15A	<0,2	15A	<4m	·	·	(>2k)	·	7)
T	MP 500 A	Mo	G	P	123	A	30	60A	170W*	30...60	15A	<0,2	15A	<4m	·	·	(>2k)	·	7,11)
T	MP 501	Mo	G	P	123	A	45	60A	170W*	30...60	15A	<0,2	15A	<4m	·	·	(>2k)	·	7)
T	MP 501 A	Mo	G	P	123	A	45	60A	170W*	30...60	15A	<0,2	15A	<4m	·	·	(>2k)	·	7,11)
T	MP 502	Mo	G	P	123	A	60	60A	170W*	30...60	15A	<0,2	15A	<4m	·	·	(>2k)	·	7)
T	MP 502 A	Mo	G	P	123	A	60	60A	170W*	30...60	15A	<0,2	15A	<4m	·	·	(>2k)	·	7,11)
t	MP 503	Mo	G	P	123	A	75	60A	170W*	30...60	15A	<0,2	15A	<4m	·	·	(>2k)	·	7,10)
t	MP 503 A	Mo	G	P	123	A	75	60A	170W*	30...60	15A	<0,2	15A	<4m	·	·	(>2k)	·	7,10,11)
T	MP 504	Mo	G	P	123	A	30	60A	170W*	50...100	15A	<0,2	15A	<4m	·	·	(>2k)	·	7)
T	MP 504 A	Mo	G	P	123	A	30	60A	170W*	50...100	15A	<0,2	15A	<4m	·	·	(>2k)	·	7,11)
T	MP 505	Mo	G	P	123	A	45	60A	170W*	50...100	15A	<0,2	15A	<4m	·	·	(>2k)	·	7)
	MP 505 A	Mo	G	P	123	A	45	60A	170W*	50...100	15A	<0,2	15A	<4m	·	·	(>2k)	·	7,11)
	MP 506	Mo	G	P	123	A	60	60A	170W*	50...100	15A	<0,2	15A	<4m	·	·	(>2k)	·	7)
	MP 506 A	Mo	G	P	123	A	60	60A	170W*	50...100	15A	<0,2	15A	<4m	·	·	(>2k)	·	7,11)
	MP 507	Mo	G	P	123	A	75	60A	170W*	50...100	15A	<0,2	15A	<4m	·	·	(>2k)	·	7,10)
	MP 507 A	Mo	G	P	123	A	75	60A	170W*	50...100	15A	<0,2	15A	<4m	·	·	(>2k)	·	7,10,11)
T	MP 525	Mo	G	P	2	A	60°	(7A)	106W*	30...150	3A	0,38*	3A	<15m*	·	·	·	·	7)
T	MP 525-1	Mo	G	P	2	A	60°	(7A)	106W*	30...45	3A	0,38*	3A	<15m*	·	·	·	·	7,20)
T	MP 525-2	Mo	G	P	2	A	60°	(7A)	106W*	40...60	3A	0,38*	3A	<15m*	·	·	·	·	7,20)
T	MP 525-3	Mo	G	P	2	A	60°	(7A)	106W*	50...75	3A	0,38*	3A	<15m*	·	·	·	·	7,20)
T	MP 525-4	Mo	G	P	2	A	60°	(7A)	106W*	60...90	3A	0,38*	3A	<15m*	·	·	·	·	7,20)
T	MP 525-5	Mo	G	P	2	A	60°	(7A)	106W*	80...120	3A	0,38*	3A	<15m*	·	·	·	·	7,20)
T	MP 525-6	Mo	G	P	2	A	60°	(7A)	106W*	100...150	3A	0,38*	3A	<15m*	·	·	·	·	7,20)
T	MP 600	Mo	G	P	2	A	50	(25A)	85W*	>50	5A	<0,75	25A	<10m*	·	·	·	<10µ+	7)
T	MP 601	Mo	G	P	2	A	60	(25A)	85W*	>50	5A	<0,75	25A	<10m*	·	·	·	<10µ+	7)
T	MP 602	Mo	G	P	2	A	70	(25A)	85W*	>50	5A	>0,75	25A	<10m*	·	·	·	<10µ+	7)
T	MP 603	Mo	G	P	2	A	80	(25A)	85W*	>50	5A	<0,75	25A	<10m*	·	·	·	<10µ+	7)
T	MP 1529	Mo	G	P	121	A	20	10A	106W*	20...40	3A	<1,5	3A	<2m			(2k)		4)
T	MP 1529 A	Mo	G	P	121	A	20	10A	106W*	20...40	3A	<1,5	3A	<2m			(>5k)		4,11)
T	MP 1530	Mo	G	P	121	A	30	10A	106W*	20...40	3A	<1,5	3A	<2m			(2k)		4)
T	MP 1530 A	Mo	G	P	121	A	30	10A	106W*	20...40	3A	<1,5	3A	<2m			(>5k)		4,11)
T	MP 1531	Mo	G	P	121	A	40	10A	106W*	20...40	3A	<1,5	3A	<2m			(2k)		4)
T	MP 1531 A	Mo	G	P	121	A	40	10A	106W*	20...40	3A	<1,5	3A	<2m			(>5k)		4,11)
T	MP 1532	Mo	G	P	121	A	50	10A	106W*	20...40	3A	<1,5	3A	<2m			(2k)		4)
T	MP 1532 A	Mo	G	P	121	A	50	10A	106W*	20...40	3A	<1,5	3A	<2m			(>5k)		4,11)
T	MP 1533	Mo	G	P	121	A	60	10A	106W*	20...40	3A	<1,5	3A	<2m			(2k)		4)
T	MP 1534	Mo	G	P	121	A	20	10A	106W*	35...70	3A	<1,2	3A	<2m			(2k)		4)
T	MP 1534 A	Mo	G	P	121	A	20	10A	106W*	35...70	3A	<1,2	3A	<2m			(>5k)		4,11)
T	MP 1535	Mo	G	P	121	A	30	10A	106W*	35...70	3A	<1,2	3A	<2m			(2k)		4)
T	MP 1535 A	Mo	G	P	121	A	30	10A	106W*	35...70	3A	<1,2	3A	<2m			(>5k)		4,11)
T	MP 1536	Mo	G	P	121	A	40	10A	106W*	35...70	3A	<1,2	3A	<2m			(2k)		4)
T	MP 1536 A	Mo	G	P	121	A	40	10A	106W*	35...70	3A	<1,2	3A	<2m			(>5k)		4,11)
T	MP 1537	Mo	G	P	121	A	50	10A	106W*	35...70	3A	<1,2	3A	<2m			(2k)		4)
T	MP 1537 A	Mo	G	P	121	A	50	10A	106W*	35...70	3A	<1,2	3A	<2m			(>5k)		4,11)
T	MP 1538	Mo	G	P	121	A	60	10A	106W*	35...70	3A	<1,2	3A	<2m			(2k)		4)
T	MP 1539	Mo	G	P	121	A	20	10A	106W*	50...100	3A	<0,3	3A	<2m			(4k)		4)
T	MP 1539 A	Mo	G	P	121	A	20	10A	106W*	50...100	3A	<0,3	3A	<2m			(>3k)		4,11)
T	MP 1540	Mo	G	P	121	A	30	10A	106W*	50...100	3A	<0,3	3A	<2m			(4k)		4)
T	MP 1540 A	Mo	G	P	121	A	30	10A	106W*	50...100	3A	<0,3	3A	<2m			(>3k)		4,11)
T	MP 1541	Mo	G	P	121	A	40	10A	106W*	50...100	3A	<0,3	3A	<2m			(4k)		4)
T	MP 1541 A	Mo	G	P	121	A	40	10A	106W*	50...100	3A	<0,3	3A	<2m			(>3k)		4,11)
T	MP 1542	Mo	G	P	121	A	50	10A	106W*	50...100	3A	<0,3	3A	<2m			(4k)		4)
T	MP 1542 A	Mo	G	P	121	A	50	10A	106W*	50...100	3A	<0,3	3A	<2m			(>3k)		4,11)
T	MP 1543	Mo	G	P	121	A	60	10A	106W*	50...100	3A	<0,3	3A	<2m			(4k)		4)
T	MP 1544	Mo	G	P	121	A	20	10A	106W*	75...150	3A	<0,2	3A	<2m			(4k)		4)

1 K	2 Typ	3 Hersteller	4 Ma	5 Pl	6 Fo	7 Af	8 U_{max} [V]	9 U_{max} [mA]	10 P_{tot} [mW]	11 B	I_F [mA]	12 U_S [V]	I_F [mA]	13 I_{Sp} [uA]	14 F [dB]	15 C [pF]	16 f_g [MHz]	17 t [ns]	18 Bemerkung
T	MP 1544 A	Mo	G	P	121	A	20	10A	106W*	75...150	3A	<0,2	3A	<2m			(>3k)		4,11)
T	MP 1545	Mo	G	P	121	A	30	10A	106W*	75...150	3A	<0,2	3A	<2m			(4k)		4)
T	MP 1545 A	Mo	G	P	121	A	30	10A	106W*	75...150	3A	<0,2	3A	<2m			(>3k)		4,11)
T	MP 1546	Mo	G	P	121	A	40	10A	106W*	75...150	3A	<0,2	3A	<2m			(4k)		4)
T	MP 1546 A	Mo	G	P	121	A	40	10A	106W*	75...150	3A	<0,2	3A	<2m			(>3k)		4,11)
T	MP 1547	Mo	G	P	121	A	50	10A	106W*	75...150	3A	<0,2	3A	<2m			(4k)		4)
T	MP 1547 A	Mo	G	P	121	A	50	10A	106W*	75...150	3A	<0,2	3A	<2m			(>3k)		4,11)
T	MP 1548	Mo	G	P	121	A	60	10A	106W*	75...150	3A	<0,2	3A	<2m			(4k)		4)
T	MP 1549	Mo	G	P	121	A	20	20A	106W*	10...30	10A	<1,0	10A	<3m			(>2k)		4)
T	MP 1549 A	Mo	G	P	121	A	20	20A	106W*	10...30	10A	<1,0	10A	<3m			(10k)		4,11)
T	MP 1550	Mo	G	P	121	A	30	20A	106W*	10...30	10A	<1,0	10A	<3m			(>2k)		4)
T	MP 1550 A	Mo	G	P	121	A	30	20A	106W*	10...30	10A	<1,0	10A	<3m			(10k)		4,11)
T	MP 1551	Mo	G	P	121	A	40	20A	106W*	10...30	10A	<1,0	10A	<3m			(>2k)		4)
T	MP 1551 A	Mo	G	P	121	A	40	20A	106W*	10...30	10A	<1,0	10A	<3m			(10k)		4,11)
T	MP 1552	Mo	G	P	121	A	50	20A	106W*	10...30	10A	<1,0	10A	<3m			(>2k)		4)
T	MP 1552 A	Mo	G	P	121	A	50	20A	106W*	10...30	10A	<1,0	10A	<3m			(10k)		4,11)
T	MP 1553	Mo	G	P	121	A	20	20A	106W*	30...60	10A	<0,7	10A	<3m			(>1k)		4)
T	MP 1553 A	Mo	G	P	121	A	20	20A	106W*	30...60	10A	<0,7	10A	<3m			(6k)		4,11)
T	MP 1554	Mo	G	P	121	A	30	20A	106W*	30...60	10A	<0,7	10A	<3m			(>1k)		4)
T	MP 1554 A	Mo	G	P	121	A	30	20A	106W*	30...60	10A	<0,7	10A	<3m			(6k)		4,11)
T	MP 1555	Mo	G	P	121	A	40	20A	106W*	30...60	10A	<0,7	10A	<3m			(>1k)		4)
T	MP 1555 A	Mo	G	P	121	A	40	20A	106W*	30...60	10A	<0,7	10A	<3m			(6k)		4,11)
T	MP 1556	Mo	G	P	121	A	50	20A	106W*	30...60	10A	<0,7	10A	<3m			(>1k)		4)
T	MP 1556 A	Mo	G	P	121	A	50	20A	106W*	30...60	10A	<0,7	10A	<3m			(6k)		4,11)
T	MP 1557	Mo	G	P	121	A	20	20A	106W*	50...100	10A	<0,5	10A	<3m			(>1k)		4)
T	MP 1557 A	Mo	G	P	121	A	20	20A	106W*	50...100	10A	<0,5	10A	<3m			(5k)		4,11)
T	MP 1558	Mo	G	P	121	A	30	20A	106W*	50...100	10A	<0,5	10A	<3m			(>1k)		4)
T	MP 1558 A	Mo	G	P	121	A	30	20A	106W*	50...100	10A	<0,5	10A	<3m			(5k)		4,11)
T	MP 1559	Mo	G	P	121	A	40	20A	106W*	50...100	10A	<0,5	10A	<3m			>1k)		4)
T	MP 1559 A	Mo	G	P	121	A	40	20A	106W*	50...100	10A	<0,5	10A	<3m			(5k)		4,11)
T	MP 1560	Mo	G	P	121	A	50	20A	106W*	50...100	10A	<0,5	10A	<3m			(>1k)		4)
T	MP 1560 A	Mo	G	P	121	A	50	20A	106W*	50...100	10A	<0,5	10A	<3m			(5k)		4,11)
T	MP 1612	Mo	G	P	2	A	(100)	(20A)	85W*	25...100	10A	<0,5	20A	<10m	-	-	-	<1,5µ°	7)
T	MP 1612 A	Mo	G	P	2	A	(140)	(20A)	85W*	25...100	10A	<0,5	20A	<10m	-	-	-	<1,5µ°	7,21)
T	MP 1612 B	Mo	G	P	2	A	(160)	(20A)	85W*	25...100	10A	<0,5	20A	<10m	-	-	-	<1,5µ°	7,21)
T	MP 1613	Mo	G	P	2	A	75	15A	85W*	>40	1A	<0,25	3A	<5m	-	-	-	-	7)
T	MP 2000 A	Mo	G	P	2	A	30	(25A)	106W*	>25	8A	<0,6	25A	<10m*	-	-	0,43	11µ	7)
T	MP 2060	Mo	G	P	2	A	25	15A	85W*	30...200	3A	<0,25	3A	<1m	-	-	0,6	-	7)
T	MP 2060-1	Mo	G	P	2	A	25	15A	85W*	30...45	3A	<0,25	3A	<1m	-	-	0,6	-	7,20)
T	MP 2060-2	Mo	G	P	2	A	25	15A	85W*	40...60	3A	<0,25	3A	<1m	-	-	0,6	-	7,20)
T	MP 2060-3	Mo	G	P	2	A	25	15A	85W*	50...75	3A	<0,25	3A	<1m	-	-	0,6	-	7,20)
T	MP 2060-4	Mo	G	P	2	A	25	15A	85W*	60...90	3A	<0,25	3A	<1m	-	-	0,6	-	7,20)
T	MP 2060-5	Mo	G	P	2	A	25	15A	85W*	80...120	3A	<0,25	3A	<1m	-	-	0,6	-	7,20)
T	MP 2060-6	Mo	G	P	2	A	25	15A	85W*	100...150	3A	<0,25	3A	<1m	-	-	0,6	-	7,20)
T	MP 2060-7	Mo	G	P	2	A	25	15A	85W*	130...200	3A	<0,25	3A	<1m	-	-	0,6	-	7,20)
T	MP 2061	Mo	G	P	2	A	35	15A	85W*	30...200	3A	<0,25	3A	<1m	-	-	0,6	-	7)
T	MP 2061-1	Mo	G	P	2	A	35	15A	85W*	30...45	3A	<0,25	3A	<1m	-	-	0,6	-	7,20)
T	MP 2061-2	Mo	G	P	2	A	35	15A	85W*	40...60	3A	<0,25	3A	<1m	-	-	0,6	-	7,20)
T	MP 2061-3	Mo	G	P	2	A	35	15A	85W*	50...75	3A	<0,25	3A	<1m	-	-	0,6	-	7,20)
T	MP 2061-4	Mo	G	P	2	A	35	15A	85W*	60...90	3A	<0,25	3A	<1m	-	-	0,6	-	7,20)
T	MP 2061-5	Mo	G	P	2	A	35	15A	85W*	80...120	3A	<0,25	3A	<1m	-	-	0,6	-	7,20)
T	MP 2061-6	Mo	G	P	2	A	35	15A	85W*	100...150	3A	<0,25	3A	<1m	-	-	0,6	-	7,20)
T	MP 2061-7	Mo	G	P	2	A	35	15A	85W*	130...200	3A	<0,25	3A	<1m	-	-	0,6	-	7,20)
T	MP 2062	Mo	G	P	2	A	50	15A	85W*	30...200	3A	<0,25	3A	<1m	-	-	0,6	-	7)
T	MP 2062-1	Mo	G	P	2	A	50	15A	85W*	30...45	3A	<0,25	3A	<1m	-	-	0,6	-	7,20)
T	MP 2062-2	Mo	G	P	2	A	50	15A	85W*	40...60	3A	<0,25	3A	<1m	-	-	0,6	-	7,20)
T	MP 2062-3	Mo	G	P	2	A	50	15A	85W*	50...75	3A	<0,25	3A	<1m	-	-	0,6	-	7,20)
T	MP 2062-4	Mo	G	P	2	A	50	15A	85W*	60...90	3A	<0,25	3A	<1m	-	-	0,6	-	7,20)
T	MP 2062-5	Mo	G	P	2	A	50	15A	85W*	80...120	3A	<0,25	3A	<1m	-	-	0,6	-	7,20)
T	MP 2062-6	Mo	G	P	2	A	50	15A	85W*	100...150	3A	<0,25	3A	<1m	-	-	0,6	-	7,20)
T	MP 2062-7	Mo	G	P	2	A	50	15A	85W*	130...200	3A	<0,25	3A	<1m	-	-	0,6	-	7,20)
T	MP 2063	Mo	G	P	2	A	60	15A	85W*	30...200	3A	<0,25	3A	<1m	-	-	0,6	-	7)
T	MP 2063-1	Mo	G	P	2	A	60	15A	85W*	30...45	3A	<0,25	3A	<1m	-	-	0,6	-	7,20)
T	MP 2063-2	Mo	G	P	2	A	60	15A	85W*	40...60	3A	<0,25	3A	<1m	-	-	0,6	-	7,20)
T	MP 2063-3	Mo	G	P	2	A	60	15A	85W*	50...75	3A	<0,25	3A	<1m	-	-	0,6	-	7,20)
T	MP 2063-4	Mo	G	P	2	A	60	15A	85W*	60...90	3A	<0,25	3A	<1m	-	-	0,6	-	7,20)
T	MP 2063-5	Mo	G	P	2	A	60	15A	85W*	80...120	3A	<0,25	3A	<1m	-	-	0,6	-	7,20)
T	MP 2063-6	Mo	G	P	2	A	60	15A	85W*	100...150	3A	<0,25	3A	<1m	-	-	0,6	-	7,20)
T	MP 2063-7	Mo	G	P	2	A	60	15A	85W*	130...200	3A	<0,25	3A	<1m	-	-	0,6	-	7,20)
T	MP 2100 A	Mo	G	P	2	A	60	(25A)	106W*	>25	8A	<0,6	25A	<10m*	-	-	0,43	11µ	7)
T	MP 2137	Mo	G	P	121	A	20	3A	70W*	30...60	500	<0,5	2A	<2m			(>11k)		4)
T	MP 2137 A	Mo	G	P	121	A	20	3A	70W*	30...60	500	<0,5	2A	<2m			(>11k)		4,11)
T	MP 2138	Mo	G	P	121	A	30	3A	70W*	30...60	500	<0,5	2A	<2m			(>11k)		4)
T	MP 2138 A	Mo	G	P	121	A	30	3A	70W*	30...60	500	<0,5	2A	<2m			(>11k)		4,11)

1 K	2 Typ	3 Hersteller	4 Ma	5 Pl	6 Fo	7 Af	8 U_{max} [V]	9 U_{max} [mA]	10 P_{tot} [mW]	11 B	I_F [mA]	12 U_S [V]	I_F [mA]	13 I_{Sp} [uA]	14 F [dB]	15 C [pF]	16 f_g [MHz]	17 t [ns]	18 Bemerkung
T	MP 2139	Mo	G	P	121	A	45	3A	70W*	30...60	500	<0,5	2A	<2m			(>11k)		4)
T	MP 2139 A	Mo	G	P	121	A	45	3A	70W*	30...60	500	<0,5	2A	<2m			(>12k)		4,11)
T	MP 2140	Mo	G	P	121	A	60	3A	70W*	30...60	500	<0,5	2A	<2m			(>12k)		4)
T	MP 2140 A	Mo	G	P	121	A	60	3A	70W*	30...60	500	<0,5	2A	<2m			(>12k)		4,11)
T	MP 2141	Mo	G	P	121	A	65	3A	70W*	30...60	500	<0,5	2A	<2m			(>12k)		4)
T	MP 2141 A	Mo	G	P	121	A	65	3A	70W*	30...60	500	<0,5	2A	<2m			(>12k)		4,11)
T	MP 2142	Mo	G	P	121	A	20	3A	70W*	50...100	500	<0,5	2A	<2m			(>12k)		4)
T	MP 2142 A	Mo	G	P	121	A	20	3A	70W*	50...100	500	<0,5	2A	<2m			(>12k)		4,11)
T	MP 2143	Mo	G	P	121	A	30	3A	70W*	50...100	500	<0,5	2A	<2m			(>12k)		4)
T	MP 2143 A	Mo	G	P	121	A	30	3A	70W*	50...100	500	<0,5	2A	<2m			(>12k)		4,11)
T	MP 2144	Mo	G	P	121	A	45	3A	70W*	50...100	500	<0,5	2A	<2m			(>12k)		4)
T	MP 2144 A	Mo	G	P	121	A	45	3A	70W*	50...100	500	<0,5	2A	<2m			(>12k)		4,11)
T	MP 2145	Mo	G	P	121	A	60	3A	70W*	50...100	500	<0,5	2A	<2m			(>12k)		4)
T	MP 2145 A	Mo	G	P	121	A	60	3A	70W*	50...100	500	<0,5	2A	<2m			(>12k)		4,11)
T	MP 2146	Mo	G	P	121	A	65	3A	70W*	50...100	500	<0,5	2A	<2m			(>12k)		4)
T	MP 2146 A	Mo	G	P	121	A	65	3A	70W*	50...100	500	<0,5	2A	<2m			(>12k)		4,11)
T	MP 2200 A	Mo	G	P	2	A	80	(25A)	106W*	>25	8A	<0,6	25A	<10m*	·	·	0,43	11µ	7)
T	MP 2300 A	Mo	G	P	2	A	100	(25A)	106W*	<25	8A	<0,6	25A	<10m*	·	·	0,43	11µ	7)
T	MP 2400A	Mo	G	P	2	A	120	(25A)	106W*	>25	8A	<0,6	25A	<10m*	·	·	0,43	11µ	7)
T	MP 2526	Mo	G	P	121	A	80	(10A)	85W*	20...50	3A	<0,8	10A	<3m				5,5µ+	4,7)
T	MP 2527	Mo	G	P	121	A	120	(10A)	85W*	20...50	3A	<0,8	10A	<3m				5,5µ+	4,7)
T	MP 2528	Mo	G	P	121	A	160	(10A)	85W*	20...50	3A	<0,8	10A	<3m				5,5µ+	4,7)
T	MP 2832	Mo	G	P	121	A	50	(20A)	85W*	25...100	10A	<0,5	20A	<10m			>10	<4µ+	4)
T	MP 2833	Mo	G	P	121	A	75	(20A)	85W*	25...100	10A	<0,5	20A	<10m			>10	<4µ+	4)
T	MP 2834	Mo	G	P	121	A	100	(20A)	85W*	25...100	10A	<0,5	20A	<10m			>10	<4µ+	4)
T	MP 3611	Mo	G	P	121	A	25	15A	77W*	35...70	3A	<0,25	3A	<5m			0,6		4)
T	MP 3612	Mo	G	P	121	A	35	15A	77W*	35...70	3A	<0,25	3A	<5m			0,6		4)
T	MP 3613	Mo	G	P	121	A	25	15A	77W*	60...120	3A	<0,25	3A	<5m			0,6		4)
T	MP 3614	Mo	G	P	121	A	35	15A	77W*	60...120	3A	<0,25	3A	<5m			0,6		4)
	MP 3615	Mo	G	P	121	A	50	15A	77W*	30...60	3A	<0,25	3A	<5m			0,6		4)
	MP 3616	Mo	G	P	121	A	60	15A	77W*	30...60	3A	<0,25	3A	<5m			0,6		4)
	MP 3617	Mo	G	P	121	A	50	15A	77W*	45...90	3A	<0,25	3A	<5m			0,6		4)
	MP 3618	Mo	G	P	121	A	60	15A	77W*	45...90	3A	<0,25	3A	<5m			0,6		4)
	MP 3730	Mo	G	P	2	A	(200)	(5A)	56W*	>15	2,25A	<0,75	2,25A	(<5m)	·	·	>1	<2µ°	7)
	MP 3731	Mo	G	P	2	A	(320)	(10A)	56W*	>15	6A	<0,5	6A	(<10m)	·	·	>1	<2µ°	7)
T	MP 4276	Mo	G	P	2	A	20	(60A)	170W*	60...180	15A	<0,3	60A	<4m			(>2k)	8µ+	7)
T	MP 4277	Mo	G	P	2	A	20	(60A)	170W*	120...240	15A	<0,3	60A	<4m			(>2k)	8µ+	7)
T	MP 4278	Mo	G	P	2	A	30	(60A)	170W*	60...180	15A	<0,3	60A	<4m			(>2k)	8µ+	7)
T	MP 4279	Mo	G	P	2	A	30	(60A)	170W*	120...240	15A	<0,3	60A	<4m			(>2k)	8µ+	7)
T	MP 4280	Mo	G	P	2	A	45	(60A)	170W*	60...180	15A	<0,3	60A	<4m			(>2k)	8µ+	7)
T	MP 4281	Mo	G	P	2	A	45	(60A)	170W*	120...240	15A	<0,3	60A	<4m			(>2k)	8µ+	7)
T	MP 4282	Mo	G	P	2	A	60	(60A)	170W*	60...180	15A	<0,3	60A	<4m			(>2k)	8µ+	7)
T	MP 4283	Mo	G	P	2	A	60	(60A)	170W*	120...240	15A	<0,3	60A	<4m			(>2k)	8µ+	7)
T	MP 5435	Mo	G	P	121	A	60	(60A)	120W*	20...60	25A	<0,75	60A	<200	·	·	>0,35	>12µ+	7)
T	MP 5436	Mo	G	P	121	A	90	(60A)	120W*	20...60	25A	<0,75	60A	<200	·	·	>0,35	<12µ+	7)
T	MP 5437	Mo	G	P	121	A	120	(60A)	120W*	20...60	25A	<0,75	60A	<200	·	·	>0,35	<12µ+	7)
T	MP 5438	Mo	G	P	121	A	60	(60A)	120W*	40...120	25A	<0,5	60A	<200	·	·	>0,35	<12µ+	7)
T	MP 5439	Mo	G	P	121	A	90	(60A)	120W*	40...120	25A	<0,5	60A	<200	·	·	>0,35	<12µ+	7)
T	MP 5440	Mo	G	P	121	A	120	(60A)	120W*	40...120	25A	<0,5	60A	<200	·	·	>0,35	<12µ+	7)
T	MP 5692	Mo	G	P	121	A	30	60A	120W*	20...65	25A	<0,75	60A	<200			>0,2	>20µ+	4,7)
T	MP 5693	Mo	G	P	121	A	60	60A	120W*	20 ..65	25A	<0,75	60A	<200			>0,2	>20µ+	4,7)
T	MP 5694	Mo	G	P	121	A	80	60A	120W*	20...65	25A	<0,75	60A	<200			>0,2	>20µ+	4,7)
T	MP 5695	Mo	G	P	121	A	100	60A	120W*	20...65	25A	<0,75	60A	<200			>0,2	>20µ+	4,7)
T	MP 5696	Mo	G	P	121	A	120	60A	120W*	20...65	25A	<0,75	60A	<200			>0,2	>20µ+	4,7)
T	MP 8111	Mc	S	N	375	A	60	1,2A	3W	30...60	200	<0,3	500	<1m	·	·	>100	·	4),kpl.MP 8511
T	MP 8112	Mc	S	N	375	A	60	1,2A	3W	50...120	200	<0,3	500	<1m	·	·	>100	·	4),kpl.MP 8512
T	MP 8113	Mc	S	N	375	A	60	1,2A	3W	100...240	200	<0,3	500	<1m	·	·	>100	·	4),kpl.MP 8513
T	MP 8121	Mc	S	N	375	A	35	1,2A	3W	20...60	200	<0,3	500	<1m	·	·	>100	·	4),kpl.MP 8521
T	MP 8122	Mc	S	N	375	A	35	1,2A	3W	50...120	200	<0,3	500	<1m	·	·	>100	·	4),kpl.MP 8522
T	MP 8123	Mc	S	N	375	A	35	1,2A	3W	>100	200	<0,3	500	<1m	·	·	>100	·	4),kpl.MP 8523
T	MP 8131	Mc	S	N	375	A	20	1,2A	3W	20...75	200	<0,5	200	<1m	·	·	>100	·	4),kpl.MP 8531
T	MP 8132	Mc	S	N	375	A	20	1,2A	3W	60...120	200	<0,5	200	<1m	·	·	>100	·	4),kpl.MP 8532
T	MP 8133	Mc	S	N	375	A	20	1,2A	3W	100...175	200	<0,5	200	<1m	·	·	>100	·	4),kpl.MP 8533
T	MP 8234	Mc	S	N	375	A	20	1,2A	3W	150...250	200	<0,5	200	<1m	·	·	>100	·	4),kpl.MP 8534
T	MP 8135	Mc	S	N	375	A	20	1,2A	3W	>250	200	<0,5	200	<1m	·	·	>100	·	4),kpl.MP 8535
T	MP 8136	Mc	S	N	375	A	20	1,2A	3W	30 ..280	200	<0,5	200	<1m	·	·	>100	·	4),kpl.MP 8536
T	MP 8211	Mc	S	N	15	A	60	1,5A	5W	30...60	500	<0,3	500	<1m	·	·	100	·	4),kpl.MP 8611
T	MP 8212	Mc	S	N	15	A	60	1,5A	5W	50...120	500	<0,3	500	<1m	·	·	100	·	4),kpl.MP 8612
T	MP 8213	Mc	S	N	15	A	60	1,5A	5W	>100	500	<0,3	500	<1m	·	·	100	·	4),kpl.MP 8613
T	MP 8221	Mc	S	N	15	A	35	1,5A	5W	20...60	500	<0,3	500	<1m	·	·	100	·	4),kpl.MP 8521
T	MP 8222	Mc	S	N	15	A	35	1,5A	5W	50...120	500	<0,3	500	<1m	·	·	100	·	4),kpl.MP 8622
T	MP 8223	Mc	S	N	15	A	35	1,5A	5W	>100	500	<0,3	500	<1m	·	·	100	·	4),kpl.MP 8623
T	MP 8511	Mc	S	P	375	A	60	1,2A	3W	30...60	200	<0,3	250	<1m	·	·	100	·	4),kpl.MP 8111
T	MP 8512	Mc	S	P	375	A	60	1,2A	3W	50...120	200	<0,3	250	<1m	·	·	100	·	4),kpl.MP 8112

1 K	2 Typ	3 Hersteller	4 Ma	5 Pl	6 Fo	7 Af	8 U_{max} [V]	9 U_{max} [mA]	10 P_{tot} [mW]	11 B	I_F [mA]	12 U_S [V]	I_F [mA]	13 I_{Sp} [uA]	14 F [dB]	15 C [pF]	16 f_g [MHz]	17 t [ns]	18 Bemerkung
T	MP 8513	Mc	S	P	375	A	60	1,2A	3W	100...240	200	<0,3	250	<1m	·	·	100	·	4),kpl.MP 8113
T	MP 8521	Mc	S	P	375	A	35	1,2A	3W	20...60	200	<0,3	250	<1m	·	·	100	·	4),kpl.MP 8121
T	MP 8522	Mc	S	P	375	A	35	1,2A	3W	50...120	200	<0,3	250	<1m	·	·	100	·	4),kpl.MP 8122
T	MP 8523	Mc	S	P	375	A	35	1,2A	3W	>100	200	<0,3	250	<1m	·	·	100	·	4),kpl.MP 8123
T	MP 8531	Mc	S	P	375	A	20	1,2A	3W	20...75	200	<0,5	200	<1m	·	·	100	·	4),kpl.MP 8131
T	MP 8532	Mc	S	P	375	A	20	1,2A	3W	60...120	200	<0,5	200	<1m	·	·	100	·	4),kpl.MP 8132
T	MP 8533	Mc	S	P	375	A	20	1,2A	3W	100...175	200	<0,5	200	<1m	·	·	100	·	4),kpl.MP 8133
T	MP 8534	Mc	S	P	375	A	20	1,2A	3W	150...250	200	<0,5	200	<1m	·	·	100	·	4),kpl.MP 8134
T	MP 8535	Mc	S	P	375	A	20	1,2A	3W	>250	200	<0,5	200	<1m	·	·	100	·	4),kpl.MP 8135
T	MP 8536	Mc	S	P	375	A	20	1,2A	3W	30...280	200	<0,5	200	<1m	·	·	100	·	4),kpl.MP 8136
T	MP 8611	Mc	S	P	15	A	60	1,5A	5W	30...60	500	<0,3	500	<1m	·	·	100	·	4),kpl.MP 8211
T	MP 8612	Mc	S	P	15	A	60	1,5A	5W	50...100	500	<0,3	500	<1m	·	·	100	·	4),kpl.MP 8212
T	MP 8613	Mc	S	P	15	A	60	1,5A	5W	>100	500	<0,3	500	<1m	·	·	100	·	4),kpl.MP 8213
T	MP 8621	Mc	S	P	15	A	35	1,5A	5W	20...60	500	<0,3	500	<1m	·	·	100	·	4),kpl.MP 8221
T	MP 8622	Mc	S	P	15	A	35	1,5A	5W	50...120	500	<0,3	500	<1m	·	·	100	·	4),kpl.MP 8222
T	MP 8623	Mc	S	P	15	A	35	1,5A	5W	>100	500	<0,3	500	<1m	·	·	100	·	4),kpl.MP 8223
F	MPF 102	Mo,Sd	S	N	22	G	25	10	310	2,0...7,5	15V	<8,0	2n	<2n	·	(<3)	·	·	35,62:2...20mA)
F	MPF 103	Is,NS	S	N	22	G	25	16+	200	1,0...5,0	15V	<6,0	1n	<1n	·	<7*	·	·	62:1...5mA)
F	MPF 104	Is,NS	S	N	22	G	25	16+	200	1,5...5,5	15V	<7,0	1n	<1n	·	<7*	·	·	62:2...9mA)
F	MPF 105	Is,NS	S	N	22	G	25	16+	200	2,0...6,0	15V	<8,0	1n	<1n	·	<7*	·	·	62:4 ..16mA)
F	MPF 106	Is,NS	S	N	72	E	25	30+	200	2,5...6,5	15V	<4,0	0,5n	<1n	<4	<5*	·	·	62:4 ..10mA)
F	MPF 107	Is,NS	S	N	72	E	25	30+	200	4,0...8,0	15V	<6,0	0,5n	<1n	<4	<5*	·	·	62:8...20mA)
F	MPF 108	Mo,Sd	S	N	22	G	25	10	310	2,0...7,5	15V	<8,0	10µ	<1n	<2,5	(<2,5)	·	·	35,62:1,5...24mA)
F	MPF 108-BL	Mo,Sd	S	N	22	G	25	10	310	2,5...7,0	15V	<7,0	10µ	<1n	<2,5	(<2,5)	·	·	35,62:7...14mA)
F	MPF 108-GR	Mo,Sd	S	N	22	G	25	10	310	2,5...7,0	15V	<7,0	10µ	<1n	<2,5	(<2,5)	·	·	35,62:4...8mA)
F	MPF 108-O	Mo,Sd	S	N	22	G	25	10	310	2,0...6,5	15V	<5,0	10µ	<1n	<2,5	(<2,5)	·	·	35,62:1,5...3mA)
F	MPF 108-V	Mo,Sd	S	N	22	G	25	10	310	3,0...7,5	15V	<8,0	10µ	<1n	<2,5	(<2,5)	·	·	35,62:12...24mA)
F	MPF 108-Y	Mo,Sd	S	N	22	G	25	10	310	2,0...6,5	15V	<5,0	10µ	<1n	<2,5	(<2,5)	·	·	35,62:2,5...5mA)
F	MPF 109	Mo,Sd	S	N	22	G	25	10	310	0,8...6,0	15V	<8,0	10µ	<1n	<2,5	(<3)	·	·	62:0,5...24mA)
F	MPF 109-BL	Mo,Sd	S	N	22	G	25	10	310	2,0...6,0	15V	<8,0	10µ	<1n	<2,5	(<3)	·	·	62:7...14mA)
F	MPF 109-GR	Mo,Sd	S	N	22	G	25	10	310	1,5...5,0	15V	<6,0	10µ	<1n	<2,5	(<3)	·	·	62:4...8mA)
F	MPF 109-O	Mo,Sd	S	N	22	G	25	10	310	1,0...4,0	15V	<4,0	10µ	<1n	<2,5	(<3)	·	·	62:1,5...3mA)
F	MPF 109-R	Mo,Sd	S	N	22	G	25	10	310	1,0...4,0	15V	<4,0	10µ	<1n	<2,5	(<3)	·	·	62:0,8...1,6mA)
F	MPF 109-V	Mo,Sd	S	N	22	G	25	10	310	2,0...6,0	15V	<8,0	10µ	<1n	<2,5	(<3)	·	·	62:12...24mA)
F	MPF 109-W	Mo,Sd	S	N	22	G	25	10	310	0,8...3,2	15V	<2,0	10µ	<1n	<2,5	(<3)	·	·	62:0,5...1mA)
F	MPF 109-Y	Mo,Sd	S	N	22	G	25	10	310	1,5...5,0	15V	<6,0	10µ	<1n	<2,5	(<3)	·	·	62:2,5...5mA)
F	MPF 110	NS	S	N	22	G	20*	50	360	0,5...7,5	10V	<10,0	1µ	<0,1	·	·	·	·	62:0,5...20mA)
F	MPF 111	Mo,Sd	S	N	22	G	20	10	200	>0,5	10V	<10,0	1µ	<0,1	·	(1,5)	·	·	62:0,5...20mA)
F	MPF 112	Mo,Sd	S	N	22	G	25	10	200	1,0...7,5	10V	<10,0	1µ	<0,1	·	(3)	·	·	62:1...25mA)
F	MPF 120	Mo	S	N	399	A	25	30+	500	8...18	15V	<4,0	0,2	<20n	<5	<7*	·	·	62:2...7mA)
F	MPF 121	Mo	S	N	399	A	25	30+	500	10...20	15V	<4,0	0,2	<20n	<5	<6*	·	·	62:5...10mA)
F	MPF 122	Mo	S	N	399	A	25	30+	500	8...18	15V	<4,0	0,2	<20n	<5	<7*	·	·	62:2 ..9mA)
M	MPF 130	Mo	S	N	398	A	25	30+	350	8...20	15V	<4,0	0,2	<20n	2,9	<4	·	·	35,62:3...30mA)
M	MPF 131	Mo	S	N	398	A	25	30+	350	8...20	15V	<4,0	0,2	<20n	2,5	<4	·	·	35,62:3...30mA)
M	MPF 132	Mo	S	N	398	A	25	30+	350	8...20	15V	<4,0	0,2	<20n	3,0	<4	·	·	35,62:3...30mA)
F	MPF 161	Mo	S	P	22	P	40	10	310	0,8...6,0	15V	<8,0	1µ	<10n	<2,5	(<2)	·	·	62:0,5...14mA)
F	MPF 161-BL	Mo	S	P	22	P	40	10	310	2,0...6,0	15V	<8,0	1µ	<10n	<2,5	(<2)	·	·	62:7...14mA)
F	MPF 161-GR	Mo	S	P	22	P	40	10	310	1,5...5,0	15V	<6,0	1µ	<10n	<2,5	(<2)	·	·	62:4...8mA)
F	MPF 161-O	Mo	S	P	22	P	40	10	310	1,0...4,0	15V	<4,0	1µ	<10n	<2,5	(<2)	·	·	62:1,5...3mA)
F	MPF 161-R	Mo	S	P	22	P	40	10	310	1,0...4,0	15V	<4,0	1µ	<10n	<2,5	(<2)	·	·	62:0,8...1,6mA)
F	MPF 161-W	Mo	S	P	22	P	40	10	310	0,8...3,2	15V	<2,0	1µ	<10n	<2,5	(<2)	·	·	62:0,5...1mA)
F	MPF 161-Y	Mo	S	P	22	P	40	10	310	1,5...5,0	15V	<6,0	1µ	<10n	<2,5	(<2)	·	·	62:2,5...5mA)
F	MPF 256	Mo	S	N	22	G	30	10	350	>6,0	15V	<7,5	0,2	<5n	<2	(1,2)	·	·	62:3...18mA)
F	MPF 256-GR	Mo	S	N	22	G	30	10	350	>6,0	15V	<7,5	0,2	<5n	<2	(1,2)	·	·	62:6...13mA)
F	MPF 256-R	Mo	S	N	22	G	30	10	350	>6,0	15V	<7,5	0,2	<5n	<2	(1,2)	·	·	62:3...7mA)
F	MPF 256-V	Mo	S	N	22	G	30	10	350	>6,0	15V	<7,5	0,2	<5n	<2	(1,2)	·	·	62:11...18mA)
F	MPF 820	Mo	S	N	22	G	25	10	625	20	15V	<5,0	0,2	<5n	<4	3,5	·	·	35,62:>10mA)
F	MPF 970	Mo	S	P	22	G	25	10	350	<100Ω*	1	<12,0	10n	<1n	·	(<5)	·	<8	62:15...60mA)
F	MPF 971	Mo	S	P	22	G	25	10	350	<250Ω*	1	<7,0	10n	<1n	·	(<5)	·	<10	62:2...30mA)
m	MPF 1000	Mo	S	N	398	A	25	30+	500	10...20	15V	<3,0	0,2	<20n	·	<5,5*	·	·	10,62:<15mA)
F	MPF 4391	Mo	S	N	22	G	30	50	625	<30Ω*	1	<10,0	10n	<1n	·	(<10)	·	<15	62:60...130mA)
F	MPF 4392	Mo	S	N	22	G	30	50	625	<60Ω*	1	<5,0	10n	<1n	·	(<10)	·	<15	62:25...75mA)
F	MPF 4393	Mo	S	N	22	G	30	50	625	<100Ω*	1	<3,0	10n	<1n	·	(<10)	·	<15	62:5...30mA)
T	MPM 5006	Mo	S	N	22	B	40	(100)	310	>30	4	<2,0	10	<50n	[>20]	<1,6	·	·	33,40:6...12mA)

1 K	2 Typ	3 Hersteller	4 Ma	5 Pl	6 Fo	7 Af	8 U_{max} [V]	9 U_{max} [mA]	10 P_{tot} [mW]	11 B	I_F [mA]	12 U_S [V]	I_F [mA]	13 I_{Sp} [uA]	14 F [dB]	15 C [pF]	16 f_g [MHz]	17 t [ns]	18 Bemerkung
T	MPQ 918	Mo	S	N	92	H	15	(50)	900	>20	3	<0,4	10	<10n	<6	<1,7	>600	·	26,32)
T	MPQ 1000	Mo	S	N	92	H	20	(500)	1,25W	>50	50	<0,5	150	<50n	·	<8	>175	·	26)
T	MPQ 1050	Mo	S	N	92	H	30	(1A)	1,7W	>30	50	<0,45	500	<0,5	·	<10	>200	<35	9,26)
T	MPQ 2221	Mo	S	N	92	H	40	(500)	1,9W	>40	150	<1,6	300	<50n	·	<8	>200	25	26)
T	MPQ 2222	Mo	S	N	92	H	40	(500)	1,9W	>100	150	<1,6	300	<50n	·	<8	>200	25	26)
T	MPQ 2369	Mo	S	N	92	H	15	500	1,5W	>40	10	<0,25	10	<0,4	·	<4	>450	9	26)
T	MPQ 2483	Mo	S	N	92	H	40	(50)	900	>150	1	<0,5	10	<20n	3	<6	>50	·	26)
T	MPQ 2484	Mo	S	N	92	H	40	(50)	900	>300	1	<0,5	10	<20n	2	<6	>50	·	26)
T	MPQ 2906	Mo	S	P	92	H	40	(600)	1,9W	>40	150	<1,6	300	<50n	·	<8	>200	30	26)
T	MPQ 2907	Mo	S	P	92	H	40	(600)	1,9W	>100	150	<1,6	300	<50n	·	<8	>200	30	26)
T	MPQ 3303	Mo	S	N	92	H	12	(1A)	1,25W	40...200	300	<0,7	1A	(<100)	·	<10	>400	<15	9,26)
T	MPQ 3467	Mo	S	P	92	H	40	(1A)	1,7W	>20	500	<0,5	500	<0,2	·	<25	>125	<40	9,26)
T	MPQ 3546	Mo	S	P	92	H	12	(200)	1,5W	>30	10	<0,25	10	<0,1	·	<6	>600	15	9,26)
T	MPQ 3725	Mo	S	N	92	H	40	(1A)	2,5W	35...200	100	<0,45	500	<0,5	·	<10	>250	<35	9,26)
T	MPQ 3725 A	Mo	S	N	92	H	50	(1A)	2,5W	>40	100	<0,45	500	<0,5	·	<10	>200	<35	9,21,26)
T	MPQ 3762	Mo	S	P	92	H	40	(1,5A)	1,7W	>30	500	<0,9	1A	<0,1		<15	>150	<50	9,26)
T	MPQ 3798	Mo	S	P	92	H	40	(50)	900	>125	10	<0,25	1	<10n	2,5	<4	>60	·	26)
T	MPQ 3799	Mo	S	P	92	H	60	(50)	900	>250	10	<0,25	1	<10n	1,5	<4	>60	·	26)
T	MPQ 3904	Mo	S	N	92	H	40	(200)	900	>50	1	<0,2	10	<50n	·	<4	>250	37	26)
T	MPQ 3906	Mo	S	P	92	H	40	(200)	900	>60	1	<0,25	10	<50n	·	<4,5	>200	43	26)
T	MPQ 4003	Mo	S	N	92	H	40	(1A)	2,5W	35...200	100	<0,45	500	<0,5	·	<10	>200	<40	9,26)
T	MPQ 4004	Mo	S	N	92	H	50	(1A)	2,5W	35...200	100	<0,45	500	<0,5	·	<10	>200	<40	9,26)
T	MPQ 6001	Mo	S	N/P	92	I	30	(500)	1,25W	>40	150	<1,4	300	<30n	·	<8	>200	30	4,27)
T	MPQ 6002	Mo	S	N/P	92	I	30	(500)	1,25W	>100	150	<1,4	300	<30n	·	<8	>200	30	4,27)
T	MPQ 6100	Mo	S	N/P	92	I	40	(50)	900	>75	1	<0,25	1	<10n	4	<4	>50	·	27)
T	MPQ 6100 A	Mo	S	N/P	92	I	45	(50)	900	>150	1	<0,25	1	<10n	4	<4	>50	·	20,21,27)
T	MPQ 6501	Mo	S	N/P	92	K	30	(500)	1,25W	>40	150	<1,4	300	<30n	·	<8	>200	30	4,27)
T	MPQ 6502	Mo	S	N/P	92	K	30	(500)	1,25W	>100	150	<1,4	300	<30n	·	<8	>200	30	4,27)
T	MPQ 6600	Mo	S	N/P	92	K	40	(50)	900	>75	1	<0,25	1	<10n	4	<4	>50	·	27)
T	MPQ 6600 A	Mo	S	N/P	92	K	45	(50)	900	>150	1	<0,25	1	<10n	4	<4	>50	·	20,21,27)
	MPQ 6700	Mo	S	N/P	92	K	40	(200)	900	>70	10	<0,25	10	<50n	·	<4,5	>200	·	27)
	MPS 404	Mo	S	P	22	B	24	(150)	310	30...400	12	<0,2	24	<0,1	·	<20	>4*	190+	·
	MPS 404 A	Mo	S	P	22	B	35	(150)	310	30...400	12	<0,2	24	<0,1	·	<20	>4*	190+	·
T	MPS 706	Fd,Mo,NS	S	N	22	B	(25)	·	310	>20	10	<0,6	10	<0,5	·	<6	>200	<40	9)
T	MPS 706 A	Fd,Mo,NS	S	N	22	B	(25)	·	310	20...60	10	<0,6	10	<0,5	·	<6	>200	<40	9,20)
T	MPS 834	Fd,Mo,NS	S	N	22	B	(40)	(200)	310	>25	10	<0,25	10	<0,5	·	<4	>350	<16	9)
T	MPS 918	Fd,Mo,NS	S	N	22	B	15	50	310	>20	3	<0,4	10	<10n	[>15]	<1,7	>600	·	32)
T	MPS 2369	Fd,Mo,NS	S	N	22	B	15	500	310	40...120	10	<0,25	10	<0,4	·	<4	>500	<12	9)
T	MPS 2711	Fd,Mo,NS	S	N	22	B	18	(100)	310	30...90	2	·	·	<0,5	·	<4	·	·	·
T	MPS 2712	Fd,Mo,NS	S	N	22	B	18	(100)	310	75...225	2	·	·	<0,5	·	<4	·	·	·
T	MPS 2713	Fd,Mo,NS	S	N	22	B	18	(200)	310	30...90	2	<0,3	50	<0,5	·	2,5	250	6+	9)
T	MPS 2714	Fd,Mo,NS	S	N	22	B	18	(200)	310	75...225	2	<0,3	50	<0,5	·	2,5	250	6+	9)
T	MPS 2715	Mo,NS	S	N	22	B	18	(25)	310	30...90	2	·	·	<0,5	·	<3,5	·	·	·
T	MPS 2716	Mo,NS	S	N	22	B	18	(25)	310	75...225	2	·	·	<0,5	·	<3,5	·	·	·
t	MPS 2894	Mo	S	P	22	B	12	·	300	40...150	30	<0,5	100	<80n	·	<6	>400	<60	9,10)
T	MPS 2923	Fd,Mo,NS	S	N	22	B	25	(100)	310	(90...180)	2	·	·	<0,5	·	<12	·	·	·
T	MPS 2924	Fd,Mo,NS	S	N	22	B	25	(100)	310	(150...300)	2	·	·	<0,5	·	<12	·	·	·
T	MPS 2925	Fd,Mo,NS	S	N	22	B	25	(100)	310	(235...470)	2	·	·	<0,5	·	<12	·	·	·
T	MPS 2926	Fd,Mo,NS	S	N	22	B	18	(100)	310	(35...450)	2	·	·	<0,5	·	<3,5	300	·	·
T	MPS 2926 BR	Mo	S	N	22	B	18	(100)	310	(35...70)	2	·	·	<0,5	·	<3,5	300	·	20)
T	MPS 2926 GR	Mo	S	N	22	B	18	(100)	310	(235...470)	2	·	·	<0,5	·	<3,5	300	·	20)
T	MPS 2926-O	Mo	S	N	22	B	18	(100)	310	(90...180)	2	·	·	<0,5	·	<3,5	300	·	20)
T	MPS 2926-R	Mo	S	N	22	B	18	(100)	310	(55...110)	2	·	·	<0,5	·	<3,5	300	·	20)
T	MPS 2926-Y	Mo	S	N	22	B	18	(100)	310	(150...300)	2	·	·	<0,5	·	<3,5	300	·	20)
T	MPS 3392	Fd,IT,Mo	S	N	22	B	25	(100)	310	150...300	2	·	·	<0,1	·	<3,5	·	·	·
T	MPS 3393	Fd,IT,Mo	S	N	22	B	25	(100)	310	90...180	2	·	·	<0,1	·	<3,5	·	·	·
T	MPS 3394	Fd,IT,Mo	S	N	22	B	25	(100)	310	55...110	2	·	·	<0,1	·	<3,5	·	·	·
T	MPS 3395	Fd,IT,Mo	S	N	22	B	25	(100)	310	150...500	2	·	·	<0,1	·	<3,5	·	·	·
T	MPS 3396	Mo,NS	S	N	22	B	25	(100)	310	90...500	2	·	·	<0,1	·	<3,5	·	·	·
T	MPS 3397	Mo,NS	S	N	22	B	25	(100)	310	55...500	2	·	·	<0,1	·	<3,5	·	·	·
T	MPS 3398	Mo,NS	S	N	22	B	25	(100)	310	55...800	2	·	·	<0,1	·	<3,5	·	·	·
T	MPS 3563	Fd,Mo,NS	S	N	22	B	12	50	310	20...200	8	<0,4	10	<50n	[>14]	<1,7	>600	·	32)
T	MPS 3567	Mo	S	N	22	B	40	500	350	>40	30	·	·	<0,1	·	·	>60	·	4)
T	MPS 3568	Mo	S	N	22	B	40	500	350	>40	30	·	·	<0,1	·	·	>60	·	4)
T	MPS 3569	Mo	S	N	22	B	80	500	350	>100	30	·	·	<0,1	·	·	>60	·	4)
T	MPS 3638	Fd,Mo,NS	S	P	22	B	25	(500)	310	>30	50	<1,0	300	(<35n)	·	<20	>100	<75	4)
T	MPS 3638 A	Fd,Mo,NS	S	P	22	B	25	(500)	310	>100	50	<1,0	300	(<35n)	·	<10	>100	<75	4,20)
T	MPS 3639	Fd,Mo,NS	S	P	22	B	6	80	310	30...120	10	<0,5	50	(<10n)	·	<3,5	>500	<25	9)
T	MPS 3640	Fd,Mo,NS	S	P	22	B	12	80	310	30...120	10	<0,6	50	(<10n)	·	<3,5	>500	<25	9)
T	MPS 3642	NS	S	N	22	B	45	500	310	40...120	150	<0,22	150	(<50n)	·	<8	>250	·	4)
T	MPS 3644	NS	S	P	22	B	45	500	310	100...300	150	<0,4	150	(<35n)	·	<8	>200	<60	4)
T	MPS 3645	NS	S	P	22	B	60	500	310	100...300	150	<0,4	150	(<35n)	·	<8	>200	<60	4)

1 K	2 Typ	3 Hersteller	4 Ma	5 Pl	6 Fo	7 Af	8 U_{max} [V]	9 U_{max} [mA]	10 P_{tot} [mW]	11 B	I_F [mA]	12 U_S [V]	I_F [mA]	13 I_{Sp} [uA]	14 F [dB]	15 C [pF]	16 f_g [MHz]	17 t [ns]	18 Bemerkung
T	MPS 3646	Fd,Mo,NS	S	N	22	B	15	500	310	30...120	30	<0,5	300	(<0,5)	·	<5	>350	<18	9)
T	MPS 3693	Fd,Mo,NS	S	N	22	B	45	30	310	40...160	10	·	·	<50n	4	<3,5	>200	·	46:<55ps)
T	MPS 3694	Fd,Mo,NS	S	N	22	B	45	30	310	100...400	10	·	·	<50n	4	<3,5	>200	·	46:55ps)
T	MPS 3702	Fd,IT,Mo	S	P	22	B	25	(200)	310	60...300	50	<0,25	50	<0,1	·	<12	>100	·	kpl.MPS 3704
T	MPS 3703	Fd,IT,Mo	S	P	22	B	30	(200)	310	30...150	50	<0,25	50	<0,1	·	<12	>100	·	kpl.MPS 3705
T	MPS 3704	Fd,IT,Mo	S	N	22	B	30	(600)	310	100...300	50	<0,6	100	<0,1	·	<12	>100	·	kpl.MPS 3702
T	MPS 3705	Fd,IT,Mo	S	N	22	B	30	(600)	310	50...150	50	<0,8	100	<0,1	·	<12	>100	·	kpl.MPS 3703
T	MPS 3706	Fd,IT,Mo	S	N	22	B	20	(600)	310	30...600	50	<1,0	100	<0,1	·	<12	>100	·	kpl.MPS 3702
T	MPS 3707	Fd,IT,Mo	S	N	22	B	30	30	310	100...400	0,1	<1,0	10	<0,1	<5	·	·	·	·
T	MPS 3708	Fd,IT,Mo	S	N	22	B	30	30	310	45...660	1	<1,0	10	<0,1	·	·	·	·	·
T	MPS 3709	Fd,IT,Mo	S	N	22	B	30	30	310	45...165	1	<1,0	10	<0,1	·	·	·	·	·
T	MPS 3710	Fd,IT,Mo	S	N	22	B	30	30	310	90...330	1	<1,0	10	<0,1	·	·	·	·	·
T	MPS 3711	Fd,IT,Mo	S	N	22	B	30	30	310	180...660	1	<1,0	10	<0,1	·	·	·	·	·
T	MPS 3721	Fd,Mo,NS	S	N	22	B	18	100	310	(60...660)	2	·	·	<0,5	·	<3,5	300	·	·
T	MPS 3725	Mo	S	N	22	B	50	(1A)	625	60...150	100	<0,26	100	<0,5	·	<10	>300	<35	9)
T	MPS 3826	Mo,NS	S	N	22	B	45	(30)	310	40...160	10	·	·	<0,1	·	<3,5	>200	·	46:<100ps)
T	MPS 3827	Mo,NS	S	N	22	B	45	(30)	310	100...400	10	·	·	<0,1	·	<3,5	>200	·	46:<100ps)
T	MPS 4354	Fd,Mo	S	P	22	A	60	(1A)	625	50...500	10	<0,5	500	<50n	<3	<30	>100	<100	4)
T	MPS 4355	Fd,Mo	S	P	22	A	60	(1A)	625	100...400	10	<0,5	500	<50n	<3	<30	>100	<100	4)
T	MPS 4356	Fd,Mo	S	P	22	A	80	(1A)	625	50...250	10	<0,5	500	<50n	<3	<30	>100	<100	4)
T	MPS 5172	Fd,Mo,NS	S	N	22	B	25	(100)	350	100...500	10	<0,25	10	<0,1	·	<10	120	·	·
T	MPS 5551 M	Fd	S	N	22	B	160	600	625	80...250	10	<0,2	50	<50n	<8	<6	>100	·	3)
T	MPS 6507	Mo,NS	S	N	22	B	20	100	310	>25	2	·	·	<50n	[23]	<2,5	>700	·	35)
T	MPS 6511	Fd,Mo,NS	S	N	22	B	22	100	350	>25	10	·	·	<50n	[>30]	<2,5	>700	·	34)
T	MPS 6512	Fd,Mo,NS	S	N	22	B	30	100	350	50...100	2	<0,5	50	<50n	2	<3,5	250	·	kpl.MPS 6516
T	MPS 6513	Fd,Mo,NS	S	N	22	B	30	100	350	90...180	2	<0,5	50	<50n	2	<3,5	250	·	kpl.MPS 6517
T	MPS 6514	Fd,Mo,NS	S	N	22	B	25	100	350	150...300	2	<0,5	50	<50n	2	<3,5	350	·	kpl.MPS 6518
T	MPS 6515	Fd,Mo,NS	S	N	22	B	25	100	350	250...500	2	<0,5	50	<50n	2	<3,5	390	·	kpl.MPS 6519
T	MPS 6516	Fd,Mo,NS	S	P	22	B	40	100	350	50...100	2	<0,5	50	<50n	2	<4	200	·	kpl.MPS 6512
T	MPS 6517	Fd,Mo,NS	S	P	22	B	40	100	350	90...180	2	<0,5	50	<50n	2	<4	200	·	kpl.MPS 6513
T	MPS 6518	Fd,Mo,NS	S	P	22	B	40	100	350	150...300	2	<0,5	50	<50n	2	<4	340	·	kpl.MPS 6514
T	MPS 6519	Fd,Mo,NS	S	P	22	B	25	100	350	250...500	2	<0,5	50	<50n	2	<4	340	·	kpl.MPS 6515
T	MPS 6520	Fd,Mo,NS	S	N	22	B	25	(100)	310	200...400	2	<0,5	50	<50n	<3	<3,5	390	·	kpl.MPS 6522
T	MPS 6521	Fd,Mo,NS	S	N	22	B	25	(100)	310	300...600	2	<0,5	50	<50n	<3	<3,5	390	·	kpl.MPS 6523
T	MPS 6522	Fd,Mo,NS	S	P	22	B	25	100	310	200...400	2	<0,5	50	<50n	<3	<3,5	340	·	kpl.MPS 6520
T	MPS 6523	Fd,Mo,NS	S	P	22	B	25	100	310	300...600	2	<0,5	50	<50n	<3	<3,5	340	·	kpl.MPS 6521
T	MPS 6530	Fd,Mo,NS	S	N	22	B	40	(600)	310	40...120	100	<0,5	100	<50n	·	<5	390	·	4),kpl.MPS 6533
T	MPS 6531	Fd,Mo,NS	S	N	22	B	40	(600)	310	90...270	100	<0,3	100	<50n	·	<5	390	·	4),kpl.MPS 6534
T	MPS 6532	Fd,Mo,NS	S	N	22	B	30	(600)	310	>30	100	<0,5	100	<0,1	·	<5	390	·	4),kpl.MPS 6535
T	MPS 6533	Mo,NS	S	P	22	B	40	(600)	310	40...120	100	<0,5	100	<50n	·	<6	260	·	4),kpl.MPS 6530
T	MPS 6533 M	Fd	S	P	22	B	40	(600)	625	40...120	100	<0,5	10	<50n	·	<8	260	·	4)
T	MPS 6534	Mo,NS	S	P	22	B	40	(600)	310	90...270	100	<0,3	100	<50n	·	<6	260	·	4),kpl.MPS 6531
T	MPS 6534 M	Fd	S	P	22	B	40	(600)	625	90...270	100	<0,3	100	<50n	·	<8	260	·	4)
T	MPS 6535	Mo,NS	S	P	22	B	30	(600)	310	>30	100	<0,5	100	<0,1	·	<6	260	·	4),kpl.MPS 6532
T	MPS 6535 M	Fd	S	P	22	B	30	(600)	625	>30	100	<0,5	100	<0,1	·	<8	260	·	4)
T	MPS 6539	Mo	S	N	22	D	20	·	310	>20	4	<0,85*	4	<50n	<4,5	<0,7	>500	·	35,46:<9ps)
T	MPS 6540	Mo,NS	S	N	22	D	30	·	310	>25	2	<0,5	10	<0,1	·	<0,65	>350	·	35,46:4,5ps)
T	MPS 6541	Mo	S	N	22	B	20	100	310	>25	4	·	·	<50n	·	<1,7	·	·	35,46:>10mW)
T	MPS 6542	Mo,NS	S	N	22	D	20	100	310	>25	2	·	·	<50n	[>20]	<1,5	>700	·	35)
T	MPS 6543	Mo,NS	S	N	22	D	25	·	310	>25	4	<0,35	10	<0,1	·	<1	>750	·	32,46:<9,5ps)
T	MPS 6544	Mo,NS	S	N	22	D	45	·	310	>20	30	<0,5	30	<0,5	·	(<0,65)	·	·	35,43:>1V)
T	MPS 6545	Mo,NS	S	N	120	B	45	·	310	>20	30	<0,5	30	<0,5	·	(<0,58)	·	·	35,40:>1V)
T	MPS 6546	Mo,NS	S	N	22	D	25	50	310	>20	2	<0,35	10	<0,1	·	(<0,35)	>600	·	35,42:>10mW)
T	MPS 6547	Mo,NS	S	N	22	D	25	50	310	>20	2	<0,35	10	<0,1	[28]	(<0,45)	>600	·	35)
T	MPS 6548	Mo	S	N	22	D	25	·	310	>25	4	<0,5	4	<0,1	·	<0,7	>650	·	32,46:<9ps)
T	MPS 6552	Mo	S	N	22	B	25	(600)	310	100...300	1	<0,3	10	<0,1	·	<12	>30	·	4,10)
T	MPS 6553	Mo	S	N	22	B	25	(600)	310	100...300	1	<0,3	10	<0,1	<3	<12	>30	·	4,10)
T	MPS 6554	Mo	S	N	22	B	25	(600)	310	200...500	1	<0,3	10	<0,1	·	<12	>30	·	4,10)
T	MPS 6555	Mo	S	N	22	B	25	(600)	310	200...500	1	<0,3	10	<0,1	<3	<12	>30	·	4,10)
T	MPS 6560	Fd,NS,Mo	S	N	22	B	25	(600)	500	50...200	500	<0,5	500	<0,1	·	<30	>60	·	4),kpl.MPS 6562
T	MPS 6561	Fd,NS,Mo	S	N	22	B	20	(600)	500	50...200	350	<0,5	350	<0,1	·	<30	>60	·	4),kpl.MPS 6563
T	MPS 6562	Fd,NS,Mo	S	P	22	B	25	(600)	500	50...200	500	<0,5	500	<0,1	·	<30	>60	·	4),kpl.MPS 6560
T	MPS 6563	Fd,NS,Mo	S	P	22	B	20	(600)	500	50...200	350	<0,5	350	<0,1	·	<30	>60	·	4),kpl.MPS 6561
T	MPS 6564	Mo	S	N	22	B	45	·	310	>25	10	<0,5	10	<0,5	·	<4	·	·	35)
T	MPS 6565	Fd,Mo,NS	S	N	22	B	45	(200)	310	40...160	10	<0,4	10	<0,1	4	<3,5	·	·	·
T	MPS 6566	Fd,Mo,NS	S	N	22	B	45	(200)	310	100...400	10	<0,4	10	<0,1	4	<3,5	·	·	·
T	MPS 6567	Mo,NS	S	N	22	D	40	·	310	>25	10	<0,5	10	<0,5	·	(<0,7)	·	·	35)
T	MPS 6568	Mo	S	N	120	A	20	·	310	20...200	4	<3,0	10	<50n	[>20]	<0,5	>375	·	35,43:4...5V)
T	MPS 6568 A	Mo,NS	S	N	22	D	20	·	310	20...200	4	<3,0	10	<50n	[>20]	<0,65	>375	·	33,43:4...5V)
T	MPS 6569	NS,Mo	S	N	120	A	20	·	310	20...200	4	<3,0	10	<50n	<6	<0,5	>300	·	33,43:4,4...5,4V)
T	MPS 6570	NS,Mo	S	N	120	A	20	·	310	20...200	4	<3,0	10	<50n	<6	<0,5	>300	·	33,43:5,2...6,2V)
T	MPS 6571	Fd,NS,Mo	S	N	22	B	20	(50)	310	250...1000	0,1	<0,5	10	<50n	1,2	<4,5	>50	·	·
T	MPS 6573	Mo	S	N	22	B	35	(100)	310	>100	0,1	<0,5	10	<0,1	·	<12	100	·	·
T	MPS 6574	Mo	S	N	22	B	75	(100)	310	100...300	1	<0,5	10	<0,1	·	<12	100	·	·

1 K	2 Typ	3 Hersteller	4 Ma	5 Pl	6 Fo	7 Af	8 U_{max} [V]	9 U_{max} [mA]	10 P_{tot} [mW]	11 B	I_F [mA]	12 U_S [V]	I_F [mA]	13 I_{Sp} [uA]	14 F [dB]	15 C [pF]	16 f_g [MHz]	17 t [ns]	18 Bemerkung
T	MPS 6574-BL	Mo	S	N	22	B	35	(100)	310	125...185	1	<0,5	10	<0,1	·	<12	100	·	20)
T	MPS 6574-GR	Mo	S	N	22	B	35	(100)	310	150...225	1	<0,5	10	<0,1	·	<12	100	·	20)
T	MPS 6574-S	Mo	S	N	22	B	35	(100)	310	200...300	1	<0,5	10	<0,1	·	<12	100	·	20)
T	MPS 6574-Y	Mo	S	N	22	B	35	(100)	310	100...150	1	<0,5	10	<0,1	·	<12	100	·	20)
T	MPS 6575	Mo	S	N	22	B	45	(100)	310	>100	0,1	<0,5	10	<0,1	·	<12	100	·	·
T	MPS 6576	Mo	S	N	22	B	45	(100)	310	100...300	1	<0,5	10	<0,1	·	<12	100	·	·
T	MPS 6576-BL	Mo	S	N	22	B	45	(100)	310	125...185	1	<0,5	10	<0,1	·	<12	100	·	20)
T	MPS 6576-GR	Mo	S	N	22	B	45	(100)	310	150...225	1	<0,5	10	<0,1	·	<12	100	·	20)
T	MPS 6576-S	Mo	S	N	22	B	45	(100)	310	200...300	1	<0,5	10	<0,1	·	<12	100	·	20)
T	MPS 6576-Y	Mo	S	N	22	B	45	(100)	310	100...150	1	<0,5	10	<0,1	·	<12	100	·	20)
T	MPS 6579	Mo	S	N	22	D	18	·	310	>20	2	<0,85*	2	<0,1	<4,5	<1	>250	·	35,46:8ps)
t	MPS 6580	Mo	S	P	22	D	25	·	310	>20	2	<0,5	10	<0,1	3,5	<1	>250	·	10,35)
T	MPS 6590	Mo	S	N	22	B	80	(250)	310	>40	10	<0,6	10	<0,1	3	<12	·	·	·
T	MPS 6591	Mo	S	N	22	B	50	(250)	310	>40	10	<0,6	10	<0,1	3	<12	·	·	·
T	MPS 8000	Mo	S	N	22	B	60*	(500)	625	>30	100	<0,3	100	<10	[>12]	·	·	·	35,42:>0,35W)
T	MPS 8001	Mo	S	N	22	B	25	(100)	350	>40	10	<0,4	10	<1	·	<0,65	>100	·	35)
T	MPS 8098	Mo	S	N	22	B	60	(200)	350	100...300	1	<0,3	100	<0,1	·	<6	>150	·	kpl.MPS 8598
T	MPS 8099	Mo	S	N	22	B	80	(200)	350	100...300	1	<0,3	100	<0,1	·	<6	>150	·	kpl.MPS 8599
T	MPS 8598	Mo	S	P	22	B	60	(200)	350	100...300	1	<0,3	100	<0,1	·	<8	>150	·	kpl.MPS 8098
T	MPS 8599	Mo	S	P	22	B	80	(200)	350	100...300	1	<0,3	100	<0,1	·	<8	>150	·	kpl.MPS 8099
T	MPS-A05	Mo,NS	S	N	22	B	60	(500)	625	>50	100	<0,25	100	<0,1	·	·	>100	·	4),kpl.MPS-A55
T	MPS-A06	Mo,NS	S	N	22	B	80	(500)	625	>50	100	<0,25	100	<0,1	·	·	>100	·	4),kpl.MPS-A56
T	MPS-A09	Mo,SN	S	N	22	B	50	(50)	350	100...600	0,1	<0,9	10	<0,1	1,4	<5	>30	·	·
T	MPS-A10	NS	S	N	22	B	40	100	300	40...400	5	·	·	<0,1	·	<4	>50	·	
T	MPS-A12	Mo,NS	S	N	22	Q	20*	(500)	625	>20000	10	<1,0	10	<0,1	·	8	·	·	4,5)
T	MPS-A13	Mo,NS	S	N	22	Q	30*	(500)	625	>5000	10	<1,5	100	<0,1	2	5,4	>125	·	4,5)
T	MPS-A14	Mo,NS	S	N	22	Q	30*	(500)	625	>10000	10	<1,5	100	<0,1	2	5,4	>125	·	4,5)
T	MPS-A16	Mo	S	N	22	B	40	(100)	350	200...600	5	<0,25	10	<0,1	·	<4	>100	·	50)
T	MPS-A17	Mo	S	N	22	B	40	(100)	350	200...600	5	<0,25	10	<0,1	·	<4	>80	·	50)
T	MPS-A18	Mo	S	N	22	B	45	(200)	350	500...1500	10	<0,3	50	<50n	<1,5	<3	>100	·	
T	MPS-A20	Mo,NS	S	N	22	B	40	(100)	350	40...400	5	<0,25	10	<0,1	·	<4	>125	·	
T	MPS-A42	Mo,NS	S	N	22	B	300	(500)	625	>40	30	<0,5	20	<0,1	·	<3	>50	·	7),kpl.MPS-A92
T	MPS-A43	Mo,NS	S	N	22	B	200	(500)	625	50...200	30	<0,4	20	<0,1	·	<4	>50	·	7),kpl.MPS-A93
T	MPS-A55	Mo,NS	S	P	22	B	60	(500)	625	>50	100	<0,25	100	<0,1	·	·	>100	·	4),kpl.MPS-A05
T	MPS-A56	Mo,NS	S	P	22	B	80	(500)	625	>50	100	<0,25	100	<0,1	·	·	>100	·	4),kpl.MPS-A06
T	MPS-A65	Mo	S	P	22	Q	30*	(300)	625	>50000	10	<1,5	100	<0,1	·	2,5	>100	·	4,5)
T	MPS-A66	Mo	S	P	22	Q	30*	(300)	625	>75000	10	<1,5	100	<0,1	·	2,5	>100	·	4,5)
T	MPS-A70	Mo,NS	S	P	22	B	40	(100)	350	40...400	5	<0,25	10	<0,1	·	<4	>125	·	
T	MPS-A92	Mo	S	P	22	B	300	(500)	625	>25	30	<0,5	20	<0,25	·	<6	>50	·	7),kpl.MPS-A42
T	MPS-A93	Mo	S	P	22	B	200	(500)	625	30...150	30	<0,4	20	<0,25	·	<8	>50	·	7),kpl.MPS-A43
T	MPS-D01	Mo	S	N	22	B	200	(100)	625	>25	10	0,4	10	<0,1	·	·	>40	·	8),kpl.MPS-D51
T	MPS-D02	Mo	S	N	22	B	140	(50)	350	>25	10	0,2	20	<0,1	·	·	>40	·	8),kpl.MPS-D52
T	MPS-D03	Mo	S	N	22	B	100	(50)	350	>25	10	0,2	20	<0,1	·	·	>40	·	8),kpl.MPS-D53
T	MPS-D04	Mo	S	N	22	Q	25*	(300)	625	>2000	100	<1,0	100	<1	·	·	>100	·	4,5),kpl.MPS-D54
T	MPS-D05	Mo	S	N	22	B	25	(500)	350	>80	100	<0,5	100	<1	·	·	>100	·	4),kpl.MPS-D55
T	MPS-D06	Mo	S	N	22	B	25	(50)	350	>50	10	<0,3	50	<1	·	·	>100	·	kpl.MPS-D56
T	MPS-D51	Mo	S	P	22	B	200	(100)	625	>25	10	0,4	10	<0,1	·	·	>40	·	8),kpl.MPS-D01
T	MPS-D52	Mo	S	P	22	B	140	(50)	350	>25	10	0,2	20	<0,1	·	·	>40	·	8),kpl.MPS-D02
T	MPS-D53	Mo	S	P	22	B	100	(50)	350	>25	10	0,2	20	<0,1	·	·	>40	·	8),kpl.MPS-D03
T	MPS-D54	Mo	S	P	22	Q	25*	(300)	625	>2000	100	<1,0	100	<1	·	·	>100	·	4,5),kpl.MPS-D04
T	MPS-D55	Mo	S	P	22	B	25	(500)	350	>80	100	<0,5	100	<1	·	·	>100	·	4),kpl.MPS-D05
T	MPS-D56	Mo	S	P	22	B	25	(50)	350	>50	10	<0,3	50	<1	·	·	>100	·	kpl.MPS-D06
T	MPS-H02	Mo	S	N	22	D	20	(30)	350	20...200	4	·	·	<50n	[>20]	<0,5	>375	·	30,33,40:3...4V)
T	MPS-H04	Mo	S	N	22	B	80	(100)	350	30...120	1,5	<0,25	10	<50n	<2	<1,6	>80	·	35),kpl.MPS-H54
T	MPS-H05	Mo	S	N	22	B	80	(100)	350	30...150	1,5	<0,25	10	<50n	<2	<1,6	>80	·	35),kpl.MPS-H55
T	MPS-H07	Mo	S	N	120	A	30	(30)	350	>20	3	<0,9*	3	<50n	[>18]	[<0,3]	>400	·	30,33,40:5...8mA)
T	MPS-H08	Mo	S	N	120	A	30	(30)	350	>20	3	<0,9*	3	<50n	[>14]	[<0,3]	>500	·	30,33,40:5...8mA)
T	MPS-H10	Mo,NS	S	N	22	D	25	·	350	>60	4	<0,5	4	<0,1		[<0,65]	>650	·	36,46:<9ps)
T	MPS-H11	Mo,NS	S	N	22	D	25	·	350	>60	4	<0,5	4	<0,1		[<0,9]	>650	·	36,46:<9ps)
T	MPS-H17	Mo	S	N	22	D	15	·	625	25...250	5	<0,5	10	<0,1	<6	<0,9	>800	·	31,32)
T	MPS-H19	Mo	S	N	22	D	25	·	350	>45	4	·	·	<0,1	[>15]	<0,65	>300	·	35)
T	MPS-H20	Mo,NS	S	N	22	D	30	(100)	625	>25	4	·	·	<50n	[>18]	<0,65	>400	·	35,46:10ps)
T	MPS-H24	Mo	S	N	22	D	30	(100)	625	>30	8	·	·	<50n	[>24]	<0,36	>400	·	32,35)
T	MPS-H30	Mo,NS	S	N	22	D	20	(50)	350	20...200	4	<3,0	10	<50n	<6	<0,65	>300	·	33,40:4,4...5,4V)
T	MPS-H31	Mo,NS	S	N	22	D	20	(50)	350	20...200	4	<3,0	10	<50n	<6	<0,65	>300	·	33,40:5,2...6,2V)
T	MPS-H32	Mo,NS	5	N	22	D	30	·	310	27...200	4	<3,0	10	<50n	3,3	<0,22	>300	·	33,40:5,5V)
T	MPS-H33	Mo	S	N	120	A	30	·	300	>20	2,5	·	·	<0,1	·	<0,3	950	·	35)
T	MPS-H34	Mo	S	N	22	D	45	(100)	625	>15	20	<0,5	20	<50n	·	<0,32	>500	·	35)

2 Typ	3 Hersteller	4 Ma	5 Pl	6 Fo	7 Af	8 U_{max} [V]	9 U_{max} [mA]	10 P_{tot} [mW]	11 B	I_F [mA]	12 U_S [V]	I_F [mA]	13 I_{Sp} [uA]	14 F [dB]	15 C [pF]	16 f_g [MHz]	17 t [ns]	18 Bemerkung
MPS-H37	Mo,NS	S	N	22	D	40	(50)	350	>25	5	<0,5	10	<0,5	·	(<0,7)	>300	·	35)
MPS-H54	Mo	S	P	22	B	80	(100)	350	30...120	1,5	<0,25	10	<50n	<2	<1,6	>80	·	35),kpl.MPS-H04
MPS-H55	Mo	S	P	22	B	80	(100)	350	30...150	1,5	<0,25	10	<50n	<2	<1,6	>80	·	35),kpl.MRS-H05
MPS-H81	Mo	S	P	22	D	20	·	350	>60	5	<0,5	5	<0,1	·	<0,85	>600	·	32)
MPS-H83	Mo	S	P	120	A	30	·	350	>20	2,5	·	·	<0,1	[>10]	[<0,3]	>600	·	36,40:4,5...7,5mA)
MPS-H85	Mo	S	P	120	A	30	·	350	>20	2,5	·	·	<0,1	[>14]	[<0,2]	>350	·	36)
MPS-K20	Mo	S	N	22	B	40	(100)	350	>40	5	<0,25	10	<0,1	·	<4	>125	·	
MPS-K20-BL	Mo	S	N	22	B	40	(100)	350	120...300	5	<0,25	10	<0,1	·	<4	>125	·	20)
MPS-K20-R	Mo	S	N	22	B	40	(100)	350	40...400	5	<0,25	10	<0,1	·	<4	>125	·	20)
MPS-K20-W	Mo	S	N	22	B	40	(100)	350	80...400	5	<0,25	10	<0,1	·	<4	>125	·	20)
MPS-K21	Mo	S	N	22	B	40	(100)	350	>40	5	<0,25	10	<0,1	·	<4	>125	·	
MPS-K21-GR	Mo	S	N	22	B	40	(100)	350	100...200	5	<0,25	10	<0,1	·	<4	>125	·	20)
MPS-K21-R	Mo	S	N	22	B	40	(100)	350	40...400	5	<0,25	10	<0,1	·	<4	>125	·	20)
MPS-K21-Y	Mo	S	N	22	B	40	(100)	350	150...300	5	<0,25	10	<0,1	·	<4	>125	·	20)
MPS-K22	Mo	S	N	22	B	40	(100)	350	>40	5	<0,25	10	<0,1	·	<4	>125	·	
MPS-K22-GR	Mo	S	N	22	B	40	(100)	350	100...200	5	<0,25	10	<0,1	·	<4	>125	·	20)
MPS-K22-R	Mo	S	N	22	B	40	(100)	350	40...400	5	<0,25	10	<0,1	·	<4	>125	·	20)
MPS-K22-W	Mo	S	N	22	B	40	(100)	350	80...400	5	<0,25	10	<0,1	·	<4	>125	·	20)
MPS-K22-Y	Mo	S	N	22	B	40	(100)	350	150...300	5	<0,25	10	<0,1	·	<4	>125	·	20)
MPS-K70	Mo	S	P	22	B	40	(100)	350	>40	5	<0,25	10	<0,1	·	<4	>125	·	
MPS-K70-BL	Mo	S	P	22	B	40	(100)	350	120...300	5	<0,25	10	<0,1	·	<4	>125	·	20)
MPS-K70-R	Mo	S	P	22	B	40	(100)	350	40...400	5	<0,25	10	<0,1	·	<4	>125	·	20)
MPS-K70-W	Mo	S	P	22	B	40	(100)	350	80...400	5	<0,25	10	<0,1	·	<4	>125	·	20)
MPS-K71	Mo	S	P	22	B	40	(100)	350	>40	5	<0,25	10	<0,1	·	<4	>125	·	
MPS-K71-GR	Mo	S	P	22	B	40	(100)	350	100...200	5	<0,25	10	<0,1	·	<4	>125	·	20)
MPS-K71-R	Mo	S	P	22	B	40	(100)	350	40...400	5	<0,25	10	<0,1	·	<4	>125	·	20)
MPS-K71-Y	Mo	S	P	22	B	40	(100)	350	150...300	5	<0,25	10	<0,1	·	<4	>125	·	20)
MPS-K72	Mo	S	P	22	B	40	(100)	350	>40	5	<0,25	10	<0,1	·	<4	>125	·	
MPS-K72-GR	Mo	S	P	22	B	40	(100)	350	100...200	5	<0,25	10	<0,1	·	<4	>125	·	20)
MPS-K72-R	Mo	S	P	22	B	40	(100)	350	40...400	5	<0,25	10	<0,1	·	<4	>125	·	20)
MPS-K72-W	Mo	S	P	22	B	40	(100)	350	80...400	5	<0,25	10	<0,1	·	<4	>125	·	20)
MPS-K72-Y	Mo	S	P	22	B	40	(100)	350	150...300	5	<0,25	10	<0,1	·	<4	>125	·	20)
MPS-L01	Mo,NS	S	N	22	B	120	(150)	625	50...300	10	<0,3	50	<1	·	<8	>60	·	3,7)
MPS-L07	So	S	P	22	B	6	80	310	>30	10	·	·	(<10n)	·	1,9	1G	<20	9)
MPS-L08	So	S	P	22	B	12	80	310	>30	10	·	·	(<10n)	·	1,9	1,2G	<20	9)
MPS-L51	Mo,NS	S	P	22	B	100	(600)	625	40...250	50	<0,3	50	<1	·	<8	>60	·	7)
MPS-M83	Mo	S	P	398	B	30	·	350	>20	2,5	·	·	<0,1	<6,5	[<0,3]	>600	·	30,36,40:...14mA)
MPS-U01	Mo	S	N	8	A	30	(2A)	10W*	>50	1A	<0,5	1A	<0,1	·	<20	>50	·	4),kpl.MPS-U51
MPS-U01-1	Mo	S	N	8	B	30	(2A)	10W*	>50	1A	<0,5	1A	<0,1	·	<20	>50	·	4,19)
MPS-U01-5	Mo	S	N	8	C	30	(2A)	10W*	>50	1A	<0,5	1A	<0,1	·	<20	>50	·	4,19)
MPS-U01 A	Mo	S	N	8	A	40	(2A)	10W*	>50	1A	<0,5	1A	<0,1	·	<20	>50	·	4,21),kpl.MPS-U51 A
MPS-U01 A-1	Mo	S	N	8	B	40	(2A)	10W*	>50	1A	<0,5	1A	<0,1	·	<20	>50	·	4,19,21)
MPS-U01 A-5	Mo	S	N	8	C	40	(2A)	10W*	>50	1A	<0,5	1A	<0,1	·	<20	>50	·	4,19,21)
MPS-U02	Mo	S	N	8	A	40	(800)	10W*	50...300	150	<0,4	150	<0,1	·	<10	>150	·	4),kpl.MPS-U52
MPS-U02-1	Mo	S	N	8	B	40	(800)	10W*	50...300	150	<0,4	150	<0,1	·	<10	>150	·	4,19)
MPS-U02-5	Mo	S	N	8	C	40	(800)	10W*	50...300	150	<0,4	150	<0,1	·	<10	>150	·	4,19)
MPS-U03	Mo	S	N	8	A	120	(1A)	10W*	>40	10	<0,5	200	<0,1	·	<12	>100	·	3)
MPS-U03-1	Mo	S	N	8	B	120	(1A)	10W*	>40	10	<0,5	200	<0,1	·	<12	>100	·	3,19)
MPS-U03-5	Mo	S	N	8	C	120	(1A)	10W*	>40	10	<0,5	200	<0,1	·	<12	>100	·	3,19)
MPS-U04	Mo	S	N	8	A	180	(1A)	10W*	>40	10	<0,5	200	<0,1	·	<12	>100	·	3)
MPS-U04-1	Mo	S	N	8	B	180	(1A)	10W*	>40	10	<0,5	200	<0,1	·	<12	>100	·	3,19)
MPS-U04-5	Mo	S	N	8	C	180	(1A)	10W*	>40	10	<0,5	200	<0,1	·	<12	>100	·	3,19)
MPS-U05	Mo	S	N	8	A	60	(2A)	10W*	>60	250	<0,4	250	<0,1	·	<12	>50	·	4),kpl.MPS-U55
MPS-U05-1	Mo	S	N	8	B	60	(2A)	10W*	>60	250	<0,4	250	<0,1	·	<12	>50	·	4,19)
MPS-U05-5	Mo	S	N	8	C	60	(2A)	10W*	>60	250	<0,4	250	<0,1	·	<12	>50	·	4,19)
MPS-U06	Mo	S	N	8	A	80	(2A)	10W*	>60	250	<0,4	250	<0,1	·	<12	>50	·	4),kpl.MPS-U56
MPS-U06-1	Mo	S	N	8	B	80	(2A)	10W*	>60	250	<0,4	250	<0,1	·	<12	>50	·	4,19)
MPS-U06-5	Mo	S	N	8	C	80	(2A)	10W*	>60	250	<0,4	250	<0,1	·	<12	>50	·	4,19)
MPS-U07	Mo	S	N	8	A	100	(2A)	10W*	>30	250	<0,4	250	<0,1	·	<12	>50	·	4),kpl.MPS-U57
MPS-U07-1	Mo	S	N	8	B	100	(2A)	10W*	>30	250	<0,4	250	<0,1	·	<12	>50	·	4,19)
MPS-U07-5	Mo	S	N	8	C	100	(2A)	10W*	>30	250	<0,4	250	<0,1	·	<12	>50	·	4,19)
MPS-U10	Mo	S	N	8	A	300	(500)	10W*	>40	30	<0,75	30	<0,2	·	<3	>60	·	3),kpl.MPS-U60
MPS-U10-1	Mo	S	N	8	B	300	(500)	10W*	>40	30	<0,75	30	<0,2	·	<3	>60	·	3,19)
MPS-U10-5	Mo	S	N	8	C	300	(500)	10W*	>40	30	<0,75	30	<0,2	·	<3	>60	·	3,19)
MPS-U31	Mo	S	N	8	A	65*	(500)	10W*	>10	100	·	·	<10	[>11,5]	<40	·	·	37,42:>3,5W)
MPS-U31-1	Mo	S	N	8	B	65*	(500)	10W*	>10	100	·	·	<10	[>11,5]	<40	·	·	19,37)

1 K	2 Typ	3 Hersteller	4 Ma	5 Pl	6 Fo	7 Af	8 U_{max} [V]	9 U_{max} [mA]	10 P_{tot} [mW]	11 B	I_F [mA]	12 U_S [V]	I_F [mA]	13 I_{Sp} [uA]	14 F [dB]	15 C [pF]	16 f_g [MHz]	17 t [ns]	18 Bemerkung
T	MPS-U31-5	Mo	S	N	8	C	65*	(500)	10W*	>10	100	·	·	<10	[>11,5]	<40	·	·	19,37)
T	MPS-U45	Mo	S	N	8	A	(50)	2A	10W*	>15000	500	<1,5	1A	<0,1	·	<6	·	·	4,5),kpl.MPS-U95
T	MPS-U45-1	Mo	S	N	8	B	(50)	2A	10W*	>15000	500	<1,5	1A	<0,1	·	<6	·	·	4,5,19)
T	MPS-U45-5	Mo	S	N	8	C	(50)	2A	10W*	>15000	500	<1,5	1A	<0,1	·	<6	·	·	4,5,19)
T	MPS-U51	Mo	S	P	8	A	30	(2A)	10W*	>50	1A	<0,7	1A	<0,1	·	<30	>50	·	4),kpl.MPS-U01
T	MPS-U51-1	Mo	S	P	8	B	30	(2A)	10W*	>50	1A	<0,7	1A	<0,1	·	<30	>50	·	4,19)
T	MPS-U51-5	Mo	S	P	8	C	30	(2A)	10W*	>50	1A	<0,7	1A	<0,1	·	<30	>50	·	4,19)
T	MPS-U51 A	Mo	S	P	8	A	40	(2A)	10W*	>50	1A	<0,7	1A	<0,1	·	<30	>50	·	4,21),kpl.MPS-U01 A
T	MPS-U51 A-1	Mo	S	P	8	B	40	(2A)	10W*	>50	1A	<0,7	1A	<0,1	·	<30	>50	·	4,19,21)
T	MPS-U51 A-5	Mo	S	P	8	C	40	(2A)	10W*	>50	1A	<0,7	1A	<0,1	·	<30	>50	·	4,19,21)
T	MPS-U52	Mo	S	P	8	A	40	(1,5A)	10W*	50...300	150	<0,4	150	<0,1	·	<24	>150	·	4),kpl.MPS-U02
T	MPS-U52-1	Mo	S	P	8	B	40	(1,5A)	10W*	50...300	150	<0,4	150	<0,1	·	<24	>150	·	4,19)
T	MPS-U52-5	Mo	S	P	8	C	40	(1,5A)	10W*	50...300	150	<0,4	150	<0,1	·	<24	>150	·	4,19)
T	MPS-U55	Mo	S	P	8	A	60	(2A)	10W*	>50	250	<0,5	250	<0,1	·	<15	>50	·	4),kpl.MPS-U05
T	MPS-U55-1	Mo	S	P	8	B	60	(2A)	10W*	>50	250	<0,5	250	<0,1	·	<15	>50	·	4,19)
T	MPS-U55-2	Mo	S	P	8	C	60	(2A)	10W*	>50	250	<0,5	250	<0,1	·	<15	>50	·	4,19)
T	MPS-U56	Mo	S	P	8	A	80	(2A)	10W*	>50	250	<0,5	250	<0,1	·	<15	>50	·	4),kpl.MPS-U06
T	MPS-U56-1	Mo	S	P	8	B	80	(2A)	10W*	>50	250	<0,5	250	<0,1	·	<15	>50	·	4,19)
T	MPS-U56-5	Mo	S	P	8	C	80	(2A)	10W*	>50	250	<0,5	250	<0,1	·	<15	>50	·	4,19)
T	MPS-U57	Mo	S	P	8	A	100	(2A)	10W*	>30	250	<0,5	250	<0,1	·	<15	>50	·	4),kpl.MPS-U07
T	MPS-U57-1	Mo	S	P	8	B	100	(2A)	10W*	>30	250	<0,5	250	<0,1	·	<15	>50	·	4,19)
T	MPS-U57-5	Mo	S	P	8	C	100	(2A)	10W*	>30	250	<0,5	250	<0,1	·	<15	>50	·	4,19)
T	MPS-U60	Mo	S	P	8	A	300	(500)	10W*	>30	30	<0,75	30	<0,2	·	<8	>60	·	3),kpl.MPS-U10
T	MPS-U60-1	Mo	S	P	8	B	300	(500)	10W*	>30	30	<0,75	30	<0,2	·	<8	>60	·	3,19)
T	MPS-U60-5	Mo	S	P	8	C	300	(500)	10W*	>30	30	<0,75	30	<0,2	·	<8	>60	·	3,19)
T	MPS-U95	Mo	S	P	8	A	(50)	(2A)	10W*	>15000	500	<1,5	1A	<0,1	·	<12	·	·	4,5),kpl.MPS-U45
T	MPS-U95-1	Mo	S	P	8	B	(50)	(2A)	10W*	>15000	500	<1,5	1A	<0,1	·	<12	·	·	4,5,19)
T	MPS-U95-5	Mo	S	P	8	C	(50)	(2A)	10W*	>15000	500	<1,5	1A	<0,1	·	<12	·	·	4,5,19)
U	MPU 131	Mo	S	PN	22	H													
	bis																		
J	MPU 133	Mo	S	PN	22	H													
ı	MPU 231	Mo	S	PN	6	P													NT:2N6116
	bis																		bis
u	MPU 233	Mo	S	PN	6	P													NT:2N6118
U	MPU 6027	Mo	S	PN	22	H													
U	MPU 6028	Mo	S	PN	22	H													
T	MQ 982	Mo	S	P	90	B	50	(600)	600	>40	150	<0,5	150	<20n	·	<8	>200	·	26)
T	MQ 1120	Mo	S	N	90	B	30	(500)	600	50...200	10	<0,1	10	<10n	·	<8	>200	·	14:<10mV,15,26)
T	MQ 1129	Mo	S	N	90	B	30	(500)	600	100...300	0,1	<0,1	10	<10n	·	<8	>200	·	14:<5mV,16,26)
T	MQ 2218	Mo	S	N	90	B	30	(500)	600	40...120	150	<0,4	150	<20n*	·	<8	>200	<40+	26)
T	MQ 2218 A	Mo	S	N	90	B	40	(500)	600	40...120	150	<0,3	150	<20n*	·	<8	>200	<30+	21,26)
T	MQ 2219	Mo	S	N	90	B	30	(500)	600	100...300	150	<0,4	150	<15n*	·	<8	>200	<40+	26)
T	MQ 2219 A	Mo	S	N	90	B	40	(500)	600	100...300	150	<0,3	<15n*	·	<8	>200	<30+	·	21,26)
T	MQ 2904	Mo	S	P	90	B	40	(600)	600	40...120	150	<0,4	150	<20n*	·	<8	>200	<45	26)
T	MQ 2904 A	Mo	S	P	90	B	60	(600)	600	40...120	150	<0,4	150	<20n*	·	<8	>200	<45	21,26)
T	MQ 2905	Mo	S	P	90	B	40	(600)	600	100...300	150	<0,4	150	<20n*	·	<8	>200	<45	26)
T	MQ 2905 A	Mo	S	P	90	B	60	(600)	100...300	150	<0,4	150	<20n*	·	<8	>200	<45	·	21,26)
T	MQ 3251	Mo	S	P	90	B	40	(50)	600	100...300	1	<0,5	50	<10n	<3	<6	>250	·	22,26)
T	MQ 3467	Mo	S	P	90	B	40	(1,5A)	600	>20	500	<0,5	500	<0,1	·	<20	>150	<30+	26)
T	MQ 3725	Mo	S	N	90	B	40	(1A)	600	50...150	100	<0,26	100	<1,7	·	<10	>250	<45	26)
T	MQ 3762	Mo	S	P	90	B	40	(1,5A)	600	>20	1A	<1,0	1A	<0,1	·	<20	>150	<30+	26)
T	MQ 6001	Mo	S	P/N	90	C	30	(500)	600	40...120	150	<0,4	150	<20n*	·	<8	>200	<60	27)
T	MQ 6002	Mo	S	P/N	90	C	30	(500)	600	100...300	150	<0,4	150	<20n*	·	<8	>200	<60	27)
T	MQ 7001	Mo	S	P	90	B	30	(600)	600	>70	150	<0,4	150	<0,1	·	<8	>200	·	24)
T	MQ 7003	Mo	S	P	90	B	40	(50)	600	>50	10	<0,35	10	<0,1	2	<6	>200	·	26)
T	MQ 7004	Mo	S	N	90	B	13	(200)	600	>30	50	<0,4	10	<0,1	·	<4	675	·	26)
T	MQ 7007	Mo	S	N	90	B	40	(200)	600	>30	10	<1,0	50	<0,1	·	<8	>300	·	26)
T	MQ 7021	Mo	S	P/N	90	C	40	(50)	600	>50	10	<0,35	10	<0,1	·	<6	>200	28	27)
T	MRF 207	Mo	S	N	7	A	18	(400)	3,5W*	>5	100	·	·	<100	[>8,2]	·	·	·	37,42:1W)
T	MRF 208	Mo	S	N	283	A	18	(2A)	37,5W*	>5	250	·	·	<250	[>10]	·	·	·	37,42:10W)
T	MRF 209	Mo	S	N	283	A	18	(4A)	50W*	>5	500	·	·	<500	[>4,4]	·	·	·	37,42:25W)
T	MRF 215	Mo	S	N	394	A	18	(2,5A)	31W*	>5	500	·	·	<500	[>8,2]	<85	·	·	37,42:20W)
T	MRF 216	Mo	S	N	394	A	18	(6A)	75W*	>5	1A	·	·	<2,5m	[>6,7]	<200	·	·	37,42:40W)
T	MRF 221	Mo	S	N	258	A	18	(2,5A)	31W*	>5	500	·	·	<500	[>6,3]	<85	·	·	37,42:>15W)
T	MRF 225	Mo	S	N	7	A	18	(250)	3,5W*	15...150	100	·	·	<100	[>9]	<8	·	·	37,42:1,5W)
T	MRF 226	Mo	S	N	283	A	18	(2,5A)	45W*	>5	250	·	·	<250	[>9]	·	·	·	37,42:13W)
T	MRF 227	Mo	S	N	7	A	16	(400)	5W*	20...200	100	·	·	<1m	[>13]	·	·	·	37,42:>3W)
T	MRF 230	Mo	S	N	7	A	18	(500)	5W*	>5	250	·	·	<500	[>10]	<25	·	·	37,42:1,5W)

1 K	2 Typ	3 Hersteller	4 Ma	5 Pl	6 Fo	7 Af	8 U_{max} [V]	9 U_{max} [mA]	10 P_{tot} [mW]	11 B	I_F [mA]	12 U_S [V]	I_F [mA]	13 I_{Sp} [uA]	14 F [dB]	15 C [pF]	16 f_g [MHz]	17 t [ns]	18 Bemerkung
TT	MRF 231	Mo	S	N	283	A	18	(1A)	10W*	>5	250	·	·	<500	[>10]	<25	·	·	37,42:3,5W)
TT	MRF 232	Mo	S	N	283	A	18	(2A)	20W*	>10	500	·	·	<1m	[>9]	<55	·	·	37,42:7,5W)
TT	MRF 233	Mo	S	N	283	A	18	(3,5A)	50W*	>5	1A	·	·	<1m	[>10]	<120	·	·	37,42:15W)
TT	MRF 234	Mo	S	N	283	A	18	(4A)	70W*	>5	1A	·	·	<1m	[>9,5]	<120	·	·	37,42:25W)
TT	MRF 304	Mo	S	N	394	A	33	(2A)	30W*	10...100	500	·	·	<1m	[>9]	<25	·	·	37,42:10W)
TT	MRF 305	Mo	S	N	394	A	33	·	70W*	10...100	500	·	·	<2m	[>8]	<45	·	·	37,42:30W)
TT	MRF 306	Mo	S	N	394	A	33		146W*	10...100	1A	·	·	<2m	[>5,2]	·	·	·	37,42:>50W)
TT	MRF 401	Mo	S	N	283	A	30	(3,3A)	50W*	>10	1A	·	·	·	[>13]	<85	·	·	37,42:25W,45:<32dB)
TT	MRF 402	Mo	S	N	7	A	18	·	1W	>5	250	·	·	<0,5	·	·	·	·	37)
TT	MRF 404	Mo	S	N	7	A	30	(500)	1W	>10	40	·	·	<10	·	·	·	·	37)
TT	MRF 406	Mo	S	N	258	A	20	(4A)	80W*	>10	1A	·	·	(<5m)	·	·	·	·	37)
TT	MRF 420	Mo	S	N	258	A	20	(10A)	150W*	>10	5A	·	·	(<5m)	·	·	·	·	37)
TT	MRF 421	Mo	S	N	258	A	20	(20A)	200W*	>10	5A	·	·	(<10m)	·	·	·	·	37)
TT	MRF 422	Mo	S	N	258	A	40	(20A)	290W*	>10	5A	·	·	(<10m)	·	·	·	·	37)
TT	MRF 501	Mo	S	N	72	B	15	50	200	30...250	1	·	·	<50n	4,5	<0,6	>600	·	31,32,46:8ps)
TT	MRF 502	Mo	S	N	72	B	15	50	200	40...170	1	·	·	<20n	4	<0,6	>800	·	31,32,46:8ps)
TT	MRF 509	Mo	S	N	395	A	30	(400)	2W*	30...200	50	·	·	<20°	[>10]	<3	>500	·	37,42:1W)
TT	MRF 511	Mo	S	N	295	A	25	(250)	5W*	25...200	80	<0,5	100	<100°	[>10]	<4,5	>1,5G	·	37,45:<50dB)
TT	MRF 515	Mo	S	N	7	A	20	(150)	2,5W*	20...150	50	·	·	<10	·	·	2G	·	37)
TT	MRF 603	Mo	S	N	283	A	18	(2A)	30W*	>5	500	·	·	<500	[>10]	<85	·	·	37,42:10W)
TT	MRF 604	Mo	S	N	47	A	20	·	2,5W*	20...200	50	·	·	<1m	·	·	>800	·	37)
TT	MRF 607	Mo	S	N	7	A	16	(330)	3,5W*	20...150	50	·	·	<300°	[>12]	<15	·	·	37,42:1,75W)
TT	MRF 618	Mo	S	N	396	A	18	(2,5A)	45W*	30...200	1A	·	·	<10m	[>6]	<80	·	·	37,42:15W)
TT	MRF 619	Mo	S	N	396	A	16	(6A)	115W*	30...150	4A	·	·	<20m	[>5,2]	<95	·	·	37,42:25W)
TT	MRF 620	Mo	S	N	396	A	16	(8A)	115W*	30...150	4A	·	·	<20m	[>4,3]	<95	·	·	37,42:35W)
TT	MRF 621	Mo	S	N	394	A	16	(11A)	146W*	>10	5A	·	·	<20m	[>4,8]	<130	·	·	37,42:45W)
TT	MRF 628	Mo	S	N	260	A	16	(200)	3W*	>20	100	·	·	<500	[>10]	<10	·	·	37,42:0,5W)
TT	MRF 816	Mo	S	N	260	A	16	(175)	2W*	5...150	50	·	·	·	[>10]	<5	·	·	37,42:0,75W)
TT	MRF 817	Mo	S	N	294	A	16	(400)	5W*	40...200	100	·	·	<1m	[>6,2]	<15	·	·	37,42:2,5W)
TT	MRF 818	Mo	S	N	294	A	16	(1,5A)	15W*	40...200	200	·	·	<1m	[>5]	<25	·	·	37,42:8W)
TT	MRF 823	Mo	S	N	396	A	16	(2,5A)	15W*	20...200	200	·	·	<1m	[>8]	·	·	·	37,42:>4W)
TT	MRF 824	Mo	S	N	396	A	16	(2,5A)	37W*	20...200	500	·	·	<2m	[>5,5]	·	·	·	37,42:>13W)
TT	MRF 825	Mo	S	N	396	A	16	(6A)	85W*	10...150	4A	·	·	<20m	·	·	·	·	37,42:>25W)
TT	MRF 5174	Mo	S	N	294	A	33	(500)	5W*	10...100	100	·	·	<100	[>12]	<8	·	·	37,42:2W)
TT	MRF 5175	Mo	S	N	294	A	33	(1A)	12W*	10...100	250	·	·	<500	[>11]	<15	·	·	37,42:5W)
TT	MRF 5176	Mo	S	N	294	A	33	(2A)	30W*	10...100	500	·	·	<1m	[>10]	<25	·	·	37,42:15W)
TT	MRF 5177	Mo	S	N	397	A	35	(4A)	58W*	10...100	100	·	·	<2m	[>6]	<50	·	·	37,42:30W)
TT	MRF 8004	Mo	S	N	7	A	30	(1A)	5W*	>10	400	·	·	<10	[>10]	<70	·	·	37,42:3,5W)
UJ	MU 10	Mo	S	PN	22	E													
UJ	MU 20	Mo	S	PN	72	M													
UJ	MU 851 bis	Mo	S	PN	383	A													
UJ	MU 853	Mo	S	PN	383	A													
UJ	MU 2646	Mo	S	PN	22	E													
UJ	MU 2646 M	Mo	S	PN	6	K													
UJ	MU 4891 bis	Mo	S	PN	22	E													
UJ	MU 4894	Mo	S	PN	22	E													
RI	MUS 4987	Mo	S	PN	22	O													
RI	MUS 4988	Mo	S	PN	22	O													
T	PN 70	Ne	S	P	24	A	40	200	200	>50	10	·	·	<50n	·	<6	200	·	·
T	PN 71	Ne	S	P	24	A	45	200	200	>100	10	·	·	<50n	·	<6	200	·	·
T	PN 72	Ne	S	P	24	A	25	200	200	>50	10	·	·	<50n	·	<6	200	·	·
T	PN 107	Ne	S	N	24	A	45	200	200	>110	2	<0,6	100	<15n	·	4,5	250	·	·
T	PN 108	Ne	S	N	24	A	20	200	200	>110	2	<0,6	100	<15n	·	4,5	250	·	·
T	PN 109	Ne	S	N	24	A	20	200	200	>200	2	<0,6	100	<15n	·	4,5	250	·	·
T	PN 918	NS	S	N	22	B	15	50	625	>20	3	<0,4	10	<10n	<6	<1,7	<600	·	31,32,46:>30mW)
T	PN 929	NS	S	N	22	B	45	30	625	40...120	10µ	<1,0	10	<10n	<4	<8	>30	·	·
T	PN 930	NS	S	N	22	B	45	30	625	100...300	10µ	<1,0	10	<10n	<3	<8	>30	·	·
T	PN 1613	Fd	S	N	22	B	32	1A	625	40...120	150	<1,5	150	<10n	<12	<25	>60	·	4)
T	PN 1711	Fd	S	N	22	B	32	1A	625	100...300	150	<1,5	150	<10n	<8	<25	>70	·	4)
T	PN 1893	Fd	S	N	22	B	80	500	625	40...120	150	<5,0	150	<10n	·	<15	>50	·	4)
T	PN 2218	Fd	S	N	22	A	30	800	625	40...120	150	<0,4	150	<10n	·	<8	>250	<35	4),kpl.PN 2904
T	PN 2218 A	Fd	S	N	22	A	40	800	625	40...120	150	<0,3	150	<10n	·	<8	>250	<35	4),kpl.PN 2904 A
T	PN 2219	Fd	S	N	22	A	30	800	625	100...300	150	<0,4	150	<10n	·	<8	>250	<35	4),kpl.PN 2905
T	PN 2219 A	Fd	S	N	22	A	40	800	625	100...300	150	<0,3	150	<10n	<4	<8	>300	<35	4),kpl.PN 2905 A
T	PN 2221	Fd	S	N	22	B	30	800	625	40...120	150	<0,4	150	<10n	·	<8	>250	<35	4),kpl.PN 2906
T	PN 2221 A	Fd	S	N	22	B	40	800	625	40...120	150	<0,3	150	<10n	·	<8	>250	<35	4),kpl.PN 2906 A

1 K	2 Typ	3 Hersteller	4 Ma	5 Pl	6 Fo	7 Af	8 U_{max} [V]	9 U_{max} [mA]	10 P_{tot} [mW]	11 B	I_F [mA]	12 U_S [V]	I_F [mA]	13 I_{Sp} [uA]	14 F [dB]	15 C [pF]	16 f_g [MHz]	17 t [ns]	18 Bemerkung
T	PN 2222	Fd	S	N	22	B	30	800	625	100...300	150	<0,4	150	<10n	·	<8	>250	<35	4),kpl.PN 2907
T	PN 2222 A	Fd	S	N	22	B	40	800	625	100...300	150	<0,3	150	<10n	<4	<8	>300	<35	4),kpl.PN 2907 A
T	PN 2369	NS	S	N	22	B	15	500	625	40...120	10	<0,25	10	<0,4	·	<4	>500	<12	9)
T	PN 2369 A	NS	S	N	22	B	15	500	625	40...120	10	<0,2	10	<0,4	·	<4	>500	<12	9)
T	PN 2484	Fd	S	N	22	B	60	50	625	100...500	10µ	<0,35	1	<10n	<2	<6	>60	·	
T	PN 2904	Fd	S	P	22	B	40	(600)	625	40...120	150	<1,6	500	<20n		<8	>200	<45	4),kpl.PN 2218
T	PN 2904 A	Fd	S	P	22	B	60	(600)	625	40...120	150	<1,6	500	<10n		<8	>200	<45	4),kpl.PN 2218 A
T	PN 2905	Fd	S	P	22	B	40	(600)	625	100...300	150	<1,6	500	<20n		<8	>200	<45	4),kpl.PN 2219
T	PN 2905 A	Fd	S	P	22	B	60	(600)	625	100...300	150	<1,6	500	<10n		<8	>200	<45	4),kpl.PN 2219 A
T	PN 2906	Fd	S	P	22	B	40	(600)	625	40...120	150	<1,6	500	<20n		<8	>200	<45	4),kpl.PN 2221
T	PN 2906 A	Fd	S	P	22	B	60	(600)	625	40...120	150	<1,6	500	<10n		<8	>200	<45	4),kpl.PN 2221 A
T	PN 2907	Fd	S	P	22	B	40	(600)	625	100...300	150	<1,6	500	<20n		<8	>200	<45	4),kpl.PN 2222
T	PN 2907 A	Fd	S	P	22	B	60	(600)	625	100...300	150	<1,6	500	<10n		<8	>200	45	4),kpl.PN 2222 A
T	PN 3054	Ne	S	N	29	A	50	4A	25W*	>30	500	<1,0	500	<1m*	·	·	>0,8	·	4)
T	PN 3250	Fd	S	P	22	B	40	200	625	50...150	10	<0,5	50	<20n*	<6	<6	>250	<70	46:<250ps)
T	PN 3250 A	Fd	S	P	22	B	60	200	625	50...150	10	<0,5	50	<20n*	<6	<6	>250	<70	46:<250ps)
T	PN 3251	Fd	S	P	22	B	40	200	625	100...300	10	<0,5	50	<20n*	<6	<6	>300	<70	46:<250ps)
T	PN 3251 A	Fd	S	P	22	B	60	200	625	100...300	10	<0,5	50	<20n*	<6	<6	>300	<70	46:<250ps)
T	PN 3565	Fd	S	N	22	B	25	50	625	150...600	1	<0,35	1	<50n	·	<4	>40	·	
T	PN 3566	Fd	S	N	22	B	30	200	625	150...600	10	<1,0	100	<50n	·	<25	>40	·	
T	PN 3567	Fd	S	N	22	B	40	500	625	40...120	150	<0,25	150	<50n	·	<20	>60	·	4)
T	PN 3568	Fd	S	N	22	B	60	500	625	40...120	150	<0,25	150	<50n	·	<20	>60	·	4)
T	PN 3569	Fd	S	N	22	B	40	500	625	100...300	150	<0,25	150	<50n	·	<20	>60	·	4)
T	PN 3641	Fd	S	N	22	B	30	500	625	40...120	150	<0,22	150	(<50n)	[>10]	<8	>150	<60	4)
T	PN 3642	Fd	S	N	22	B	45	500	625	40...120	150	<0,22	150	(<50n)	[>10]	<8	>150	<60	4)
T	PN 3643	Fd	s	N	22	B	30	500	625	100...300	150	<0,22	150	(<50n)	[>10]	<8	>250	<60	4)
T	PN 3644	Fd,NS	S	P	22	B	45	500	625	100...300	150	<1,0	300	(<35n)	·	<8	>200	<40	4)
T	PN 3645	Fd,NS	S	P	22	B	60	500	625	100...300	150	<1,0	300	(<35n)	·	<8	>200	<40	4)
T	PN 3688	Fd	S	N	22	B	40	30	625	>30	4	·	·	<50n	[>29]	<1,6	>400	[<15p]	30,40:8...10,5mA)
T	PN 3689	Fd	S	N	22	B	40	30	625	>30	4	·	·	<50n	[>29]	<1,6	>400	[<15p]	30,40:9,5...12mA)
T	PN 3690	Fd	S	N	22	B	40	30	625	>30	4	·	·	<50n	[>15]	<1,6	>400	[<15p]	30,40:9...14mA)
T	PN 3691	Fd	S	N	22	B	20	30	625	100...400	10	<0,7	10	<50n	·	<3,5	>200	·	
T	PN 3692	Fd	S	N	22	B	20	30	625	40...160	10	<0,7	10	<50n	·	<3,5	>200	·	
F	PN 3819	Ne	S	N	24	D	25	10	360	2,0...6,5	15V	<8,0	2n	<2n	·	(<4)	·	·	62:2...20mA)
T	PN 4054	Ne	S	P	29	A	50	4A	25W*	>30	500	<1,0	500	<1m*	·	·	>0,8	·	4)
T	PN 4248	Fd	S	P	22	B	40	100	625	>50	0,1	<0,25	10	<10n	<3	<6	·	·	
T	PN 4249	Fd	s	P	22	B	60	100	625	100...300	0,1	<0,25	10	<10n	<3	<6	·	·	
T	PN 4250	Fd	S	P	22	B	40	100	625	250...700	0,1	<0,25	10	<10n	<2	<6	·	·	
T	PN 4250 A	Fd	S	P	22	B	60	100	625	250...700	0,1	<0,25	10	<10n	<2	<6	·	·	
T	PN 4257	Fd	S	P	22	A	6	(50)	200	30...120	10	<0,5	50	(<10n)	·	<3	>500	<15	9)
T	PN 4257 A	Fd	S	P	22	A	6	(50)	200	30...120	10	<0,5	50	(<10n)	·	<3	>500	<15	9)
T	PN 4258	Fd	S	P	22	B	12	(50)	625	30...120	10	<0,5	50	(<10n)	·	<3	>700	<15	9)
T	PN 4258 A	Fd	S	P	22	B	12	(50)	625	30...120	10	<0,5	50	(<10n)	·	<3	>700	<15	9)
T	PN 4357	Fd	S	P	22	B	240	50	625	80...300	10	<0,5	10	<20n	<3	<7	·	·	3)
T	PN 4888	Fd	S	P	22	B	150	100	625	40...400	10	<0,5	10	<50n	·	<4	160		3)
T	PN 4889	Fd	S	P	22	B	150	100	625	80...300	10	<0,5	10	<10n	<4	<4	160		3)
T	PN 4916	Fd	S	P	22	B	30	100	625	70...200	10	<0,3	50	(<25n)	<4	<4,5	>400	<40	
T	PN 4917	Fd	S	P	22	B	30	100	625	150...300	10	<0,3	50	(<25n)	<4	<4,5	>450	<40	
T	PN 5126	Fd	S	N	22	B	20	30	625	20...350	4	<2,0	10	<50n	[30]	<1,6	>300	·	33,40:9mA)
T	PN 5128	Fd	S	N	22	B	12	500	625	35...350	50	<0,25	150	<50n	·	<10	>150	14	4)
T	PN 5129	Fd	S	N	22	B	12	500	625	35...350	50	<0,25	150	<50n	·	<10	>150	14	4)
T	PN 5130	Fd	S	N	22	B	12	50	625	15...250	8	<0,6	10	<50n	[15]	<1,7	>450	·	32,35)
T	PN 5131	Fd	S	N	22	B	15	200	625	30...500	10	<1,0	10	<50n	·	<6	>100	·	
T	PN 5132	Fd	S	N	22	B	20	30	625	30...400	10	<2,0	10	<50n	[32]	<3,5	>200	·	35,46:30ps)
T	PN 5133	Fd	S	N	22	B	18	(50)	625	60...1000	1	<0,4	1	<50n	·	<5	>40	·	
T	PN 5134	Fd	S	N	22	B	10	500	625	20...150	10	<0,25	10	(<0,4)	·	<4	>250	<18	9)
T	PN 5135	Fd	S	N	22	B	25	200	625	50...600	10	<1,0	100	<0,3	·	<25	>40	·	
T	PN 5136	Fd	S	N	22	B	20	500	625	20...400	150	<0,25	150	<0,1	·	<35	>40	·	4)
T	PN 5137	Fd	S	N	22	B	20	500	625	20...400	150	<0,25	150	<0,1	·	<35	>40	·	4)
T	PN 5138	Fd	S	P	22	B	30	100	625	50...800	0,1	<0,3	10	<50n	·	<7	>30	·	
T	PN 5139	Fd	S	P	22	B	20	100	625	>40	10	<0,5	50	(<50n)	·	<5	>300	<50	
T	PN 5142	Fd	S	P	22	B	20	500	625	>30	50	<0,5	50	(<50n)	·	<10	>100	<100	4)
T	PN 5143	Fd	S	P	22	B	20	500	625	>30	50	<0,5	50	(<50n)	·	<10	>100	<100	4)
T	PN 5855	Fd	S	P	22	B	80	1A	625	50...300	150	<0,4	150	<0,1	·	<15	>100	·	4),kpl.PN 5856
T	PN 5856	Fd	S	N	22	B	80	1A	625	50...300	150	<0,4	150	<0,1	·	<15	>100	·	4),kpl.PN 5855
T	PN 5857	Fd	S	P	22	B	60	1A	625	50...300	150	<0,4	150	<0,1	·	<15	>100	·	4),kpl.PN 5858
T	PN 5858	Fd	S	N	22	B	60	1A	625	50...300	150	<0,4	150	<0,1	·	<15	>100	·	4),kpl.PN 5857
T	PN 5910	Fd	S	P	22	B	20	(50)	625	30...120	10	<0,5	50	(<10n)	·	<3	>700	<15	9)
T	PN 5964	Fd	S	N	22	B	150	600	625	50...250	10	<0,25	50	<50n	·	<4	·	·	3)
T	PN 5965	Fd	S	N	22	B	180	600	625	50...250	10	<0,25	50	<50n	·	<4	·	·	3)

1 K	2 Typ	3 Hersteller	4 Ma	5 Pl	6 Fo	7 Af	8 U_{max} [V]	9 U_{max} [mA]	10 P_{tot} [mW]	11 B	I_F [mA]	12 U_S [V]	I_F [mA]	13 I_{Sp} [uA]	14 F [dB]	15 C [pF]	16 f_g [MHz]	17 t [ns]	18 Bemerkung
T	Q2T 2222	Tx	S	N	92	H	30	(800)	1,5W	100...300	150	<0,4	150	<10n	·	<8	>250	<35	4,26)
T	Q2T 2905	Tx	S	P	92	H	40	600	1,5W	100...300	150	<0,4	150	<20n	·	<8	>200	<45	26)
T	Q2T 3244	Tx	S	P	92	H	40	1A	1,5W	50...150	500	<1,0	1A	<50n	·	<25	>175	<40	9,26)
T	Q2T 3725	Tx	S	N	92	H	40	(500)	1,5W	60...200	100	<0,52	500	<1µ	·	<10)	225	<35	9,26)
T	RCA 1A01	RC	S	N	7	A	70	1A	5W*	40...200	10	<1,4	150	<1°	·	·	>120	·	4)
T	RCA 1A02	RC	S	P	7	A	50	1A	7W*	30...200	0,1	<0,8*	0,1	<1°	·	·	>60	·	4)
T	RCA 1A03	RC	S	N	7	A	(95)	2A	10W*	70...300	300	<0,8	300	<10+	·	·	>50	·	4),kpl.RCA 1A04
T	RCA 1A04	RC	S	P	7	A	(95)	2A	10W*	70...300	300	<0,8	300	<10+	·	·	>50	·	4),kpl.RCA 1A03
T	RCA 1A05	RC	S	P	7	A	(75)	1A	5W*	50...250	150	<0,8	150	<10+	·	·	>60	·	4),kpl.RCA 1A06
T	RCA 1A06	RC	S	N	7	A	(75)	1A	5W*	50...250	150	<0,8	150	<10+	·	·	>120	·	4),kpl.RCA 1A05
T	RCA 1A07	RC	S	N	7	A	40	1A	5W*	50...250	3	<1,0	20	<10°	·	·	>120	·	4)
T	RCA 1A08	RC	S	P	7	A	40	1A	7W*	70...250	50	<1,4	50	<10+	·	·	>60	·	4)
T	RCA 1A09	RC	S	N	7	A	175	1A	10W*	20...100	10	<0,5	50	<10°	·	·	>15	·	7)
T	RCA 1A10	RC	S	P	7	A	175	1A	10W*	40...250	10	<2,0	10	<10°	·	·	>15	·	7)
T	RCA 1A11	RC	S	N	7	A	175	1A	10W*	40...250	1	<0,7*	1	<10°	·	·	>15	·	7)
T	RCA 1A15	RC	S	N	7	A	100	1A	10W*	20...100	10	<1,0	10	<10°	·	·	>15	·	7)
T	RCA 1A16	RC	S	P	7	A	100	1A	10W*	40...250	10	<1,0	10	<10°	·	·	>15	·	7)
T	RCA 1A17	RC	S	N	7	A	90	1A	5W*	40...200	10	<1,4	150	<1°	·	·	>120	·	4,7)
T	RCA 1A18	RC	S	N	7	A	10	1A	7W*	40...250	10	<1,0	10	<10°	·	·	>120	·	4),kpl.RCA 1A19
T	RCA 1A19	RC	S	P	7	A	10	1A	7W*	40...250	10	<1,0	10	<10°	·	·	>60	·	4),kpl.RCA 1A18
T	RCA 1B01	RC	S	N	2	A	(95)	15A	115W*	20...70	4A	<1,0	4A	<500+	·	·	>0,8	·	4)
T	RCA 1B04	RC	S	N	2	A	200	7A	150W*	15...75	2A	<2,0	2A	<1m+	·	·	>5	·	7)
T	RCA 1B05	RC	S	N	2	A	250	7A	150W*	15...75	2A	<2,0	2A	<1m+	·	·	>5	·	7)
T	RCA 1B06	RC	S	N	2	A	100	6A	150W*	10...50	4A	<2,0	4A	<1m+	·	·	>5	·	7)
T	RCA 1C03	RC	S	N	29	A	100	(4A)	40W*	50...250	1A	<1,0	1A	<1m+	·	·	>4	·	4),kpl.RCA 1C04
T	RCA 1C04	RC	S	P	29	A	100	(4A)	40W*	50...250	1A	<1,0	1A	<1m+	·	·	>10	·	4),kpl.RCA 1C03
T	RCA 1C05	RC	S	N	29	A	50	7A	40W*	20...120	3A	<1,0	3A	<1m+	·	·	>4	·	4),kpl.RCA 1C06
T	RCA 1C06	RC	S	P	29	A	50	7A	40W*	20...120	3A	<1,0	3A	<1m+	·	·	>10	·	4),kpl.RCA 1C05
T	RCA 1C07	RC	S	N	29	A	65	10A	75W*	20...120	4A	<1,0	4A	<1m+	·	·	>5	·	4),kpl.RCA 1C08
T	RCA 1C08	RC	S	P	29	A	65	10A	75W*	20...120	4A	<1,0	4A	<1m+	·	·	>5	·	4),kpl.RCA 1C07
T	RCA 1009	RC	S	N	29	A	65	10A	75W*	20...120	4A	<1,0	4A	<1m+	·	·	>0,8	·	4)
T	RCA 1C10	RC	S	N	29	A	40	7A	40W*	50...250	1,5A	<1,0	1,5A	<10+	·	·	>4	·	4),kpl.RCA 1C11
T	RCA 1C11	RC	S	P	29	A	40	7A	40W*	50...250	1,5A	<1,0	1,5A	<10+	·	·	>10	·	4),kpl.RCA 1C10
T	RCA 1C12	RC	S	N	29	A	120	(4A)	40W*	40...250	1A	<1,2*	1A	<100+	·	·	>4	·	4),kpl.RCA 1C13
T	RCA 1C13	RC	S	P	29	A	120	(4A)	40W*	40...250	1A	<1,2*	1A	<100+	·	·	>10	·	4),kpl.RCA 1C12
T	RCA 1C14	RC	S	N	29	A	40	7A	50W*	20...70	3A	<1,0	3A	<500+	·	·	>0,8	·	4)
T	RCA 1E02	RC	S	N	15	A	175	2A	35W*	30...150	300	<1,0*	300	<100+	·	·	>15	·	7),kpl.RCA 1E03
T	RCA 1E03	RC	S	P	15	A	175	2A	35W*	30...150	300	<1,0*	300	<100+	·	·	>20	·	7),kpl.RCA 1E02
T	RCA 29	RC	S	N	29	A	40	(3A)	30W*	15...75	1A	<0,7	1A	(<200)	·	·	>3	500	4),kpl.RCA 30
T	RCA 29 A	RC	S	N	29	A	60	(3A)	30W*	15...75	1A	<0,7	1A	(<200)	·	·	>3	500	4),kpl.RCA 30 A
T	RCA 29 ASDH	RC	S	N	29	A	60	(4A)	36W*	>40	200	·	·	(<200)	·	·	>0,8	<5µ	4)
T	RCA 29 B	RC	S	N	29	A	80	(3A)	30W*	15...75	1A	<0,7	1A	(<200)	·	·	>3	500	4),kpl.RCA 30 B
T	RCA 29 BSDH	RC	S	N	29	A	80	(4A)	36W*	>40	200	·	·	(<200)	·	·	>0,8	<5µ	4)
T	RCA 29 C	RC	S	N	29	A	100	(3A)	30W*	15...75	1A	<0,7	1A	(<200)	·	·	>3	500	4),kpl.RCA 30 C
T	RCA 29 CSDH	RC	S	N	29	A	100	(2,5A)	50W*	>40	200	·	·	(<200)	·	·	>0,8	<5µ	4)
T	RCA 29 SDH	RC	S	N	29	A	40	(4A)	36W*	>40	200	·	·	(<200)	·	·	>0,8	<5µ	4)
T	RCA 30	RC	S	P	29	A	40	(3A)	30W*	15...75	1A	<0,7	1A	(<200)	·	·	>3	300	4),kpl.RCA 29
T	RCA 30 A	RC	S	P	29	A	60	(3A)	30W*	15...75	1A	<0,7	1A	(<200)	·	·	>3	300	4),kpl.RCA 29 A
T	RCA 30 B	RC	S	P	29	A	80	(3A)	30W*	15...75	1A	<0,7	1A	(<200)	·	·	>3	300	4),kpl.RCA 29 B
T	RCA 30 C	RC	S	P	29	A	100	(3A)	30W*	15...75	1A	<0,7	1A	(<200)	·	·	>3	300	4),kpl.RCA 29 C
T	RCA 31	RC	S	N	29	A	40	(5A)	40W*	10...50	3A	<1,2	3A	(<200)	·	·	>3	500	4),kpl.RCA 32
T	RCA 31 A	RC	S	N	29	A	60	(5A)	40W*	10...50	3A	<1,2	3A	(<200)	·	·	>3	500	4),kpl.RCA 32 A
T	RCA 31 ASDH	RC	S	N	29	A	60	(4A)	36W*	>25	1A	·	·	(<200)	·	·	>0,8	<5µ	4)
T	RCA 31 B	RC	S	N	29	A	80	(5A)	40W*	10...50	3A	<1,2	3A	(<200)	·	·	>3	500	4),kpl.RCA 32 B
T	RCA 31 BSDH	RC	S	N	29	A	80	(4A)	36W*	>25	1A	·	·	(<200)	·	·	>0,8	<5µ	4)
T	RCA 31 C	RC	S	N	29	A	100	(5A)	40W*	10...50	3A	<1,2	3A	(<200)	·	·	>3	500	4),kpl.RCA 32 C
T	RCA 31 CSDH	RC	S	N	29	A	100	(2,5A)	50W*	>25	1A	·	·	(<200)	·	·	>0,8	<5µ	4)
T	RCA 31 SDH	RC	S	N	29	A	40	(4A)	36W*	>25	1A	·	·	(<200)	·	·	>0,8	<5µ	4)
T	RCA 32	RC	S	P	29	A	40	(5A)	40W*	10...50	3A	<1,2	3A	(<200)	·	·	>3	300	4),kpl.RCA 31
T	RCA 32 A	RC	S	P	29	A	60	(5A)	40W*	10...50	3A	<1,2	3A	(<200)	·	·	>3	300	4),kpl.RCA 31 A
T	RCA 32 B	RC	S	P	29	A	80	(5A)	40W*	10...50	3A	<1,2	3A	(<200)	·	·	>3	300	4),kpl.RCA 31 B
T	RCA 32 C	RC	S	P	29	A	100	(5A)	40W*	10...50	3A	<1,2	3A	(<200)	·	·	>3	300	4),kpl.RCA 31 C
T	RCA 41	RC	S	N	29	A	40	(7A)	65W*	15...75	3A	<2,0	6A	(<400)	·	·	>3	600	4),kpl.RCA 42
T	RCA 41 A	RC	S	N	29	A	60	(7A)	65W*	15...75	3A	<2,0	6A	(<400)	·	·	>3	600	4),kpl.RCA 42 A
T	RCA 41 ADSH	RC	S	N	29	A	60	(10A)	75W*	>30	300	·	·	(<400)	·	·	>0,8	<10µ	4)
T	RCA 41 B	RC	S	N	29	A	80	(7A)	65W*	15...75	3A	<2,0	6A	(<400)	·	·	>3	600	4),kpl.RCA 42 B
T	RCA 41 BDSH	RC	S	N	29	A	80	(10A)	75W*	>30	300	·	·	(<400)	·	·	>0,8	<10µ	4)
T	RCA 41 C	RC	S	N	29	A	100	(7A)	65W*	15...75	3A	<2,0	6A	(<400)	·	·	>3	600	4),kpl.RCA 42 C
T	RCA 41 CDSH	RC	S	N	29	A	100	(6A)	90W*	>30	300	·	·	(<400)	·	·	>0,8	<10µ	4)
T	RCA 41 SDH	RC	S	N	29	A	40	(10A)	75W*	>30	300	·	·	(<400)	·	·	>0,8	<10µ	4)
T	RCA 42	RC	S	P	29	A	40	(7A)	65W*	15...75	3A	<2,0	6A	(<400)			>3	400	4),kpl.RCA 41
T	RCA 42 A	RC	S	P	29	A	60	(7A)	65W*	15...75	3A	<2,0	6A	(<400)			>3	400	4),kpl.RCA 41 A

1 K	2 Typ	3 Hersteller	4 Ma	5 Pl	6 Fo	7 Af	8 U_{max} [V]	9 U_{max} [mA]	10 P_{tot} [mW]	11 B	I_F [mA]	12 U_S [V]	I_F [mA]	13 I_{Sp} [uA]	14 F [dB]	15 C [pF]	16 f_g [MHz]	17 t [ns]	18 Bemerkung
T	RCA 42 B	RC	S	P	29	A	80	(7A)	65W*	15...75	3A	<2,0	6A	(<400)			>3	400	4),kpl.RCA 41 B
T	RCA 42 C	RC	S	P	29	A	100	(7A)	65W*	15...75	3A	<2,0	6A	(<400)			>3	400	4),kpl.RCA 41 C
T	RCA 101	RC	S	P	29	A	40	(7A)	75W*	25...150	2A	<1,2*	2A	<100	·	·	·	·	4),kpl.RCA 201
T	RCA 102	RC	S	P	29	A	60	(7A)	75W*	25...150	2A	<1,2*	2A	<100	·	·	·	·	4),kpl.RCA 202
T	RCA 103	RC	S	P	29	A	60	(7A)	75W*	30...150	1A	<1,2*	1A	<100	·	·	·	·	4),kpl.RCA 203
T	RCA 104	RC	S	P	29	A	80	(7A)	75W*	30...150	1A	<1,2*	1A	<100	·	·	·	·	4),kpl.RCA 204
T	RCA 105	RC	S	P	29	A	50	(7A)	65W*	25...100	2A	<1,2*	2A	<100	·	·	·	·	4),kpl.RCA 205
r	RCA 106 A	RC	S	PN	29	F													NT:S 2060 A
	bis																		bis
r	RCA 106 Y	RC	S	PN	29	F													NT:S 2060 Y
r	RCA 107 A	RC	S	PN	29	F													NT:S 2061 A
	bis																		bis
r	RCA 107 Y	RC	S	PN	29	F													NT:S 2061 Y
r	RCA 108 A	RC	S	PN	29	F													NT:S 2062 A
	bis																		bis
r	RCA 108 Y	RC	S	PN	29	F													NT:S 2062 Y
T	RCA 201	RC	S	N	29	A	40	(7A)	75W*	25...150	2A	<1,2*	2A	<100	·	·	·	·	4),kpl.RCA 101
T	RCA 202	RC	S	N	29	A	60	(7A)	75W*	25...150	2A	<1,2*	2A	<100	·	·	·	·	4),kpl.RCA 102
T	RCA 203	RC	S	N	29	A	60	(7A)	75W*	30...150	1A	<1,2*	1A	<100	·	·	·	·	4),kpl.RCA 103
T	RCA 204	RC	S	N	29	A	80	(7A)	75W*	30...150	1A	<1,2*	1A	<100	·	·	·	·	4),kpl.RCA 104
T	RCA 205	RC	S	N	29	A	50	(7A)	65W*	25...100	2A	<1,2*	2A	<100	·	·	·	·	4),kpl.RCA 105
T	RCA 370	RC	S	P	29	A	30	(5A)	40W*	>25	100	0,8*	1A	<100	·	·	·	·	4),kpl.RCA 520
T	RCA 371	RC	S	P	29	A	40	(5A)	40W*	>40	100	0,8*	1A	<100	·	·	·	·	4),kpl.RCA 521
T	RCA 410	RC	S	N	2	A	200	10A	125W*	30...90	1A	<0,8	1A	<250°	·	·	4	350+	7)
T	RCA 411	RC	S	N	2	A	300	10A	125W*	30...90	1A	<0,8	1A	<250°	·	·	2,5	350+	7)
T	RCA 413	RC	S	N	2	A	400	10A	125W*	20...80	500	<0,8	500	<250°	·	·	4	350+	7)
T	RCA 423	RC	S	N	2	A	400	10A	125W*	30...90	1A	<0,8	1A	<250°	·	·	4	350+	7)
T	RCA 431	RC	S	N	2	A	400	10A	125W*	15...35	2,5A	<0,7	2,5A	<2,5m°	·	·	4	350+	7)
t	RCA 508	RC	S	N	2	A	140	16A	150W*	15...60	8A	·	·	<2m	·	·	>0,2	·	7,10)
T	RCA 520	RC	S	N	29	A	30	(5a)	40W*	>25	100	0,8*	1A	<100	·	·	·	·	4),kpl.RCA 370
T	RCA 521	RC	S	N	29	A	40	(5A)	40W*	>40	100	0,8*	1A	<100	·	·	·	·	4),kpl.RCA 371
T	RCA 1000	RC	S	N	2	B	60	15A	90W*	>1000	3A	<2,0	3A	<500°	·	·	·	·	4,5)
T	RCA 1001	RC	S	N	2	B	80	15A	90W*	>1000	3A	<2,0	3A	<500°	·	·	·	·	4,5)
T	RCA 2001	RC	S	N	273	A	(50)	·	5W-	·	·	·	·	<500	[>7]	<3	·	·	29,37,42:>1W)
T	RCA 2003	RC	S	N	273	A	(50)	(1A)	8,3W-	20...120	50	·	·	<500	[>7]	<5	·	·	29,37,42:>2,5W)
T	RCA 2005	RC	S	N	273	A	(50)	(2,5A)	16,7W-	20...120	200	·	·	<500	[>7]	<9	·	·	29,37,42:>5W)
T	RCA 2010	RC	S	N	273	A	(50)	3,5A	21W-	20...120	500	·	·	<500	[>5]	<10	·	·	29,37,42:>10W)
T	RCA 2310	RC	S	N	273	A	(45)	(3,5A)	41,7W-	15...120	500	·	·	<500	[>8,2]	<16	·	·	29,37,42:>10W)
T	RCA 3001	RC	S	N	273	A	(50)	·	5W-	15...120	100	·	·	<500	[>7]	<3	·	·	29,37,42:>1W)
T	RCA 3003	RC	S	N	273	A	(50)	·	8,3W-	15...120	100	·	·	<500	[>5]	<5	·	·	29,37,42:>2,5W)
T	RCA 3005	RC	S	N	273	A	(50)	·	14,7W-	15...120	100	·	·	<500	[>5]	<7	·	·	29,37,42:>4,5W)
T	RCA 3054	RC	S	N	29	A	55	(4A)	36W*	25...100	500	<1,0	500	<1m*	·	·	>0,8	·	4)
T	RCA 3055	RC	S	N	29	A	60	(15A)	75W*	20...70	4A	<1,1	4A	<5m*	·	·	>0,8	·	4)
T	RCA 3441	RC	S	N	29	A	140	(3A)	36W*	20...150	500	<1,2	500	<5m*	·	·	>0,2	·	7)
T	RCA 45190	RC	S	N	29	A	40	(7A)	40W*	25...100	1,5A	<1,4	4A	<100	·	·	>2	·	4),kpl.RCA 45193
T	RCA 45191	RC	S	N	29	A	60	(7A)	40W*	25...100	1,5A	<1,4	4A	<100	·	·	>2	·	4),kpl.RCA 45194
T	RCA 45192	RC	S	N	29	A	80	(7A)	40W*	20...80	1,5A	<1,4	4A	<100	·	·	>2	·	4),kpl.RCA 45195
T	RCA 45193	RC	S	P	29	A	40	(7A)	40W*	25...100	1,5A	<1,4	4A	<100	·	·	>2	·	4),kpl.RCA 45190
T	RCA 45194	RC	S	P	29	A	60	(7A)	40W*	25...100	1,5A	<1,4	4A	<100	·	·	>2	·	4),kpl.RCA 45191
T	RCA 45195	RC	S	P	29	A	80	(7A)	40W*	20...80	1,5A	<1,4	4A	<100	·	·	>2	·	4),kpl.RCA 45192
T	RCA 6263	RC	S	N	29	A	120	(3A)	36W*	20...150	500	<1,2	500	<5m*	·	·	>0,2	·	7)
T	RCA 8203	RC	S	P	29	B	40	15A	60W*	1K...20K	3A	<2,0	3A	<1m°	·	·	>20	·	4,5)
T	RCA 8203 A	RC	S	P	29	B	60	15A	60W*	1K...20K	5A	<2,0	5A	<1m°	·	·	>20	·	4,5,21)
T	RCA 8203 B	RC	S	P	29	B	80	15A	60W*	1K...20K	5A	<2,0	5A	<1m°	·	·	>20	·	4,5,21)
T	RCA 8350	RC	S	P	2	B	40	15A	70W*	1K...20K	5A	<2,0	5A	<1m°	·	·	>20	·	4,5)
T	RCA 8350 A	RC	S	P	2	B	60	15A	70W*	1K...20K	5A	<2,0	5A	<1m°	·	·	>20	·	4,5,21)
T	RCA 8350 B	RC	S	P	2	B	80	15A	70W*	1K...20K	5A	<2,0	5A	<1m°	·	·	>20	·	4,5,21)
t	RD 6	Ra	S	N	3	B	6	·	150	(7...200)	(1)	·	·	0,1	19	12	10	·	10)
t	RD 15	Ra	S	N	3	B	15	·	150	(10...200)	(1)	·	·	0,1	19	12	10	·	10)
t	RD 30	Ra	S	N	3	A	30	200	1W	7...40	50	<2,0	50	<20	·	·	·	·	10)
t	RD 32	Ra	S	N	3	A	30	200	1W	30...120	50	<2,0	50	<20	·	·	·	·	10)
t	RD 45	Ra	S	N	3	B	45	·	150	(8...50)	(1)	·	·	0,1	19	12	10	·	10)
t	RD 46	Ra	S	N	3	B	45	·	150	(40...200)	(1)	·	·	0,1	19	12	10	·	10)
t	RD 47	Ra	S	N	3	B	45	·	150	(8...50)	(1)	·	·	0,1	19	12	10	·	10)
t	RD 48	Ra	S	N	3	B	45	·	150	(40...200)	(1)	·	·	0,1	19	12	10	·	10)
t	RD 60	Ra	S	N	3	A	60	200	1W	7...40	50	<2,0	50	<20	·	·	·	·	10)
t	RD 62	Ra	S	N	3	A	60	200	1W	30...200	50	<2,0	50	<20	·	·	·	·	10)
t	RD 316	Bg	S	N	152	A	(20)	20	100	5...15	(1)	·	·	<10	25	7	2*	·	10), ~2N 160
t	RD 317	Bg	S	N	152	A	(40)	25	150	19...39	(1)	·	·	<5	25	7	4*	·	10), ~2N 161
t	RD 321	Bg	S	N	152	A	(40)	25	150	19...39	(1)	·	·	<5	25	7	5*	·	10), ~2N 161
t	RD 322	Bg	S	N	152	A	(40)	25	150	>39	(1)	·	·	<5	25	7	6*	·	10), ~2N 163
t	RD 324	Bg	S	N	152	A	(40)	25	150	19...199	(1)	·	·	<5	25	7	>8*	·	10), ~2N 162

1 K	2 Typ	3 Hersteller	4 Ma	5 Pl	6 Fo	7 Af	8 U_{max} [V]	9 U_{max} [mA]	10 P_{tot} [mW]	11 B	I_F [mA]	12 U_S [V]	I_F [mA]	13 I_{Sp} [uA]	14 F [dB]	15 C [pF]	16 f_g [MHz]	17 t [ns]	18 Bemerkung
tt	RD 2517 A	Bg	G	N	152	A	(30)	10	50	(13)	(1)	·	·	<10	[20]	<25	1*	·	10),NT:2N 97
tt	RD 2518 A	Bg	G	N	152	A	(40)	10	50	(13)	(1)	·	·	<10	[20]	<25	1*	·	10),NT:2N 97 A
tt	RD 2521 A	Bg	G	N	152	A	(40)	10	50	(40)	(1)	·	·	<10	[22]	<25	2,5*	·	10),NT:2N 98
tt	RD 2522 A	Bg	G	N	152	A	(40)	10	50	(40)	(1)	·	·	<10	[22]	<25	2,5*	·	10),NT:2N 98 A
tt	RD 2523 A	Bg	G	N	152	A	(40)	10	50	(40)	(1)	·	·	<10	[22]	<25	3,5*	·	10),NT:2N 99
tt	RD 2525 A	Bg	G	N	152	A	(25)	5	50	(100)	(1)	·	·	<10	[23]	<20	5*	·	10),NT:2N 100
TT	SE 1001	Fd,NS	S	N	24	A	45	·	200	40...160	10	·	·	<0,5	4	<3,5	350	·	35)
TT	SE 1002	Fd,NS	S	N	24	A	45	·	200	100...400	10	·	·	<0,5	4	<3,5	350	·	35)
TT	SE 1010	Fd	S	N	24	A	15	·	200	>20	2	<0,3	10	<50n	<5,5	<3,5	·	·	35)
TT	SE 2001	Fd,NS	S	N	24	A	20	·	200	>40	10	<0,7	10	<0,5	·	<6	>200	·	
TT	SE 2002	Fd	S	N	24	A	20	·	200	>100	10	<0,7	10	<0,5	·	<6	>200	·	
TT	SE 3001	Fd,NS	S	N	24	A	12	·	200	>20	8	<0,6	10	<0,5	4	<1,7	900	·	35,42:2mW)
TT	SE 3002	Fd,NS	S	N	24	A	12	·	200	>20	8	<0,6	10	<0,5	4	<1,7	900	·	35,42:<3mW)
tt	SE 3005	Fd	S	N	24	A	15	20	200	45...300	5	<0,1	20	<10n	·	<0,85	>800	·	10,32,42:>15mW)
tt	SE 3030	AC	S	N	2	A	(150)	10A	15W⁻	150	500	·	·	<10	·	·	100	<1µ°	4,10)
tt	SE 3031	AC	S	N	2	A	(150)	10A	15W⁻	125	500	·	·	<10	·	·	100	<1µ°	4,10)
tt	SE 3032	AC	S	N	2	A	(60)	10A	15W⁻	150	500	·	·	<10	·	·	100	<1µ°	4,10)
tt	SE 3033	AC	S	N	2	A	(60)	10A	15W⁻	125	500	·	·	<10	·	·	100	<1µ°	4,10)
tt	SE 3035	AC	S	N	2	A	40	·	20W+	30...260	500	·	·	<10	·	·	·	·	4,10)
tt	SE 3036	AC	S	N	2	A	40	·	15W⁻	30...260	500	·	·	<10	·	·	·	·	4,10)
tt	SE 3040	Fd	S	N	15	A	40	5A	15W⁻	40...120	2A	·	·	(<1µ)	·	45	120	<300+	4,10)
tt	SE 3041	Fd	S	N	15	A	60	5A	15W⁻	40...120	2A	·	·	(<1µ)	·	45	120	<300+	4,10)
tt	SE 3100	Fd	S	N	24	B	30	·	200	80	5	·	·	<0,2	·	(<0,85)	>400	·	10,35)
TT	SE 3646	Fd	S	N	24	A	15	500	200	30...120	30	<0,2	30	(<0,5)	·	<5	>350	<18	9), ~2N 3646
TT	SE 4001	Fd,NS	S	N	24	A	25	·	200	60...300	1	<0,35	1	<0,2	·	<4	>40	·	
TT	SE 4002	Fd,NS	S	N	24	A	25	·	200	200...1000	1	<0,35	1	<0,2	·	<4	>60	·	
TT	SE 4010	Fd,NS	S	N	24	A	25	·	200	200...1000	1	<0,35	1	<0,2	<3	<4	>60	·	
TT	SE 4020	Fd	S	N	24	A	60	50	200	>135	1	<0,3	50	<1n	<3	<4	200	·	
TT	SE 4021	Fd	S	N	24	A	45	50	200	>550	1	<0,3	50	<1n	<4	<4	260	·	
TT	SE 4022	Fd	S	N	24	A	30	50	200	>1200	1	<0,3	50	<2n	<3	<4	280	·	
t:	SE 4172	Fd	S	N	24	A	20	·	310	>50	10	·	·	<0,1	·	<10	>40	·	10)
f!	SE 4401	Fd	S	N	24	D	25	·	200	2,0...9,0	15V	<8,0	1µ	<10n	<0,6	<12*	·	·	10,62:1...40mA)
TT	SE 5001	Fd	S	N	24	A	40	·	200	>30	4	·	·	<0,5	<6	<1,6	600	·	30,40:8...10,5mA)
TT	SE 5002	Fd	S	N	24	A	40	·	200	>30	4	·	·	<0,5	<6	<1,6	600	·	30,40:9,5...12mA)
TT	SE 5003	Fd	S	N	24	A	40	·	200	>30	4	·	·	<0,5	<6	<1,6	600	·	30,40:9...14mA)
TT	SE 5006	Fd	S	N	24	A	40	30	200	>30	4	<2,0	10	<50n	[>28]	<1,6	>400	·	30,40:6...10,5mA)
t:	SE 5010	Fd	S	N	22	D	30	·	250	75	4	·	·	<50n	[>20]	(<0,5)	500	·	10,35)
t:	SE 5015	Fd	S	N	22	D	20	·	625	50	4	·	·	<50n	[>20]	(<0,5)	450	·	10,35)
TT	SE 5020	Fd,NS	S	N	72	B	20	20	175	20...200	4	<3,0	10	<50n	<3,3	(<0,5)	>300	·	30,33)
TT	SE 5021	Fd,NS	S	N	72	B	20	20	175	20...200	4	<3,0	10	<50n	<4,0	(<0,5)	>300	·	30,33)
TT	SE 5022	Fd,NS	S	N	72	B	20	20	175	20...200	4	<3,0	10	<50n	·	(<0,5)	>300	·	30,33)
TT	SE 5023	Fd,NS	S	N	72	B	20	20	175	20...200	4	<3,0	10	<50n	<6	(<0,5)	>300	·	30,33)
TT	SE 5024	Fd,NS	S	N	72	B	20	20	175	20...200	4	<3,0	10	<50n	<6	(<0,5)	>300	·	30,33)
TT	SE 5025	Fd	S	N	23	A	30	·	250	20...100	10	<0,6	20	<50n	[>25]	(<1)	>300	·	35)
t:	SE 5029	Fd	S	N	23	B	30	·	300	30...225	5	<0,85*	5	<0,2	[>28]	<0,4	>500	·	10,35)
t:	SE 5030	Fd	S	N	23	B	40	·	250	40...120	7	<3,0	30	<1	·	<0,4	>600	·	10,35)
t	SE 5030 A	Fd	S	N	23	B	40	·	300	45...150	7	<3,0	20	<50n	·	<0,4	>600	·	10,35)
TT	SE 5030 B	Fd,NS	S	N	23	B	40	·	500	45...150	7	<3,0	20	<0,1	·	<0,4	>600	·	10,35)
t	SE 5031	Fd	S	N	23	B	30	·	300	30...180	5	<1,0	10	<0,1	[>19]	<0,4	>500	·	10,35)
t	SE 5032	Fd	S	N	24	B	30	·	200	30...180	5	<1,0	10	<0,1	[>19]	<0,65	>500	·	10,35)
TT	SE 5035	Fd,NS	S	N	72	A	30	·	200	40...180	5	<0,85*	5	<50n	[>22]	<0,3	>600	·	32)
TT	SE 5036	Fd	S	N	72	A	30	·	200	30...225	5	<0,85*	5	<50n	[>29]	<0,3	>600	·	32)
t	SE 5037	Fd,NS	S	N	6	C	40	·	400	20...220	10	·	·	<50n	[>28]	(0,85)	>600	·	10,35)
TT	SE 5040	Fd	S	N	72	A	30	25	175	20...220	4	<2,0	10	(<50n)	[>27]	(014)	>300	·	33,40:4,3...6,2V), ~BF 167
TT	SE 5050	Fd,NS	S	N	72	B	20	10	175	20...200	4	<3,0	10	<50n	<4	(<0,5)	>300	·	30,33)
TT	SE 5051	Fd,NS	S	N	72	B	20	10	175	20...200	4	<3,0	10	<50n	3	(<0,5)	>300	·	30,33)
TT	SE 5052	Fd,NS	S	N	72	B	20	10	175	·	·	<3,0	10	<50n	<4	(0,17)	500	·	30,33,40:10mA)
TT	SE 5055	Fd,NS	S	N	72	A	20	·	175	20...220	2	<2,75	10	<50n	<5	<0,22	500	·	30,32)
t	SE 5056	Fd	S	N	23	B	20	·	300	20...200	2	<2,75	10	<50n	<5	<0,3	>300	·	10,30,32)
TT	SE 6001	Fd,NS	S	N	23	A	30		300	50...200	10	<1,0	100	<0,5	·	<25	40	·	4)
TT	SE 6002	Fd,NS	S	N	23	A	30		300	150...600	10	<1,0	100	<0,5	·	<25	40	·	4)
t	SE 6010	Fd	S	N	23	A	30	·	350	>40	10	<0,22	150	<0,1	·	<8	>250	·	10)
TT	SE 6020	Fd	S	N	23	A	60	1A	300	100...300	150	<0,5	500	<0,1	·	<15	>250	<100	4)
t	SE 6020 A	Fd	S	N	23	A	60	1A	500	100...300	150	<0,5	500	<0,1	·	<15	>250	<100	4,10)
TT	SE 6021	Fd	S	N	23	A	80	1A	300	100...300	150	<0,5	500	<0,1	·	<15	>250	<100	4)
t	SE 6021 A	Fd	S	N	23	A	80	1A	500	100...300	150	<0,5	500	<0,1	·	<15	>250	<100	4,10)
TT	SE 6022	Fd	S	N	24	A	60	1A	220	100...300	150	<0,5	500	<0,1	·	<15	>250	<100	4)
TT	SE 6023	Fd	S	N	24	A	80	1A	220	100...300	150	<0,5	500	<0,1	·	<15	>250	<100	4)
t	SE 6062	Fd	S	N	23	A	25	·	750	50...200	500	<0,5	500	<0,1	·	<30	>60	·	4,10),kpl.SE 6562
t	SE 6063	Fd	S	N	23	A	20	·	750	50...200	350	<0,5	350	<0,1	·	<30	>60	·	4,10),kpl.SE 6563
t	SE 6562	Fd	S	P	23	A	25	·	750	50...200	500	<0,5	500	<0,1	·	<30	>60	·	4,10),kpl SE 6062

1 K	2 Typ	3 Hersteller	4 Ma	5 Pl	6 Fo	7 Af	8 U_{max} [V]	9 U_{max} [mA]	10 P_{tot} [mW]	11 B	I_F [mA]	12 U_S [V]	I_F [mA]	13 I_{Sp} [µA]	14 F [dB]	15 C [pF]	16 f_g [MHz]	17 t [ns]	18 Bemerkung
t	SE 6563	Fd	S	P	23	A	20	-	750	50...200	350	<0,5	350	<0,1	-	<30	>60	-	4,10),kpl.SE 6063
T	SE 7001	Fd	S	N	7	A	150	50	800	>30	30	<2,0	50	<0,1	-	<9	60	-	3)
T	SE 7002	Fd	S	N	7	A	120	50	800	>30	30	<2,0	50	<0,1	-	<12	60	-	3)
t	SE 7005	AC	S	N	274	A	150	500	5W*	>30	10	-	-	<10°	-	-	60	-	3,10)
t	SE 7006	Fd	S	N	15	A	150	500	12W*	>30	10	-	-	<10°	-	-	60	-	3,10)
t	SE 7010	Fd	S	N	7	A	150	50	800	>20	25	-	-	<10n		<3,5	>40	-	3,10)
t	SE 7015	Fd	S	N	23	A	100	100	450	50...275	25	<2,0	25	<10n	-	<3,5	>50	-	3,10)
t	SE 7016	Fd	S	N	23	A	140	100	450	50...275	25	<2,0	25	<10n	-	<3,5	>50	-	3,10)
t	SE 7017	Fd	S	N	23	A	180	100	450	50...275	25	<2,0	25	<10n	-	<3	>50	-	3,10)
t	SE 7020	AC,Fd	S	N	15	A	300	400	10W*	40...240	50	-	-	<10	-	-	30	-	3,10)
t	SE 7030	Fd	S	N	15	A	300	400	10W*	40...240	50	<1,0	100	(<1m)	-	<20	>30	-	3,10)
T	SE 7055	Fd,NS	S	N	7	A	220	30	1W	>40	30	<1,0	20	<0,1	-	<3,5	>50	-	3)
T	SE 7056	Fd,NS	S	N	7	A	300	30	1W	>40	30	<1,0	20	<0,1	-	<3	>50	-	3)
T	SE 7057	Fd	S	N	7	A	450	30	1W	>30	30	<1,0	20	<0,1	-	<2,5	>50	-	3)
t	SE 8001	Fd	S	N	7	A	30	1A	870	>20	150	<1,5	1A	<0,1	-	<25	>40	-	4,10)
t	SE 8002	Fd	S	N	7	A	40	1A	870	20...120	150	<1,2	1A	<10n	-	<25	>40	-	4,10)
T	SE 8010	Fd	S	N	7	A	60	500	800	40...150	100	<0,75	500	(<0,5)	[12]	<9	>300	-	4)
t	SE 8012	Fd	S	N	23	A	60	500	500	40...150	100	<0,75	500	(<0,5)	[12]	<9	>300	-	4,10)
t	SE 8040	Fd	S	N	23	A	30	(1A)	500	40...540	150	<0,3	500	<50n	-	<12	250	-	4),kpl.SE 8540
t	SE 8041	Fd	S	N	7	A	30	(1A)	800	40...540	150	<0,3	500	<50n	-	<12	250	-	4),kpl.SE 8541
t	SE 8042	Fd	S	N	7	A	30	(1A)	1W	40...540	150	<0,3	500	<50n	-	<12	250	-	4),kpl.SE 8542
t	SE 8510	Fd	S	P	3	A	60	-	800	40...200	100	<1,0	100	<0,1	-	<20	>100	-	10)
t	SE 8520	Fd	S	P	23	A	60	1A	300	40...200	10	<0,6	500	<0,1	-	<20	>100	-	4,10)
t	SE 8521	Fd	S	P	23	A	60	1A	300	100...400	10	<0,6	500	<0,1	-	<20	>100	-	4,10)
t	SE 8540	Fd	S	P	23	A	30	(1A)	500	40...540	150	<0,7	500	<50n	-	<35	200	-	4),kpl.SE 8040
t	SE 8541	Fd	S	P	7	A	30	(1A)	800	40...540	150	<0,7	500	<50n	-	<35	200	-	4),kpl.SE 8041
t	SE 8542	Fd	S	P	7	A	30	(1A)	1W	40...540	150	<0,7	500	<50n	-	<35	200	-	4),kpl.SE 8042
t	SE 9020	Fd	S	N	2	A	180	7A	62W*	30...125	1A	-	-	(<10)	-	55	70	<400	7,10)
T	SE 9051	Fd	S	N	15	A	275	10A	50W*	20...100	1A	<1,0	5A	<100	-	<250	>20	<300	7)
T	SE 9052	Fd	S	N	15	A	325	10A	50W*	20...100	1A	<1,0	5A	<100	-	<250	>20	<300	7)
t	SE 9060	Fd	S	N	15	A	60	2A	20W+	20...90	1A	<0,85	2A	(<10)	-	-	>50	-	4,10),kpl.SE 9560
t	SE 9061	Fd	S	N	15	A	60	2A	20W+	70...300	1A	<0,85	2A	(<10)	-	-	>60	-	4,10),kpl.SE 9561
t	SE 9062	Fd	S	N	15	A	80	2A	20W+	20...90	1A	<0,85	2A	(<10)	-	-	>50	-	4,10),kpl.SE 9562
t	SE 9063	Fd	S	N	15	A	80	2A	20W+	70...300	1A	<0,85	2A	(<10)	-	-	>60	-	4,10),kpl.SE 9563
T	SE 9300	Fd	S	N	29	B	60	10A	70W*	>100	7,5A	<2,5	7,5A	<200	-	-	>1	-	4,5),kpl.SE 9400
T	SE 9301	Fd	S	N	29	B	80	10A	70W*	>100	7,5A	<2,5	7,5A	<200	-	-	>1	-	4,5),kpl.SE 9401
T	SE 9302	Fd	S	N	29	B	100	10A	70W*	>100	7,5A	<2,5	7,5A	<200	-	-	>1	-	4,5),kpl.SE 9402
T	SE 9303	Fd	S	N	2	B	60	10A	100W*	>1000	4A	<2,0	4A	<200	-	-	>1	-	4,5),kpl.SE 9403
T	SE 9304	Fd	S	N	2	B	80	10A	100W*	>1000	4A	<2,0	4A	<200	-	-	>1	-	4,5),kpl.SE 9404
T	SE 9305	Fd	S	N	2	B	100	10A	100W*	>1000	4A	<2,0	4A	<200	-	-	>1	-	4,5),kpl.SE 9405
T	SE 9331	Fd	S	N	15	A	300	1A	20W*	30...250	100	<2,5	100	<10	-	<20	>10	-	7)
T	SE 9400	Fd	S	P	29	B	60	10A	70W*	>100	7,5A	<2,5	7,5A	<200	-	-	>1	-	4,5),kpl.SE 9300
T	SE 9401	Fd	S	P	29	B	80	10A	70W*	>100	7,5A	<2,5	7,5A	<200	-	-	>1	-	4,5),kpl.SE 9301
T	SE 9402	Fd	S	P	29	B	100	10A	70W*	>100	7,5A	<2,5	7,5A	<200	-	-	>1	-	4,5),kpl.SE 9302
T	SE 9403	Fd	S	P	2	B	60	10A	100W*	>1000	4A	<2,0	4A	<200	-	-	>1	-	4,5),kpl.SE 9303
T	SE 9404	Fd	S	P	2	B	80	10A	100W*	>1000	4A	<2,0	4A	<200	-	-	>1	-	4,5),kpl.SE 9304
T	SE 9405	Fd	S	P	2	B	100	10A	100W*	>1000	4A	<2,0	4A	<200	-	-	>1	-	4,5),kpl.SE 9305
t	SE 9560	Fd	S	P	15	A	60	2A	20W+	20...90	1A	<0,85	2A	(<10)	-	-	>50	-	4,10),kpl.SE 9060
t	SE 9561	Fd	S	P	15	A	60	2A	20W+	70...300	1A	<0,85	2A	(<10)	-	-	>60	-	4,10),kpl.SE 9061
t	SE 9562	Fd	S	P	15	A	80	2A	20W+	20...90	1A	<0,85	2A	(<10)	-	-	>50	-	4,10),kpl.SE 9062
t	SE 9563	Fd	S	P	15	A	80	2A	20W+	70...300	1A	<0,85	2A	(<10)	-	-	>60	-	4,10),kpl.SE 9063
t	SE 9570	Fd	S	P	2	A	60	2A	25W+	30...90	1A	-	-	(<100)	-	-	>50	-	4,10)
t	SE 9571	Fd	S	P	2	A	60	2A	25W+	70...300	1A	-	-	(<100)	-	-	>60	-	4,10)
t	SE 9572	Fd	S	P	2	A	80	2A	25W+	30...90	1A	-	-	(<10)	-	-	>50	-	4,10)
t	SE 9573	Fd	S	P	2	A	80	2A	25W+	70...300	1A	-	-	(<10)	-	-	>60	-	4,10)
t	ST 01	Pl	S	N	6	A	14	-	300	<35	10	-	-	<50n	-	<12	>250	-	10)
t	ST 02	Pl	S	N	6	A	20	-	360	>20	10	-	-	<20n	-	<6	>300	<200*	10)
t	ST 03	Pl	S	N	6	A	20	-	360	>20	10	-	-	<20n	-	<6	>300	<200*	10)
t	ST 04	Pl	S	N	6	A	20	-	360	>40	10	-	-	<20n	-	<6	>300	<200*	10)
t	ST 05	Pl	S	N	6	A	20	-	360	>100	10	-	-	<20n	-	<6	>300	<200*	10)
t	ST 06	Pl	S	N	6	A	35	-	360	>80	10	-	-	<20n	-	<6	>100	-	20)
t	ST 09	Tr	S	N	3	B	15	50	150	(30...200)	(1)	-	-	<1	19	7	34	-	10),NT:2N 1417
t	ST 10	Tr	S	N	3	B	15	25	200	(10...25)	(1)	<1,5	5	<0,5	22	<20	>8	-	10),NT:2N 470
t	ST 11	Tr	S	N	3	B	15	25	200	(20...50)	(1)	<1,5	5	<0,5	20	<20	>8	-	10),NT:2N 473
t	ST 12	Tr	S	N	3	B	15	25	200	(40...100)	(1)	<1,5	5	<0,5	20	<20	>20	-	10),NT:2N 478
t	ST 13	Tr	S	N	3	B	15	25	200	(30...60)	(1)	<1,5	5	<0,5	19	<10	>12	-	10),NT:2N 476
t	ST 14	Tr	S	N	3	B	15	25	200	(80...200)	(1)	0,7*	5	<0,5	20	<20	>10	-	10),NT:2N 541
t	ST 15	Tr	S	N	3	B	15	25	200	(10...100)	(1)	0,7*	5	<0,5	22	<20	>10	-	10)
t	ST 29	Tr	S	N	3	B	30	50	150	(30...200)	(1)	-	-	<10	19	7	34	-	10),NT:2N 1418
t	ST 30	Tr	S	N	3	B	30	25	200	(10...25)	(1)	<1,5	5	<0,5	22	<20	>8	-	10),NT:2N 471
t	ST 31	Tr	S	N	3	B	30	25	200	(20...50)	(1)	<1,5	5	<0,5	20	<20	>8	-	10),NT:2N 474
t	ST 32	Tr	S	N	3	B	30	25	200	(40...100)	(1)	<1,5	5	<0,5	20	<20	>20	-	10),NT:2N 479

1 K	2 Typ	3 Hersteller	4 Ma	5 Pl	6 Fo	7 Af	8 U_{max} [V]	9 U_{max} [mA]	10 P_{tot} [mW]	11 B	I_F [mA]	12 U_S [V]	I_F [mA]	13 I_{Sp} [uA]	14 F [dB]	15 C [pF]	16 f_g [MHz]	17 t [ns]	18 Bemerkung
t	ST 33	Tr	S	N	3	B	30	25	200	(30...60)	(1)	<1,5	5	<0,5	19	<10	>12	·	10),NT:2N 477
t	ST 34	Tr	S	N	3	B	30	25	200	(80...200)	(1)	<0,7*	5	<0,5	20	<20	>10	·	10),NT:2N 542
t	ST 35	Tr	S	N	3	B	30	25	200	(10...100)	(1)	0,7*	5	<0,5	22	<20	>10	·	10)
t	ST 40	Tr	S	N	3	B	45	25	200	(10...25)	(1)	<1,5	5	<0,5	22	<20	>8	·	10),NT:2N 472
t	ST 41	Tr	S	N	3	B	45	25	200	(20...50)	(1)	<1,5	5	<0,5	20	<20	>8	·	10),NT:2N 475
t	ST 42	Tr	S	N	3	B	45	25	200	(40...100)	(1)	<1,5	5	<0,5	20	<20	>20	·	10),NT:2N 480
t	ST 43	Pl	S	N	6	A	50	·	360	>100	10	·	·	<25n	·	<5	>250	·	10)
t	ST 44	Tr	S	N	3	B	45	25	200	(80...200)	(1)	0,7*	5	<0,5	20	<20	>10	·	10),NT:2N 543
t	ST 45	Tr	S	N	3	B	45	25	200	(10...100)	(1)	0,7*	5	<0,5	22	<20	>10	·	10)
t	ST 50	Pl	S	N	72	I	12	·	300	>30	10	·	·	<25n	·	<6	>300	·	10)
t	ST 51	Pl	S	N	6	A	15	100	300	>40	10	·	·	<50n	·	<6	>200	<130*	10)
t	ST 53	Pl	S	N	6	A	12	·	300	>40	10	·	·	<25n	·	<6	>300	<30	9,10)
t	ST 54	Pl	S	N	6	A	20	100	300	>35	1	·	·	<50n	·	<10	>50	<300*	10)
t	ST 55	Pl	S	N	6	A	15	·	300	>40	10	·	·	<25n	·	<6	>300	<25*	9,10)
t	ST 56	Pl	S	N	6	A	20	·	300	>40	10	·	·	<25n	·	<6	>300	<25*	9,10)
t	ST 57	Pl	S	N	6	A	10	·	300	>40	10	·	·	<0,1	·	<6	>300	<25*	9,10)
t	ST 58	Pl	S	N	6	A	15	·	360	>30	10	·	·	<25n	·	<6	>360	<40	9,10)
t	ST 59	Pl	S	N	6	A	15	·	360	>30	10	·	·	<25n	·	<9	>360	<40	9,10)
t	ST 60	Pl	S	N	6	A	15	·	360	>30	10	·	·	<50n	·	<4	>400	<18*	9,10)
t	ST 61	Pl	S	N	6	A	15	·	360	>20	10	·	·	<50n	·	<4	>400	<18*	9,10)
t	ST 62	Pl	S	N	6	A	15	·	360	>40	10	·	·	<50n	·	<4	>400	<18*	9,10)
t	ST 63	Pl	S	N	6	A	12	50	125	>40	5	·	·	<50n	·	<5	>300	<16*	9,10)
t	ST 64	Pl	S	N	6	A	20	·	360	>30	1	·	·	<50n	·	<4	>350	<18*	9,10)
t	ST 66	Sn	S	N	2	A	40	6A	80W*	10...80	1,5A	·	·	<1m	·	·	0,6	<1,3µ+	7,10)
t	ST 70	Pl	S	N	6	A	15	·	360	>20	3	·	·	<10n	·	<2	>600	·	10,32)
t	ST 71	Pl	S	N	6	A	15	·	300	>20	3	·	·	<10n	·	<3	>600	·	10,32)
t	ST 72	Pl	S	N	6	A	15	·	300	>50	3	·	·	<10n	·	<3	>600	·	10,32)
t	ST 80	Pl	S	N	6	A	15	200	360	>25	10	·	·	<50n	·	<4	>400	<10*	9,10)
t	ST 82	Pl	S	N	6	A	15	500	360	>50	10	·	·	<0,4	·	<4	>500	<13*	9,10)
t	ST 106	SO	G	P	123	A	(60)	15A	170W*	9...22	10A	·	·	<7m	·	·	(>6k)	<15µ	7,10)
t	ST 107	SO	G	P	123	A	(80)	15A	170W*	9...22	10A	·	·	<7m	·	·	(>6k)	<15µ	7,10)
t	ST 108	SO	G	P	123	A	(60)	15A	170W*	19...42	10A	·	·	<7m	·	·	(>5k)	<12µ	7,10)
t	ST 109	SO	G	P	123	A	(80)	15A	170W*	19...42	10A	·	·	<7m	·	·	(>5k)	<12µ	7,10)
t	ST 110	SO	G	P	123	A	(60)	15A	170W*	38...84	10A	·	·	<7m	·	·	(>3k)	<10µ	7,10)
t	ST 111	SO	G	P	123	A	(80)	15A	170W*	38...84	10A	·	·	<7m	·	·	(>3k)	<10µ	7,10)
t	ST 112	SO	G	P	123	A	(60)	15A	170W*	>25	10A	·	·	<20m	·	·	(>3k)	<10µ	7,10)
t	ST 150	Pl	S	N	3	A	40+	·	600	>20	150	·	·	<10n	·	<25	>60	120*	10)
t	ST 151	Pl	S	N	3	A	25	·	600	>20	150	·	·	<10n	·	<25	>60	·	10)
t	ST 152	Pl	S	N	3	A	25	·	600	>20	150	·	·	<10n	·	<25	>60	·	10)
t	ST 153	Pl	S	N	3	A	15	·	600	>20	150	·	·	<10n	·	<25	>60	·	10)
t	ST 154	Pl	S	N	3	A	30	·	600	>20	150	·	·	<10n	·	<25	>60	·	10)
t	ST 155	Pl	S	N	3	A	25	·	600	>20	150	·	·	<10n	·	<25	>60	·	10)
t	ST 156	Pl	S	N	3	A	20	·	600	>20	150	·	·	<10n	·	<25	>60	·	10)
t	ST 157	Pl	S	N	3	A	15	·	600	>20	150	·	·	<10n	·	<25	>60	·	10)
t	ST 160	Pl	S	N	3	A	20	·	600	>30	150	·	·	<50n	·	<25	>50	<25*	10)
t	ST 161	Pl	S	N	3	A	20	·	600	>20	150	·	·	<50n	·	<25	>50	<25*	10)
t	ST 162	Pl	S	N	3	A	20	·	600	>40	150	·	·	<50n	·	<25	>50	<25*	10)
t	ST 163	Pl	S	N	3	A	20	·	600	>20	150	·	·	<50n	·	<25	>50	<25*	10)
t	ST 175	Pl	S	N	3	A	(75)	·	600	>20	50	·	·	<50n	·	<15	>200	·	10)
t	ST 176	Pl	S	N	3	A	(75)	·	600	>40	50	·	·	<50n	·	<15	>200	·	10)
t	ST 177	Pl	S	N	3	A	(75)	·	600	>100	50	·	·	<50n	·	<15	>200	·	10)
t	ST 180	Pl	S	N	3	A	(90)	·	600	>20	50	·	·	<50n	·	<15	>200	·	10)
t	ST 181	Pl	S	N	3	A	(90)	·	600	>40	50	·	·	<50n	·	<15	>200	·	10)
t	ST 182	Pl	S	N	3	A	(90)	·	600	<100	50	·	·	<50n	·	<15	>200	·	10)
t	ST 185	Pl	S	N	3	A	(100)	·	600	>20	50	·	·	<50n	·	<15	>200	·	10)
t	ST 186	Pl	S	N	3	A	(100)	·	600	>40	50	·	·	<50n	·	<15	>200	·	10)
t	ST 187	Pl	S	N	3	A	(100)	·	600	>100	50	·	·	<50n	·	<15	>200	·	10)
t	ST 250	Pl	S	N	6	A	(60)	·	360	>40	150	·	·	<0,1	·	<25	>40	·	10)
t	ST 251	Pl	S	N	6	A	(60)	·	360	>100	150	·	·	<10n	·	<25	>60	·	10)
t	ST 400	Tr	S	N	4	A	60	5A	(45W)	>15	2A	<5,0	2A	<10m	·	·	>3	250+	7,10),NT:2N 1250
t	ST 401	Tr	S	N	4	A	45	5A	(45W)	>20	2A	<5,0	2A	<20m	·	·	>3	250+	7,10),NT:2N 2032
t	ST 402	Tr	S	N	4	A	60	·	50W*	>15	2A	<8,0	2A	<20m	·	·	·	250+	7,10)
t	ST 403	Tr	S	N	4	A	45	·	50W*	>15	2A	<6,0	2A	<20m	·	·	·	250+	7,10)
t	ST 410	Tr	S	N	5	A	(60)	5A	(45W)	>15	2A	<5,0	2A	<10m	·	·	>3	250+	7,10),NT:2N 1208
t	ST 411	Tr	S	N	5	A	(45)	5A	(45W)	>20	2A	<5,0	2A	<20m	·	·	>3	250+	7,10),NT:2N 1209
t	ST 414	Tr	S	N	5	A	60	5A	85W*	12...60	1A	<8,0*	1,5A	<10m+	·	·	>3	·	7,10),NT:2N 1212
t	ST 415	Tr	S	N	5	A	(80)	3A	85W*	12...60	1A	<10	1A	<10m	·	·	6	·	7,10)
t	ST 440	Tr	S	N	4	A	60	2A	60W*	>10	1A	<8,0	1A	<20m	·	·	4*	1,8µ+	7,10)
t	ST 450	Tr	S	N	5	A	60	2A	60W*	>10	1A	<8,0	1A	<20m	·	·	4*	1,8µ+	7,10)
t	ST 501	Pl	S	N	6	A	(25)	·	300	>22	10	·	·	<25n	·	·	>270	<25*	9,10)
t	ST 502	Pl	S	N	6	A	(35)	·	300	>50	10	·	·	<25n	·	·	>270	<25*	9,10)
t	ST 503	Pl	S	N	6	A	(25)	·	300	>20	10	·	·	<0,1	·	·	·	·	10)
t	ST 504	Pl	S	N	6	A	(30)	·	300	>20	10	·	·	<0,1	·	·	·	·	10)

1 K	2 Typ	3 Hersteller	4 Ma	5 Pl	6 Fo	7 Af	8 U_{max} [V]	9 U_{max} [mA]	10 P_{tot} [mW]	11 B	I_F [mA]	12 U_S [V]	I_F [mA]	13 I_{Sp} [uA]	14 F [dB]	15 C [pF]	16 f_g [MHz]	17 t [ns]	18 Bemerkung
t	ST 610	Sn	S	N	2	A	55	6A	80W*	10...80	1,5A	·	·	<100	·	·	0,6*+	<1,3µ	7,10)
t	ST 615	Sn	S	N	2	A	70	6A	80W*	10...80	1,5A	·	·	<100	·	·	0,6*	<1,3µ +	7,10)
t	ST 721	Mu	S	N	376	A	(45)	25	250	(15)	1	·	·	<10	·	5,5	20*	·	10)
t	ST 722	Mu	S	N	376	A	(45)	25	250	(30)	1	·	·	<10	·	5,5	23*	·	10)
t	ST 723	Mu	S	N	376	A	(45)	25	250	(50)	1	·	·	<10	·	5,5	28*	·	10)
t	ST 903	Tr	S	N	152	A	(30)	·	150	(9...20)	(1)	·	·	<1	25	7	7*	·	10)
t	ST 904	Tr	S	N	152	A	(30)	·	150	(18...40)	(1)	·	·	<1	25	7	9*	·	10)
t	ST 904 A	Tr	S	N	152	A	(30)	·	150	(18...90)	(1)	·	·	<1	25	7	11*	·	10)
t	ST 905	Tr	S	N	152	A	(30)	·	150	(36...90)	(1)	·	·	<1	25	7	10*	·	10)
t	ST 910	Tr	S	N	152	A	(30)	·	150	(76...333)	(1)	·	·	<1	25	7	11*	·	10)
t	ST 1026	Tr	S	N	3	B	6	5	30	>15	5µ	·	·	<5n	·	<20	5*	·	10),NT:2N 1247
t	ST 1050	Tr	S	N	3	B	6	5	30	>15	20µ	·	·	<10n	6	·	·	·	10),NT:2N 1248
t	ST 1051	Tr	S	N	3	B	6	5	30	>15	20µ	·	·	<10n	6	·	·	·	10),NT:2N 1248
t	ST 1242	Tr	S	N	3	B	(40)	25	150	(30)	(1)	·	·	<2	·	10	8*	·	10)
t	ST 1243	Tr	S	N	3	B	(40)	25	150	30	(1)	·	·	<2	·	2	20*	·	10)
t	ST 1244	Tr	S	N	3	B	(40)	25	150	80	(10)	·	·	<2	·	2	20*	·	10)
t	ST 1290	Tr	S	N	3	B	(20)	25	150	180	(10)	·	·	<2	·	2	20*	·	10)
t	ST 1504	Tr	S	N	6	A	(60)	50	300	20...80	5	<0,8	10	<1	[14]	<10	>30	·	10),NT:2N 754
t	ST 1505	Tr	S	N	6	A	(100)	50	300	20...80	5	<0,8	10	<1	[14]	<10	>30	·	10),NT:2N 755
t	ST 1523	Tr	S	N	6	A	(45)	50	300	(20...45)	1	<2,0	10	<1	15	<15	>30	·	10),NT:2N 839
t	ST 1524	Tr	S	N	6	A	(45)	50	300	(40...90)	1	<2,0	10	<1	15	<15	>30	·	10),NT:2N 840
t	ST 1525	Tr	S	N	6	A	(45)	50	300	(80...330)	1	<2,0	10	<1	15	<15	>40	·	10),NT:2N 841
t	ST 1527	Tr	S	N	6	A	(45)	50	300	20...55	10	<1,2	10	<1	·	<10	30	40+	10),NT:2N 842
t	ST 1528	Tr	S	N	6	A	(45)	50	300	45...150	10	<1,2	10	<1	·	<10	40	40+	10),NT:2N 843
t	ST 1543	Tr	S	N	6	B	(6)	5	30	25	5µ	·	·	<1	·	·	·	·	10)
t	ST 1607	Tr	S	N	6	A	20	·	300	(>120)	10	·	·	<2	·	<4	·	·	10)
t	ST 1633	Tr	S	N	6	A	70	50	300	(80)	5	·	·	<5	·	<10	·	·	10)
t	ST 1694	Tr	S	N	3	B	20	20	125	>40	10	·	·	<2	·	<4	20*	·	10)
t	ST 1700	Tr	S	N	6	A	30	·	300	>80	10	·	·	<20n	·	<8	>30	·	10)
t	ST 2110	Tr	S	N	6	A	12	·	200	>20	8	·	·	<0,5		<2	>950	·	10,31)
·	ST 2120	Tr	S	N	72	B	15	·	200	>50	3	·	·	<5n	·	<1,7	>1G	·	10,31,32)
	ST 2130	Tr	S	N	72	B	12	·	200	>20	3	·	·	<0,5	·	<2	>550	·	10,35)
	ST 3030	Tr	S	N	3	B	(15)	·	100	>5	2	<0,74*	2	<50	·	4	70*	60+	10)
	ST 3031	Tr	S	N	3	B	(20)	·	150	>40	10	·	·	<1	·	1,8	70*	40+	10)
	ST 4044	Tr	S	N	3	A	60	800	(5W)	>40	500	<5,0	500	<15	·	<100	>6	700+	10),NT:2N 1116
t	ST 4045	Tr	S	N	3	A	60	800	(5W)	40...150	200	<4,0	200	<15	·	<100	>4	700+	10),NT:2N 1117
t	ST 4080	Tr	S	N	3	A	60	150	(3W)	(15...90)	(1)	·	·	<1	[>30]	·	>10	·	10),NT:2N 1206
t	ST 4081	Tr	S	N	3	A	125	150	(3W)	(15...90)	(1)	·	·	<1	[>30]	·	>10	·	10),NT:2N 1207
t	ST 4150	Tr	S	N	3	A	60	500	(5W)	>15	500	<5,0	500	<15	·	80	·	<200+	4,10)
t	ST 4201	Tr	S	N	3	A	45	500	600	12...36	200	<6,0	200	<15	·	<100	>2	·	4,10),NT:2N 2038
t	ST 4202	Tr	S	N	3	A	75	500	600	12...36	200	<6,0	200	<15	·	<100	>2	·	4,10),NT:2N 2039
t	ST 4203	Tr	S	N	3	A	45	500	600	30...60	200	<6,0	200	<15	·	<100	>2	·	4,10),NT:2N 2040
t	ST 4204	Tr	S	N	3	A	75	500	600	30...60	200	<6,0	200	<15	·	<100	>2	·	4,10),NT:2N 2041
t	ST 4341	Tr	S	N	3	A	(80)	150	1W	(>15)	(3)	·	·	<100	·	50	·	·	10)
t	ST 4402	Tr	S	N	274	A	150	·	(5W)	>40	600	·	·	<0,1	·	·	·	·	7,10)
t	ST 5060	Tr	S	N	114	A	40	·	5W*	9...36	5	·	·	·	·	·	·	·	10)
t	ST 5061	Tr	S	N	114	A	70	·	5W*	9...36	5	·	·	·	·	·	·	·	10)
t	ST 6008	Tr	S	N	6	A	15	100	(300)	>20	10	<0,7	10	<5	·	<12	>100	18	9,10),NT:2N 728
t	ST 6010	Tr	S	N	6	A	30	100	(300)	>20	10	<0,7	10	<5	·	<12	>100	18	9,10),NT:2N 729
t	ST 6110	Tr	S	N	6	A	5	50	300	(20)	10	·	·	<50n	·	·	500	<10*	9,10)
t	ST 6120	Tr	S	N	6	A	5	50	300	(20)	10	·	·	<50n	·	·	1G	<10*	9,10)
t	ST 6125	Tr	S	N	6	A	5	·	300	>20	10	·	·	>50n	·	<3	>800	·	10,35)
t	ST 6130	Tr	S	N	6	A	10	·	360	>30	10	·	·	<50n	·	<4	>400	·	10,32)
t	ST 6393	Tr	S	N	6	A	30	·	400	>20	150	·	·	<50n	·	<10	>100	·	10)
t	ST 6394	Tr	S	N	6	A	30	·	400	>100	150	·	·	<50n	·	<10	>100	·	10)
t	ST 6573	Tr	S	N	3	A	30	·	800	>20	150	·	·	<50n	·	<10	100	·	10)
t	ST 6574	Tr	S	N	3	A	30	·	800	>100	150	·	·	<50n	·	<10	100	·	10)
t	ST 6600	Tr	S	N	6	A	30	·	400	>40	150	·	·	<50n	·	<11	>150	·	10)
t	ST 6601	Tr	S	N	3	A	30	·	800	>40	150	·	·	<50n	·	<11	>150	·	10)
t	ST 7120	Tr	S	N	4	A	35	3A	60W*	20...80	2A	·	·	<10m	·	·	·	·	7,10)
t	ST 7130	Tr	S	N	5	A	35	3A	60W*	20...80	2A	·	·	<10m	·	·	·	·	7,10)
t	ST 7200	Tr	S	N	5	A	80	5A	(45W)	>12	1A	·	·	<20m	·	·	8*	·	7,10)
t	ST 7400	Tr	S	N	63	A	100	20A	100W*	20...100	10A	·	·	(<500)	·	·	(<10k)	·	7,10)
t	ST 7530	Tr	S	N	126	A	40	3A	(400)	20...80	500	·	·	<10m	·	·	·	·	4,10)
t	ST 8033	Tr	S	P	3	A	(40)	·	600	(30)	1	·	·	<1	·	45	>30	·	10)
t	ST 8034	Tr	S	P	3	A	(40)	·	600	(60)	1	·	·	<1	·	45	>40	·	10)
t	ST 8035	Tr	S	P	6	A	(40)	·	400	(30)	1	·	·	<1	·	45	>30		10)
t	ST 8036	Tr	S	P	6	A	(40)	·	400	(60)	1	·	·	<1	·	45	>40		10)
t	ST 8065	Tr	S	P	3	A	(60)	·	(600)	>40	500	·	·	<1	·	·	>25	·	10)
t	ST 8181	Tr	S	P	6	A	35	1A	400	>20	150	·	·	<50n	·	<11	>100	·	4,10)
t	ST 8182	Tr	S	P	6	A	35	1A	400	>100	150	·	·	<50n	·	<11	>100	·	4,10)
t	ST 8183	Tr	S	P	3	A	35	1A	600	>20	150	·	·	<50n	·	<11	>100	·	4,10)
t	ST 8184	Tr	S	P	3	A	35	1A	600	>100	150	·	·	<50n	·	<11	>100	·	4,10)
t	ST 8190	Tr	S	P	3	A	30	·	(600)	>25	500	·	·	<0,1	·	<75	>25	·	10)

1 K	2 Typ	3 Hersteller	4 Ma	5 Pl	6 Fo	7 Af	8 U_{max} [V]	9 U_{max} [mA]	10 P_{tot} [mW]	11 B	I_F [mA]	12 U_S [V]	I_F [mA]	13 I_{Sp} [uA]	14 F [dB]	15 C [pF]	16 f_g [MHz]	17 t [ns]	18 Bemerkung
t	ST 8191	Tr	S	P	3	A	50	-	(600)	>25	500	-	-	<0,1	-	<75	>25	-	10)
t	ST 8229	Tr	S	P	6	A	30	1A	400	>40	150	-	-	<50n	-	<11	>150	-	4,10)
t	ST 8230	Tr	S	P	3	A	30	1A	600	>40	150	-	-	<50n	-	<11	>150	-	4,10)
t	ST 8500	Tr	S	P	3	A	(40)	-	(600)	>15	500	-	-	<1	-	-	>25	-	10)
t	ST 8509	Tr	S	P	3	A	(80)	-	(600)	>20	500	-	-	<1	-	-	>25	-	10)
t	ST 8700	Tr	S	P	6	A	30	-	300	>40	0,1	-	-	<20n	-	<10	>30	-	10)
t	ST 8704	Tr	S	P	6	A	30	-	300	>60	0,1	-	-	<10n	-	10	100	-	10)
t	ST 8705	Tr	S	P	6	A	30	-	300	>150	0,1	-	-	<10n	-	10	100	-	10)
t	ST 8709	Tr	S	P	6	A	30	-	300	>80	10	-	-	<20n	-	10	-	-	10)
t	ST 9001	Tr	S	P	126	A	50	2A	20W*	20...80	500	-	-	<100	-	-	25	-	7,10)
T	ST 10007	Tr	S	P	63	A	80	(30A)	(100W)	30...120	10A	<2,0	20A	<100	-	<575	>20	<500	7)
T	ST 10008	Tr	S	P	63	A	100	(30A)	(100W)	30...120	10A	<2,0	20A	<100	-	<575	>20	<500	7)
T	ST 10009	Tr	S	P	63	A	120	(30A)	(100W)	30...120	10A	<2,0	20A	<100	-	<575	>20	<500	7)
T	ST 14010	Tr	S	N	63	A	100	(80A)	(200W)	>10	80A	-	-	<10	-	-	>10	-	7)
t	ST 14011	Tr	S	N	63	A	60	(80A)	(200W)	40...200	20A	-	-	<10	-	-	>10	-	7)
T	ST 14012	Tr	S	N	63	A	80	(80A)	(200W)	40...200	20A	-	-	<10	-	-	>10	-	7)
T	ST 14013	Tr	S	N	63	A	100	(80A)	(200W)	40...100	20A	-	-	<10	-	-	>10	-	7)
T	ST 14026	Tr	S	N	28	A	80	(80A)	(200W)	30...120	30A	<3,0	70A	<100	-	<850	>10	<2µ	7)
T	ST 14027	Tr	S	N	28	A	100	(80A)	(200W)	30...120	30A	<3,0	70A	<100	-	<850	>10	<2µ	7)
T	ST 14028	Tr	S	N	28	A	120	(80A)	(200W)	30...120	30A	<3,0	70A	<100	-	<850	>10	<2µ	7)
T	ST 14030	Tr	S	N	63	A	80	(60A)	(200W)	30...120	20A	-	-	<100	-	<850	>10	<500	7)
T	ST 14031	Tr	S	N	63	A	100	(60A)	(200W)	30...120	20A	-	-	<100	-	<850	>10	<500	7)
T	ST 14032	Tr	S	N	63	A	120	(60A)	(200W)	30...120	20A	-	-	<100	-	<850	>10	<500	7)
T	ST 14060	Tr	S	N	63	A	60	(80A)	(200W)	>10	80A	-	-	<10	-	-	>10	-	7)
T	ST 14080	Tr	S	N	63	A	80	(80A)	(200W)	>10	80A	-	-	<10	-	-	>10	-	7)
T	ST 15006	Tr	S	N	63	A	60	(40A)	(125W)	>10	40A	-	-	<10	-	-	>10	-	7)
T	ST 15008	Tr	S	N	63	A	80	(40A)	(125W)	>10	40A	-	-	<10	-	-	>10	-	7)
T	ST 15010	Tr	S	N	63	A	100	(40A)	(125W)	>10	40A	-	-	<10	-	-	>10	-	7)
T	ST 15013	Tr	S	N	63	A	60	(40A)	(125W)	40...200	10A	-	-	<10	-	-	>10	-	7)
	ST 15014	Tr	S	N	63	A	80	(40A)	(125W)	40...200	10A	-	-	<10	-	-	>10	-	7)
T	ST 15015	Tr	S	N	63	A	100	(40A)	(125W)	40...200	10A	-	-	<10	-	-	>10	-	7)
T	ST 15043	Tr	S	N	63	A	80	(40A)	(125W)	30...120	10A	<3,5	30A	<100	-	<550	>10	<500	7)
T	ST 15044	Tr	S	N	63	A	100	(40A)	(125W)	30...120	10A	<3,5	30A	<100	-	<550	>10	<500	7)
T	ST 15045	Tr	S	N	63	A	120	(40A)	(125W)	30...120	10A	<3,5	30A	<100	-	<550	>10	<500	7)
T	ST 17060	Tr	S	N	63	A	80	(30A)	(100W)	30...120	10A	<2,0	20A	<100	-	<350	>10	<500	7)
T	ST 17061	Tr	S	N	63	A	100	(30A)	(100W)	30...120	10A	<2,0	20A	<100	-	<350	>10	<500	7)
T	ST 17062	Tr	S	N	63	A	120	(30A)	(100W)	30...120	10A	<2,0	20A	<100	-	<350	>10	<500	7)
T	ST 18007	Tr	S	N	63	A	375	(20A)	100W+	>20	10A	<1,5	10A	<2m	-	-	>10	-	7)
T	ST 18008	Tr	S	N	63	A	300	(20A)	100W+	>20	10A	<1,5	10A	<2m	-	-	>10	-	7)
T	ST 18009	Tr	S	N	63	A	250	(20A)	100W+	>20	10A	<1,5	10A	<2m	-	-	>10	-	7)
T	ST 18010	Tr	S	N	63	A	200	(20A)	100W+	>20	10A	<1,5	10A	<2m	-	-	>10	-	7)
T	ST 18011	Tr	S	N	5	A	375	(10A)	50W+	>20	5A	<1,5	5A	<2m	-	-	>10	-	7)
T	ST 18012	Tr	S	N	5	A	300	(10A)	50W+	>20	5A	<1,5	5A	<2m	-	-	>10	-	7)
T	ST 18013	Tr	S	N	5	A	250	(10A)	50W+	>20	5A	<1,5	5A	<2m	-	-	>10	-	7)
T	ST 18014	Tr	S	N	5	A	200	(10A)	50W+	>20	5A	<1,5	5A	<2m	-	-	>10	-	7)
T	ST 18015	Tr	S	N	27	A	375	(5A)	30W+	>20	2,5A	<1,25	2,5A	<2m	-	-	>10	-	7)
T	ST 18016	Tr	S	N	27	A	300	(5A)	30W+	>20	2,5A	<1,25	2,5A	<2m	-	-	>10	-	7)
T	ST 18017	Tr	S	N	27	A	250	(5A)	30W+	>20	2,5A	<1,25	2,5A	<2m	-	-	>10	-	7)
T	ST 18018	Tr	S	N	27	A	200	(5A)	30W+	>20	2,5A	<1,25	2,5A	<2m	-	-	>10	-	7)
T	ST 28135	Tr	S	N	2	A	40	(30A)	150W+	30...150	15A	-	-	<500	-	-	10	-	7)
T	ST 28136	Tr	S	N	2	A	60	(30A)	150W+	30...150	15A	-	-	<500	-	-	10	-	7)
T	ST 28137	Tr	S	N	2	A	80	(30A)	150W+	30...150	15A	-	-	<500	-	-	10	-	7)
T	ST 28138	Tr	S	N	2	A	40	(20A)	150W+	30...150	10A	-	-	<500	-	-	10	-	7)
T	ST 28139	Tr	S	N	2	A	60	(20A)	150W+	30...150	10A	-	-	<500	-	-	10	-	7)
T	ST 28140	Tr	S	N	2	A	80	(20A)	150W+	30...150	10A	-	-	<500	-	-	10	-	7)
T	ST 28141	Tr	S	N	2	A	40	(10A)	85W+	30...150	5A	-	-	<500	-	-	10	-	7)
T	ST 28142	Tr	S	N	2	A	60	(10A)	85W+	30...150	5A	-	-	<500	-	-	10	-	7)
T	ST 28143	Tr	S	N	2	A	80	(10A)	85W+	30...150	5A	-	-	<500	-	-	10	-	7)
T	ST 29045	Tr	S	P	2	A	40	(30A)	150W+	30...150	15A	-	-	<500	-	-	10	-	7)
T	ST 29046	Tr	S	P	2	A	60	(30A)	150W+	30...150	15A	-	-	<500	-	-	10	-	7)
T	ST 29047	Tr	S	P	2	A	80	(30A)	150W+	30...150	15A	-	-	<500	-	-	10	-	7)
T	ST 29048	Tr	S	P	2	A	40	(20A)	150W+	30...150	10A	-	-	<500	-	-	10	-	7)
T	ST 29049	Tr	S	P	2	A	60	(20A)	150W+	30...150	10A	-	-	<500	-	-	10	-	7)
T	ST 29050	Tr	S	P	2	A	80	(20A)	150W+	30...150	10A	-	-	<500	-	-	10	-	7)
T	ST 29051	Tr	S	P	2	A	40	(10A)	85W+	30...150	5A	-	-	<500	-	-	10	-	7)
T	ST 29052	Tr	S	P	2	A	60	(10A)	85W+	30...150	5A	-	-	<500	-	-	10	-	7)
T	ST 29053	Tr	S	P	2	A	80	(10A)	85W+	30...150	5A	-	-	<500	-	-	10	-	7)
T	ST 29119	Tr	S	P	2	A	100	(20A)	(100W)	30...150	5A	<2,5	20A	<100	-	-	10	-	7)
T	ST 29120	Tr	S	P	2	A	80	(20A)	(100W)	30...150	5A	<2,5	20A	<100	-	-	10	-	7)
T	ST 29121	Tr	S	P	2	A	60	(20A)	(100W)	30...150	5A	<2,5	20A	<100	-	-	10	-	7)
T	ST 30100	Tr	S	P	3	A	175	1A	5W*	100...300	50	-	-	<0,1	-	<10	>200	<100	7,10)
T	ST 40004	Tr	S	P	63	A	80	(60A)	(200W)	20...120	20A	<4,0	60A	<100	-	<1325	>20	<500	7)
T	ST 40005	Tr	S	P	63	A	100	(60A)	(200W)	20...120	20A	<4,0	60A	<100	-	<1325	>20	<500	7)
T	ST 40006	Tr	S	P	63	A	120	(60A)	(200W)	20...120	20A	<4,0	60A	<100	-	<1325	>20	<500	7)

1 K	2 Typ	3 Hersteller	4 Ma	5 Pl	6 Fo	7 Af	8 U_{max} [V]	9 U_{max} [mA]	10 P_{tot} [mW]	11 B	I_F [mA]	12 U_S [V]	I_F [mA]	13 I_{Sp} [uA]	14 F [dB]	15 C [pF]	16 f_g [MHz]	17 t [ns]	18 Bemerkung
T	ST 54004	Tr	S	P	63	A	80	(40A)	(125W)	30...120	10A	<4,0	30A	<100	·	<875	>20	<500	7)
T	ST 54005	Tr	S	P	63	A	100	(40A)	(125W)	30...120	10A	<4,0	30A	<100	·	<875	>20	<500	7)
T	ST 54006	Tr	S	P	63	A	120	(40A)	(125W)	30...120	10A	<4,0	30A	<100	·	<875	>20	<500	7)
t	ST 61000	Tr	S	P	47	A	35	100	400	>100	1	·	·	<20n	·	<7	>40	·	10,49:0,8mV,50)
t	ST 71000	Tr	S	N	6	A	30	50	360	>400	10µ	·	·	<2n	·	<4	>60	·	10)
T	ST 72011	Tr	S	P	38	A	40	(5A)	30W+	30...200	1,5A	·	·	<1	·	·	>30	·	7)
T	ST 72012	Tr	S	P	38	A	60	(5A)	30W+	30...200	1,5A	·	·	<1	·	·	>30	·	7)
T	ST 72013	Tr	S	P	38	A	80	(5A)	30W+	30...200	1,5A	·	·	<1	·	·	>30	·	7)
T	ST 72014	Tr	S	P	38	A	100	(5A)	30W+	30...200	1,5A	·	·	<1	·	·	>30	·	7)
T	ST 72015	Tr	S	P	5	A	60	(10A)	50W+	30...200	3A	·	·	<2	·	·	>30	·	7)
T	ST 72016	Tr	S	P	5	A	80	(10A)	50W+	30...300	3A	·	·	<2	·	·	>30	·	7)
T	ST 72017	Tr	S	P	5	A	100	(10A)	50W+	30...300	3A	·	·	<2	·	·	>30	·	7)
T	ST 72018	Tr	S	P	63	A	40	(20A)	100W+	20...200	10A	·	·	<10	·	·	>10	·	7)
T	ST 72019	Tr	S	P	63	A	60	(20A)	100W+	20...200	10A	·	·	<10	·	·	>10	·	7)
T	ST 72020	Tr	S	P	63	A	80	(20A)	100W+	20...200	10A	·	·	<10	·	·	>10	·	7)
T	ST 72021	Tr	S	P	63	A	100	(10A)	100W+	20...200	10A	·	·	<10	·	·	>10	·	7)
T	ST 72036	Tr	S	P	27	A	80	(5A)	(30W)	30...120	2A	<2,0	5A	<20	·	<300	>20	<500	7)
T	ST 72037	Tr	S	P	27	A	100	(5A)	(30W)	30...120	2A	<2,0	5A	<20	·	<300	>20	<500	7)
T	ST 72038	Tr	S	P	27	A	120	(5A)	(30W)	30...120	2A	<2,0	5A	<20	·	<300	>20	<500	7)
T	ST 72039	Tr	S	P	3	A	80	(5A)	(10W)	30...120	2A	<2,0	5A	<20	·	<300	>20	<500	7)
T	ST 72040	Tr	S	P	3	A	100	(5A)	(10W)	30...120	2A	<2,0	5A	<20	·	<300	>20	<500	7)
T	ST 72041	Tr	S	P	3	A	120	(5A)	(10W)	30...120	2A	<2,0	5A	<20	·	<300	>20	<500	7)
T	ST 74049	Tr	S	N	3	A	80	(2A)	(7,5W)	30...120	1A	<1,0	2A	<10	·	<60	>30	<500	7)
T	ST 74050	Tr	S	N	3	A	100	(2A)	(7,5W)	30...120	1A	<1,0	2A	<10	·	<60	>30	<500	7)
T	ST 74051	Tr	S	N	3	A	120	(2A)	(7,5W)	30...120	1A	<1,0	2A	<10	·	<60	>30	<500	7)
T	ST 75004	Tr	S	P	3	A	80	(2A)	(7,5W)	30...120	1A	<1,5	2A	<10	·	<100	>20	<500	7)
T	ST 75005	Tr	S	P	3	A	100	(2A)	(7,5W)	30...120	1A	<1,5	2A	<10	·	<100	>20	<500	7)
T	ST 75006	Tr	S	P	3	A	120	(2A)	(7,5W)	30...120	1A	<1,5	2A	<10	·	<100	>20	<500	7)
T	ST 76018	Tr	S	P	27	A	80	(10A)	(40W)	30...120	2A	<2,0	10A	<30	·	<400	>20	<500	7)
T	ST 76019	Tr	S	P	27	A	100	(10A)	(40W)	30...120	2A	<2,0	10A	<30	·	<400	>20	<500	7)
T	ST 76020	Tr	S	P	27	A	120	(10A)	(40W)	30...120	2A	<2,0	10A	<30	·	<400	>20	<500	7)
T	ST 84027	Tr	S	N	3	A	120	1A	5W+	40...120	200	·	·	<10	·	·	10	<1µ	7)
T	ST 84028	Tr	S	N	3	A	140	1A	5W+	40...120	200	·	·	<10	·	·	10	<1µ	7)
T	ST 84029	Tr	S	N	3	A	180	1A	5W+	40...120	200	·	·	<10	·	·	10	<1µ	7)
T	ST 86020	Tr	S	N	5	A	80	(5A)	(50W)	20...120	3A	<2,0	5A	<100	·	<550	>10	<2µ	7)
T	ST 86021	Tr	S	N	5	A	100	(5A)	(50W)	20...120	3A	<2,0	5A	<100	·	<550	>10	<2µ	7)
T	ST 86022	Tr	S	N	5	A	120	(5A)	(50W)	20...120	3A	<2,0	5A	<100	·	<550	>10	<2µ	7)
T	ST 91054	Tr	S	N	3	A	80	(5A)	(10W)	30...120	2A	<1,8	5A	<20	·	<160	>10	<500	7)
T	ST 91055	Tr	S	N	3	A	100	(5A)	(10W)	30...120	2A	<1,8	5A	<20	·	<160	>10	<500	7)
T	ST 91056	Tr	S	N	3	A	120	(5A)	(10W)	30...120	2A	<1,8	5A	<20	·	<160	>10	<500	7)
T	ST 91057	Tr	S	N	27	A	80	(10A)	(40W)	30...120	2A	<1,0	10A	<30	·	<225	>10	<500	7)
T	ST 91058	Tr	S	N	27	A	100	(10A)	(40W)	30...120	2A	<1,0	10A	<30	·	<225	>10	<500	7)
T	ST 91059	Tr	S	N	27	A	120	(10A)	(40W)	30...120	2A	<1,0	10A	<30	·	<225	>10	<500	7)
T	ST 91085	Tr	S	N	27	A	80	(5A)	(30W)	30...120	2A	·	·	<20	·	·	10	·	7)
T	ST 91086	Tr	S	N	27	A	100	(5A)	(30W)	30...120	2A	·	·	<20	·	·	10	·	7)
T	ST 91087	Tr	S	N	27	A	120	(5A)	(30W)	30...120	2A	·	·	<20	·	·	10	·	7)
T	ST 92006	Tr	S	N	27	A	80	(2A)	30W+	20...120	1A	·	·	<20	·	·	10	<1,5µ	7)
T	ST 92007	Tr	S	N	27	A	100	(2A)	30W+	20...120	1A	·	·	<20	·	·	10	<1,5µ	7)
T	ST 93008	Tr	S	N	27	A	120	(2A)	30W+	20...120	1A	·	·	<20	·	·	10	<1,5µ	7)
T	T3M36	Sg	S	N	15	A	360	3A	30W*	>4	3A	<1,0	1,5A	<1m	·	60	10	<2µ	7)
T	T3M40	Sg	S	N	15	A	400	3A	30W*	>4	3A	<1,0	1,5A	<1m	·	60	10	<2µ	7)
T	T3V36	Sg	S	N	29	A	360	3A	30W*	>4	3A	<1,0	1,5A	<1m	·	60	10	<2µ	7)
T	T3V40	Sg	S	N	29	A	400	3A	30W*	>4	3A	<1,0	1,5A	<1m	·	60	10	<2µ	7)
T	T5DA6	Sg	S	N	121	B	60	7A	80W*	3000	5A	<1,5	5A	<100	·	·	(20k)	·	4,5)
T	T5DA8	Sg	S	N	121	B	80	7A	80W*	3000	5A	<1,5	5A	<100	·	·	(20k)	·	4,5)
T	T7D8	Sg	S	N	15	B	80	7A	30W*	>1500	5A	<1,5	5A	<500	·	·	(20k)	<3µ	4,5,7), ≙2SD 384
T	T7D10	Sg	S	N	15	B	100	7A	30W*	>1500	5A	<1,5	5A	<500	·	·	(20k)	<3µ	4,5,7), ≙2SD 385
T	T7H8	Sg	S	N	29	B	80	7A	50W*	>1500	5A	<1,5	5A	<100	·	·	(20k)	<10µ	4,5,7), ≙2SD 459
T	T7H10	Sg	S	N	29	B	100	7A	50W*	>1500	5A	<1,5	5A	<100	·	·	(20k)	<10µ	4,5,7), ≙2SD 460
T	T10M36	Sg	S	N	2	A	360	10A	100W*	>4	10A	<1,0	5A	<2m	·	300	10	<2µ	7)
T	T10M40	Sg	S	N	2	A	400	10A	100W*	>4	10A	<1,0	5A	<2m	·	300	10	<2µ	7)
T	T30M36	Sg	S	N	188	A	360	30A	200W*	>4	30A	<1,0	10A	<2m	·	700	10	<2µ	7), ≙2SC 1470
T	T30M40	Sg	S	N	188	A	400	30A	200W*	>4	30A	<1,0	10A	<2m	·	700	10	<2µ	7), ≙2SC 1471
T	TCH 98	Tg	S	P	6	A	40	100	350	(>80)	1	<0,05	5	<2n	4	4	15	·	·
T	TCH 98 B	Tg	S	P	7	C	40	100	400	(>80)	1	<0,05	5	<2n	4	4	15	·	22)
T	TCH 99	Tg	S	N	6	A	70	100	350	(>80)	1	<0,05	5	<2n	4	4	15	·	·
T	TCH 99 B	Tg	S	P	7	C	70	100	400	(>80)	1	<0,05	5	<2n	4	4	15	·	22)

1 K	2 Typ	3 Hersteller	4 Ma	5 Pl	6 Fo	7 Af	8 U_{max} [V]	9 U_{max} [mA]	10 P_{tot} [mW]	11 B	I_F [mA]	12 U_S [V]	I_F [mA]	13 I_{Sp} [uA]	14 F [dB]	15 C [pF]	16 f_g [MHz]	17 t [ns]	18 Bemerkung
r	TI 010	Tx	S	PN	3	E													
r	TI 025	Tx	S	PN	3	E													
r	TI 40	Tx	S	PN	298	A													
r	TI 40 A0	Tx	S	PN	298	A													
	bis																		
r	TI 40 A5	Tx	S	PN	298	A													
r	TI 050	Tx	S	PN	3	E													
r	TI 92	Tx	S	N	6	A	(18)	100	300	>150	1	·	·	<0,1	·	<4	125	·	
r	TI 110	Tx	S	PN	3	E													
	bis																		
r	TI 114	Tx	S	PN	3	E													
r	TI 130	Tx	S	PN	298	A													
	bis																		
	TI 134	Tx	S	PN	298	A													
	TI 136	Tx	S	PN	298	A													
	bis																		
	TI 138	Tx	S	PN	298	A													
	TI 140 A0	Tx	S	PN	322	A													
	bis																		
	TI 140 A5	Tx	S	PN	322	A													
t	TI 145 A0	Tx	S	PN	3	E													
	bis																		
t	TI 145 A4	Tx	S	PN	3	E													
	TI 150	Tx	S	PN	374	A													
	bis																		
	TI 154	Tx	S	PN	374	A													
	TI 156	Tx	G	P	117	A	30	3A	25W*	25...75	500	<0,25	1A	<650	·	·	>0,22	·	4)
	TI 156 L	Tx	G	P	116	A	30	3A	25W*	25...75	500	<0,25	1A	<650	·	·	>0,22	·	4)
	TI 158	Tx	G	P	117	A	40	3A	20W*	25...75	500	·	·	<650	·	·	0,22*	·	4,10)
	TI 158 A	Tx	G	P	117	A	60	3A	20W*	25...75	500	·	·	<650	·	·	0,22*	·	4,10)
	TI 158 AL	Tx	G	P	116	A	60	3A	20W*	25...75	500	·	·	<650	·	·	0,22*	·	4,10)
	TI 158 L	Tx	G	P	116	A	40	3A	20W*	25...75	500	·	·	<650	·	·	0,22*	·	4,10)
	TI 159	Tx	G	P	115	A	(40)	3A	20W*	20...60	1A	<0,25	1A	<125	·	100	225K	·	4)
	TI 160	Tx	G	P	115	A	(60)	3A	20W*	20...60	1A	<0,25	1A	<125	·	100	225K	·	4)
	TI 161	Tx	G	P	115	A	(80)	3A	20W*	20...60	1A	<0,25	1A	<125	·	100	225K	·	4)
	TI 162	Tx	G	P	115	A	(100)	3A	20W*	20...60	1A	<0,25	1A	<125	·	100	225K	·	4)
	TI 320	Tx	G	P	157	B	(30)	50	100	34	(1)	·	·	<20	·	·	>0,4*	·	10)
	TI 321	Tx	G	P	157	B	(30)	50	100	95	(1)	·	·	<20	·	·	>0,5*	·	10)
	TI 360	Tx	G	P	39	A	20	3	50	8	1	·	·	<10	[15]	·	500*	·	10,35)
	TI 361	Tx	G	P	39	A	20	3	50	8	1	·	·	<10	[10]	·	650*	·	10,35)
	TI 363	Tx	G	P	157	B	(30)	50	150	>35	0,5	<0,31*	0,5	<100	·	<2,5	200*	·	10,35)
	TI 364	Tx	G	P	157	B	(30)	50	150	>20	0,5	<0,31*	0,5	<100	·	<2,5	200*	·	10,35)
	TI 365	Tx	G	P	157	B	(30)	50	150	30...240	1	·	·	<100	·	<3,3	200*	·	10,35,46: <77ps)
	TI 366	Tx	G	P	2	A	(60)	3A	20W*	>50	1A	·	·	<100	·	·	·	·	7,10)
	TI 366 A	Tx	G	P	2	A	(60)	3A	25W*	>50	1A	·	·	<100	·	·	·	·	7,10)
	TI 367	Tx	G	P	2	A	(60)	3A	20W*	>30	500	·	·	<200	·	·	·	·	7,10)
	TI 367 A	Tx	G	P	2	A	(60)	3A	25W*	>30	500	·	·	<200	·	·	·	·	7,10)
	TI 368	Tx	G	P	2	A	(45)	3A	20W*	>50	1A	·	·	<100	·	·	·	·	7,10)
	TI 368 A	Tx	G	P	2	A	(45)	3A	25W*	>50	1A	·	·	<100	·	·	·	·	7,10)
	TI 369	Tx	G	P	2	A	(45)	3A	20W*	>30	500	·	·	<200	·	·	·	·	7,10)
	TI 369 A	Tx	G	P	2	A	(45)	3A	25W*	>30	500	·	·	<200	·	·	·	·	7,10)
	TI 370	Tx	G	P	2	A	(30)	3A	20W*	>30	500	·	·	<200	·	·	·	·	7,10)
	TI 370 A	Tx	G	P	2	A	(30)	3A	25W*	>30	500	·	·	<200	·	·	·	·	7,10)
	TI 376	Tx	G	P	157	B	(20)	150	150	105	50	·	·	<15	·	·	·	·	10)
	TI 377	Tx	G	P	157	B	(20)	150	150	53	50	·	·	<20	·	·	·	·	10)
	TI 378	Tx	G	P	157	B	(16)	5	30	34*	0,5	·	·	<10	·		40*	·	10,35)
	TI 379	Tx	G	P	157	B	(16)	5	30	33*	0,5	·	·	<10	·	·	35*	·	10,35)
	TI 380	Tx	G	P	157	B	(16)	5	30	20*	0,5	·	·	<10	·	·	30*	·	10,35)
	TI 381	Tx	G	P	157	B	(16)	5	30	29*	0,5	·	·	<10	·	·	35*	·	10,35)
	TI 382	Tx	G	P	157	B	(20)	5	30	25*	0,5	·	·	<10	·	·	35*	·	10,35)
	TI 383	Tx	G	P	157	B	(20)	5	30	25*	0,5	·	·	<10	·	·	35*	·	10,35)
	TI 384	Tx	G	P	157	B	(27)	5	30	25*	0,5	·	·	<10	·	·	35*	·	10,35)
	TI 385	Tx	G	P	157	B	(30)	50	150	>35	1	<0,31*	0,5	<3	·	<2,4	200*	·	10,35,46: <55ps)
	TI 386	Tx	G	P	157	B	(30)	50	150	>35	1	<0,31*	0,5	<3	·	<2,6	200*	·	10,35,46: <75ps)
	TI 387	Tx	G	P	157	B	(30)	50	150	>35	1	<0,31*	0,5	<3	·	<2,4	200*	·	10,35,46: <66ps)
	TI 388	Tx	G	P	157	B	(30)	50	150	>35	1	<0,31*	0,5	<5	·	<2,6	200*	·	10,35,46: <90ps)
	TI 389	Tx	G	P	157	B	(30)	50	150	>20	1	<0,31*	0,5	<5	·	<2,6	200*	·	10,35,46: <90ps)
	TI 395	Tx	G	P	157	B	(30)	50	150	<220	10	<1,0	10	<100	·	<3,3	200*	·	10,35,46: <165ps)
	TI 396	Tx	G	P	157	B	(50)	50	150	<220	20	<1,0	20	<100	·	<3,3	200*	·	10,35,46: <77ps)
	TI 397	Tx	G	P	157	B	(35)	50	150	>35	0,5	<0,31*	0,5	<3	·	<2,5	90	·	10,35)
	TI 398	Tx	G	P	157	B	(35)	50	150	>30	0,5	<0,31*	0,5	<5	·	<2,5	90	·	10,35)
	TI 399	Tx	G	P	157	B	(35)	50	150	>20	0,5	·	·	<5	·	<2,5	110	·	10,35)
	TI 407	Tx	S	N	22	A	12	30	200	>30	4	·	·	<0,1	<6	<1,6	>800	·	10,35,46: <20ps)

1 K	2 Typ	3 Hersteller	4 Ma	5 Pl	6 Fo	7 At	8 U_{max} [V]	9 U_{max} [mA]	10 P_{tot} [mW]	11 B	I_F [mA]	12 U_S [V]	I_F [mA]	13 I_{Sp} [uA]	14 F [dB]	15 C [pF]	16 f_g [MHz]	17 t [ns]	18 Bemerkung
t	TI 408	Tx	S	N	22	A	12	30	200	>20	4	·	·	<0,1	·	<1,6	>500	·	10,35,46: <26ps)
t	TI 409	Tx	S	N	22	A	12	30	200	>20	4	·	·	<0,1	·	<2,2	>500	·	10,35,46: <32ps)
t	TI 410	Tx	S	N	22	A	13	30	200	>20	10	·	·	<0,5	·	<1,7	600	·	10,35)
t	TI 411	Tx	S	N	22	A	30	800	300	180...660	50	<0,6	100	<0,5	·	<12	>100	·	4,10)
t	TI 412	Tx	S	N	22	A	30	800	300	90...330	50	<0,6	100	<0,5	·	<12	>100	·	4,10),NT:2N 3704
t	TI 413	Tx	S	N	22	A	30	800	300	45...165	50	<0,8	100	<0,5	·	<12	>100	·	4,10),NT:2N 3705
t	TI 414	Tx	S	N	22	A	20	800	300	30...660	50	<1,6	100	<0,5	·	<12	>100	·	4,10),NT:2N 3706
t	TI 415	Tx	S	N	22	A	30	30	250	100...400	0,1	<1,0	10	<0,5	<5	·	80	·	10),NT:2N 3707
t	TI 416	Tx	S	N	22	A	30	30	250	45...660	1	<1,0	10	<0,5	·	·	80	·	10),NT:2N 3708
t	TI 417	Tx	S	N	22	A	30	30	250	90...330	1	<1,0	10	<0,5	·	·	80	·	10),NT:2N 3710
t	TI 418	Tx	S	N	22	A	30	30	250	180...660	1	<1,0	10	<0,5	·	·	80	·	10),NT:2N 3711
t	TI 419	Tx	S	N	22	A	30	30	250	90...660	1	<1,0	10	<0,5	·	<5	80	·	10)
t	TI 440	Tx	G	P	157	A	(15)	50	300*	>25	10	·	·	<3	·	<5	300*	·	10,35)
t	TI 442	Tx	G	P	118	A	(12)	50	300*	>20	10	·	·	<3	·	<5	3G*	·	10,32)
t	TI 443	Tx	G	P	118	A	(35)	100	100	>10	10	·	·	<5	·	·	750*	·	10,35)
t	TI 444	Tx	G	P	118	A	(30)	100	100	>10	10	·	·	<5	·	·	600*	·	10,35)
t	TI 445	Tx	G	P	118	A	(25)	100	100	>10	10	·	·	<5	·	·	480*	·	10,35)
t	TI 446	Tx	G	P	118	A	(30)	50	75	(>10)	2	·	·	<5	·	·	·	·	10)
t	TI 447	Tx	G	P	118	A	(30)	50	75	(>10)	2	·	·	<5	·	·	·	·	10)
t	TI 448	Tx	G	P	118	A	(30)	50	75	(>10)	2	·	·	<5	·	·	·	·	10)
t	TI 450	Tx	S	N	118	A	(25)	50	450	20...60	10	<0,6	10	<10	·	<5	·	<40	9,10),NT:2N 849
t	TI 451	Tx	S	N	118	A	(25)	50	450	40...120	10	<0,6	10	<10	·	<5	·	<40	9,10),NT:2N 850
T	TI 480	Tx	S	N	114	A	40	60	600	9...36	5	0,6*	1,5*	<2	·	·	1	·	
T	TI 481	Tx	S	N	114	A	70	60	600	9...36	5	0,6*	1,5*	<2	·	·	1	·	
T	TI 482	Tx	S	N	3	A	20	500	600	>20	150	<1,5	150	<2	·	<35	>40	·	4)
T	TI 483	Tx	S	N	3	A	20	500	600	20...60	150	<1,5	150	<2	·	<35	>40	·	4)
T	TI 484	Tx	S	N	3	A	20	500	600	40...120	150	<1,5	150	<2	·	<35	>40	·	4)
t	TI 485	Tx	S	N	6	A	14	50	300	38	10	·	·	<0,1	·	<6	>100	·	10)
T	TI 486	Tx	S	N	3	A	60	1,5A	1W	20...80	200	<2,0	200	<3	·	50	>50	140	4)
·	TI 487	Tx	S	N	45	A	60	1,5A	2W	20...80	200	<2,0	200	<3	·	50	>50	140	4)
·	TI 492	Tx	S	N	3	B	20	25	150	(15...45)	(1)	0,75*	10	<2	20	<30	8*	·	
·	TI 493	Tx	S	N	3	B	20	20	125	15...45	10	0,7*	10	<2	·	<4	20*	·	
T	TI 494	Tx	S	N	3	B	20	20	125	40...125	10	0,7*	10	<2	·	<4	20*	·	
T	TI 495	Tx	S	N	3	B	20	20	125	120...250	10	0,7*	10	<2	·	<4	20*	·	
T	TI 496	Tx	S	N	114	A	(70)	60	600	>10	3	<1,5	3	<2	·	·	1*	·	8)
t	TI 602	Tx	S	N	6	D	(60)	300	600	>7000	150	<1,6	150	<10n	·	<35	·	·	4,5,10),NT:2N 997
T	TI 1121	Tx	S	N	4	A	100	(7,5A)	80W+	30...120	2A	<2,0*	2A	(<100)	·	<550	>7,5	·	7)
T	TI 1122	Tx	S	N	4	A	100	(7,5A)	80W+	15...60	2A	<2,0*	2A	(<100)	·	<550	>7,5	·	7)
T	TI 1123	Tx	S	N	4	A	75	(7,5A)	80W+	30...120	2A	<2,0*	2A	(<100)	·	<550	>7,5	·	7)
T	TI 1124	Tx	S	N	4	A	75	(7,5A)	80W+	15...60	2A	<2,0*	2A	(<100)	·	<550	>7,5	·	7)
T	TI 1125	Tx	S	N	4	A	50	(7,5A)	80W+	30...120	2A	<2,0*	2A	(<100)	·	<550	>7,5	·	7)
T	TI 1126	Tx	S	N	4	A	50	(7,5A)	80W+	15...60	2A	<2,0*	2A	(<100)	·	<550	>7,5	·	7)
T	TI 1131	Tx	S	N	5	A	100	(7,5A)	80W+	30...120	2A	<2,0*	2A	(<100)	·	<550	>7,5	·	7)
T	TI 1132	Tx	S	N	5	A	100	(7,5A)	80W+	15...60	2A	<2,0*	2A	(<100)	·	<550	>7,5	·	7)
T	TI 1133	Tx	S	N	5	A	75	(7,5A)	80W+	30...120	2A	<2,0*	2A	(<100)	·	<550	>7,5	·	7)
T	TI 1134	Tx	S	N	5	A	75	(7,5A)	80W+	15...60	2A	<2,0*	2A	(<100)	·	<550	>7,5	·	7)
T	TI 1135	Tx	S	N	5	A	50	(7,5A)	80W+	30...120	2A	<2,0*	2A	(<100)	·	<550	>7,5	·	7)
T	TI 1136	Tx	S	N	5	A	50	(7,5A)	80W+	15...60	2A	<2,0*	2A	(<100)	·	<550	>7,5	·	7)
T	TI 1141	Tx	S	N	4	A	100	(7,5A)	80W+	20...80	2A	<2,0*	2A	(<100)	·	<550	>7,5	·	7)
T	TI 1142	Tx	S	N	4	A	100	(7,5A)	80W+	10...40	2A	<2,0*	2A	(<100)	·	<550	>7,5	·	7)
T	TI 1143	Tx	S	N	4	A	75	(7,5A)	80W+	20...80	2A	<2,0*	2A	(<100)	·	<550	>7,5	·	7)
T	TI 1144	Tx	S	N	4	A	75	(7,5A)	80W+	10...40	2A	<2,0*	2A	(<100)	·	<550	>7,5	·	7)
T	TI 1145	Tx	S	N	4	A	50	(7,5A)	80W+	20...80	2A	<2,0*	2A	(<100)	·	<550	>7,5	·	7)
T	TI 1146	Tx	S	N	4	A	50	(7,5A)	80W+	10...40	2A	<2,0*	2A	(<100)	·	<550	>7,5	·	7)
T	TI 1151	Tx	S	N	5	A	100	(7,5A)	80W+	20...80	5A	<2,0*	5A	(<100)	·	<550	>7,5	·	7)
T	TI 1152	Tx	S	N	5	A	100	(7,5A)	80W+	10...40	5A	<2,0*	5A	(<100)	·	<550	>7,5	·	7)
T	TI 1153	Tx	S	N	5	A	75	(7,5A)	80W+	20...80	5A	<2,0*	5A	(<100)	·	<550	>7,5	·	7)
T	TI 1154	Tx	S	N	5	A	75	(7,5A)	80W+	10...40	5A	<2,0*	5A	(<100)	·	<550	>7,5	·	7)
T	TI 1155	Tx	S	N	5	A	50	(7,5A)	80W+	20...80	5A	<2,0*	5A	(<100)	·	<550	>7,5	·	7)
T	TI 1156	Tx	S	N	5	A	50	(7,5A)	80W+	10...40	5A	<2,0*	5A	(<100)	·	<550	>7,5	·	7)
T	TI 3027	Tx	G	P	2	A	(45)	7A	106W*	40...250	3A	<0,5	3A	<1m	·	·	·	·	4)
T	TI 3027-1	Tx	G	P	2	A	(45)	7A	106W*	40...60	3A	<0,5	3A	<1m	·	·	·	·	4,20)
T	TI 3027-2	Tx	G	P	2	A	(45)	7A	106W*	50...80	3A	<0,5	3A	<1m	·	·	·	·	4,20)
T	TI 3027-3	Tx	G	P	2	A	(45)	7A	106W*	65...100	3A	<0,5	3A	<1m	·	·	·	·	4,20)
T	TI 3027-4	Tx	G	P	2	A	(45)	7A	106W*	80...125	3A	<0,5	3A	<1m	·	·	·	·	4,20)
T	TI 3027-5	Tx	G	P	2	A	(45)	7A	106W*	100...150	3A	<0,5	3A	<1m	·	·	·	·	4,20)
T	TI 3027-6	Tx	G	P	2	A	(45)	7A	106W*	125...200	3A	<0,5	3A	<1m	·	·	·	·	4,20)
T	TI 3027-7	Tx	G	P	2	A	(45)	7A	106W*	160...250	3A	<0,5	3A	<1m	·	·	·	·	4,20)
T	TI 3028	Tx	G	P	2	A	(60)	7A	106W*	40...250	3A	<0,5	3A	<1m	·	·	·	·	4)
T	TI 3028-1	Tx	G	P	2	A	(60)	7A	106W*	40...60	3A	<0,5	3A	<1m	·	·	·	·	4,20)
T	TI 3028-2	Tx	G	P	2	A	(60)	7A	106W*	50...80	3A	<0,5	3A	<1m	·	·	·	·	4,20)
T	TI 3028-3	Tx	G	P	2	A	(60)	7A	106W*	65...100	3A	<0,5	3A	<1m	·	·	·	·	4,20)
T	TI 3028-4	Tx	G	P	2	A	(60)	7A	106W*	80...125	3A	<0,5	3A	<1m	·	·	·	·	4,20)
T	TI 3028-5	Tx	G	P	2	A	(60)	7A	106W*	100...150	3A	<0,5	3A	<1m	·	·	·	·	4,20)

1 K	2 Typ	3 Hersteller	4 Ma	5 Pl	6 Fo	7 Af	8 U_{max} [V]	9 U_{max} [mA]	10 P_{tot} [mW]	11 B	I_F [mA]	12 U_S [V]	I_F [mA]	13 I_{Sp} [uA]	14 F [dB]	15 C [pF]	16 f_g [MHz]	17 t [ns]	18 Bemerkung
TT	TI 3028-6	Tx	G	P	2	A	(60)	7A	106W*	125...200	3A	<0,5	3A	<1m	·	·	·	·	4,20)
TT	TI 3028-7	Tx	G	P	2	A	(60)	7A	106W*	160...250	3A	<0,5	3A	<1m	·	·	·	·	4,20)
TT	TI 3029	Tx	G	P	2	A	(80)	7A	106W*	40...250	3A	<0,5	3A	<1m	·	·	·	·	4)
TT	TI 3029-1	Tx	G	P	2	A	(80)	7A	106W*	40...60	3A	<0,5	3A	<1m	·	·	·	·	4,20)
TT	TI 3029-2	Tx	G	P	2	A	(80)	7A	106W*	50...80	3A	<0,5	3A	<1m	·	·	·	·	4,20)
TT	TI 3029-3	Tx	G	P	2	A	(80)	7A	106W*	65...100	3A	<0,5	3A	<1m	·	·	·	·	4,20)
TT	TI 3029-4	Tx	G	P	2	A	(80)	7A	106W*	80...125	3A	<0,5	3A	<1m	·	·	·	·	4,20)
TT	TI 3029-5	Tx	G	P	2	A	(80)	7A	106W*	100...150	3A	<0,5	3A	<1m	·	·	·	·	4,20)
TT	TI 3029-6	Tx	G	P	2	A	(80)	7A	106W*	125...200	3A	<0,5	3A	<1m	·	·	·	·	4,20)
TT	TI 3029-7	Tx	G	P	2	A	(80)	7A	106W*	160...250	3A	<0,5	3A	<1m	·	·	·	·	4,20)
TT	TI 3030	Tx	G	P	2	A	(100)	7A	106W*	40...250	3A	<0,5	3A	<1m	·	·	·	·	4)
TT	TI 3030-1	Tx	G	P	2	A	(100)	7A	106W*	40...60	3A	<0,5	3A	<1m	·	·	·	·	4,20)
TT	TI 3030-2	Tx	G	P	2	A	(100)	7A	106W*	50...80	3A	<0,5	3A	<1m	·	·	·	·	4,20)
TT	TI 3030-3	Tx	G	P	2	A	(100)	7A	106W*	65...100	3A	<0,5	3A	<1m	·	·	·	·	4,20)
TT	TI 3030-4	Tx	G	P	2	A	(100)	7A	106W*	80...125	3A	<0,5	3A	<1m	·	·	·	·	4,20)
TT	TI 3030-5	Tx	G	P	2	A	(100)	7A	106W*	100...150	3A	<0,5	3A	<1m	·	·	·	·	4,20)
TT	TI 3030-6	Tx	G	P	2	A	(100)	7A	106W*	125...200	3A	<0,5	3A	<1m	·	·	·	·	4,20)
TT	TI 3030-7	Tx	G	P	2	A	(100)	7A	106W*	160...250	3A	<0,5	3A	<1m	·	·	·	·	4,20)
TT	TI 3031	Tx	G	P	2	A	(120)	7A	106W*	40...250	3A	<0,5	3A	<1m	·	·	·	·	4)
TT	TI 3031-1	Tx	G	P	2	A	(120)	7A	106W*	40...60	3A	<0,5	3A	<1m	·	·	·	·	4,20)
TT	TI 3031-2	Tx	G	P	2	A	(120)	7A	106W*	50...80	3A	<0,5	3A	<1m	·	·	·	·	4,20)
TT	TI 3031-3	Tx	G	P	2	A	(120)	7A	106W*	65...100	3A	<0,5	3A	<1m	·	·	·	·	4,20)
TT	TI 3031-4	Tx	G	P	2	A	(120)	7A	106W*	80...125	3A	<0,5	3A	<1m	·	·	·	·	4,20)
TT	TI 3031-5	Tx	G	P	2	A	(120)	7A	106W*	100...150	3A	<0,5	3A	<1m	·	·	·	·	4,20)
TT	TI 3031-6	Tx	G	P	2	A	(120)	7A	106W*	125...200	3A	<0,5	3A	<1m	·	·	·	·	4,20)
TT	TI 3031-7	Tx	G	P	2	A	(120)	7A	106W*	160...250	3A	<0,5	3A	<1m	·	·	·	·	4,20)
rr	TI 3037	Tx	S	PN	277	A													
	bis																		
rr	TI 3042	Tx	S	PN	277	A													
rr	TIC 01	Tx	S	PN	248	A													
	bis																		
rr	TIC 05	Tx	S	PN	248	A													
rr	TIC 11	Tx	S	PN	2	C													
	bis																		
rr	TIC 15	Tx	S	PN	2	C													
IR	TIC 44	Tx	S	PN	12	H													
	bis																		
IR	TIC 47	Tx	S	PN	12	H													
tt	TIG 05	Tx	G	P	2	A	(50)	80A	150W*	50...200	5A	<0,4	30A	<300	·	·	·	·	7,10)
tt	TIG 06	Tx	G	P	2	A	(75)	80A	150W*	50...200	5A	<0,4	30A	<200	·	·	·	·	7,10)
tt	TIG 07	Tx	G	P	2	A	(100)	80A	150W*	50...200	5A	<0,4	30A	<200	·	·	·	·	7,10)
tt	TIG 08	Tx	G	P	121	A	(50)	80A	150W*	50...200	5A	<0,4	30A	<300	·	·	·	·	7,10)
tt	TIG 09	Tx	G	P	121	A	(75)	80A	150W*	50...200	5A	<0,4	30A	<200	·	·	·	·	7,10)
tt	TIG 10	Tx	G	P	121	A	(100)	80A	150W*	50...200	5A	<0,4	30A	<200	·	·	·	·	7,10)
tt	TIP 04	Tx	S	N	2	A	300	(2,5A)	(65W)	20...100	1A	<1,0	2A	(<2m)	·	<150	>3	<900	7,10)
tt	TIP 14	Tx	S	N	371	A	(80)	(4A)	10W-	30...150	200	<0,6	1A	(<50)	·	·	>40	150	7,10)
tt	TIP 24	Tx	S	N	371	A	(70)	4A	10W-	19...136	1,5A	<1,5	1,5A	<50	·	·	·	·	7,10)
t	TIP 24-1	Tx	S	N	371	A	(70)	4A	10W-	21...25	1,5A	<1,5	1,5A	<50	·	·	·	·	7,10,20)
t	TIP 24-2	Tx	S	N	371	A	(70)	4A	10W-	25...30	1,5A	<1,5	1,5A	<50	·	·	·	·	7,10,20)
t	TIP 24-3	Tx	S	N	371	A	(70)	4A	10W-	30...36	1,5A	<1,5	1,5A	<50	·	·	·	·	7,10,20)
t	TIP 24-4	Tx	S	N	371	A	(70)	4A	10W-	36...41	1,5A	<1,5	1,5A	<50	·	·	·	·	7,10,20)
t	TIP 24-5	Tx	S	N	371	A	(70)	4A	10W-	43...51	1,5A	<1,5	1,5A	<50	·	·	·	·	7,10,20)
t	TIP 24-6	Tx	S	N	371	A	(70)	4A	10W-	51...61	1,5A	<1,5	1,5A	<50	·	·	·	·	7,10,20)
t	TIP 24-7	Tx	S	N	371	A	(70)	4A	10W-	61...73	1,5A	<1,5	1,5A	<50	·	·	·	·	7,10,20)
t	TIP 24-8	Tx	S	N	371	A	(70)	4A	10W-	73...87	1,5A	<1,5	1,5A	<50	·	·	·	·	7,10,20)
t	TIP 24-9	Tx	S	N	371	A	(70)	4A	10W-	87...104	1,5A	<1,5	1,5A	<50	·	·	·	·	7,10,20)
t	TIP 24-10	Tx	S	N	371	A	(70)	4A	10W-	104...124	1,5A	<1,5	1,5A	<50	·	·	·	·	7,10,20)
t	TIP 27	Tx	S	N	371	A	(300)	1A	10W-	25...150	200	<2,5	200	<200	·	·	>2	·	7,10)
T	TIP 29	Tx	S	N	20	A	40	3A	30W*	15...75	1A	<0,7	1A	(<200)	·	·	>3	500	4),kpl.TIP 30
T	TIP 29 A	Tx	S	N	20	A	60	3A	30W*	15...75	1A	<0,7	1A	(<200)	·	·	>3	500	4),kpl.TIP 30 A
T	TIP 29 B	Tx	S	N	20	A	80	3A	30W*	15...75	1A	<0,7	1A	(<200)	·	·	>3	500	4),kpl.TIP 30 B
T	TIP 29 C	Tx	S	N	20	A	100	3A	30W*	15...75	1A	<0,7	1A	(<200)	·	·	>3	500	4),kpl.TIP 30 C
T	TIP 30	Tx	S	P	20	A	40	3A	30W*	15...75	1A	<0,7	1A	(<200)	·	·	>3	300	4),kpl.TIP 29
T	TIP 30 A	Tx	S	P	20	A	60	3A	30W*	15...75	1A	<0,7	1A	(<200)	·	·	>3	300	4),kpl.TIP 29 A
T	TIP 30 B	Tx	S	P	20	A	80	3A	30W*	15...75	1A	<0,7	1A	(<200)	·	·	>3	300	4),kpl.TIP 29 B
T	TIP 30 C	Tx	S	P	20	A	100	3A	30W*	15...75	1A	<0,7	1A	(<200)	·	·	>3	300	4),kpl.TIP 29 C
T	TIP 31	Tx	S	N	20	A	40	5A	40W*	10...50	3A	<1,2	3A	(<200)	·	·	>3	500	4),kpl.TIP 32
T	TIP 31 A	Tx	S	N	20	A	60	5A	40W*	10...50	3A	<1,2	3A	(<200)	·	·	>3	500	4),kpl.TIP 32 A

1 K	2 Typ	3 Hersteller	4 Ma	5 Pl	6 Fo	7 Af	8 U_{max} [V]	9 U_{max} [mA]	10 P_{tot} [mW]	11 B	I_F [mA]	12 U_S [V]	I_F [mA]	13 I_{Sp} [uA]	14 F [dB]	15 C [pF]	16 f_g [MHz]	17 t [ns]	18 Bemerkung
T	TIP 31 B	Tx	S	N	20	A	80	5A	40W*	10...50	3A	<1,2	3A	(<200)	·	·	>3	500	4),kpl.TIP 32 B
T	TIP 31 C	Tx	S	N	20	A	100	5A	40W*	10...50	3A	<1,2	3A	(<200)	·	·	>3	500	4),kpl.TIP 32 C
T	TIP 32	Tx	S	P	20	A	40	5A	40W*	10...50	3A	<1,2	3A	(<200)	·	·	>3	300	4),kpl.TIP 31
T	TIP 32 A	Tx	S	P	20	A	60	5A	40W*	10...50	3A	<1,2	3A	(<200)	·	·	>3	300	4),kpl.TIP 31 A
T	TIP 32 B	Tx	S	P	20	A	80	5A	40W*	10...50	3A	<1,2	3A	(<200)	·	·	>3	300	4),kpl.TIP 31 B
T	TIP 32 C	Tx	S	P	20	A	100	5A	40W*	10...50	3A	<1,2	3A	(<200)	·	·	>3	300	4),kpl.TIP 31 C
T	TIP 33	Tx	S	N	21	A	40	15A	80W*	20...100	3A	<1,0	3A	(<400)	·	·	>3	600	4),kpl.TIP 34
T	TIP 33 A	Tx	S	N	21	A	60	15A	80W*	20...100	3A	<1,0	3A	(<400)	·	·	>3	600	4),kpl.TIP 34 A
T	TIP 33 B	Tx	S	N	21	A	80	15A	80W*	20...100	3A	<1,0	3A	(<400)	·	·	>3	600	4),kpl.TIP 34 B
T	TIP 33 C	Tx	S	N	21	A	100	15A	80W*	20...100	3A	<1,0	3A	(<400)	·	·	>3	600	4),kpl.TIP 34 C
T	TIP 34	Tx	S	P	21	A	40	15A	80W*	20...100	3A	<1,0	3A	(<400)	·	·	>3	400	4),kpl.TIP 33
T	TIP 34 A	Tx	S	P	21	A	60	15A	80W*	20...100	3A	<1,0	3A	(<400)	·	·	>3	400	4),kpl.TIP 33 A
T	TIP 34 B	Tx	S	P	21	A	80	15A	80W*	20...100	3A	<1,0	3A	(<400)	·	·	>3	400	4),kpl.TIP 33 B
T	TIP 34 C	Tx	S	P	21	A	100	15A	80W*	20...100	3A	<1,0	3A	(<400)	·	·	>3	400	4),kpl.TIP 33 C
T	TIP 35	Tx	S	N	21	A	40	40A	125W*	10...50	15A	<4,0	25A	(<700)	·	·	>3	1,2µ	4),kpl.TIP 36
T	TIP 35 A	Tx	S	N	21	A	60	40A	125W*	10...50	15A	<4,0	25A	(<700)	·	·	>3	1,2µ	4),kpl.TIP 36 A
T	TIP 35 B	Tx	S	N	21	A	80	40A	125W*	10...50	15A	<4,0	25A	(<700)	·	·	>3	1,2µ	4),kpl.TIP 36 B
T	TIP 35 C	Tx	S	N	21	A	100	40A	125W*	10...50	15A	<4,0	25A	(<700)	·	·	>3	1,2µ	4),kpl.TIP 36 C
T	TIP 36	Tx	S	P	21	A	40	40A	125W*	10...50	15A	<4,0	25A	(<700)	·	·	>3	1,1µ	4),kpl.TIP 35
T	TIP 36 A	Tx	S	P	21	A	60	40A	125W*	10...50	15A	<4,0	25A	(<700)	·	·	>3	1,1µ	4),kpl.TIP 35 A
T	TIP 36 B	Tx	S	P	21	A	80	40A	125W*	10...50	15A	<4,0	25A	(<700)	·	·	>3	1,1µ	4),kpl.TIP 35 B
T	TIP 36 C	Tx	S	P	21	A	100	40A	125W*	10...50	15A	<4,0	25n	(<700)	·	·	>3	1,1µ	4),kpl.TIP 35 C
T	TIP 41	Tx	S	N	20	A	40	10A	65W*	15...75	3A	<1,5	6A	(<400)	·	·	>3	600	4),kpl.TIP 42
T	TIP 41 A	Tx	S	N	20	A	60	10A	65W*	15...75	3A	<1,5	6A	(<400)	·	·	>3	600	4),kpl.TIP 42 A
T	TIP 41 B	Tx	S	N	20	A	80	10A	65W*	15...75	3A	<1,5	6A	(<400)	·	·	>3	600	4),kpl.TIP 42 B
T	TIP 41 C	Tx	S	N	20	A	100	10A	65W*	15...75	3A	<1,5	6A	(<400)	·	·	>3	600	4),kpl.TIP 42 C
T	TIP 42	Tx	S	P	20	A	40	10A	65W*	15...75	3A	<1,5	6A	(<400)	·	·	>3	400	4),kpl.TIP 41
T	TIP 42 A	Tx	S	P	20	A	60	10A	65W*	15...75	3A	<1,5	6A	(<400)	·	·	>3	400	4),kpl.TIP 41 A
T	TIP 42 B	Tx	S	P	20	A	80	10A	65W*	15...75	3A	<1,5	6A	(<400)	·	·	>3	400	4),kpl.TIP 41 B
T	TIP 42 C	Tx	S	P	20	A	100	10A	65W*	15...75	3A	<1,5	6A	(<400)	·	·	>3	400	4),kpl.TIP 41 C
T	TIP 47	Tx	S	N	20	A	250	2A	40W*	30...150	300	<1,0	1A	(<1m)	·	·	>10	200	7)
T	TIP 48	Tx	S	N	20	A	300	2A	40W*	30...150	300	<1,0	1A	(<1m)	·	·	>10	200	7)
T	TIP 49	Tx	S	N	20	A	350	2A	40W*	30...150	300	<1,0	1A	(<1m)	·	·	>10	200	7)
T	TIP 50	Tx	S	N	20	A	400	2A	40W*	30...150	300	<1,0	1A	(<1m)	·	·	>10	200	7)
T	TIP 51	Tx	S	N	21	A	250	5A	100W*	30...150	300	<1,5	3A	(<1m)	·	·	>2,5	250	7)
T	TIP 52	Tx	S	N	21	A	300	5A	100W*	30...150	300	<1,5	3A	(<1m)	·	·	>2,5	250	7)
T	TIP 53	Tx	S	N	21	A	350	5A	100W*	30...150	300	<1,5	3A	(<1m)	·	·	>2,5	250	7)
T	TIP 54	Tx	S	N	21	A	400	5A	100W*	30...150	300	<1,5	3A	(<1m)	·	·	>2,5	250	7)
T	TIP 110	Tx	S	N	20	B	60	4A	50W*	>500	2A	<2,5	2A	<1m	·	·	·	2,6µ	4,5),kpl.TIP 115
T	TIP 111	Tx	S	N	20	B	80	4A	50W*	>500	2A	<2,5	2A	<1m	·	·	·	2,6µ	4,5),kpl.TIP 116
T	TIP 112	Tx	S	N	20	B	100	4A	50W*	>500	2A	<2,5	2A	<1m	·	·	·	2,6µ	4,5),kpl.TIP 117
T	TIP 115	Tx	S	P	20	B	60	4A	50W*	>500	2A	<2,5	2A	<1m	·	·	·	2,6µ	4,5),kpl.TIP 110
T	TIP 116	Tx	S	P	20	B	80	4A	50W*	>500	2A	<2,5	2A	<1m	·	·	·	2,6µ	4,5),kpl.TIP 111
T	TIP 117	Tx	S	P	20	B	100	4A	50W*	>500	2A	<2,5	2A	<1m	·	·	·	2,6µ	4,5),kpl.TIP 112
T	TIP 120	Tx	S	N	20	B	60	8A	65W*	>1000	3A	<4,0	5A	<200	·	·	·	1,5µ	4,5),kpl.TIP 125
T	TIP 121	Tx	S	N	20	B	80	8A	65W*	>1000	3A	<4,0	5A	<200	·	·	·	1,5µ	4,5),kpl.TIP 126
T	TIP 122	Tx	S	N	20	B	100	8A	65W*	>1000	3A	<4,0	5A	<200	·	·	·	1,5µ	4,5),kpl.TIP 127
T	TIP 125	Tx	S	P	20	B	60	8A	65W*	>1000	3A	<4,0	5A	<200	·	·	·	1,5µ	4,5),kpl.TIP 120
T	TIP 126	Tx	S	P	20	B	80	8A	65W*	>1000	3A	<4,0	5A	<200	·	·	·	1,5µ	4,5),kpl.TIP 121
T	TIP 127	Tx	S	P	20	B	100	8A	65W*	>1000	3A	<4,0	5A	<200	·	·	·	1,5µ	4,5),kpl.TIP 122
T	TIP 140	Tx	S	N	21	B	60	15A	125W*	>500	10A	<3,0	10A	<1m	·	·	·	900	4,5),kpl.TIP 145
T	TIP 141	Tx	S	N	21	B	80	15A	125W*	>500	10A	<3,0	10A	<1m	·	·	·	900	4,5),kpl.TIP 146
T	TIP 142	Tx	S	N	21	B	100	15A	125W*	>500	10A	<3,0	10A	<1m	·	·	·	900	4,5),kpl.TIP 147
T	TIP 145	Tx	S	P	21	B	60	15A	125W*	>500	10A	<3,0	10A	<1m	·	·	·	900	4,5),kpl.TIP 140
T	TIP 146	Tx	S	P	21	B	80	15A	125W*	>500	10A	<3,0	10A	<1m	·	·	·	900	4,5),kpl.TIP 141
T	TIP 147	Tx	S	P	21	B	100	15A	125W*	>500	10A	<3,0	10A	<1m	·	·	·	900	4,5),kpl.TIP 142
T	TIP 501	Tx	S	N	7	A	40	10A	6W*	25...180	1A	<1,5	3A	<10	·	<120	>60	<100	4)
T	TIP 502	Tx	S	N	7	A	60	10A	6W*	25...180	1A	<1,5	3A	<10	·	<120	>60	<100	4)
T	TIP 503	Tx	S	N	15	A	120	5A	(20W)	40...200	1A	<1,2	2A	<400	·	·	>70	·	7)
T	TIP 504	Tx	S	N	15	A	150	5A	(20W)	40...200	1A	<1,2	2A	<400	·	·	>70	·	7)
T	TIP 505	Tx	S	N	27	B	120	5A	(20W)	40...200	1A	<1,2	2A	<400	·	·	>70	·	7)
T	TIP 506	Tx	S	N	27	B	150	5A	(20W)	40...200	1A	<1,2	2A	<400	·	·	>70	·	7)
T	TIP 507	Tx	S	P	27	B	150	3A	(20W)	30...120	1A	<1,5	2A	(<1m)	·	·	>50	·	4,7)
T	TIP 508	Tx	S	P	7	A	150	3A	(4W)	30...120	1A	<1,5	2A	(<1m)	·	·	>50	·	4,7)
T	TIP 509	Tx	S	N	2	A	120	8A	(30W)	40...200	2A	<1,5	4A	(<1m)	·	·	>70	·	4,7)
T	TIP 510	Tx	S	N	2	A	150	8A	(30W)	40...200	2A	<1,5	4A	(<1m)	·	·	>70	·	4,7)
T	TIP 511	Tx	S	N	5	B	120	8A	(30W)	40...200	2A	<1,5	4A	(<1m)	·	·	>70	·	4,7)
T	TIP 512	Tx	S	N	5	B	150	8A	(30W)	40...200	2A	<1,5	4A	(<1m)	·	·	>70	·	4,7)
T	TIP 513	Tx	S	P	27	B	150	7,5A	(30W)	30...150	2,5A	<2,0	5A	(<1m)	·	·	>40	·	4,7)
T	TIP 514	Tx	S	P	15	A	150	7,5A	(20W)	30...150	2,5A	<2,0	5A	(<1m)	·	·	>40	·	4,7)
T	TIP 515	Tx	S	N	2	A	120	25A	(80W)	40...200	6A	<1,5	12A	(<5m)	·	·	>70	·	4,7)
T	TIP 516	Tx	S	N	2	A	150	25A	(80W)	40...200	6A	<1,5	12A	(<5m)	·	·	>70	·	4,7)
T	TIP 517	Tx	S	N	5	B	120	25A	(80W)	40...200	6A	<1,5	12A	(<5m)	·	·	>70	·	4,7)
T	TIP 518	Tx	S	N	5	B	150	25A	(80W)	40...200	6A	<1,5	12A	(<5m)	·	·	>70	·	4,7)

1 K	2 Typ	3 Hersteller	4 Ma	5 Pl	6 Fo	7 Af	8 U_{max} [V]	9 U_{max} [mA]	10 P_{tot} [mW]	11 B	I_F [mA]	12 U_S [V]	I_F [mA]	13 I_{Sp} [uA]	14 F [dB]	15 C [pF]	16 f_g [MHz]	17 t [ns]	18 Bemerkung
T	TIP 519	Tx	S	P	2	A	150	12A	(50W)	30...150	4A	<2,2	8A	(<1m)	-	-	>40	-	4,7)
T	TIP 520	Tx	S	P	5	B	150	12A	(50W)	30...150	4A	<2,2	8A	(<1m)	-	-	>40	-	4,7)
T	TIP 521	Tx	S	P	27	B	200	3A	(20W)	20...100	1A	<2,5	2A	(<1m)	-	-	>50	-	4,7)
T	TIP 522	Tx	S	P	7	A	200	3A	(4W)	20...100	1A	<2,5	2A	(<1m)	-	-	>50	-	4,7)
T	TIP 523	Tx	S	P	27	B	200	7,5A	(30W)	20...100	2,5A	<2,5	5A	(<1m)	-	-	>40	-	4,7)
T	TIP 524	Tx	S	P	7	A	200	7,5A	(6W)	20...100	2,5A	<2,5	5A	(<1m)	-	-	>40	-	4,7)
T	TIP 525	Tx	S	N	2	A	200	10A	(60W)	30...150	2,5A	<2,0	5A	(<1m)	-	-	>40	-	4,7)
T	TIP 526	Tx	S	N	5	B	200	10A	(60W)	30...150	2,5A	<2,0	5A	(<1m)	-	-	>40	-	4,7)
T	TIP 527	Tx	S	P	2	A	200	12A	(60W)	20...100	4A	<2,5	8A	(<1m)	-	-	>40	-	4,7)
T	TIP 528	Tx	S	P	5	B	200	12A	(60W)	20...100	4A	<2,5	8A	(<1m)	-	-	>40	-	4,7)
T	TIP 529	Tx	S	N	5	B	300	10A	(67W)	25...125	1,5A	<2,5	3A	(<100)	-	-	>20	-	4,7)
T	TIP 530	Tx	S	N	15	A	300	10A	(20W)	25...125	1,5A	<2,5	3A	(<100)	-	-	>20	-	4,7)
T	TIP 531	Tx	S	N	2	A	300	25A	(150W)	20...120	7,5A	<2,0	15A	(<1m)	-	-	>50	-	4,7)
T	TIP 532	Tx	S	N	2	A	400	25A	(150W)	20...120	7,5A	<2,0	15A	(<1m)	-	-	>50	-	4,7)
T	TIP 533	Tx	S	N	63	A	300	25A	(150W)	20...120	7,5A	<2,0	15A	(<1m)	-	-	>50	-	4,7)
T	TIP 534	Tx	S	N	63	A	400	25A	(150W)	20...120	7,5A	<2,0	15A	(<1m)	-	-	>50	-	4,7)
T	TIP 535	Tx	S	N	2	A	200	15A	(100W)	20...100	5A	<2,5	7,5A	(<1m)	-	-	>10	-	4,7)
T	TIP 536	Tx	S	N	2	A	300	15A	(100W)	20...100	5A	<2,5	7,5A	(<1m)	-	-	>10	-	4,7)
T	TIP 537	Tx	S	N	2	A	400	15A	(100W)	20...100	5A	<2,5	7,5A	(<1m)	-	-	>10	-	4,7)
T	TIP 538	Tx	S	N	2	A	200	25A	(125W)	20...100	7,5A	<2,5	10A	(<1m)	-	-	>10	-	4,7)
T	TIP 539	Tx	S	N	2	A	300	25A	(125W)	20...100	7,5A	<2,5	15A	(<1m)	-	-	>10	-	4,7)
T	TIP 540	Tx	S	N	2	A	400	25A	(125W)	20...100	7,5A	<2,5	15A	(<1m)	-	-	>10	-	4,7)
T	TIP 541	Tx	S	N	7	A	45	5A	(4W)	40...200	1A	<0,4	2A	(<1m)	-	-	>150	-	4,12,13)
T	TIP 542	Tx	S	N	27	B	45	20A	(40W)	40...200	5A	<0,8	10A	(<2m)	-	-	>150	-	4,12,13)
T	TIP 543	Tx	S	N	27	B	65	20A	(40W)	40...200	5A	<0,8	10A	(<1m)	-	-	>120	-	4,12,13)
T	TIP 544	Tx	S	P	2	A	100	10A	150W*	25...100	3A	<2,0	6A	<1m	-	<300	>1	-	7)
T	TIP 545	Tx	S	P	2	A	120	10A	150W*	20...80	3A	<2,0	6A	<1m	-	<300	>1	-	7)
T	TIP 546	Tx	S	P	2	A	140	10A	150W*	15...60	3A	<2,0	6A	<1m	-	<300	>1	-	7)
T	TIP 550	Tx	S	N	2	A	600	3A	60W*	-	-	-	-	-	-	-	7	600°	2)
T	TIP 551	Tx	S	N	2	A	700	3A	60W*	-	-	-	-	-	-	-	7	600°	2)
T	TIP 552	Tx	S	N	2	A	600	5A	60W*	-	-	-	-	-	-	-	7	700°	2)
T	TIP 553	Tx	S	N	2	A	700	5A	60W*	-	-	-	-	-	-	-	7	700°	2)
T	TIP 640	Tx	S	N	2	B	60	15A	175W*	>500	10A	<3,0	10A	<1m	-	-	-	900	4,5),kpl.TIP 645
T	TIP 641	Tx	S	N	2	B	80	15A	175W*	>500	10A	<3,0	10A	<1m	-	-	-	900	4,5),kpl.TIP 646
T	TIP 642	Tx	S	N	2	B	100	15A	175W*	>500	10A	<3,0	10A	<1m	-	-	-	900	4,5),kpl.TIP 647
T	TIP 645	Tx	S	P	2	B	60	15A	175W*	>500	10A	<3,0	10A	<1m	-	-	-	900	4,5),kpl.TIP 640
T	TIP 646	Tx	S	P	2	B	80	15A	175W*	>500	10A	<3,0	10A	<1m	-	-	-	900	4,5),kpl.TIP 641
T	TIP 647	Tx	S	P	2	B	100	15A	175W*	>500	10A	<3,0	10A	<1m	-	-	-	900	4,5),kpl.TIP 642
T	TIP 2955	Tx	S	P	21	A	70÷	(15A)	90W*	20...70	4A	<1,1	4A	<5m*	-	-	>0,8	400	4),kpl.TIP 3055
T	TIP 3055	Tx	S	N	21	A	70÷	(15A)	90W*	20...70	4A	<1,1	4A	<5m*			>0,8	600	4),kpl.TIP 2955
t	TIP 5530	Tx	S	P	21	A	60	15A	90W*	>20	4A	-	-	<700	-	-	-	-	4,10)
U	TIS 01	Tx	S	PN	22	S													
U	TIS 02	Tx	S	PN	22	S													
t	TIS 03	Tx	S	P	22	A	25	200	300	60...300	50	<0,25	50	<0,5	-	<12	>100	-	10),NT:2N 3702
t	TIS 04	Tx	S	P	22	A	30	200	300	30...150	50	<0,25	50	<0,5	-	<12	>100	-	10),NT:2N 3703
f	TIS 05	Tx	S	P	72	F	(25)	10	300	6,0...12,0	10V	<10,0	1µ	<2n	-	<12*	-	-	10,62:10...45mA), NT:2N 3993
f	TIS 06	Tx	S	P	72	F	25	1	200	0,1...0,3	10V	<2,0	0,2µ	<0,6n	<3	<6*	-	-	10,62:20...100µA), NT:2N 3573
f	TIS 07	Tx	S	P	72	F	25	1	200	0,2...0,6	10V	<2,0	0,75µ	<0,6n	<3	<6*	-	-	10,62:75...375µA), NT:2N 3574
F	TIS 14	Tx	S	N	72	E	(30)	10	300	1,0...7,5	15V	<6,5	1µ	<1n	-	<8*	-	-	10,62:0,5...15mA)
f	TIS 15	Tx	S	N	72	E	50	10	300	1,5...4,5	15V	<4,0	0,5n	<0,1n	<5	<6*	-	-	10,62:0,5...2,5mA), NT:2N 3821
f	TIS 16	Tx	S	N	72	E	50	10	300	3,0...6,5	15V	<4,0	0,5n	<0,1n	<5	<6*	-	-	10,62:2...10mA), NT:2N 3822
f	TIS 17	Tx	S	N	72	E	50	10	300	<250Ω	0	-	-	<0,1n	-	<6*	-	-	10,77:<0,1nA), NT:2N 3824
T	TIS 18	Tx	S	N	22	A	13	30	200	>20	10			<0,5	-	<1,7	>600	-	32,42:>8mW)
t	TIS 22	Tx	S	N	254	A	45	50	150	40...120	10µ	<0,35	1	<10n	3	<6	>30	-	10)
t	TIS 23	Tx	S	N	254	A	45	50	150	100...300	10µ	<0,35	1	<10n	3	<6	>30	-	10)
t	TIS 24	Tx	S	N	254	A	60	50	150	100...500	10µ	<0,35	1	<10n	<5	<6	>60	-	10)
f	TIS 25	Tx	S	N	42	E	50	10	600	1,5...6,0	15V	<6,0	0,5n	<0,25n	<5	<8*	-	-	10,24,64,67:<5mV,68)
f	TIS 26	Tx	S	N	42	E	50	10	600	1,5...6,0	15V	<6,0	0,5n	<0,25n	<5	<8*	-	-	10,24,65,67:<10mV,69)
f	TIS 27	Tx	S	N	42	E	50	10	600	1,5...6,0	15V	<6,0	0,5n	<0,25n	-	<8*	-	-	10,25,66,67:<15mV,70)
F	TIS 34	Tx	S	N	22	F	30	10	200	3,5...6,5	15V	<8,0	10n	<5n	-	<6*	-	-	35,62:4...20mA)
T	TIS 37	Tx	S	P	22	A	32	50	200	>45	1	-	-	<0,1	2,5	<1,7	>80	-	35,46:<70ps)
T	TIS 38	Tx	S	P	22	A	32	50	200	>25	1	-	-	<0,1	2,5	<1,7	>50	-	35,46:<70ps)
T	TIS 39	Tx	S	P	3	A	20	200	720	>20	50	-	-	<0,5	-	<6	>800	-	37)
F	TIS 42	Tx	S	N	22	F	25	10	250	<70Ω	(0V)	<10,0	5n	<5n	-	<18*	-	-	50,62:>10mA)
U	TIS 43	Tx	S	PN	22	S													
t	TIS 44	Tx	S	N	22	A	(25)	50	250	>20	10	<0,6	10	<0,5	-	<6	400	<60*	10),NT:2N 706
t	TIS 45	Tx	S	N	22	A	15	(200)	250	30...120	10	<0,4	10	<50n	-	<6	>300	<25*	10),NT:2N 708
t	TIS 46	Tx	S	N	22	A	15	(200)	250	30...120	10	<0,7	200	<50n	-	<6	>300	<40	9,10),NT:2N 914

1 K	2 Typ	3 Hersteller	4 Ma	5 Pl	6 Fo	7 Af	8 U_{max} [V]	9 U_{max} [mA]	10 P_{tot} [mW]	11 B	I_F [mA]	12 U_S [V]	I_F [mA]	13 I_{Sp} [uA]	14 F [dB]	15 C [pF]	16 f_g [MHz]	17 t [ns]	18 Bemerkung
t	TIS 47	Tx	S	N	22	A	15	(200)	250	20...60	10	<0,25	10	<0,4	·	<4	>400	<12	9,10),NT:2N 2368
t	TIS 48	Tx	S	N	22	A	15	(200)	250	40...120	10	<0,25	10	<0,4	·	<4	>500	<12	9,10),NT:2N 2369
t	TIS 49	Tx	S	N	22	A	15	(200)	250	>30	30	<0,25	30	(<0,4)	·	<4	>500	<12	9,10),NT:2N 2369 A
t	TIS 50	Tx	S	P	22	A	12	(200)	250	40...150	30	<0,2	30	(<80n)	·	<6	>400	<60	9,10),NT:2N 2894
t	TIS 51	Tx	S	N	22	A	12	(200)	250	30...120	10	<0,25	30	(<0,4)	·	<4	>400	<15	9,10),NT:2N 3011
t	TIS 52	Tx	S	N	22	A	20	(200)	250	30...120	30	<0,2	30	(<0,5)	·	<5	>350	<16	9,10),NT:2N 3014
t	TIS 53	Tx	S	P	22	A	6	80	250	30...120	10	<0,5	50	(<10n)	·	<3,5	>500	<25	9,10),NT:2N 3639
t	TIS 54	Tx	S	P	22	A	12	80	250	30...120	10	<0,6	50	(<10n)	·	<3,5	>500	<25	9,10),NT:2N 3640
t	TIS 55	Tx	S	N	22	A	15	(200)	250	30...120	30	<0,2	30	(<0,5)	·	<5	>350	<18	9,10),NT:2N 3646
T	TIS 56	Tx	S	N	72	B	20	30	200	>20	4	<3,0	10	<50n	<3,3	<0,32	>500	·	33)
T	TIS 57	Tx	S	N	72	B	20	30	200	>20	4	<3,0	10	<50n	<6	<0,32	>500	·	33)
F	TIS 58	Tx	S	N	22	F	25	10	200	1,3...4,0	15V	<5,0	20n	<4n	·	<6*	·	·	62:2,5...8mA)
F	TIS 58-GR	Tx	S	N	22	F	25	10	200	1,3...4,0	15V	<5,0	20n	<4n	·	<6*	·	·	62:2,5...5mA)
F	TIS 58-Y	Tx	S	N	22	F	25	10	200	1,3...4,0	15V	<5,0	20n	<4n	·	<6*	·	·	62:4...8mA)
F	TIS 59	Tx	S	N	22	F	25	10	200	2,3...5,0	15V	<9,0	20n	<4n	·	<6*	·	·	62:6...25mA)
F	TIS 59-GR	Tx	S	N	22	F	25	10	200	2,3...5,0	15V	<9,0	20n	<4n	·	<6*	·	·	62,6...15mA)
F	TIS 59-Y	Tx	S	N	22	F	25	10	200	2,3...5,0	15V	<9,0	20n	<4n	·	<6*	·	·	62:10...25mA)
T	TIS 60	Tx	S	N	22	A	25	400	300	100...300	50	<0,25	50	<0,1	·	·	·	·	kpl.TIS 61
T	TIS 60-BL	Tx	S	N	22	A	25	400	300	140...190	50	<0,25	50	<0,1	·	·	·	·	20)
T	TIS 60-GR	Tx	S	N	22	A	25	400	300	115...150	50	<0,25	50	<0,1	·	·	·	·	20)
T	TIS 60-GY	Tx	S	N	22	A	25	400	300	215...300	50	<0,25	50	<0,1	·	·	·	·	20)
T	TIS 60-V	Tx	S	N	22	A	25	400	300	170...235	50	<0,25	50	<0,1	·	·	·	·	20)
T	TIS 60-Y	Tx	S	N	22	A	25	400	300	100...125	50	<0,25	50	<0,1	·	·	·	·	20)
T	TIS 60 M	Tx	S	N	22	A	25	400	300	100...300	50	<0,25	50	<0,1	·	·	·	·	kpl.gep.TIS 61 M
T	TIS 60 M-BL	Tx	S	N	22	A	25	400	300	140...190	50	<0,25	50	<0,1	·	·	·	·	20)
T	TIS 60 M-GR	Tx	S	N	22	A	25	400	300	115...150	50	<0,25	50	<0,1	·	·	·	·	20)
T	TIS 60 M-GY	Tx	S	N	22	A	25	400	300	215...300	50	<0,25	50	<0,1	·	·	·	·	20)
T	TIS 60 M-V	Tx	S	N	22	A	25	400	300	170...235	50	<0,25	50	<0,1	·	·	·	·	20)
T	TIS 60 M-Y	Tx	S	N	22	A	25	400	300	100...125	50	<0,25	50	<0,1	·	·	·	·	20)
T	TIS 61	Tx	S	P	22	A	25	400	300	100...300	50	<0,25	50	<0,1	·	·	·	·	kpl.TIS 60
T	TIS 61-BL	Tx	S	P	22	A	25	400	300	140...190	50	<0,25	50	<0,1	·	·	·	·	20)
T	TIS 61-GR	Tx	S	P	22	A	25	400	300	115...150	50	<0,25	50	<0,1	·	·	·	·	20)
T	TIS 61-GY	Tx	S	P	22	A	25	400	300	215...300	50	<0,25	50	<0,1	·	·	·	·	20)
T	TIS 61-V	Tx	S	P	22	A	25	400	300	170...235	50	<0,25	50	<0,1	·	·	·	·	20)
T	TIS 61-Y	Tx	S	P	22	A	25	400	300	100...125	50	<0,25	50	<0,1	·	·	·	·	20)
T	TIS 61 M	Tx	S	P	22	A	25	400	300	100...300	50	<0,25	50	<0,1	·	·	·	·	kpl.gep.TIS 60 M
T	TIS 61 M-BL	Tx	S	P	22	A	25	400	300	140...190	50	<0,25	50	<0,1	·	·	·	·	20)
T	TIS 61 M-GR	Tx	S	P	22	A	25	400	300	115...150	50	<0,25	50	<0,1	·	·	·	·	20)
T	TIS 61 M-GY	Tx	S	P	22	A	25	400	300	215...300	50	<0,25	50	<0,1	·	·	·	·	20)
T	TIS 61 M-V	Tx	S	P	22	A	25	400	300	170...235	50	<0,25	50	<0,1	·	·	·	·	20)
T	TIS 61 M-Y	Tx	S	P	22	A	25	400	300	100...125	50	<0,25	50	<0,1	·	·	·	·	20)
T	TIS 62	Tx	S	N	12	A	12	30	250	>30	4	·	·	<0,1	<6	<2	>500	·	35,46:<20ps)
T	TIS 62 A	Tx	S	N	12	A	12	30	500	>30	4	·	·	<0,1	<6	<1,3	>500	·	35,46:<20ps)
T	TIS 63	Tx	S	N	12	A	12	30	250	>20	4	·	·	<0,1	·	<2	>400	·	35,46:<26ps)
T	TIS 63 A	Tx	S	N	12	A	12	30	500	>20	4	·	·	<0,1	·	<1,3	>500	·	35,46:<26ps)
T	TIS 64	Tx	S	N	12	A	12	30	250	>20	4	·	·	<0,1	·	<2	>300	·	35,46:<32ps)
T	TIS 64 A	Tx	S	N	12	A	12	30	500	>20	4	·	·	<0,1	·	<1,3	>500	·	35,46:<32ps)
F	TIS 68	Tx	S	N	385	A	(25)	30	360	1,0...6,0	15V	<5,0	2n	<2n	·	<8*	·	·	50,64,67:<5mV,68)
F	TIS 69	Tx	S	N	385	A	(25)	30	360	1,0...6,0	15V	<5,0	2n	<2n	·	<8*	·	·	50,65,67:<10mV,69)
F	TIS 70	Tx	S	N	385	A	(25)	30	360	1,0...6,0	15V	<5,0	2n	<2n	·	<8*	·	·	50,66,67:<15mV,70)
t	TIS 71	Tx	S	N	330	B	15	50	(500)	>15	15	·	·	(<1)	·	<1	2,4G	·	10,32,46:>10mW)
t	TIS 72	Tx	S	N	330	B	15	50	(500)	>15	15	·	·	(<1)	·	<1	2,4G	·	10,32,46:>3mW)
F	TIS 73	Tx	S	N	12	D	30	50	360	(<25Ω)	0	<10,0	4n	<2n	·	<18	·	<3+	50,62:>50mA)
F	TIS 74	Tx	S	N	12	D	30	50	360	(<40Ω)	0	<6,0	4n	<2n	·	<18	·	<4+	50,62:20...100mA)
F	TIS 75	Tx	S	N	12	D	30	50	360	(<60Ω)	0	<4,0	4n	<2n	·	<18	·	<10+	50,62:8...80mA)
F	TIS 78	Tx	S	N	12	D	(300)	10	360	0,75...3,0	30V	<10	4n	<1	·	<15*	·	·	62:2...10mA)
F	TIS 79	Tx	S	N	12	D	(200)	10	360	0,75...3,0	30V	<12	4n	<1	·	<18*	·	·	62:2...10mA)
t	TIS 82	Tx	S	N	3	A	40	(1,2A)	1W	25...100	1A	<1,1*	500	<0,5	·	<12	>250	<25	9,10)
t	TIS 83	Tx	S	N	22	A	25	(50)	250	>30	5	·	·	<0,1	·	<0,65	>600	·	32)
T	TIS 84	Tx	S	N	12	B	30	(50)	250	>30	4	<0,84*	4	<50n	<3,3	(<0,4)	650	·	33)
t	TIS 85	Tx	S	N	12	B	30	(50)	250	>25	4	<0,84*	4	<50n	<6	(<0,4)	>350	·	10,33)
T	TIS 86	Tx	S	N	12	B	30	(50)	400	40...200	4	<0,87*	15	<0,1	·b5	(<0,45)	>500	·	35)
T	TIS 87	Tx	S	N	12	B	45	(50)	400	30...150	12	<0,87*	15	<0,1	·	(<0,45)	>500	·	34)
f	TIS 88	Tx	S	N	12	F	30	50	360	4,5...7,5	15V	<6,0	10n	<1n	<4	<4,5*	·	·	10,35,62:5...15mA)
F	TIS 88 A	Tx	S	N	22	F	30	50	360	4,5...7,5	15V	<6,0	10n	<1n	<4	<4,5*	·	·	22,35,62:5...15mA)
t	TIS 89	Tx	S	N	12	B	35	50	400	>30	4	·	·	<50n	·	(0,3)	>500	·	10,35)
T	TIS 90	Tx	S	N	22	A	40	(400)	625	100...300	50	<0,25	50	<0,1	·	·	·	·	kpl.TIS 91
T	TIS 90-BL	Tx	S	N	22	A	40	(400)	625	140...190	50	<0,25	50	<0,1	·	·	·	·	20)
T	TIS 90-GR	Tx	S	N	22	A	40	(400)	625	115...150	50	<0,25	50	<0,1	·	·	·	·	20)
T	TIS 90-GY	Tx	S	N	22	A	40	(400)	625	215...300	50	<0,25	50	<0,1	·	·	·	·	20)
T	TIS 90-V	Tx	S	N	22	A	40	(400)	625	170...235	50	<0,25	50	<0,1	·	·	·	·	20)
T	TIS 90-Y	Tx	S	N	22	A	40	(400)	625	100...125	50	<0,25	50	<0,1	·	·	·	·	20)
T	TIS 90 M	Tx	S	N	22	A	40	(400)	625	100...300	50	<0,25	50	<0,1	·	·	·	·	kpl.gep. TIS 91 M
T	TIS 90 M-BL	Tx	S	N	22	A	40	(400)	625	140...190	50	<0,25	50	<0,1	·	·	·	·	20)

1 K	2 Typ	3 Hersteller	4 Ma	5 Pl	6 Fo	7 Af	8 U_{max} [V]	9 U_{max} [mA]	10 P_{tot} [mW]	11 B	I_F [mA]	12 U_S [V]	I_F [mA]	13 I_{Sp} [uA]	14 F [dB]	15 C [pF]	16 f_g [MHz]	17 t [ns]	18 Bemerkung
T	TIS 90 M-GR	Tx	S	N	22	A	40	(400)	625	115...150	50	<0,25	50	<0,1	·	·	·	·	20)
T	TIS 90 M-GY	Tx	S	N	22	A	40	(400)	625	215...300	50	<0,25	50	<0,1	·	·	·	·	20)
T	TIS 90 M-V	Tx	S	N	22	A	40	(400)	625	170...235	50	<0,25	50	<0,1	·	·	·	·	20)
T	TIS 90 M-Y	Tx	S	N	22	A	40	(400)	625	100...125	50	<0,25	50	<0,1	·	·	·	·	20)
T	TIS 91	Tx	S	P	22	A	40	(400)	625	100...300	50	<0,25	50	<0,1	·	·	·	·	kpl.TIS 90
T	TIS 91-BL	Tx	S	P	22	A	40	(400)	625	140...190	50	<0,25	50	<0,1	·	·	·	·	20)
T	TIS 91-GR	Tx	S	P	22	A	40	(400)	625	115...150	50	<0,25	50	<0,1	·	·	·	·	20)
T	TIS 91-GY	Tx	S	P	22	A	40	(400)	625	215...300	50	<0,25	50	<0,1	·	·	·	·	20)
T	TIS 91-V	Tx	S	P	22	A	40	(400)	625	170...235	50	<0,25	50	<0,1	·	·	·	·	20)
T	TIS 91-Y	Tx	S	P	22	A	40	(400)	625	100...125	50	<0,25	50	<0,1	·	·	·	·	20)
T	TIS 91 M	Tx	S	P	22	A	40	(400)	625	100...300	50	<0,25	50	<0,1	·	·	·	·	kpl.gep.TIS 90 M
T	TIS 91 M-BL	Tx	S	P	22	A	40	(400)	625	140...190	50	<0,25	50	<0,1	·	·	·	·	20)
T	TIS 91 M-GR	Tx	S	P	22	A	40	(400)	625	115...150	50	<0,25	50	<0,1	·	·	·	·	20)
T	TIS 91 M-GY	Tx	S	P	22	A	40	(400)	625	215...300	50	<0,25	50	<0,1	·	·	·	·	20)
T	TIS 91 M-V	Tx	S	P	22	A	40	(400)	625	170...235	50	<0,25	50	<0,1	·	·	·	·	20)
T	TIS 91 M-Y	Tx	S	P	22	A	40	(400)	625	100...125	50	<0,25	50	<0,1	·	·	·	·	20)
T	TIS 92	Tx	S	N	12	A	40	(400)	625	100...300	50	<0,25	50	<0,1	·	·	·	·	kpl.TIS 93
T	TIS 92-BL	Tx	S	N	12	A	40	(400)	625	140...190	50	<0,25	50	<0,1	·	·	·	·	20)
T	TIS 92-GR	Tx	S	N	12	A	40	(400)	625	115...150	50	<0,25	50	<0,1	·	·	·	·	20)
T	TIS 92-GY	Tx	S	N	12	A	40	(400)	625	215...300	50	<0,25	50	<0,1	·	·	·	·	20)
T	TIS 92-V	Tx	S	N	12	A	40	(400)	625	170...235	50	<0,25	50	<0,1	·	·	·	·	20)
T	TIS 92-Y	Tx	S	N	12	A	40	(400)	625	100...125	50	<0,25	50	<0,1	·	·	·	·	20)
T	TIS 92 M	Tx	S	N	12	A	40	(400)	625	100...300	50	<0,25	50	<0,1	·	·	·	·	kpl.gep.TIS 93 M
T	TIS 93 M-BL	Tx	S	N	12	A	40	(400)	625	140...190	50	<0,25	50	<0,1	·	·	·	·	20)
T	TIS 92 M-GR	Tx	S	N	12	A	40	(400)	625	115...150	50	<0,25	50	<0,1	·	·	·	·	20)
T	TIS 92 M-GY	Tx	S	N	12	A	40	(400)	625	215...300	50	<0,25	50	<0,1	·	·	·	·	20)
T	TIS 92 M-V	Tx	S	N	12	A	40	(400)	625	170...235	50	<0,25	50	<0,1	·	·	·	·	20)
T	TIS 92 M-Y	Tx	S	N	12	A	40	(400)	625	100...125	50	<0,25	50	<0,1	·	·	·	·	20)
T	TIS 93	Tx	S	P	12	A	40	(400)	625	100...300	50	<0,25	50	<0,1	·	·	·	·	kpl.TIS 92
T	TIS 93-BL	Tx	S	P	12	A	40	(400)	625	140...190	50	<0,25	50	<0,1	·	·	·	·	20)
T	TIS 93-GR	Tx	S	P	12	A	40	(400)	625	115...150	50	<0,25	50	<0,1	·	·	·	·	20)
T	TIS 93-GY	Tx	S	P	12	A	40	(400)	625	215...300	50	<0,25	50	<0,1	·	·	·	·	20)
T	TIS 93-V	Tx	S	P	12	A	40	(400)	625	170...235	50	<0,25	50	<0,1	·	·	·	·	20)
T	TIS 93-Y	Tx	S	P	12	A	40	(400)	625	100...125	50	<0,25	50	<0,1	·	·	·	·	20)
T	TIS 93 M	Tx	S	P	12	A	40	(400)	625	100...300	50	<0,25	50	<0,1	·	·	·	·	kpl.gep.TIS 92 M
T	TIS 93 M-BL	Tx	S	P	12	A	40	(400)	625	140...190	50	<0,25	50	<0,1	·	·	·	·	20)
T	TIS 93 M-GR	Tx	S	P	12	A	40	(400)	625	115...150	50	<0,25	50	<0,1	·	·	·	·	20)
T	TIS 93 M-GY	Tx	S	P	12	A	40	(400)	625	215...300	50	<0,25	50	<0,1	·	·	·	·	20)
T	TIS 93 M-V	Tx	S	P	12	A	40	(400)	625	170...235	50	<0,25	50	<0,1	·	·	·	·	20)
T	TIS 93 M-Y	Tx	S	P	12	A	40	(400)	625	100...125	50	<0,25	50	<0,1	·	·	·	·	20)
T	TIS 94	Tx	S	N	22	A	40	(200)	625	250...700	0,1	<0,5	100	<10n	<3	<4	>200	·	·
T	TIS 95	Tx	S	N	22	A	60	(200)	625	100...300	1	<0,5	100	<10n	·	<4	>200	·	·
T	TIS 96	Tx	S	N	22	A	65	(200)	625	55...300	100	<0,5	100	<10n	·	<4	>200	·	·
T	TIS 96-O	Tx	S	N	22	A	65	(200)	625	90...180	100	<0,5	100	<10n	·	<4	>200	·	20)
T	TIS 96-R	Tx	S	N	22	A	65	(200)	625	55...110	100	<0,5	100	<10n	·	<4	>200	·	20)
T	TIS 96-Y	Tx	S	N	22	A	65	(200)	625	150...300	100	<0,5	100	<10n	·	<4	>200	·	20)
T	TIS 97	Tx	S	N	12	A	40	(200)	360	250...700	0,1	<0,5	100	<10n	<3	<4	>200	·	·
T	TIS 98	Tx	S	N	12	A	60	(200)	360	100...300	1	<0,5	100	<10n	·	<4	>200	·	·
T	TIS 99	Tx	S	N	12	A	65	(200)	360	55...300	100	<0,5	100	<10n	·	<4	>200	·	·
T	TIS 99-O	Tx	S	N	12	A	65	(200)	360	90...180	100	<0,5	100	<10n	·	<4	>200	·	20)
T	TIS 99-R	Tx	S	N	12	A	65	(200)	360	55...110	100	<0,5	100	<10n	·	<4	>200	·	20)
T	TIS 99-Y	Tx	S	N	12	A	65	(200)	360	150...300	100	<0,5	100	<10n	·	<4	>200	·	20)
T	TIS 100	Tx	S	N	12	A	180	100	625	40	1	·	·	<50n	·	2,8	80	·	3)
T	TIS 101	Tx	S	N	12	A	150	100	625	45	1	·	·	<50n	·	2,8	80	·	3)
t	TIS 102	Tx	S	N	7	A	180	100	800	40	1	·	·	<50n	·	2,7	80	·	3,10)
t	TIS 103	Tx	S	N	7	A	150	100	800	45	1	·	·	<50n	·	2,7	80	·	3,10)
T	TIS 104	Tx	S	P	12	A	60	50	360	210	1	·	·	<50n	·	<4	>90	·	·
T	TIS 105	Tx	S	N	12	B	45	50	400	>30	10	·	·	<50n	·	0,7	600	·	35)
t	TIS 106	Tx	S	N	12	A	65	200	360	235	1	·	·	<50n	·	<4	>200	·	10)
t	TIS 107	Tx	S	N	12	A	40	200	360	105	1	·	·	<50n	·	<4	>200	·	10)
T	TIS 108	Tx	S	N	12	B	30	(50)	250	>25	4	<0,84*	4	<50n	<6	(<0,4)	>350	·	33)
T	TIS 109	Tx	S	N	12	A	30	800	360	>20	0,1	·	·	<0,1	·	<10	>250	20	4)
T	TIS 110	Tx	S	N	12	A	40	800	360	>20	1	·	·	<0,1	·	<6,5	>200	<35	4)
T	TIS 111	Tx	S	N	12	A	40	800	360	>40	1	·	·	<0,1	·	<6,5	>250	<35	4)
T	TIS 112	Tx	S	P	12	A	40	600	360	>35	0,1	·	·	<20n	·	<8	>200	<50	4)
t	TIS 113	Tx	S	N	12	A	30	500	700	>60	100	·	·	<1,7	·	<12	>200	<40	4,9,10)
t	TIS 114	Tx	S	N	12	A	30	500	700	>50	100	·	·	<1,7	·	<12	>200	<40	4,9,10)
t	TIS 115	Tx	S	N	12	A	50	500	700	>60	100	·	·	<1,7	·	<10	>200	<40	4,9,10)
t	TIS 116	Tx	S	N	12	A	50	500	700	>50	100	·	·	<1,7	·	<10	>200	<40	4,9,10)
T	TIS 125	Tx	S	N	12	A	30	50	250	>30	4	·	·	<50n	·	·	>450	·	35)
T	TIS 126	Tx	S	N	12	B	40	50	400	>25	10	·	·	<50n	·	<0,36	>600	·	32,35)
T	TIS 128	Tx	S	P	12	B	45	30	250	>30	2	·	·	<0,1	·	0,5	>650	·	35)
T	TIS 129	Tx	S	N	12	B	25	30	250	>60	4	·	·	<0,1	·	<0,8	>800	·	32,35)
F	TIS 130	Tx	S	N	12	D	30	50	360	6,0...10,0	15V	<4,0	1n	<1n	·	<12*	·	·	62: <40mA)

1 K	2 Typ	3 Hersteller	4 Ma	5 Pl	6 Fo	7 At	8 U_{max} [V]	9 U_{max} [mA]	10 P_{tot} [mW]	11 B	I_F [mA]	12 U_S [V]	I_F [mA]	13 I_{Sp} [uA]	14 F [dB]	15 C [pF]	16 f_g [MHz]	17 t [ns]	18 Bemerkung
T	TIS 133	Tx	S	N	12	A	30	500	700	>60	100	·	·	<1,7	·	<12	>250	<40	4,9)
T	TIS 134	Tx	S	N	12	A	30	500	700	>50	100	·	·	<1,7	·	<12	>250	<40	4,9)
T	TIS 135	Tx	S	N	12	A	50	500	700	>60	100	·	·	<1,7	·	<10	>250	<40	4,9)
T	TIS 136	Tx	S	N	12	A	50	500	700	>50	100	·	·	<1,7	·	<10	>250	<40	4,9)
T	TIS 137	Tx	S	P	12	A	(32)	50	360	>45	1	·	·	<0,1	·	<1,7	200	·	35)
T	TIS 138	Tx	S	P	12	A	(32)	50	360	>25	1	·	·	<0,1	·	<1,7	200	·	35)
t	TIX 09	Tx	S	N	330	A	15	50	200	>20	5	·	·	<10n	·	<1,7	1,5G	·	10,32)
t	TIX 10	Tx	S	N	330	A	13	50	200	>20	5	·	·	<10n	·	<1,7	1,5G	·	10,32)
r	TIX 90	Tx	S	PN	262	A													
	bis																		
r	TIX 95	Tx	S	PN	262	A													
t	TIX 155	Tx	S	N	4	B	80	10A	(50W)	>1200	5A	<2,5	5A	<2m	·	<300	·	·	5,7,10)
t	TIX 210	Tx	S	N	44	B	60	(12A)	(40W)	20...90	10A	<1,0	10A	<10m*	·	<850	>40	<300	10),NT:2N 3551
t	TIX 211	Tx	S	N	44	B	80	(12A)	(40W)	20...90	10A	<1,0	10A	<10m*	·	<850	>40	<300	10),NT:2N 3552
t	TIX 316	Tx	G	P	72	B	10	50	75	25...500	4	·	·	<5	<4,5	<3	·	·	10,32,46: <15ps), NT:2N 2996
t	TIX 317	Tx	G	P	3	A	40	3A	400	60...180	1A	<0,5	1A	<200	·	·	·	900	4,10),NT:2N 3601
t	TIX 318	Tx	G	P	3	A	50	3A	400	60...180	1A	<0,5	1A	<200	·	·	·	900	4,10),NT:2N 3603
t	TIX 608	Tx	S	N	72	Q	18	(20)	300	·	·	[<50µ]	1*	<10n	·	<8	>30	·	10,50),NT:3N 74
t	TIX 609	Tx	S	N	72	Q	12	(20)	300	·	·	[<0,2m]	1*	<20n	·	<10	>30	·	10,50),NT:3N 79
t	TIX 610	Tx	S	N	6	A	(50)	10A	300	·	·	<1,0	100	<5	·	<6	·	<5	10,61),NT:2N 3035
t	TIX 611	Tx	S	N	6	A	(70)	10A	300	·	·	<1,0	100	<5	·	<6	·	<5	10,61),NT:2N 3034
t	TIX 612	Tx	S	N	6	A	(100)	10A	300	·	·	<1,0	100	<5	·	<6	·	<5	10,61),NT:2N 3033
t	TIX 613	Tx	S	N	119	A	45	(30)	600	50...300	10µ	<1,0	10	<10n	<4	<8	>40	·	10,16,24),NT:2N 2639
t	TIX 614	Tx	S	N	119	A	45	(30)	600	50...300	10µ	<1,0	10	<10n	<4	<8	>40	·	10,15,24),NT:2N 2640
t	TIX 615	Tx	S	N	119	A	45	(30)	600	50...300	10µ	<1,0	10	<10n	<4	<8	>40	·	10,24),NT:2N 2641
t	TIX 616	Tx	S	N	119	A	45	(30)	600	100...300	10µ	<1,0	10	<10n	<4	<8	>40	·	10,16,24),NT:2N 2642
	TIX 617	Tx	S	N	119	A	45	(30)	600	100...300	10µ	<1,0	10	<10n	<4	<8	>40	·	10,15,24),NT:2N 2643
	TIX 618	Tx	S	N	119	A	45	(30)	600	100...300	10µ	<1,0	10	<10n	<4	<8	>40	·	10,24),NT:2N 2644
	TIX 619	Tx	S	P	42	A	20	30	500	20...120	0,1	<0,5	10	<10n	<4	<8	>60	·	10,16,24),NT:2N 2802
	TIX 620	Tx	S	P	42	A	20	30	500	20...120	0,1	<0,5	10	<10n	<4	<8	>60	·	10,15,24),NT:2N 2803
	TIX 621	Tx	S	P	42	A	20	30	500	20...120	0,1	<0,5	10	<10n	<4	<8	>60	·	10,24),NT:2N 2804
t	TIX 622	Tx	S	P	42	A	20	30	500	40...120	0,1	<0,5	10	<10n	<4	<8	>60	·	10,16,24),NT:2N 2805
t	TIX 623	Tx	S	P	42	A	20	30	500	40...120	0,1	<0,5	10	<10n	<4	<8	>60	·	10,15,24),NT:2N 2806
t	TIX 624	Tx	S	P	42	A	20	30	500	40...120	0,1	<0,5	10	<10n	<4	<8	>60	·	10,24),NT:2N 2807
t	TIX 712	Tx	S	N	6	A	18	200	300	30...120	10	<0,4	10	<0,1	·	<5	>300	·	10,35),NT:2N 2413
t	TIX 802	Tx	S	N	118	A	70	500	360	40...120	150	<0,35	150	<10n	·	<15	>50	<180	4,10),NT:2N 3037
t	TIX 803	Tx	S	N	118	A	60	500	360	80...240	150	<0,35	150	<10n	·	<15	>50	<180	4,10),NT:2N 3038
t	TIX 804	Tx	S	P	118	A	35	500	360	20...80	150	<0,5	150	<25n	·	<40	>50	<150	4,10),NT:2N 3039
t	TIX 805	Tx	S	P	118	A	30	500	360	40...160	150	<0,5	150	<25n	·	<40	>50	<150	4,10),NT:2N 3040
t	TIX 806	Tx	S	N	91	C	45	(30)	350	100...300	10µ	<1,0	10	<10n	<5	<8	>30	·	10,16,24),NT:2N 3043
t	TIX 807	Tx	S	N	91	C	45	(30)	350	100...300	10µ	<1,0	10	<10n	<5	<8	>30	·	10,15,24),NT:2N 3044
t	TIX 808	Tx	S	N	91	C	45	(30)	350	100...300	10µ	<1,0	10	<10n	<5	<8	>30	·	10,24),NT:2N 3045
t	TIX 809	Tx	S	N	91	C	45	(30)	350	50...200	10µ	<1,0	10	<10n	<5	<8	>30	·	10,16,24),NT:2N 3046
t	TIX 810	Tx	S	N	91	C	45	(30)	350	50...200	10µ	<1,0	10	<10n	<5	<8	>30	·	10,15,24),NT:2N 3047
t	TIX 811	Tx	S	N	91	C	45	(30)	350	50...200	10µ	<1,0	10	<10n	<5	<8	>30	·	10,24),NT:2N 3048
t	TIX 812	Tx	S	P	91	C	20	(100)	350	30...120	10	<0,2	10	<10n	<6	<8	>60	<35	10,16,24),NT:2N 3049
t	TIX 813	Tx	S	P	91	C	20	(100)	350	30...120	10	<0,2	10	<10n	<6	<8	>60	<35	10,15,24),NT:2N 3050
t	TIX 814	Tx	S	P	91	C	20	(100)	350	30...120	10	<0,2	10	<10n	<6	<8	>60	<35	10,24),NT:2N 3051
t	TIX 815	Tx	S	N	91	C	15	200	350	25...130	10	<0,6	100	<25n	·	<8	>200	<62	10,24),NT:2N 3052
f	TIX 876	Tx	G	N	3	M	15	15	300	<2500Ω*	0,1	·	·	<5	1,5	26*	·	·	10,62:0,5...1,5mA), NT:2N 2865
f	TIX 880	Tx	G	N	3	M	25	15	150	0,225...1,125	15V	·	·	<5	1,5	26*	·	·	10,62:0,5...1,5mA)
f	TIX 881	Tx	G	N	3	M	25	15	150	0,35...1,4	15V	·	·	<5	1,5	26*	·	·	10,62:1,0...2,5mA)
f	TIX 882	Tx	G	N	3	M	30	15	150	0,5...2,0	15V	·	·	<5	1,5	26*	·	·	10,62:2,0...5,0mA)
f	TIX 883	Tx	G	N	3	M	35	15	150	0,7...2,8	15V	·	·	<5	1,5	26*	·	·	10,62:4,0...7,5mA)
t	TIX 888	Tx	S	N	3	A	30	1,2A	800	25...100	750	<1,0	1A	(<0,5)	·	<25	>150	<35	9,10),NT:2N 3554
t	TIX 890	Tx	S	P	6	A	20	100	300	50...150	10	<0,2	10	<10n	<3	<6	>60	·	10),NT:2N 2861
t	TIX 891	Tx	S	P	6	A	20	100	300	25...150	10	<0,2	10	<10n	<4	<6	>45	·	10),NT:2N 2862
t	TIX 895	Tx	G	P	330	A	3	75	75	>20	10	<0,5	50	<5	·	<1,5	2,5G	5	10,32)
t	TIX 896	Tx	G	N	6	A	7	150	150	>40	50	<0,35	50	<1	·	<4	>600	<40	9,10),NT:2N 797
t	TIX 1392	Tx	S	N	3	A	30	800	800	30...120	150	<1,3	500	(<0,3)	·	<11	>200	<65	4,10),NT:2N 2410
t	TIX 1393	Tx	S	N	3	A	30	800	800	>30	150	<1,3	500	(<0,3)	·	<11	>200	<65	4,10),NT:2N 2410
t	TIX 2000	Tx	G	P	162	A	(15)	25	90	>10	3	·	·	<2	·	1,3	4,2G+	·	10,32)
t	TIX 2150	Tx	S	N	38	A	80	2A	(30W)	20...60	1A	<1,0	1A	<5	·	<160	>10	·	7,10),NT:2N 2150
t	TIX 2151	Tx	S	N	38	A	80	2A	(30W)	40...120	1A	<1,0	1A	<5	·	<160	>10	·	7,10),NT:2N 2151
t	TIX 3015	Tx	S	N	72	B	15	50	200	20...200	5	·	·	<10n	<7	<0,75	1,7G	·	10,32,46: <8ps), NT:2N 3570
t	TIX 3016	Tx	S	N	330	A	15	50	200	20...200	5	·	·	<10n	6	<1,7	1,7G	·	10,32,46:5ps)
t	TIX 3016 A	Tx	S	N	330	B	15	50	200	20...200	5	·	·	<10n	6	<1,7	1,7G	·	10,32,46:5ps)
t	TIX 3023	Tx	G	P	330	B	7	50	150	35...350	6	·	·	<6	·	<3	>2,4G	·	10,32,42: >30mW)

1 K	2 Typ	3 Hersteller	4 Ma	5 Pl	6 Fo	7 Af	8 U_{max} [V]	9 U_{max} [mA]	10 P_{tot} [mW]	11 B	I_F [mA]	12 U_S [V]	I_F [mA]	13 I_{Sp} [uA]	14 F [dB]	15 C [pF]	16 f_g [MHz]	17 t [ns]	18 Bemerkung
t	TIX 3024	Tx	G	P	330	B	7	50	75	25...250	3	-	-	<6	<5	<3	>1,5G	-	10,32,46:<3ps)
t	TIX 3032	Tx	G	P	72	B	15	100	75	20...200	6	-	-	<10	<4	<4	500	-	10,32,46:<6ps)
t	TIX 3033	Tx	S	N	3	A	60	5A	1W	20...60	1A	<0,5	2A	<0,5*	-	<150	>40	<300	4,10),NT:2N 3418
t	TIX 3034	Tx	S	N	3	A	80	5A	1W	20...60	1A	<0,5	2A	<0,5*	-	<150	>40	<300	4,10),NT:2N 3419
t	TIX 3035	Tx	S	N	3	A	60	5A	1W	40...120	1A	<0,5	2A	<0,5*	-	<150	>40	<300	4,10),NT:2N 3420
t	TIX 3036	Tx	S	N	3	A	80	5A	1W	40...120	1A	<0,5	2A	<0,5*	-	<150	>40	<300	4,10),NT:2N 3421
t	TIXA 01	Tx	G	P	7	C	(50)	150	150	(100...250)	0,5	<0,3*	1	<5	4	<10	>4*	-	10)
t	TIXA 02	Tx	G	P	7	C	(40)	150	150	(120...300)	0,5	<0,3*	1	<5	3	<10	>4*	-	10)
t	TIXA 03	Tx	G	P	7	C	(25)	150	150	(45...170)	1	<0,3*	1	<5	-	-	-	-	10)
t	TIXA 04	Tx	G	P	7	C	(25)	150	150	(100...375)	1	<0,3*	1	<5	-	-	-	-	10)
t	TIXA 05	Tx	G	P	7	C	(20)	150	150	(30...560)	1	<0,3*	1	<7	-	-	-	-	10)
t	TIXA 05-1	Tx	G	P	7	C	(20)	150	150	(30...55)	1	<0,3*	1	<7	-	-	-	-	10,20)
t	TIXA 05-2	Tx	G	P	7	C	(20)	150	150	(45...85)	1	<0,3*	1	<7	-	-	-	-	10,20)
t	TIXA 05-3	Tx	G	P	7	C	(20)	150	150	(65...120)	1	<0,3*	1	<7	-	-	-	-	10,20)
t	TIXA 05-4	Tx	G	P	7	C	(20)	150	150	(100...170)	1	<0,3*	1	<7	-	-	-	-	10,20)
t	TIXA 05-5	Tx	G	P	7	C	(20)	150	150	(140...250)	1	<0,3*	1	<7	-	-	-	-	10,20)
t	TIXA 05-6	Tx	G	P	7	C	(20)	150	150	(200...375)	1	<0,3*	1	<7	-	-	-	-	10,20)
t	TIXA 05-7	Tx	G	P	7	C	(20)	150	150	(305...560)	1	<0,3*	1	<7	-	-	-	-	10,20)
t	TIXM 01	Tx	G	P	390	C	10	30	75	>20	1	-	-	<10	<4,5	<1	>355	-	10,35,46:<15ps)
t	TIXM 02	Tx	G	P	390	C	10	30	75	>20	1	-	-	<10	-	<1	>282	-	10,35,46:<15ps)
t	TIXM 03	Tx	G	P	390	C	10	30	75	>10	1	-	-	<10	-	<1	>316	-	10,32,35,46:<15ps)
t	TIXM 04	Tx	G	P	390	C	10	30	75	>20	1	-	-	<10	-	<1	>224	-	10,35,46:<15ps)
t	TIXM 05	Tx	G	P	390	A	10	30	75	>20	1,5	-	-	<10	<3,3	<1	>450	-	10,35,46:<7,5ps)
t	TIXM 06	Tx	G	P	390	A	10	30	75	>20	1,5	-	-	<10	<4,5	<1	>380	-	10,35,46:<10ps)
t	TIXM 07	Tx	G	P	390	A	10	30	75	>10	1,5	-	-	<10	-	<1	>315	-	10,32,46:<15ps)
t	TIXM 08	Tx	G	P	390	A	10	30	75	>20	1,5	-	-	<10	-	<1	>380	-	10,35,46:<15ps)
t	TIXM 10	Tx	G	P	390	A	12	50	75	>20	3	-	-	<10	<4	<1	>630	-	10,35,46:<6ps)
t	TIXM 11	Tx	G	P	390	A	12	50	75	>40	3	-	-	<10	-	<1	>500	-	10,32,35,46:<15ps)
f	TIXM 12	Tx	G	P	390	B	20	10	100	5...20	8V	<3,5	50µ	<10	2	(<4)	-	-	10,62:5...25mA)
t	TIXM 13	Tx	G	P	12	A	7	30	30	>15	3	-	-	<6	[>6,5]	1,4	>1G	-	10,32)
t	TIXM 14	Tx	G	P	22	A	16	50	70	>40	2	-	-	<5	<4,5	<1	600	-	10,35,46:<10ps)
t	TIXM 15	Tx	G	P	22	A	16	50	70	>20	2	-	-	<5	-	<1	600	-	10,35,46:<10ps)
t	TIXM 16	Tx	G	P	22	A	16	50	70	>20	2	-	-	<5	-	<1	500	-	10,32,35,46:<10ps)
t	TIXM 17	Tx	G	P	22	A	16	50	70	>35	2	-	-	<5	-	<1	500	-	10,35,46:<10ps)
t	TIXM 18	Tx	G	P	12	A	12	50	70	>20	3	-	-	<5	<4	<1	>630	-	10,35)
t	TIXM 19	Tx	G	P	12	A	12	50	70	>40	3	-	-	<5	-	<1	>500	-	10,32,35)
t	TIXM 101	Tx	G	P	72	B	7	50	75	25...250	2	-	-	<6	<4,5	<3	>1,5G	-	10,32,46:<3,5ps)
t	TIXM 103	Tx	G	P	330	C	10	20	40	10...250	2	-	-	<6	<4,5	<1	>1,8G	-	10,32)
t	TIXM 104	Tx	G	P	330	C	10	20	40	10...250	2	-	-	<6	<5,5	<1	>1,4G	-	10,32)
t	TIXM 105	Tx	G	P	330	C	10	20	40	10...250	2	-	-	<6	<4,5	<1	>2,2G	-	10,32)
t	TIXM 106	Tx	G	P	391	A	10	20	40	10...250	2	-	-	<6	<4,5	<1	>2,2G	-	10,32)
t	TIXM 107	Tx	G	P	391	A	7	30	30	15...150	3	-	-	<6	<3,7	<1	>1,5G	-	10,32)
t	TIXM 108	Tx	G	P	391	A	7	30	30	15...150	3	-	-	<6	<5	<1	>1G	-	10,32)
t	TIXM 201	Tx	G	P	392	A	15	50	75	>18	2	-	-	<5	-	<2,5	>200	-	10,35,46:<40ps)
t	TIXM 202	Tx	G	P	392	A	15	50	75	(30)	2	-	-	<5	-	<2,5	>220	-	10,35,46:<50ps)
t	TIXM 203	Tx	G	P	392	A	15	50	75	>10	2	-	-	<5	-	<2,5	>350	-	10,32,46:<50ps)
t	TIXM 204	Tx	G	P	392	A	15	50	75	(25)	2	-	-	<5	-	<2,5	300	-	10,35,46:<50ps)
t	TIXM 205	Tx	G	P	392	A	15	50	75	(30)	2	-	-	<5	-	<2,5	300	-	10,35,46:<75ps)
t	TIXM 206	Tx	G	P	392	A	15	50	75	(25)	2	-	-	<5	-	<2,5	300	-	10,35,46:<75ps)
t	TIXM 207	Tx	G	P	392	A	15	50	75	>10	2	-	-	<5	-	<1,7	>99	-	10,35,46:<50ps)
f	TIXM 301	Tx	G	P	72	F	20	10	150	6,5...20	8V	<3,5	50µ	<6	1,8	(<4)	-	-	10,62:5...25mA)
t	TIXP 07	Tx	S	P	4	A	80	(7,5A)	(50W)	20...90	2A	<1,25	500	(<1)	-	<400	>10	-	7,10)
t	TIXP 39	Tx	S	N	27	A	80	20A	(40W)	40...200	5A	<1,0	10A	(<500)	-	-	>120	135	7,10),NT:2N 5939
t	TIXP 40	Tx	S	N	27	A	70	20A	(40W)	40...200	5A	<1,0	10A	(<500)	-	-	>120	135	7,10),NT:2N 5940
T	TIXP 547	Tx	S	N	28	A	60	150A	(200W)	15...100	50A	<1,5	50A	(<5m)	-	-	>3	-	7)
T	TIXP 548	Tx	S	N	28	A	80	150A	(200W)	15...100	50A	<1,5	50A	(<5m)	-	-	>3	-	7)
T	TIXP 549	Tx	S	N	28	A	100	150A	(200W)	15...100	50A	<1,5	50A	(<5m)	-	-	>3	-	7)
t	TIXS 09	Tx	S	N	330	B	15	50	200	20...200	5	-	-	<10n	-	<1,7	1,7G	-	10,32,46:5ps)
t	TIXS 10	Tx	S	N	330	B	13	50	200	20...300	5	-	-	<10n	-	<1,7	1,7G	-	10,32,46:5ps)
m	TIXS 11	Tx	S	P	72	F	30	-	300	>0,8	20V	(<6,0)	10µ	<3p	-	(<8)	-	-	10,62,:<10nA)
T	TIXS 12	Tx	S	N	393	A	15	200	1W	20...200	50	-	-	(<0,5)	-	<10	1,4G	-	31,42:>250mW)
T	TIXS 13	Tx	S	N	393	A	15	200	1W	20...200	50	-	-	(<0,5)	-	<10	1,2G	-	31,42:>125mW)
t	TIXS 28	Tx	S	N	22	A	40	30	200	>30	4	-	-	<0,1	<5,5	<1,6	>630	-	10,35,46:<20ps)
t	TIXS 29	Tx	S	N	22	A	40	30	200	>30	4	-	-	<0,1	<6,5	<1,6	>500	-	10,35,46:<30ps)
t	TIXS 30	Tx	S	N	22	A	40	30	200	>30	4	-	-	<0,1	-	<1,6	>500	-	10,32,35,46:<45ps)

'9

1 K	2 Typ	3 Hersteller	4 Ma	5 Pl	6 Fo	7 Af	8 U_{max} [V]	9 U_{max} [mA]	10 P_{tot} [mW]	11 B	I_F [mA]	12 U_S [V]	I_F [mA]	13 I_{Sp} [µA]	14 F [dB]	15 C [pF]	16 f_g [MHz]	17 t [ns]	18 Bemerkung
t	TIXS 31	Tx	S	N	22	A	40	30	200	>30	4	·	·	<0,1	·	<1,6	>500	·	10,35,46:<30ps)
f	TIXS 33	Tx	S	N	72	E	30	10	300	>12	10V	·	·	(<1n)	·	(<5)	·	·	10,62:>25mA)
F	TIXS 35	Tx	S	N	39	D	30	10	500	10...20	10V	<5,0	1µ	<10n	·	(<5)	·	·	10,35,62:10...50mA)
F	TIXS 36	Tx	S	N	39	D	30	10	500	10...20	10V	<10,0	1µ	<10n	·	(<5)	·	·	10,35,62:40...200mA)
t	TIXS 37	Tx	S	P	22	A	32	50	360	>45	1	·	·	<0,1	·	1,7	>80	·	10)
t	TIXS 39	Tx	S	N	3	A	20	200	720	20...200	50	·	·	(<0,5)	[13]	<6	2,6G+	·	10,46:<10ps,51)
f	TIXS 41	Tx	S	N	6	E	30	50	360	(<25Ω)	0	·	·	<0,2n	·	(<8)	·	·	10,50,62:>50mA)
f	TIXS 42	Tx	S	N	22	F	25	10	250	(<70Ω)	0	·	·	<5	·	(<9)	·	·	10,50,62:>10mA)
m	TIXS 67	Tx	S	P	12	D	25	125+	360	>4,0	10V	(<5,0)	10µ	<50p	·	(<4)	·	·	10,62:<10µA)
f	TIXS 78	Tx	S	N	12	D	(300)	(10)	360	0,75...3,0	30V	<10,0	4n	<1	·	(<3)	·	·	10,62:2...10mA)
f	TIXS 79	Tx	S	N	12	D	(200)	(10)	360	0,75...3,0	30V	<12,0	4n	<1	·	(<3)	·	·	10,62:2...10mA)
F	TIXS 80	Tx	S	N	72	P	(30)	10	300	5,0...10,0	10V	<5,0	1µ	<10	·	(<0,8)	·	·	10,62:5...25mA)
F	TIXS 81	Tx	S	N	72	P	(30)	10	300	5,0...10,0	10V	<10,0	1µ	<10µ	·	(<0,8)	·	·	10,62:15...75mA)
T	ZDT 10	Fi	S	N	42	C	10	50	500	>20	0,2	[<2m]	0,2*	<10n	·	<8	150	·	24),
T	ZDT 11	Fi	S	N	42	C	10	50	500	>20	0,2	[<2m]	0,2*	<10n	·	<8	150	·	24),
T	ZDT 20	Fi	S	N	42	C	35	50	500	>20	0,2	·	·	<10n	·	<8	150	·	14:<20mV,16,24)
T	ZDT 21	Fi	S	N	42	C	35	50	500	>20	0,2	·	·	<10n	·	<8	150	·	14:<5mV,16,24)
T	ZDT 30	Fi	S	N	72	Q	(10)	50	150	·	·	[<50µ]	1*	<10n	·	<8	100	·	24,50)
T	ZDT 31	Fi	S	N	72	Q	(10)	50	150	·	·	[<50µ]	1*	<10n	·	<8	100	·	24,50)
T	ZDT 40	Fi	S	N	42	C	35	500	500	75...200	10	·	·	<0,5	·	<8	>200	·	24)
T	ZDT 41	Fi	S	N	42	C	45	500	500	75...170	10	·	·	<50n	·	<8	>200	·	24)
T	ZDT 42	Fi	S	N	42	C	60	500	500	60...200	10	·	·	<50n	·	<8	>200	·	14:<5mV,16,24)
T	ZDT 43	Fi	S	N	42	C	60	500	500	60...200	10	·	·	<50n	·	<8	>200	·	14:<10mV,15,24)
T	ZDT 44	Fi	S	N	42	C	70	500	500	60...200	10	·	·	<50n	·	<8	>200	·	14:<10mV,15,24)
f	ZFT 12	Fi	S	N	84	I	25	·	350	>0,4	20V	<2,4	1µ	<10n	4	30*	·	·	10,62:0,3...2,0mA
f	ZFT 12 A	Fi	S	N	84	I	25	·	350	>0,4	20V	<2,4	1µ	<30n	4	30*	·	·	10,62:0,3...2,0mA
	ZFT 14	Fi	S	N	84	I	25	·	350	>0,9	20V	<7,9	1µ	<10n	4	30*	·	·	10,62:1,8...10mA)
	ZFT 14 A	Fi	S	N	84	I	25	·	350	>0,9	20V	<7,9	1µ	<30n	4	30*	·	·	10,62:1,8...10mA)
	ZFT 16	Fi	S	N	84	I	50	·	350	3,0	20V	5,0	1µ	<10n	4	30*	·	·	10,62:<10mA)
	ZFT 18	Fi	S	N	84	I	100	·	350	3,0	20V	5,0	1µ	<10n	4	30*	·	·	10,62:<10mA)
T	ZT 20	Fi	S	N	3	A	20	50	350	18...22	10	<0,5	10	<0,5	9	<8	>70	110	·
T	ZT 21	Fi	S	N	3	A	20	50	350	38...82	10	<0,5	10	<0,5	9	<8	>70	110	·
T	ZT 22	Fi	S	N	3	A	45	50	350	18...22	10	<1,0	10	<0,5	9	<8	>70	110	·
T	ZT 23	Fi	S	N	3	A	45	50	350	38...82	10	<1,0	10	<0,5	9	<8	>70	110	·
T	ZT 24	Fi	S	N	3	A	45	50	350	80...160	10	<1,0	10	<0,5	9	<8	>70	110	·
t	ZT 27	Fi	S	N	3	A	100	50	350	>38	10	<1,0	10	<0,5	9	<8	>70	110	10)
T	ZT 40	Fi	S	N	6	A	20	50	300	18...42	10	<0,5	10	<0,5	9	<8	>70	110	
T	ZT 41	Fi	S	N	6	A	20	50	300	38...82	10	<0,5	10	<0,5	9	<8	>70	110	
T	ZT 42	Fi	S	N	6	A	45	50	300	18...42	10	<1,0	10	<0,5	9	<8	>70	110	
T	ZT 43	Fi	S	N	6	A	45	50	300	38...82	10	<1,0	10	<0,5	9	<8	>70	110	
T	ZT 44	Fi	S	N	6	A	45	50	300	80...160	10	<1,0	10	<0,5	9	<8	>70	110	
T	ZT 60	Fi	S	N	3	A	25	500	350	38...162	10	<0,4	10	<0,5	·	<8	>120	<80	4)
T	ZT 61	Fi	S	N	3	A	35	500	350	38...162	10	<0,4	10	<0,5	·	<8	>120	<80	4)
T	ZT 62	Fi	S	N	3	A	35	500	350	75...250	10	<0,4	10	<0,5	·	<8	>120	<80	4)
T	ZT 63	Fi	S	N	3	A	45	500	350	35...85	10	<0,4	50	<50n	·	<8	>120	<80	4)
T	ZT 64	Fi	S	N	3	A	45	500	350	75...170	10	<0,4	50	<50n	·	<8	>120	<80	4)
T	ZT 66	Fi	S	N	3	A	80	500	350	35...85	10	<0,4	50	<50n	·	<8	>120	<80	4)
T	ZT 67	Fi	S	N	3	A	25	500	350	75...250	10	<0,4	10	<0,5	·	<8	>120	<80	4)
T	ZT 68	Fi	S	N	3	A	80	500	750	25...125	100	<1,0	250	<50n	·	<8	>120	<80	4)
T	ZT 80	Fi	S	N	6	A	25	500	300	38...162	10	<0,2	10	<0,5	6	<5	>200	<50	4)
T	ZT 81	Fi	S	N	6	A	35	500	300	38...162	10	<0,2	10	<0,5	6	<5	>200	<50	4)
T	ZT 82	Fi	S	N	6	A	35	500	300	75...250	10	<0,2	10	<0,5	6	<5	>200	<50	4)
T	ZT 83	Fi	S	N	6	A	45	500	300	38...85	10	<0,2	50	<50n	6	<5	>200	<50	4)
T	ZT 84	Fi	S	N	6	A	45	500	300	75...170	10	<0,2	50	<50n	6	<5	>200	<50	4)
T	ZT 86	Fi	S	N	6	A	80	500	300	38...85	10	<0,2	50	<50n	6	<5	>200	<50	4)
T	ZT 87	Fi	S	N	6	A	25	500	300	75...250	10	<0,2	10	<0,5	6	<5	>200	<50	4)
T	ZT 88	Fi	S	N	6	A	80	500	300	75...170	10	<0,2	50	<50n	6	<5	>200	<50	4)
T	ZT 89	Fi	S	N	6	A	70	500	300	75...250	10	<0,2	50	<0,5	6	<5	>200	<50	4)
T	ZT 90	Fi	S	N	3	A	60	1A	1W	60...200	200	<1,2	200	<0,1	·	·	>60	·	4)
T	ZT 91	Fi	S	N	3	A	100	1A	1W	40...120	200	<1,2	200	<1	·	·	>60	·	4)
T	ZT 92	Fi	S	N	3	A	100	1A	1W	65...200	200	<1,2	200	<1	·	·	>60	·	4)
T	ZT 93	Fi	S	N	3	A	80	1A	1W	65...200	200	<1,2	200	<1	·	·	>60	·	4)
T	ZT 94	Fi	S	N	3	A	45	1A	1W	50...200	200	<1,2	200	<1	·	·	>60	·	4)
T	ZT 95	Fi	S	N	3	A	60	1A	1W	30...200	350	<1,2	200	<0,1	·	·	>60	·	4)
T	ZT 110	Fi	S	N	47	A	25	500	300	38...162	10	<0,4	10	<0,5	6	<8	>120	<80	4),kpl.ZT 280
T	ZT 111	Fi	S	N	47	A	35	500	300	38...162	10	<0,4	10	<0,5	6	<8	>120	<80	4),kpl.ZT 281
T	ZT 112	Fi	S	N	47	A	35	500	300	75...250	10	<0,4	10	<0,5	6	<8	>120	<80	4),kpl.ZT 282
T	ZT 113	Fi	S	N	47	A	45	500	300	38...85	10	<0,4	50	<50n	6	<8	>120	<80	4),kpl.ZT 283

1 K	2 Typ	3 Hersteller	4 Ma	5 Pl	6 Fo	7 Af	8 U_{max} [V]	9 U_{max} [mA]	10 P_{tot} [mW]	11 B	I_F [mA]	12 U_S [V]	I_F [mA]	13 I_{Sp} [uA]	14 F [dB]	15 C [pF]	16 f_g [MHz]	17 t [ns]	18 Bemerkung
T	ZT 114	Fi	S	N	47	A	45	500	300	75...170	10	<0,4	50	<50n	6	<8	>120	<80	4),kpl.ZT 284
T	ZT 116	Fi	S	N	47	A	80	500	300	38...85	10	<0,4	50	<50n	6	<8	>120	<80	4)
T	ZT 117	Fi	S	N	47	A	25	500	300	75...250	10	<0,4	10	<0,5	6	<8	>120	<80	4),kpl.ZT 287
T	ZT 118	Fi	S	N	47	A	80	500	300	75...170	10	<0,4	50	<50n	6	<8	>120	<80	4)
T	ZT 119	Fi	S	N	47	A	70	500	300	75...250	10	<0,4	50	<0,5	6	<8	>120	<80	4)
t	ZT 131	Fi	S	N	6	A	55	50	300	>20	3	-	-	<0,1	-	-	110	-	10)
t	ZT 132	Fi	S	N	6	A	75	50	300	>20	3	-	-	<0,1	-	-	110	-	10)
T	ZT 152	Fi	S	P	6	A	20	500	300	50...200	10	<0,2	10	<0,1	-	<8	>30	-	4)
t	ZT 153	Fi	S	P	6	A	35	500	300	50...200	10	<0,2	10	<0,1	-	<8	>30	-	4,10)
t	ZT 154	Fi	S	P	6	A	45	500	300	100...300	10	<0,2	10	<0,1	-	<8	>30	-	4,10)
T	ZT 180	Fi	S	P	6	A	25	500	300	38...162	10	<0,2	10	<0,5	6	<15	>150	120	4)
T	ZT 181	Fi	S	P	6	A	35	500	300	38...162	10	<0,2	10	<0,5	6	<15	>150	120	4)
T	ZT 182	Fi	S	P	6	A	35	500	300	75...250	10	<0,2	10	<0,5	6	<15	>150	120	4)
T	ZT 183	Fi	S	P	6	A	45	500	300	38...85	10	<0,4	50	<50n	6	<15	>150	120	4)
T	ZT 184	Fi	S	P	6	A	45	500	300	75...170	10	<0,4	50	<50n	6	<15	>150	120	4)
T	ZT 187	Fi	S	P	6	A	25	500	300	75...250	10	<0,2	10	<0,5	6	<15	>150	120	4)
T	ZT 189	Fi	S	P	6	A	70	500	300	75...250	10	<0,2	50	<0,5	6	<15	>150	120	4)
t	ZT 190	Fi	S	P	6	A	15	200	300	50...200	10	<0,35	10	<0,2	4	<6	>300	80*	10)
t	ZT 191	Fi	S	P	6	A	20	200	300	>35	10	<0,2	10	<50n	4	<10	>300	90*	10)
t	ZT 192	Fi	S	P	6	A	20	200	300	38...120	10	<0,2	10	<50n	4	<6	>300	90*	10)
t	ZT 193	Fi	S	P	6	A	20	200	300	75...200	10	<0,2	10	<50n	4	<6	>300	90*	10)
T	ZT 202	Fi	S	N	3	A	20	50	300	>18	10	<1,0	10	<1	9	<8	>70	-	
T	ZT 202 P	Fi	S	N	3	A	20	500	300	>18	10	<0,4	10	<1	9	<8	>100	-	4)
T	ZT 203	Fi	S	N	3	A	20	50	300	>38	10	<1,0	10	<1	9	<8	>70	-	
T	ZT 203 P	Fi	S	N	3	A	20	500	300	>38	10	<0,4	10	<1	9	<8	>100	-	4)
T	ZT 204	Fi	S	N	3	A	20	50	300	>78	10	<1,0	10	<1	9	<8	>70	-	
T	ZT 204 P	Fi	S	N	3	A	20	500	300	>78	10	<0,4	10	<1	9	<8	>100	-	4)
T	ZT 210	Fi	S	P	3	A	40	1A	1W	20...100	150	<1,4	150	<0,25	-	-	>60	-	4)
T	ZT 211	Fi	S	P	3	A	65	1A	1W	40...120	150	<0,65	150	<0,2	-	-	>60	-	4)
T	ZT 280	Fi	S	P	47	A	25	500	300	35...170	10	<0,4	10	<0,5	6	<15	>100	120	4),kpl.ZT 110
T	ZT 281	Fi	S	P	47	A	35	500	300	35...170	10	<0,4	10	<0,5	6	<15	>100	120	4),kpl.ZT 111
T	ZT 282	Fi	S	P	47	A	35	500	300	75...250	10	<0,4	10	<0,5	6	<15	>100	120	4),kpl.ZT 112
T	ZT 283	Fi	S	P	47	A	45	500	300	35...85	10	<0,4	50	<50n	6	<15	>100	120	4),kpl.ZT 113
T	ZT 284	Fi	S	P	47	A	45	500	300	75...170	10	<0,4	50	<50n	6	<15	>100	120	4),kpl.ZT 114
T	ZT 287	Fi	S	P	47	A	25	500	300	75...250	10	<0,4	10	<0,5	6	<15	>100	120	4),kpl.ZT 117
T	ZT 402	Fi	S	N	6	A	20	50	300	>18	10	<1,0	10	<1	9	<8	>70	-	
T	ZT 402 P	Fi	S	N	6	A	20	500	300	>18	10	<0,4	10	<1	9	<8	>100	-	4)
T	ZT 403	Fi	S	N	6	A	20	50	300	>38	10	<1,0	10	<1	9	<8	>70	-	
T	ZT 403 P	Fi	S	N	6	A	20	500	300	>38	10	<0,4	10	<1	9	<8	>100	-	4)
T	ZT 404	Fi	S	N	6	A	20	50	300	>78	10	<1,0	10	<1	9	<8	>70	-	
T	ZT 404 P	Fi	S	N	6	A	20	500	300	>78	10	<0,4	10	<1	9	<8	>100	-	4)
T	ZT 696	Fi	S	N	3	A	(60)	500	600	20...60	150	<1,5	150	<1	-	<35	80	-	4), ~2N 696
T	ZT 697	Fi	S	N	3	A	(60)	500	600	40...120	150	<1,5	150	<1	-	<35	100	-	4), ~2N 697
T	ZT 706	Fi	S	N	6	A	(25)	-	300	20...120	10	<0,6	10	<500	-	<6	>200	<60*	9), ~2N 706
T	ZT 706 A	Fi	S	N	6	A	(25)	-	300	20...60	10	<0,6	10	<500	-	<6	>200	<25*	9,20), ~2N 706 A
T	ZT 708	Fi	S	N	6	A	15	-	360	30...120	10	<0,22	10	<50n	-	<6	>300	<40	9)
T	ZT 709	Fi	S	N	6	A	6	-	300	20...120	10	<0,3	3	<50n	-	<3	>600	<15	9), ~2N 706
t	ZT 917	Fi	S	N	72	B	15	-	200	20...200	3	<0,5	3	<1n	[>9]	<1,7	>500	-	10,32),NT:2N 917
t	ZT 918	Fi	S	N	72	B	15	(50)	200	>20	3	<0,4	10	<10n	[>15]	<1,7	>600	-	10,32,42:>30mW), NT:2N 918
t	ZT 929	Fi	S	N	6	A	45	30	300	40...120	10µ	<1,0	10	<10n	<4	<8	>30	-	10),NT:2N 929
t	ZT 930	Fi	S	N	6	A	45	30	300	100...300	10µ	<1,0	10	<10n	<3	<8	>30	-	10),NT:2N 930
T	ZT 1479	Fi	S	N	3	A	40	1,5A	5W*	20...60	200	(<3,0)	200	<10	-	150	1,5*	<1,2µ	4)
T	ZT 1480	Fi	S	N	3	A	55	1,5A	5W*	20...60	200	(<3,0)	200	<10	-	150	1,5*	<1,2µ	4)
T	ZT 1481	Fi	S	N	3	A	40	1,5A	5W*	35...100	200	(<3,0)	200	<10	-	150	1,5*	<1,2µ	4)
T	ZT 1482	Fi	S	N	3	A	55	1,5A	5W*	35...100	200	(<3,0)	200	<10	-	150	1,5*	<1,2µ	4)
T	ZT 1483	Fi	S	N	136	A	40	3A	25W*	20...60	750	(<3,5)	750	<15	-	175	1,25*	<1,2µ	4)
T	ZT 1484	Fi	S	N	136	A	55	3A	25W*	20...60	750	(<3,5)	750	<15	-	175	1,25*	<1,2µ	4)
T	ZT 1485	Fi	S	N	136	A	40	3A	25W*	35...100	750	(<2,5)	750	<15	-	175	1,25*	<1,2µ	4)
T	ZT 1486	Fi	S	N	136	A	55	3A	25W*	35...100	750	(<2,5)	750	<15	-	175	1,25*	<1,2µ	4)
T	ZT 1487	Fi	S	N	2	A	40	6A	75W*	15...45	1,5A	(<3,5)	1,5A	<25	-	200	1*	<1,2µ	4)
T	ZT 1488	Fi	S	N	2	A	55	6A	75W*	15...45	1,5A	(<3,5)	1,5A	<25	-	200	1*	<1,2µ	4)
T	ZT 1489	Fi	S	N	2	A	40	6A	75W*	25...75	1,5A	(<2,5)	1,5A	<25	-	200	1*	<1,2µ	4)
T	ZT 1490	Fi	S	N	2	A	55	6A	75W*	25...75	1,5A	(<2,5)	1,5A	<25	-	200	1*	<1,2µ	4)
t	ZT 1511	Fi	S	N	123	A	40	6A	75W*	15...45	1,5A	(<3,5)	1,5A	<25	-	200	1*	<1,2µ	4,10)
t	ZT 1512	Fi	S	N	123	A	55	6A	75W*	15...45	1,5A	(<3,5)	1,5A	<25	-	200	1*	<1,2µ	4,10)
t	ZT 1513	Fi	S	N	123	A	40	6A	75W*	25...75	1,5A	(<2,5)	1,5A	<25	-	200	1*	<1,2µ	4,10)
t	ZT 1514	Fi	S	N	123	A	55	6A	75W*	25...75	1,5A	(<2,5)	1,5A	<25	-	200	1*	<1,2µ	4,10)
T	ZT 1613	Fi	S	N	3	A	(75)	1A	800	40...120	150	<1,5	150	<10n	<12	<25	>60	-	4), ~2N 1613
T	ZT 1700	Fi	S	N	3	A	40	1A	5W*	20...80	100	<2,0*	100	<75	-	150	1,2*	<1,2µ	4), ~2N 1700
T	ZT 1701	Fi	S	N	136	A	40	2,5A	25W*	20...80	300	<2,0*	300	<100	-	175	1*	<1,2µ	4), ~2N 1701
T	ZT 1702	Fi	S	N	2	A	40	5A	75W*	15...60	800	<4,0*	800	<200	-	200	1*	<1,2µ	4), ~2N 1702
t	ZT 1703	Fi	S	N	123	A	40	5A	75W*	15...60	800	<4,0*	800	<200	-	200	1*	<1,2µ	4,10), ~2N 1703
T	ZT 1708	Fi	S	N	47	A	15	200	300	>20	50	<0,35	50	<50n	-	<6	>300	<27	9), ~2N 1708
T	ZT 1711	Fi	S	N	3	A	(75)	1A	800	100...300	150	<1,5	150	<10n	<8	<25	>70	-	4), ~2N 1711

1 K	2 Typ	3 Hersteller	4 Ma	5 Pl	6 Fo	7 Af	8 U_{max} [V]	9 U_{max} [mA]	10 P_{tot} [mW]	11 B	I_F [mA]	12 U_S [V]	I_F [mA]	13 I_{Sp} [uA]	14 F [dB]	15 C [pF]	16 f_g [MHz]	17 t [ns]	18 Bemerkung
t	ZT 2015	Fi	S	N	123	A	50	10A	150W*	15...50	5A	(<2,2)	5A	<50	·	400	25k*	<4µ	4,10)
t	ZT 2016	Fi	S	N	123	A	65	10A	150W*	15...50	5A	(<2,2)	5A	<50	·	400	25k*	<4µ	4,10)
T	ZT 2102	Fi	S	N	3	A	65	1A	1W	40...120	150	<0,5	150	<0,1	<6	<15	>60	·	4), ~2N 2102
T	ZT 2205	Fi	S	N	6	A	15	200	300	40...120	10	<0,35	50	<50n	·	<6	>300	<27	9), ~2N 2205
T	ZT 2206	Fi	S	N	47	A	15	200	300	>30	50	<0,35	50	<50n	·	<6	>300	<27	9), ~2N 2206
T	ZT 2270	Fi	S	N	3	A	45	1A	1W	50...200	150	<0,9	150	<0,1	<6	<15	>60	·	4), ~2N 2270
T	ZT 2368	Fi	S	N	6	A	15	500	360	20...60	10	<0,24	10	<0,4	·	<4	>400	<12	9), ~2N 2368
T	ZT 2369	Fi	S	N	6	A	15	500	360	40...120	10	<0,24	10	<0,4	·	<4	>400	<12	9), ~2N 2369
T	ZT 2369 A	Fi	S	N	6	A	15	500	360	>40	10	<0,2	10	<25n	·	<4	>400	<12	9), ~2N 2369 A
T	ZT 2475	Fi	S	N	6	A	8	90	300	>30	20	<0,4	20	<50n	·	<2	>600	<10	9), ~2N 2475
T	ZT 2476	Fi	S	N	3	A	20	1A	600	30...120	150	<0,75	500	<0,2	·	<10	>250	<25	9), ~2N 2476
T	ZT 2477	Fi	S	N	3	A	20	1A	600	40...160	150	<0,65	500	<0,2	·	<10	>250	<25	9), ~2N 2477
t	ZT 2631	Fi	S	N	7	A	60	1,5A	8,8W*	·	·	<1,0	300	<0,1	·	<20	200	·	10,37,42:>7,5W), ~2N 2631
T	ZT 2708	Fi	S	N	72	B	20	·	200	30...200	2	·	·	<10n	<8,5	<1,5	>700	·	32,46:<33ps)
T	ZT 2857	Fi	S	N	72	B	15	·	200	30...150	3	·	·	<10n	<4,5	<1	>1G	·	32,38,42:>30mW)
t	ZT 2876	Fi	S	N	122	A	40	2,5A	17,5W*	·	·	<1,0	2,5A	<1	·	<20	200	·	10,37,42:>10W)
t	ZT 2887	Fi	S	N	202	B	60	1,2A	25W*	15...100	400	<1,2	1A	(<500)	·	<30	420	·	10,37,42:>10W), ~2N 2887
T	ZT 2938	Fi	S	N	6	A	15	500	300	>25	10	<0,4	50	<25n*	·	<4	>500	<30	9), ~2N 2938
t	ZT 3053	Fi	S	N	3	A	40	(700)	5W*	50...250	150	<1,4	150	<0,25*	·	<15	>100	·	4,10),NT:2N 3053
t	ZT 3229	Fi	S	N	122	A	60	2,5A	17,5W*			<1,0	2,5A	<0,1	·	<20	200	·	10,37,42:>15W), NT:2N 3229
t	ZT 3262	Fi	S	N	7	A	80	1,5A	1W	>40	500	<0,6	1A	<0,1	·	<20	>150	<40	9,10),NT:2N 3262
t	ZT 3375	Fi	S	N	122	A	40	1,5A	11,6W*	·	·	<1,0	500	<100°	·	<10	500	·	10,37,42:>7,5W), NT:2N 3375
t	ZT 3439	Fi	S	N	3	A	350	1A	1W	40...160	20	<0,5	50	<500*	·	<10	>15	·	7,10),NT:2N 3439
T	ZT 3440	Fi	S	N	3	A	250	1A	10W*	40...160	20	<0,5	50	<20	·	<10	>20	·	7), ~2N 3440
T	ZT 3441	Fi	S	N	15	A	140	(3A)	25W*	20...80	500	<1,0	500	<5m*	·	·	>0,2	·	7), ~2N 3441
	ZT 3442	Fi	S	N	2	A	140	(10A)	117W*	20...70	3A	<1,0	3A	<1m	·	·	>0,08	·	7), ~2N 3442
	ZT 3512	Fi	S	N	3	A	35	1A	800	>10	500	<1,0	500	<0,5*	·	<10	>250	<30	9,10),NT:2N 3512
	ZT 3600	Fi	S	N	72	B	15	·	200	20...150	3	<0,4	10	<10n	<4,5	<1,7	>850	·	10,32,42:>20mW), NT:2N 3600
	ZT 3866	Fi	S	N	7	A	30	400	5W*	15...200	50	<1,0	100	<20°	·	<3	>200	·	10,37,42:>0,7W), NT:2N 3866
T	ZTU 1	Fi	S	N	7	A	60	5A	20W*	>40	500	<0,25	1A	<10	·	25	60	100	4)
T	ZTU 2	Fi	S	N	7	A	60	7,5A	24W*	>40	1A	<0,25	1A	<10	·	55	60	140	4)
T	ZTX 107	Fi	S	N	55	A	50	100	300	(125...500)	2	0,2	100	<15n	<10	4,5	350	·	kpl.ZTX 212
T	ZTX 107 A	Fi	S	N	55	A	50	100	300	(125...260)	2	0,2	100	<15n	<10	4,5	350	·	20),KZ:rt.Pkt.
T	ZTX 107 AK	Fi	S	N	55	B	50	100	300	(125...260)	2	0,2	100	<15n	<10	4,5	350	·	19,20)
T	ZTX 107 AL	Fi	S	N	55	C	50	100	300	(125...260)	2	0,2	100	<15n	<10	4,5	350	·	19,20)
T	ZTX 107 B	Fi	S	N	55	A	50	100	300	(240...500)	2	0,2	100	<15n	<10	4,5	350	·	20),KZ:gn.Pkt.
T	ZTX 107 BK	Fi	S	N	55	B	50	100	300	(240...500)	2	0,2	100	<15n	<10	4,5	350	·	19,20)
T	ZTX 107 BL	Fi	S	N	55	C	50	100	300	(240...500)	2	0,2	100	<15n	<10	4,5	350	·	19,20)
T	ZTX 107 BM	Fi	S	N	55	D	50	100	300	(240...500)	2	0,2	100	<15n	<10	4,5	350	·	19,20
T	ZTX 107 K	Fi	S	N	55	B	50	100	300	(125...500)	2	0,2	100	<15n	<10	4,5	350	·	19)
T	ZTX 107 L	Fi	S	N	55	C	50	100	300	(125...500)	2	0,2	100	<15n	<10	4,5	350	·	19)
T	ZTX 107 M	Fi	S	N	55	D	50	100	300	(125...500)	2	0,2	100	<15n	<10	4,5	350	·	19)
T	ZTX 108	Fi	S	N	55	A	30	100	300	(125...900)	2	0,2	100	<15n	<10	4,5	350	·	kpl.ZTX 213
T	ZTX 108 A	Fi	S	N	55	A	30	100	300	(125...260)	2	0,2	100	<15n	<10	4,5	350	·	20),KZ:rt.Pkt.
T	ZTX 108 AK	Fi	S	N	55	B	30	100	300	(125...260)	2	0,2	100	<15n	<10	4,5	350	·	19,20)
T	ZTX 108 AL	Fi	S	N	55	C	30	100	300	(125...260)	2	0,2	100	<15n	<10	4,5	350	·	19,20)
T	ZTX 108 AM	Fi	S	N	55	D	30	100	300	(125...260)	2	0,2	100	<15n	<10	4,5	350	·	19,20)
T	ZTX 108 B	Fi	S	N	55	A	30	100	300	(240...500)	2	0,2	100	<15n	<10	4,5	350	·	20),KZ:gn.Pkt.
T	ZTX 108 BK	Fi	S	N	55	B	30	100	300	(240...500)	2	0,2	100	<15n	<10	4,5	350	·	19,20)
T	ZTX 108 BL	Fi	S	N	55	C	30	100	300	(240...500)	2	0,2	100	<15n	<10	4,5	350	·	19,20)
T	ZTX 108 BM	Fi	S	N	55	D	30	100	300	(240...500)	2	0,2	100	<15n	<10	4,5	350	·	19,20)
T	ZTX 108 C	Fi	S	N	55	A	30	100	300	(450...900)	2	0,2	100	<15n	<10	4,5	350	·	20),KZ:bl.Pkt.
T	ZTX 108 CK	Fi	S	N	55	B	30	100	300	(450...900)	2	0,2	100	<15n	<10	4,5	350	·	19,20)
T	ZTX 108 CL	Fi	S	N	55	C	30	100	300	(450...900)	2	0,2	100	<15n	<10	4,5	350	·	19,20)
T	ZTX 108 CM	Fi	S	N	55	D	30	100	300	(450...900)	2	0,2	100	<15n	<10	4,5	350	·	19,20)
T	ZTX 108 K	Fi	S	N	55	B	30	100	300	(125...900)	2	0,2	100	<15n	<10	4,5	350	·	19)
T	ZTX 108 L	Fi	S	N	55	C	30	100	300	(125...900)	2	0,2	100	<15n	<10	4,5	350	·	19)
T	ZTX 108 M	Fi	S	N	55	D	30	100	300	(125...900)	2	0,2	100	<15n	<10	4,5	350	·	19)
T	ZTX 109	Fi	S	N	55	A	30	100	300	(240...900)	2	0,2	100	<15n	<4	4,5	350	·	kpl.ZTX 214
T	ZTX 109 B	Fi	S	N	55	A	30	100	300	(240...500)	2	0,2	100	<15n	<4	4,5	350	·	20),KZ:gn.Pkt.
T	ZTX 109 BK	Fi	S	N	55	B	30	100	300	(240...500)	2	0,2	100	<15n	<4	4,5	350	·	19,20)
T	ZTX 109 BL	Fi	S	N	55	C	30	100	300	(240...500)	2	0,2	100	<15n	<4	4,5	350	·	19,20)
T	ZTX 109 BM	Fi	S	N	55	D	30	100	300	(240...500)	2	0,2	100	<15n	<4	4,5	350	·	19,20)
T	ZTX 109 C	Fi	S	N	55	A	30	100	300	(450...900)	2	0,2	100	<15n	<4	4,5	350	·	20),KZ:bl.Pkt.

1 K	2 Typ	3 Hersteller	4 Ma	5 Pl	6 Fo	7 Af	8 U_{max} [V]	9 U_{max} [mA]	10 P_{tot} [mW]	11 B	I_F [mA]	12 U_S [V]	I_F [mA]	13 I_{Sp} [uA]	14 F [dB]	15 C [pF]	16 f_g [MHz]	17 t [ns]	18 Bemerkung
T	ZTX 109 CK	Fi	S	N	55	B	30	100	300	(450...900)	2	0,2	100	<15n	<4	4,5	350	-	19,20)
T	ZTX 109 CL	Fi	S	N	55	C	30	100	300	(450...900)	2	0,2	100	<15n	<4	4,5	350	-	19,20)
T	ZTX 109 CM	Fi	S	N	55	D	30	100	300	(450...900)	2	0,2	100	<15n	<4	4,5	350	-	19,20)
T	ZTX 109 K	Fi	S	N	55	B	30	100	300	(240...900)	2	0,2	100	<15n	<4	4,5	350	-	19)
T	ZTX 109 L	Fi	S	N	55	C	30	100	300	(240...900)	2	0,2	100	<15n	<4	4,5	350	-	19)
T	ZTX 109 M	Fi	S	N	55	D	30	100	300	(240...900)	2	0,2	100	<15n	<4	4,5	350	-	19)
T	ZTX 114	Fi	S	N	55	A	25	200	300	>200	2	<0,35	10	<0,2	<3	-	350	-	
T	ZTX 114 K	Fi	S	N	55	B	25	200	300	>200	2	<0,35	10	<0,2	<3	-	350	-	19)
T	ZTX 114 L	Fi	S	N	55	C	25	200	300	>200	2	<0,35	10	<0,2	<3	-	350	-	19)
T	ZTX 114 M	Fi	S	N	55	D	25	200	300	>200	2	<0,35	10	<0,2	<3	-	350	-	19)
T	ZTX 187 AM	Fi	S	N	55	D	50	100	300	(125...260)	2	0,2	100	<15n	<10	4,5	350	-	19,20)
T	ZTX 196	Fi	S	N	55	E	30	25	250	>27	4	<0,84*	4	<0,1	3	(0,2)	400	-	33)
T	ZTX 196 K	Fi	S	N	55	F	30	25	250	>27	4	<0,84*	4	<0,1	3	(0,2)	400	-	19,33)
T	ZTX 196 L	Fi	S	N	55	G	30	25	250	>27	4	<0,84*	4	<0,1	3	(0,2)	400	-	19,33)
T	ZTX 196 M	Fi	S	N	55	H	30	25	250	>27	4	<0,84*	4	<0,1	3	(0,2)	400	-	19,33)
T	ZTX 197	Fi	S	N	55	E	25	25	250	>37	7	<0,9*	7	<0,1	-	(0,3)	550	-	34)
T	ZTX 197 K	Fi	S	N	55	F	25	25	250	>37	7	<0,9*	7	<0,1	-	(0,3)	550	-	19,34)
T	ZTX 197 L	Fi	S	N	55	G	25	25	250	>37	7	<0,9*	7	<0,1	-	(0,3)	550	-	19,34)
T	ZTX 197 M	Fi	S	N	55	H	25	25	250	>37	7	<0,9*	7	<0,1	-	(0,3)	550	-	19,34)
T	ZTX 212	Fi	S	P	55	A	50	200	500	(>60)	2	<0,6	100	<15n	<10	<10	>200	60	kpl.ZTX 107
T	ZTX 212 A	Fi	S	P	55	A	50	200	500	(100...300)	2	<0,6	100	<15n	<10	<10	>200	60	20),KZ:rt.Pkt.
T	ZTX 212 AK	Fi	S	P	55	B	50	200	500	(100...300)	2	<0,6	100	<15n	<10	<10	>200	60	19,20)
T	ZTX 212 AL	Fi	S	P	55	C	50	200	500	(100...300)	2	<0,6	100	<15n	<10	<10	>200	60	19,20)
T	ZTX 212 AM	Fi	S	P	55	D	50	200	500	(100...300)	2	<0,6	100	<15n	<10	<10	>200	60	19,20)
T	ZTX 212 B	Fi	S	P	55	A	50	200	500	(200...400)	2	<0,6	100	<15n	<10	<10	>200	60	20),KZ:gn.Pkt.
T	ZTX 212 BK	Fi	S	P	55	B	50	200	500	(200...400)	2	<0,6	100	<15n	<10	<10	>200	60	19,20)
T	ZTX 212 BL	Fi	S	P	55	C	50	200	500	(200...400)	2	<0,6	100	<15n	<10	<10	>200	60	19,20)
T	ZTX 212 BM	Fi	S	P	55	D	50	200	500	(200...400)	2	<0,6	100	<15n	<10	<10	>200	60	19,20)
T	ZTX 212 K	Fi	S	P	55	B	50	200	500	(>60)	2	<0,6	100	<15n	<10	<10	>200	60	19)
T	ZTX 212 L	Fi	S	P	55	C	50	200	500	(>60)	2	<0,6	100	<15n	<10	<10	>200	60	19)
T	ZTX 212 M	Fi	S	P	55	D	50	200	500	(>60)	2	<0,6	100	<15n	<10	<10	>200	60	19)
T	ZTX 213	Fi	S	P	55	A	30	200	500	(>80)	2	<0,6	100	<15n	<10	<10	>200	60	kpl.ZTX 108
T	ZTX 213 A	Fi	S	P	55	A	30	200	500	(100...300)	2	<0,6	100	<15n	<10	<10	>200	60	20),KZ:rt.Pkt.
T	ZTX 213 AK	Fi	S	P	55	B	30	200	500	(100...300)	2	<0,6	100	<15n	<10	<10	>200	60	19,20)
T	ZTX 213 AL	Fi	S	P	55	C	30	200	500	(100...300)	2	<0,6	100	<15n	<10	<10	>200	60	19,20)
T	ZTX 213 AM	Fi	S	P	55	D	30	200	500	(100...300)	2	<0,6	100	<15n	<10	<10	>200	60	19,20)
T	ZTX 213 B	Fi	S	P	55	A	30	200	500	(200...400)	2	<0,6	100	<15n	<10	<10	>200	60	20),KZ:gn.Pkt.
T	ZTX 213 BK	Fi	S	P	55	B	30	200	500	(200...400)	2	<0,6	100	<15n	<10	<10	>200	60	19,20)
T	ZTX 213 BL	Fi	S	P	55	C	30	200	500	(200...400)	2	<0,6	100	<15n	<10	<10	>200	60	19,20)
T	ZTX 213 BM	Fi	S	P	55	D	30	200	500	(200...400)	2	<0,6	100	<15n	<10	<10	>200	60	19,20)
T	ZTX 213 C	Fi	S	P	55	A	30	200	500	(350...600)	2	<0,6	100	<15n	<10	<10	>200	60	20),KZ:bl.Pkt.
T	ZTX 213 CK	Fi	S	P	55	B	30	200	500	(350...600)	2	<0,6	100	<15n	<10	<10	>200	60	19,20)
T	ZTX 213 CL	Fi	S	P	55	C	30	200	500	(350...600)	2	<0,6	100	<15n	<10	<10	>200	60	19,20)
T	ZTX 213 CM	Fi	S	P	55	D	30	200	500	(350...600)	2	<0,6	100	<15n	<10	<10	>200	60	19,20)
T	ZTX 213 K	Fi	S	P	55	B	30	200	500	(>80)	2	<0,6	100	<15n	<10	<10	>200	60	19)
T	ZTX 213 L	Fi	S	P	55	C	30	200	500	(>80)	2	<0,6	100	<15n	<10	<10	>200	60	19)
T	ZTX 213 M	Fi	S	P	55	D	30	200	500	(>80)	2	<0,6	100	<15n	<10	<10	>200	60	19)
T	ZTX 214	Fi	S	P	55	A	30	200	500	(>140)	2	<0,6	100	<15n	<2	<10	>200	60	kpl.ZTX 109
T	ZTX 214 B	Fi	S	P	55	A	30	200	500	(200...400)	2	<0,6	100	<15n	<2	<10	>200	60	20),KZ:gn.Pkt.
T	ZTX 214 BK	Fi	S	P	55	B	30	200	500	(200...400)	2	<0,6	100	<15n	<2	<10	>200	60	19,20)
T	ZTX 214 BL	Fi	S	P	55	C	30	200	500	(200...400)	2	<0,6	100	<15n	<2	<10	>200	60	19,20)
T	ZTX 214 BM	Fi	S	P	55	D	30	200	500	(200...400)	2	<0,6	100	<15n	<2	<10	>200	60	19,20)
T	ZTX 214 C	Fi	S	P	55	A	30	200	500	(350...600)	2	<0,6	100	<15n	<2	<10	>200	60	20),KZ:bl.Pkt.
T	ZTX 214 CK	Fi	S	P	55	B	30	200	500	(350...600)	2	<0,6	100	<15n	<2	<10	>200	60	19,20)
T	ZTX 214 CL	Fi	S	P	55	C	30	200	500	(350...600)	2	<0,6	100	<15n	<2	<10	>200	60	19,20)
T	ZTX 214 CM	Fi	S	P	55	D	30	200	500	(350...600)	2	<0,6	100	<15n	<2	<10	>200	60	19,20)
T	ZTX 214 K	Fi	S	P	55	B	30	200	500	(>140)	2	<0,6	100	<15n	<2	<10	>200	60	19)
T	ZTX 214 L	Fi	S	P	55	C	30	200	500	(>140)	2	<0,6	100	<15n	<2	<10	>200	60	19)
T	ZTX 214 M	Fi	S	P	55	D	30	200	500	(>140)	2	<0,6	100	<15n	<2	<10	>200	60	19)
T	ZTX 223	Fi	S	N	55	A	30	800	500	100...450	50	<0,3	100	<0,1	-	<12	>100	-	4)
T	ZTX 223 K	Fi	S	N	55	B	30	800	500	100...450	50	<0,3	100	<0,1	-	<12	>100	-	4,19)
T	ZTX 223 L	Fi	S	N	55	C	30	800	500	100...450	50	<0,3	100	<0,1	-	<12	>100	-	4,19)
T	ZTX 223 M	Fi	S	N	55	D	30	800	500	100...450	50	<0,3	100	<0,1	-	<12	>100	-	4,19)
T	ZTX 223 A	Fi	S	N	55	A	30	800	500	100...300	50	<0,3	100	<0,1	-	<12	>100	-	20),KZ:rt.Pkt.
T	ZTX 223 AK	Fi	S	N	55	A	30	800	500	100...300	50	<0,3	100	<0,1	-	<12	>100	-	19,20)
T	ZTX 223 AL	Fi	S	N	55	A	30	800	500	100...300	50	<0,3	100	<0,1	-	<12	>100	-	19,20)
T	ZTX 223 AM	Fi	S	N	55	A	30	800	500	100...300	50	<0,3	100	<0,1	-	<12	>100	-	19,20)
T	ZTX 223 B	Fi	S	N	55	A	30	800	500	200...450	50	<0,3	100	<0,1	-	<12	>100	-	20),KZ:gn.Pkt.
T	ZTX 223 BK	Fi	S	N	55	B	30	800	500	200...450	50	<0,3	100	<0,1	-	<12	>100	-	19,20)
T	ZTX 223 BL	Fi	S	N	55	C	30	800	500	200...450	50	<0,3	100	<0,1	-	<12	>100	-	19,20)
T	ZTX 223 BM	Fi	S	N	55	D	30	800	500	200...450	50	<0,3	100	<0,1	-	<12	>100	-	19,20)
T	ZTX 237	Fi	S	N	55	A	45	200	350	(125...500)	2	<0,6	100	<15	<10	4,5	>150	-	
T	ZTX 237 A	Fi	S	N	55	A	45	200	350	(125...260)	2	<0,6	100	<15	<10	4,5	>150	-	20),KZ:rt.Pkt.
T	ZTX 237 AK	Fi	S	N	55	B	45	200	350	(125...260)	2	<0,6	100	<15	<10	4,5	>150	-	19,20)

1 K	2 Typ	3 Hersteller	4 Ma	5 Pl	6 Fo	7 Af	8 U_{max} [V]	9 U_{max} [mA]	10 P_{tot} [mW]	11 B	I_F [mA]	12 U_S [V]	I_F [mA]	13 I_{Sp} [uA]	14 F [dB]	15 C [pF]	16 f_g [MHz]	17 t [ns]	18 Bemerkung
T	ZTX 237 AL	Fi	S	N	55	C	45	200	350	(125...260)	2	<0,6	100	<15	<10	4,5	>150	·	19,20)
T	ZTX 237 AM	Fi	S	N	55	D	45	200	350	(125...260)	2	<0,6	100	<15	<10	4,5	>150	·	19,20)
T	ZTX 237 B	Fi	S	N	55	A	45	200	350	(240...500)	2	<0,6	100	<15	<10	4,5	>150	·	20),KZ:gn.Pkt.
T	ZTX 237 BK	Fi	S	N	55	B	45	200	350	(240...500)	2	<0,6	100	<15	<10	4,5	>150	·	19,20)
T	ZTX 237 BL	Fi	S	N	55	C	45	200	350	(240...500)	2	<0,6	100	<15	<10	4,5	>150	·	19,20)
T	ZTX 237 BM	Fi	S	N	55	D	45	200	350	(240...500)	2	<0,6	100	<15	<10	4,5	>150	·	19,20)
T	ZTX 237 K	Fi	S	N	55	B	45	200	350	(125...500)	2	<0,6	100	<15	<10	4,5	>150	·	19)
T	ZTX 237 L	Fi	S	N	55	C	45	200	350	(125...500)	2	<0,6	100	<15	<10	4,5	>150	·	19)
T	ZTX 237 M	Fi	S	N	55	D	45	200	350	(125...500)	2	<0,6	100	<15	<10	4,5	>150	·	19)
T	ZTX 238	Fi	S	N	55	A	30	200	350	(125...900)	2	<0,6	100	<15	<10	4,5	>150	·	
T	ZTX 238 A	Fi	S	N	55	A	30	200	350	(125...260)	2	<0,6	100	<15	<10	4,5	>150	·	20),KZ:rt.Pkt.
T	ZTX 238 AK	Fi	S	N	55	B	30	200	350	(125...260)	2	<0,6	100	<15	<10	4,5	>150	·	19,20)
T	ZTX 238 AL	Fi	S	N	55	C	30	200	350	(125...260)	2	<0,6	100	<15	<10	4,5	>150	·	19,20)
T	ZTX 238 AM	Fi	S	N	55	D	30	200	350	(125...260)	2	<0,6	100	<15	<10	4,5	>150	·	19,20)
T	ZTX 238 B	Fi	S	N	55	A	30	200	350	(240...500)	2	<0,6	100	<15	<10	4,5	>150	·	20),KZ:gn.Pkt.
T	ZTX 238 BK	Fi	S	N	55	B	30	200	350	(240...500)	2	<0,6	100	<15	<10	4,5	>150	·	19,20)
T	ZTX 238 BL	Fi	S	N	55	C	30	200	350	(240...500)	2	<0,6	100	<15	<10	4,5	>150	·	19,20)
T	ZTX 238 BM	Fi	S	N	55	D	30	200	350	(240...500)	2	<0,6	100	<15	<10	4,5	>150	·	19,20)
T	ZTX 238 C	Fi	S	N	55	A	30	200	350	(450...900)	2	<0,6	100	<15	<10	4,5	>150	·	20),KZ:bl.Pkt.
T	ZTX 238 CK	Fi	S	N	55	B	30	200	350	(450...900)	2	<0,6	100	<15	<10	4,5	>150	·	19,20)
T	ZTX 238 CL	Fi	S	N	55	C	30	200	350	(450...900)	2	<0,6	100	<15	<10	4,5	>150	·	19,20)
T	ZTX 238 CM	Fi	S	N	55	D	30	200	350	(450...900)	2	<0,6	100	<15	<10	4,5	>150	·	19,20)
T	ZTX 238 K	Fi	S	N	55	B	30	200	350	(125...900)	2	<0,6	100	<15	<10	4,5	>150	·	19)
T	ZTX 238 L	Fi	S	N	55	C	30	200	350	(125...900)	2	<0,6	100	<15	<10	4,5	>150	·	19)
T	ZTX 238 M	Fi	S	N	55	D	30	200	350	(125...900)	2	<0,6	100	<15	<10	4,5	>150	·	19)
T	ZTX 239	Fi	S	N	55	A	30	200	350	(240...900)	2	<0,6	100	<15	<4	4,5	>150	·	
T	ZTX 239 B	Fi	S	N	55	A	30	200	350	(240...500)	2	<0,6	100	<15	<4	4,5	>150	·	20),KZ:gn.Pkt.
T	ZTX 239 BK	Fi	S	N	55	B	30	200	350	(240...500)	2	<0,6	100	<15	<4	4,5	>150	·	19,20)
T	ZTX 239 BL	Fi	S	N	55	C	30	200	350	(240...500)	2	<0,6	100	<15	<4	4,5	>150	·	19,20)
T	ZTX 239 BM	Fi	S	N	55	D	30	200	350	(240...500)	2	<0,6	100	<15	<4	4,5	>150	·	19,20)
T	ZTX 239 C	Fi	S	N	55	A	30	200	350	(450...900)	2	<0,6	100	<15	<4	4,5	<150	·	20),KZ:bl.Pkt.
	ZTX 239 CK	Fi	S	N	55	B	30	200	350	(450...900)	2	<0,6	100	<15	<4	4,5	>150	·	19,20)
	ZTX 239 CL	Fi	S	N	55	C	30	200	350	(450...900)	2	<0,6	100	<15	<4	4,5	>150	·	19,20)
	ZTX 239 CM	Fi	S	N	55	D	30	200	350	(450...900)	2	<0,6	100	<15	<4	4,5	>150	·	19,20)
	ZTX 239 K	Fi	S	N	55	B	30	200	350	(240...900)	2	<0,6	100	<15	<4	4,5	>150	·	19)
	ZTX 239 L	Fi	S	N	55	C	30	200	350	(240...900)	2	<0,6	100	<15	<4	4,5	>150	·	19)
T	ZTX 239 M	Fi	S	N	55	D	30	200	350	(240...900)	2	<0,6	100	<15	<4	4,5	>150	·	19)
T	ZTX 300	Fi	S	N	55	A	25	500	300	50...300	10	<0,35	50	<0,2	7	<6	>150	·	kpl.ZTX 500
T	ZTX 300 K	Fi	S	N	55	B	25	500	300	50...300	10	<0,35	50	<0,2	7	<6	>150	·	19)
T	ZTX 300 L	Fi	S	N	55	C	25	500	300	50...300	10	<0,35	50	<0,2	7	<6	>150	·	19)
T	ZTX 300 M	Fi	S	N	55	D	25	500	300	50...300	10	<0,35	50	<0,2	7	<6	>150	·	19)
T	ZTX 301	Fi	S	N	55	A	35	500	300	50...300	10	<0,25	50	<0,2	7	<6	>150	·	kpl.ZTX 501
T	ZTX 301 K	Fi	S	N	55	B	35	500	300	50...300	10	<0,25	50	<0,2	7	<6	>150	·	19)
T	ZTX 301 L	Fi	S	N	55	C	35	500	300	50...300	10	<0,25	50	<0,2	7	<6	>150	·	19)
T	ZTX 301 M	Fi	S	N	55	D	35	500	300	50...300	10	<0,25	50	<0,2	7	<6	>150	·	19)
T	ZTX 302	Fi	S	N	55	A	35	500	300	100...300	10	<0,25	50	<0,2	7	<6	>150	·	kpl.ZTX 502
T	ZTX 302 K	Fi	S	N	55	B	35	500	300	100...300	10	<0,25	50	<0,2	7	<6	>150	·	19)
T	ZTX 302 L	Fi	S	N	55	C	35	500	300	100...300	10	<0,25	50	<0,2	7	<6	>150	·	19)
T	ZTX 302 M	Fi	S	N	55	D	35	500	300	100...300	10	<0,25	50	<0,2	7	<6	>150	·	19)
T	ZTX 303	Fi	S	N	55	A	45	500	300	50...300	10	<0,35	50	<0,2	7	<6	>150	·	kpl.ZTX 503
T	ZTX 303 K	Fi	S	N	55	B	45	500	300	50...300	10	<0,35	50	<0,2	7	<6	>150	·	19)
T	ZTX 303 L	Fi	S	N	55	C	45	500	300	50...300	10	<0,35	50	<0,2	7	<6	>150	·	19)
T	ZTX 303 M	Fi	S	N	55	D	45	500	300	50...300	10	<0,35	50	<0,2	7	<6	>150	·	19)
T	ZTX 304	Fi	S	N	55	A	70	500	300	50...300	10	<0,35	50	<0,2	7	<6	>150	·	kpl.ZTX 504
T	ZTX 304 K	Fi	S	N	55	B	70	500	300	50...300	10	<0,35	50	<0,2	7	<6	>150	·	19)
T	ZTX 304 L	Fi	S	N	55	C	70	500	300	50...300	10	<0,35	50	<0,2	7	<6	>150	·	19)
T	ZTX 304 M	Fi	S	N	55	D	70	500	300	50...300	10	<0,35	50	<0,2	7	<6	>150	·	19)
T	ZTX 310	Fi	S	N	55	A	20	500	300	>20	10	<0,6	10	<0,2	·	<6	>200	<60*	9) ~ 2N 706
T	ZTX 310 K	Fi	S	N	55	B	20	500	300	>20	10	<0,6	10	<0,2	·	<6	>200	<60*	9,19)
T	ZTX 310 L	Fi	S	N	55	C	20	500	300	>20	10	<0,6	10	<0,2	·	<6	>200	<60*	9,19)
T	ZTX 310 M	Fi	S	N	55	D	20	500	300	>20	10	<0,6	10	<0,2	·	<6	>200	<60*	9,19)
T	ZTX 311	Fi	S	N	55	A	15	500	300	50...200	10	<0,6	10	<0,2	·	<6	>200	<40	9) ~ 2N 706 A
T	ZTX 311 K	Fi	S	N	55	B	15	500	300	50...200	10	<0,6	10	<0,2	·	<6	>200	<40	9,19)
T	ZTX 311 L	Fi	S	N	55	C	15	500	300	50...200	10	<0,6	10	<0,2	·	<6	>200	<40	9,19)
T	ZTX 311 M	Fi	S	N	55	D	15	500	300	50...200	10	<0,6	10	<0,2	·	<6	>200	<40	9,19)
T	ZTX 312	Fi	S	N	55	A	15	500	300	>40	10	<0,24	10	<0,2	·	<4	>400	<15	9) ~ BSY 95 A
T	ZTX 312 K	Fi	S	N	55	B	15	500	300	>40	10	<0,24	10	<0,2	·	<4	>400	<15	9,19)
T	ZTX 312 L	Fi	S	N	55	C	15	500	300	>40	10	<0,24	10	<0,2	·	<4	>400	<15	9,19)
T	ZTX 312 M	Fi	S	N	55	D	15	500	300	>40	10	<0,24	10	<0,2	·	<4	>400	<15	9,19)
T	ZTX 313	Fi	S	N	55	A	15	500	300	40...120	10	<0,24	10	<0,2	·	<4	>500	<12	9) ~ 2N 2369
T	ZTX 313 K	Fi	S	N	55	B	15	500	300	40...120	10	<0,24	10	<0,2	·	<4	>500	<12	9,19)
T	ZTX 313 L	Fi	S	N	55	C	15	500	300	40...120	10	<0,24	10	<0,2	·	<4	>500	<12	9,19)
T	ZTX 313 M	Fi	S	N	55	D	15	500	300	40...120	10	<0,24	10	<0,2	·	<4	>500	<12	9,19)
T	ZTX 314	Fi	S	N	55	A	15	500	300	40...120	10	<0,2	10	<0,2	·	<4	>500	<12	9)2N 2369 A

1 K	2 Typ	3 Hersteller	4 Ma	5 Pl	6 Fo	7 Af	8 U_{max} [V]	9 U_{max} [mA]	10 P_{tot} [mW]	11 B	I_F [mA]	12 U_S [V]	I_F [mA]	13 I_{Sp} [uA]	14 F [dB]	15 C [pF]	16 f_g [MHz]	17 t [ns]	18 Bemerkung
T	ZTX 314 K	Fi	S	N	55	B	15	500	300	40...120	10	<0,2	10	<0,2	·	<4	>500	<12	9,19)
T	ZTX 314 L	Fi	S	N	55	C	15	500	300	40...120	10	<0,2	10	<0,2	·	<4	>500	<12	9,19)
T	ZTX 314 M	Fi	S	N	55	D	15	500	300	40...120	10	<0,2	10	<0,2	·	<4	>500	<12	9,19)
T	ZTX 320	Fi	S	N	55	A	15	50	300	>20	3	<0,4	10	<10n	<6	<1,7	>600	·	32), ~2N 918
T	ZTX 320 K	Fi	S	N	55	B	15	50	300	>20	3	<0,4	10	<10n	<6	<1,7	>600	·	19,32)
T	ZTX 320 L	Fi	S	N	55	C	15	50	300	>20	3	<0,4	10	<10n	<6	<1,7	>600	·	19,32)
T	ZTX 320 M	Fi	S	N	55	D	15	50	300	>20	3	<0,4	10	<10n	<6	<1,7	>600	·	19,32)
T	ZTX 321	Fi	S	N	55	A	15	50	300	>20	3	<0,4	3	<10n	<6	<1,7	>600	·	32), ~2N 918
T	ZTX 321 K	Fi	S	N	55	B	15	50	300	>20	3	<0,4	3	<10n	<6	<1,7	>600	·	19,32)
T	ZTX 321 L	Fi	S	N	55	C	15	50	300	>20	3	<0,4	3	<10n	<6	<1,7	>600	·	19,32)
T	ZTX 321 M	Fi	S	N	55	D	15	50	300	>20	3	<0,4	3	<10n	<6	<1,7	>600	·	19,32)
T	ZTX 325	Fi	S	N	55	A	15	50	200	25...150	2	·	·	(<10n)	<5	(<0,8)	>1G	·	32,38,46: <12ps)
T	ZTX 325 K	Fi	S	N	55	B	15	50	200	25...150	2	·	·	(<10n)	<5	(<0,8)	>1G	·	19,32,38)
T	ZTX 325 L	Fi	S	N	55	C	15	50	200	25...150	2	·	·	(<10n)	<5	(<0,8)	>1G	·	19,32,38)
T	ZTX 325 M	Fi	S	N	55	D	15	50	200	25...150	2	·	·	(<10n)	<5	(<0,8)	>1G	·	19,32,38)
T	ZTX 326	Fi	S	N	55	A	15	50	200	25...150	2	·	·	(<10n)	<6	(<0,8)	>1G	·	32,38,46: <12ps)
T	ZTX 326 K	Fi	S	N	55	B	15	50	200	25...150	2	·	·	(<10n)	<6	(<0,8)	>1G	·	19,32,38)
T	ZTX 326 L	Fi	S	N	55	C	15	50	200	25...150	2	·	·	(<10n)	<6	(<0,8)	>1G	·	19,32,38)
T	ZTX 326 M	Fi	S	N	55	D	15	50	200	25...150	2	·	·	(<10n)	<6	(<0,8)	>1G	·	19,32,38)
T	ZTX 327	Fi	S	N	55	A	30	400	500	·	·	<1,0	100	<20°	·	<3	800	·	37,42: >0,35W)
T	ZTX 327 K	Fi	S	N	55	B	30	400	500	·	·	<1,0	100	<20°	·	<3	800	·	19,37)
T	ZTX 327 L	Fi	S	N	55	C	30	400	500	·	·	<1,0	100	<20°	·	<3	800	·	19,37)
T	ZTX 327 M	Fi	S	N	55	D	30	400	500	·	·	<1,0	100	<20°	·	<3	800	·	19,37)
T	ZTX 330	Fi	S	N	55	A	30	500	250	100...400	0,1	<0,7	10	<0,2	3	<8	>30	·	kpl.ZTX 530
T	ZTX 330 K	Fi	S	N	55	B	30	500	250	100...400	0,1	<0,7	10	<0,2	3	<8	>30	·	19)
T	ZTX 330 L	Fi	S	N	55	C	30	500	250	100...400	0,1	<0,7	10	<0,2	3	<8	>30	·	19)
T	ZTX 330 M	Fi	S	N	55	D	30	500	250	100...400	0,1	<0,7	10	<0,2	3	<8	>30	·	19)
T	ZTX 331	Fi	S	N	55	A	45	500	250	40...120	10µ	<0,7	10	<0,2	3	<8	>30	·	kpl.ZTX 531
T	ZTX 331 K	Fi	S	N	55	B	45	500	250	40...120	10µ	<0,7	10	<0,2	3	<8	>30	·	19)
T	ZTX 331 L	Fi	S	N	55	C	45	500	250	40...120	10µ	<0,7	10	<0,2	3	<8	>30	·	19)
T	ZTX 331 M	Fi	S	N	55	D	45	500	250	40...120	10µ	<0,7	10	<0,2	3	<8	>30	·	19)
T	ZTX 337	Fi	S	N	55	A	45	1A	750	100...630	100	<0,7	500	<0,1	·	12	200	·	4),kpl.ZTX 537
T	ZTX 337 A	Fi	S	N	55	A	45	1A	750	100...250	100	<0,7	500	<0,1	·	12	200	·	4,20),KZ:rt.Pkt.
T	ZTX 337 AK	Fi	S	N	55	B	45	1A	750	100...250	100	<0,7	500	<0,1	·	12	200	·	4,19,20)
T	ZTX 337 AL	Fi	S	N	55	C	45	1A	750	100...250	100	<0,7	500	<0,1	·	12	200	·	4,19,20)
T	ZTX 337 AM	Fi	S	N	55	D	45	1A	750	100...250	100	<0,7	500	<0,1	·	12	200	·	4,19,20)
T	ZTX 337 B	Fi	S	N	55	A	45	1A	750	160...400	100	<0,7	500	<0,1	·	12	200	·	4,20),KZ:gn.Pkt.
T	ZTX 337 BK	Fi	S	N	55	B	45	1A	750	160...400	100	<0,7	500	<0,1	·	12	200	·	4,19,20)
T	ZTX 337 BL	Fi	S	N	55	C	45	1A	750	160...400	100	<0,7	500	<0,1	·	12	200	·	4,19,20)
T	ZTX 337 BM	Fi	S	N	55	D	45	1A	750	160...400	100	<0,7	500	<0,1	·	12	200	·	4,19,20)
T	ZTX 337 C	Fi	S	N	55	A	45	1A	750	250...630	100	<0,7	500	<0,1	·	12	200	·	4,20),KZ:bl.Pkt.
T	ZTX 337 CK	Fi	S	N	55	B	45	1A	750	250...630	100	<0,7	500	<0,1	·	12	200	·	4,19,20)
T	ZTX 337 CL	Fi	S	N	55	C	45	1A	750	250...630	100	<0,7	500	<0,1	·	12	200	·	4,19,20)
T	ZTX 337 CM	Fi	S	N	55	D	45	1A	750	250...630	100	<0,7	500	<0,1	·	12	200	·	4,19,20)
T	ZTX 337 K	Fi	S	N	55	B	45	1A	750	100...630	100	<0,7	500	<0,1	·	12	200	·	4,19)
T	ZTX 337 L	Fi	S	N	55	C	45	1A	750	100...630	100	<0,7	500	<0,1	·	12	200	·	4,19)
T	ZTX 337 M	Fi	S	N	55	D	45	1A	750	100...630	100	<0,7	500	<0,1	·	12	200	·	4,19)
T	ZTX 338	Fi	S	N	55	A	25	1A	750	100...630	100	<0,7	500	<0,1	·	12	200	·	4),kpl.ZTX 538
T	ZTX 338 A	Fi	S	N	55	A	25	1A	750	100...250	100	<0,7	500	<0,1	·	12	200	·	4,20),KZ:rt.Pkt.
T	ZTX 338 AK	Fi	S	N	55	B	25	1A	750	100...250	100	<0,7	500	<0,1	·	12	200	·	4,19,20)
T	ZTX 338 AL	Fi	S	N	55	C	25	1A	750	100...250	100	<0,7	500	<0,1	·	12	200	·	4,19,20)
T	ZTX 338 AM	Fi	S	N	55	D	25	1A	750	100...250	100	<0,7	500	<0,1	·	12	200	·	4,19,20)
T	ZTX 338 B	Fi	S	N	55	A	25	1A	750	160...400	100	<0,7	500	<0,1	·	12	200	·	4,20),KZ:gn.Pkt.
T	ZTX 338 BK	Fi	S	N	55	B	25	1A	750	160...400	100	<0,7	500	<0,1	·	12	200	·	4,19,20)
T	ZTX 338 BL	Fi	S	N	55	C	25	1A	750	160...400	100	<0,7	500	<0,1	·	12	200	·	4,19,20)
T	ZTX 338 BM	Fi	S	N	55	D	25	1A	750	160...400	100	<0,7	500	<0,1	·	12	200	·	4,19,20)
T	ZTX 338 C	Fi	S	N	55	A	25	1A	750	250...630	100	<0,7	500	<0,1	·	12	200	·	4,20),KZ:bl.Pkt.
T	ZTX 338 CK	Fi	S	N	55	B	25	1A	750	250...630	100	<0,7	500	<0,1	·	12	200	·	4,19,20)
T	ZTX 338 CL	Fi	S	N	55	C	25	1A	750	250...630	100	<0,7	500	<0,1	·	12	200	·	4,19,20)
T	ZTX 338 CM	Fi	S	N	55	D	25	1A	750	250...630	100	<0,7	500	<0,1	·	12	200	·	4,19,20)
T	ZTX 338 K	Fi	S	N	55	B	25	1A	750	100...630	100	<0,7	500	<0,1	·	12	200	·	4,19)
T	ZTX 338 L	Fi	S	N	55	C	25	1A	750	100...630	100	<0,7	500	<0,1	·	12	200	·	4,19)
T	ZTX 338 M	Fi	S	N	55	D	25	1A	750	100...630	100	<0,7	500	<0,1	·	12	200	·	4,19)
TT	ZTX 341	Fi	S	N	55	A	(100)	100	300	>30	2	<0,5	2	<0,5+	·	·	·	·	8),kpl.ZTX 541
TT	ZTX 341 K	Fi	S	N	55	B	(100)	100	300	>30	2	<0,5	2	<0,5+	·	·	·	·	8,19)
TT	ZTX 341 L	Fi	S	N	55	C	(100)	100	300	>30	2	<0,5	2	<0,5+	·	·	·	·	8,19)
TT	ZTX 341 M	Fi	S	N	55	D	(100)	100	300	>30	2	<0,5	2	<0,5+	·	·	·	·	8,19)
TT	ZTX 342	Fi	S	N	55	A	(120)	100	300	>30	2	<0,5	2	<0,5+	·	·	·	·	8),kpl.ZTX 542
TT	ZTX 342 K	Fi	S	N	55	B	(120)	100	300	>30	2	<0,5	2	<0,5+	·	·	·	·	8,19)
TT	ZTX 342 L	Fi	S	N	55	C	(120)	100	300	>30	2	<0,5	2	<0,5+	·	·	·	·	8,19)
TT	ZTX 342 M	Fi	S	N	55	D	(120)	100	300	>30	2	<0,5	2	<0,5+	·	·	·	·	8,19)
TT	ZTX 382	Fi	S	N	55	A	45	100	500	(240...900)	2	<0,6	100	<15n	<6	4,5	>150	·	
TT	ZTX 382 B	Fi	S	N	55	A	45	100	500	(240...500)	2	<0,6	100	<15n	<6	4,5	>150	·	20)
TT	ZTX 382 BK	Fi	S	N	55	B	45	100	500	(240...500)	2	<0,6	100	<15n	<6	4,5	>150	·	19,20)

1 K	2 Typ	3 Hersteller	4 Ma	5 Pl	6 Fo	7 Af	8 U_{max} [V]	9 U_{max} [mA]	10 P_{tot} [mW]	11 B	I_F [mA]	12 U_S [V]	I_F [mA]	13 I_{Sp} [uA]	14 F [dB]	15 C [pF]	16 f_g [MHz]	17 t [ns]	18 Bemerkung
T	ZTX 382 BL	Fi	S	N	55	C	45	100	500	(240...500)	2	<0,6	100	<15n	<6	4,5	>150	·	19,20)
T	ZTX 382 BM	Fi	S	N	55	D	45	100	500	(240...500)	2	<0,6	100	<15n	<6	4,5	>150	·	19,20)
T	ZTX 382 C	Fi	S	N	55	A	45	100	500	(450...900)	2	<0,6	100	<15n	<6	4,5	>150	·	20)
T	ZTX 382 CK	Fi	S	N	55	B	45	100	500	(450...900)	2	<0,6	100	<15n	<6	4,5	>150	·	19,20)
T	ZTX 382 CL	Fi	S	N	55	C	45	100	500	(450...900)	2	<0,6	100	<15n	<6	4,5	>150	·	19,20)
T	ZTX 382 CM	Fi	S	N	55	D	45	100	500	(450...900)	2	<0,6	100	<15n	<6	4,5	>150	·	19,20)
T	ZTX 382 K	Fi	S	N	55	B	45	100	500	(240...900)	2	<0,6	100	<15n	<6	4,5	>150	·	19)
T	ZTX 382 L	Fi	S	N	55	C	45	100	500	(240...900)	2	<0,6	100	<15n	<6	4,5	>150	·	19)
T	ZTX 382 M	Fi	S	N	55	D	45	100	500	(240...900)	2	<0,6	100	<15n	<6	4,5	>150	·	19)
T	ZTX 383	Fi	S	N	55	A	30	100	500	(240...900)	2	<0,6	100	<15n	<6	4,5	>150	·	
T	ZTX 383 B	Fi	S	N	55	A	30	100	500	(240...500)	2	<0,6	100	<15n	<6	4,5	>150	·	20)
T	ZTX 383 BK	Fi	S	N	55	B	30	100	500	(240...500)	2	<0,6	100	<15n	<6	4,5	>150	·	19,20)
T	ZTX 383 BL	Fi	S	N	55	C	30	100	500	(240...500)	2	<0,6	100	<15n	<6	4,5	>150	·	19,20)
T	ZTX 383 BM	Fi	S	N	55	D	30	100	500	(240...500)	2	<0,6	100	<15n	<6	4,5	>150	·	19,20)
T	ZTX 383 C	Fi	S	N	55	A	30	100	500	(450...900)	2	<0,6	100	<15n	<6	4,5	>150	·	20)
T	ZTX 383 CK	Fi	S	N	55	B	30	100	500	(450...900)	2	<0,6	100	<15n	<6	4,5	>150	·	19,20)
T	ZTX 383 CL	Fi	S	N	55	C	30	100	500	(450...900)	2	<0,6	100	<15n	<6	4,5	>150	·	19,20)
T	ZTX 383 CM	Fi	S	N	55	D	30	100	500	(450...900)	2	<0,6	100	<15n	<6	4,5	>150	·	19,20)
T	ZTX 383 K	Fi	S	N	55	B	30	100	500	(240...900)	2	<0,6	100	<15n	<6	4,5	>150	·	19)
T	ZTX 383 L	Fi	S	N	55	C	30	100	500	(240...900)	2	<0,6	100	<15n	<6	4,5	>150	·	19)
T	ZTX 383 M	Fi	S	N	55	D	30	100	500	(240...900)	2	<0,6	100	<15n	<6	4,5	>150	·	19)
T	ZTX 384	Fi	S	N	55	A	30	100	500	(240...900)	2	<0,6	100	<15n	<4	4,5	>150	·	
T	ZTX 384 B	Fi	S	N	55	A	30	100	500	(240...500)	2	<0,6	100	<15n	<4	4,5	>150	·	20)
T	ZTX 384 BK	Fi	S	N	55	B	30	100	500	(240...500)	2	<0,6	100	<15n	<4	4,5	>150	·	19,20)
T	ZTX 384 BL	Fi	S	N	55	C	30	100	500	(240...500)	2	<0,6	100	<15n	<4	4,5	>150	·	19,20)
T	ZTX 384 BM	Fi	S	N	55	D	30	100	500	(240...500)	2	<0,6	100	<15n	<4	4,5	>150	·	19,20)
T	ZTX 384 C	Fi	S	N	55	A	30	100	500	(450...900)	2	<0,6	100	<15n	<4	4,5	>150	·	20)
T	ZTX 384 CK	Fi	S	N	55	B	30	100	500	(450...900)	2	<0,6	100	<15n	<4	4,5	>150	·	19,20)
T	ZTX 384 CL	Fi	S	N	55	C	30	100	500	(450...900)	2	<0,6	100	<15n	<4	4,5	>150	·	19,20)
T	ZTX 384 CM	Fi	S	N	55	D	30	100	500	(450...900)	2	<0,6	100	<15n	<4	4,5	>150	·	19,20)
T	ZTX 384 K	Fi	S	N	55	B	30	100	500	(240...900)	2	<0,6	100	<15n	<4	4,5	>150	·	19)
T	ZTX 384 L	Fi	S	N	55	C	30	100	500	(240...900)	2	<0,6	100	<15n	<4	4,5	>150	·	19)
T	ZTX 384 M	Fi	S	N	55	D	30	100	500	(240...900)	2	<0,6	100	<15n	<4	4,5	>150	·	19)
T	ZTX 450	Fi	S	N	55	A	45	1A	1W	100...300	150	<0,25	150	<0,1	·	<15	>150	·	4),kpl.ZTX 550
T	ZTX 450 K	Fi	S	N	55	B	45	1A	1W	100...300	150	<0,25	150	<0,1	·	<15	>150	·	4,19)
T	ZTX 450 L	Fi	S	N	55	C	45	1A	1W	100...300	150	<0,25	150	<0,1	·	<15	>150	·	4,19)
T	ZTX 450 M	Fi	S	N	55	D	45	1A	1W	100...300	150	<0,25	150	<0,1	·	<15	>150	·	4,19)
T	ZTX 451	Fi	S	N	55	A	60	1A	1W	50...150	150	<0,35	150	<0,1	·	<15	>150	·	4),kpl.ZTX 541
T	ZTX 451 K	Fi	S	N	55	B	60	1A	1W	50...150	150	<0,35	150	<0,1	·	<15	>150	·	4,19)
T	ZTX 451 L	Fi	S	N	55	C	60	1A	1W	50...150	150	<0,35	150	<0,1	·	<15	>150	·	4,19)
T	ZTX 451 M	Fi	S	N	55	D	60	1A	1W	50...150	150	<0,35	150	<0,1	·	<15	>150	·	4,19)
T	ZTX 500	Fi	S	P	55	A	25	500	300	50...300	10	<0,35	50	<0,2	7	<6	>150	·	kpl.ZTX 300
T	ZTX 500 K	Fi	S	P	55	B	25	500	300	50...300	10	<0,35	50	<0,2	7	<6	>150	·	19)
T	ZTX 500 L	Fi	S	P	55	C	25	500	300	50...300	10	<0,35	50	<0,2	7	<6	>150	·	19)
T	ZTX 500 M	Fi	S	P	55	D	25	500	300	50...300	10	<0,35	50	<0,2	7	<6	>150	·	19)
T	ZTX 501	Fi	S	P	55	A	35	500	300	50...300	10	<0,25	50	<0,2	7	<6	>150	·	kpl.ZTX 301
T	ZTX 501 K	Fi	S	P	55	B	35	500	300	50...300	10	<0,25	50	<0,2	7	<6	>150	·	19)
T	ZTX 501 L	Fi	S	P	55	C	35	500	300	50...300	10	<0,25	50	<0,2	7	<6	>150	·	19)
T	ZTX 501 M	Fi	S	P	55	D	35	500	300	50...300	10	<0,25	50	<0,2	7	<6	>150	·	19)
T	ZTX 502	Fi	S	P	55	A	35	500	300	100...300	10	<0,25	50	<0,2	7	<6	>150	·	kpl.ZTX 302
T	ZTX 502 K	Fi	S	P	55	B	35	500	300	100...300	10	<0,25	50	<0,2	7	<6	>150	·	19)
T	ZTX 502 L	Fi	S	P	55	C	35	500	300	100...300	10	<0,25	50	<0,2	7	<6	>150	·	19)
T	ZTX 502 M	Fi	S	P	55	D	35	500	300	100...300	10	<0,25	50	<0,2	7	<6	>150	·	19)
T	ZTX 503	Fi	S	P	55	A	45	500	300	50...300	10	<0,35	50	<0,2	7	<6	>150	·	kpl.ZTX 303
T	ZTX 503 K	Fi	S	P	55	B	45	500	300	50...300	10	<0,35	50	<0,2	7	<6	>150	·	19)
T	ZTX 503 L	Fi	S	P	55	C	45	500	300	50...300	10	<0,35	50	<0,2	7	<6	>150	·	19)
T	ZTX 503 M	Fi	S	P	55	D	45	500	300	50...300	10	<0,35	50	<0,2	7	<6	>150	·	19)
T	ZTX 504	Fi	S	P	55	A	70	500	300	50...300	10	<0,6	50	<0,2	7	<6	>150	·	kpl.ZTX 304
T	ZTX 504 K	Fi	S	P	55	B	70	500	300	50...300	10	<0,6	50	<0,2	7	<6	>150	·	19)
T	ZTX 504 L	Fi	S	P	55	C	70	500	300	50...300	10	<0,6	50	<0,2	7	<6	>150	·	19)
T	ZTX 504 M	Fi	S	P	55	D	70	500	300	50...300	10	<0,6	50	<0,2	7	<6	>150	·	19)
T	ZTX 510	Fi	S	P	55	A	12	200	250	40...150	30	<0,5	100	<0,1	·	<6	>400	<60	9)~2N 2894
T	ZTX 510 K	Fi	S	P	55	B	12	200	250	40...150	30	<0,5	100	<0,1	·	<6	>400	<60	9,19)
T	ZTX 510 L	Fi	S	P	55	C	12	200	250	40...150	30	<0,5	100	<0,1	·	<6	>400	<60	9,19)
T	ZTX 510 M	Fi	S	P	55	D	12	200	250	40...150	30	<0,5	100	<0,1	·	<6	>400	<60	9,19)
T	ZTX 530	Fi	S	P	55	A	30	500	250	100...400	0,1	<0,7	10	<0,2	3	<8	>30	·	kpl.ZTX 330
T	ZTX 530 K	Fi	S	P	55	B	30	500	250	100...400	0,1	<0,7	10	<0,2	3	<8	>30	·	19)
T	ZTX 530 L	Fi	S	P	55	C	30	500	250	100...400	0,1	<0,7	10	<0,2	3	<8	>30	·	19)
T	ZTX 530 M	Fi	S	P	55	D	30	500	250	100...400	0,1	<0,7	10	<0,2	3	<8	>30	·	19)
T	ZTX 531	Fi	S	P	55	A	45	500	250	40...120	10µ	<0,7	10	<0,2	3	<8	>30	·	kpl.ZTX 331
T	ZTX 531 K	Fi	S	P	55	B	45	500	250	40...120	10µ	<0,7	10	<0,2	3	<8	>30	·	19)
T	ZTX 531 L	Fi	S	P	55	C	45	500	250	40...120	10µ	<0,7	10	<0,2	3	<8	>30	·	19)
T	ZTX 531 M	Fi	S	P	55	D	45	500	250	40...120	10µ	<0,7	10	<0,2	3	<8	>30	·	19)
T	ZTX 537	Fi	S	P	55	A	45	1A	750	100...630	100	<0,7	500	<0,1	·	12	200	·	4),kpl.ZTX 337

1 K	2 Typ	3 Hersteller	4 Ma	5 Pl	6 Fo	7 Af	8 U_{max} [V]	9 U_{max} [mA]	10 P_{tot} [mW]	11 B	I_F [mA]	12 U_S [V]	I_F [mA]	13 I_{Sp} [uA]	14 F [dB]	15 C [pF]	16 f_g [MHz]	17 t [ns]	18 Bemerkung
T	ZTX 537 A	Fi	S	P	55	A	45	1A	750	100...250	100	<0,7	500	<0,1	·	12	200	·	4,20),KZ:rt.Pkt.
T	ZTX 537 AK	Fi	S	P	55	B	45	1A	750	100...250	100	<0,7	500	<0,1	·	12	200	·	4,19)
T	ZTX 537 AL	Fi	S	P	55	C	45	1A	750	100...250	100	<0,7	500	<0,1	·	12	200	·	4,19)
T	ZTX 537 AM	Fi	S	P	55	D	45	1A	750	100...250	100	<0,7	500	<0,1	·	12	200	·	4,19)
T	ZTX 537 B	Fi	S	P	55	A	45	1A	750	160...400	100	<0,7	500	<0,1	·	12	200	·	4,20),KZ:gn.Pkt.
T	ZTX 537 BK	Fi	S	P	55	B	45	1A	750	160...400	100	<0,7	500	<0,1	·	12	200	·	4,19,20)
T	ZTX 537 BL	Fi	S	P	55	C	45	1A	750	160...400	100	<0,7	500	<0,1	·	12	200	·	4,19,20)
T	ZTX 537 BM	Fi	S	P	55	D	45	1A	750	160...400	100	<0,7	500	<0,1	·	12	200	·	4,19,20)
T	ZTX 537 C	Fi	S	P	55	A	45	1A	750	250...630	100	<0,7	500	<0,1	·	12	200	·	4,20),KZ:bl.Pkt.
T	ZTX 537 CK	Fi	S	P	55	B	45	1A	750	250...630	100	<0,7	500	<0,1	·	12	200	·	4,19,20)
T	ZTX 537 CL	Fi	S	P	55	C	45	1A	750	250...630	100	<0,7	500	<0,1	·	12	200	·	4,19,20)
T	ZTX 537 CM	Fi	S	P	55	D	45	1A	750	250...630	100	<0,7	500	<0,1	·	12	200	·	4,19,20)
T	ZTX 537 K	Fi	S	P	55	B	45	1A	750	100...630	100	<0,7	500	<0,1	·	12	200	·	4,19)
T	ZTX 537 L	Fi	S	P	55	C	45	1A	750	100...630	100	<0,7	500	<0,1	·	12	200	·	4,19)
T	ZTX 537 M	Fi	S	P	55	D	45	1A	750	100...630	100	<0,7	500	<0,1	·	12	200	·	4,19)
T	ZTX 538	Fi	S	P	55	A	25	1A	750	100...630	100	<0,7	500	<0,1	·	12	200	·	4),kpl.ZTX 338
T	ZTX 538 A	Fi	S	P	55	A	25	1A	750	100...250	100	<0,7	500	<0,1	·	12	200	·	4,20),KZ:rt.Pkt.
T	ZTX 538 AK	Fi	S	P	55	B	25	1A	750	100...250	100	<0,7	500	<0,1	·	12	200	·	4,19,20)
T	ZTX 538 AL	Fi	S	P	55	C	25	1A	750	100...250	100	<0,7	500	<0,1	·	12	200	·	4,19,20)
T	ZTX 538 AM	Fi	S	P	55	D	25	1A	750	100...250	100	<0,7	500	<0,1	·	12	200	·	4,19,20)
T	ZTX 538 B	Fi	S	P	55	A	25	1A	750	160...400	100	<0,7	500	<0,1	·	12	200	·	4,20),KZ:gn.Pkt.
T	ZTX 538 BK	Fi	S	P	55	B	25	1A	750	160...400	100	<0,7	500	<0,1	·	12	200	·	4,19,20)
T	ZTX 538 BL	Fi	S	P	55	C	25	1A	750	160...400	100	<0,7	500	<0,1	·	12	200	·	4,19,20)
T	ZTX 538 BM	Fi	S	P	55	D	25	1A	750	160...400	100	<0,7	500	<0,1	·	12	200	·	4,19,20)
T	ZTX 538 C	Fi	S	P	55	A	25	1A	750	250...630	100	<0,7	500	<0,1	·	12	200	·	4,20),KZ:bl.Pkt.)
T	ZTX 538 CK	Fi	S	P	55	B	25	1A	750	250...630	100	<0,7	500	<0,1	·	12	200	·	4,19,20)
T	ZTX 538 CL	Fi	S	P	55	C	25	1A	750	250...630	100	<0,7	500	<0,1	·	12	200	·	4,19,20)
T	ZTX 538 CM	Fi	S	P	55	D	25	1A	750	250...630	100	<0,7	500	<0,1	·	12	200	·	4,19,20)
T	ZTX 538 K	Fi	S	P	55	B	25	1A	750	100...630	100	<0,7	500	<0,1	·	12	200	·	4,19)
T	ZTX 538 L	Fi	S	P	55	C	25	1A	750	100...630	100	<0,7	500	<0,1	·	12	200	·	4,19)
T	ZTX 538 M	Fi	S	P	55	D	25	1A	750	100...630	100	<0,7	500	<0,1	·	12	200	·	4,19)
T	ZTX 541	Fi	S	P	55	A	(100)	100	300	>30	2	<0,5	2	<0,5+	·	·	·	·	8),kpl.ZTX 341
T	ZTX 541 K	Fi	S	P	55	B	(100)	100	300	>30	2	<0,5	2	<0,5+	·	·	·	·	8,19)
T	ZTX 541 L	Fi	S	P	55	C	(100)	100	300	>30	2	<0,5	2	<0,5+	·	·	·	·	8,19)
T	ZTX 541 M	Fi	S	P	55	D	(100)	100	300	>30	2	<0,5	2	<0,5+	·	·	·	·	8,19,)
T	ZTX 542	Fi	S	P	55	A	(120)	100	300	>30	2	<0,5	2	<0,5+	·	·	·	·	8),kpl.ZTX 342
T	ZTX 542 K	Fi	S	P	55	B	(120)	100	300	>30	2	<0,5	2	<0,5+	·	·	·	·	8,19)
T	ZTX 542 L	Fi	S	P	55	C	(120)	100	300	>30	2	<0,5	2	<0,5+	·	·	·	·	8,19)
T	ZTX 542 M	Fi	S	P	55	D	(120)	100	300	>30	2	<0,5	2	<0,5+	·	·	·	·	8,19)
T	ZTX 550	Fi	S	P	55	A	45	1A	1W	100...300	150	<0,25	150	<0,1	·	<15	>150	·	4),kpl.ZTX 450
T	ZTX 550 K	Fi	S	P	55	B	45	1A	1W	100...300	150	<0,25	150	<0,1	·	<15	>150	·	4,19)
T	ZTX 550 L	Fi	S	P	55	C	45	1A	1W	100...300	150	<0,25	150	<0,1	·	<15	>150	·	4,19)
T	ZTX 550 M	Fi	S	P	55	D	45	1A	1W	100...300	150	<0,25	150	<0,1	·	<15	>150	·	4,19)
T	ZTX 551	Fi	S	P	55	A	60	1A	1W	50...150	150	<0,35	150	<0,1	·	<15	>150	·	4),kpl.ZTX 451
T	ZTX 551 K	Fi	S	P	55	B	60	1A	1W	50...150	150	<0,35	150	<0,1	·	<15	>150	·	4,19)
T	ZTX 551 L	Fi	S	P	55	C	60	1A	1W	50...150	150	<0,35	150	<0,1	·	<15	>150	·	4,19)
T	ZTX 551 M	Fi	S	P	55	D	60	1A	1W	50...150	150	<0,35	150	<0,1	·	<15	>150	·	4,19)
T	ZTX 3702	Fi	S	P	55	A	25	(500)	500	60...300	50	<0,25	50	<0,1	·	<12	>100	·	kpl.ZTX 3704
T	ZTX 3702 K	Fi	S	P	55	B	25	(500)	500	60...300	50	<0,25	50	<0,1	·	<12	>100	·	19)
T	ZTX 3702 L	Fi	S	P	55	C	25	(500)	500	60...300	50	<0,25	50	<0,1	·	<12	>100	·	19)
T	ZTX 3702 M	Fi	S	P	55	D	25	(500)	500	60...300	50	<0,25	50	<0,1	·	<12	>100	·	19)
T	ZTX 3703	Fi	S	P	55	A	30	(500)	500	30...150	50	<0,25	50	<0,1	·	<12	>100	·	kpl.ZTX 3705
T	ZTX 3703 K	Fi	S	P	55	B	30	(500)	500	30...150	50	<0,25	50	<0,1	·	<12	>100	·	19)
T	ZTX 3703 L	Fi	S	P	55	C	30	(500)	500	30...150	50	<0,25	50	<0,1	·	<12	>100	·	19)
T	ZTX 3703 M	Fi	S	P	55	D	30	(500)	500	30...150	50	<0,25	50	<0,1	·	<12	>100	·	19)
T	ZTX 3704	Fi	S	N	55	A	30	800	500	100...300	50	<0,6	100	<0,1	·	<12	>100	·	4),kpl.ZTX 3702
T	ZTX 3704 K	Fi	S	N	55	B	30	800	500	100...300	50	<0,6	100	<0,1	·	<12	>100	·	4,19)
T	ZTX 3704 L	Fi	S	N	55	C	30	800	500	100...300	50	<0,6	100	<0,1	·	<12	>100	·	4,19)
T	ZTX 3704 M	Fi	S	N	55	D	30	800	500	100...300	50	<0,6	100	<0,1	·	<12	>100	·	4,19)
T	ZTX 3705	Fi	S	N	55	A	30	800	500	50...150	50	<0,8	100	<0,1	·	<12	>100	·	4),kpl.ZTX 3703
T	ZTX 3705 K	Fi	S	N	55	B	30	800	500	50...150	50	<0,8	100	<0,1	·	<12	>100	·	4,19)
T	ZTX 3705 L	Fi	S	N	55	C	30	800	500	50...150	50	<0,8	100	<0,1	·	<12	>100	·	4,19)
T	ZTX 3705 M	Fi	S	N	55	D	30	800	500	50...150	50	<0,8	100	<0,1	·	<12	>100	·	4,19)
T	ZTX 3706	Fi	S	N	55	A	20	800	500	30...600	50	<1,0	100	<0,1	·	<12	>100	·	4),kpl.ZTX 3702
T	ZTX 3706 K	Fi	S	N	55	B	20	800	500	30...600	50	<1,0	100	<0,1	·	<12	>100	·	4,19)
T	ZTX 3706 L	Fi	S	N	55	C	20	800	500	30...600	50	<1,0	100	<0,1	·	<12	>100	·	4,19)
T	ZTX 3706 M	Fi	S	N	55	D	20	800	500	30...600	50	<1,0	100	<0,1	·	<12	>100	·	4,19)
T	ZTX 3707	Fi	S	N	55	A	30	30	500	100...400	0,1	<1,0	10	<0,1	<5	·	·	·	
T	ZTX 3707 K	Fi	S	N	55	B	30	30	500	100...400	0,1	<1,0	10	<0,1	<5	·	·	·	19)
T	ZTX 3707 L	Fi	S	N	55	C	30	30	500	100...400	0,1	<1,0	10	<0,1	<5	·	·	·	19)
T	ZTX 3707 M	Fi	S	N	55	D	30	30	500	100...400	0,1	<1,0	10	<0,1	<5	·	·	·	19)
T	ZTX 3708	Fi	S	N	55	A	30	30	500	45...660	1	<1,0	10	<0,1	·	·	·	·	
T	ZTX 3708 K	Fi	S	N	55	B	30	30	500	45...660	1	<1,0	10	<0,1	·	·	·	·	19)
T	ZTX 3708 L	Fi	S	N	55	C	30	30	500	45...660	1	<1,0	10	<0,1	·	·	·	·	19)

1 K	2 Typ	3 Hersteller	4 Ma	5 Pl	6 Fo	7 Af	8 U_{max} [V]	9 U_{max} [mA]	10 P_{tot} [mW]	11 B	I_F [mA]	12 U_S [V]	I_F [mA]	13 I_{Sp} [uA]	14 F [dB]	15 C [pF]	16 f_g [MHz]	17 t [ns]	18 Bemerkung
T	ZTX 3708 M	Fi	S	N	55	D	30	30	500	45...660	1	<1,0	10	<0,1	·	·	·	·	19)
T	ZTX 3709	Fi	S	N	55	A	30	30	500	45...165	1	<1,0	10	<0,1	·	·	·	·	
T	ZTX 3709 K	Fi	S	N	55	B	30	30	500	45...165	1	<1,0	10	<0,1	·	·	·	·	19)
T	ZTX 3709 L	Fi	S	N	55	C	30	30	500	45...165	1	<1,0	10	<0,1	·	·	·	·	19)
T	ZTX 3709 M	Fi	S	N	55	D	30	30	500	45...165	1	<1,0	10	<0,1	·	·	·	·	19)
T	ZTX 3710	Fi	S	N	55	A	30	30	500	90...330	1	<1,0	10	<0,1	·	·	·	·	
T	ZTX 3710 K	Fi	S	N	55	B	30	30	500	90...330	1	<1,0	10	<0,1	·	·	·	·	19)
T	ZTX 3710 L	Fi	S	N	55	C	30	30	500	90...330	1	<1,0	10	<0,1	·	·	·	·	19)
T	ZTX 3710 M	Fi	S	N	55	D	30	30	500	90...330	1	<1,0	10	<0,1	·	·	·	·	19)
T	ZTX 3711	Fi	S	N	55	A	30	30	500	180...660	1	<1,0	10	<0,1	·	·	·	·	
T	ZTX 3711 K	Fi	S	N	55	B	30	30	500	180...660	1	<1,0	10	<0,1	·	·	·	·	19)
T	ZTX 3711 L	Fi	S	N	55	C	30	30	500	180...660	1	<1,0	10	<0,1	·	·	·	·	19)
T	ZTX 3711 M	Fi	S	N	55	D	30	30	500	180...660	1	<1,0	10	<0,1	·	·	·	·	19)
T	ZTX 3903	Fi	S	N	55	A	40	200	500	50...150	10	<0,3	50	<50n*	<6	<4	>250	<70	kpl.ZTX 3905
T	ZTX 3903 K	Fi	S	N	55	B	40	200	500	50...150	10	<0,3	50	<50n*	<6	<4	>250	<70	19)
T	ZTX 3903 L	Fi	S	N	55	C	40	200	500	50...150	10	<0,3	50	<50n*	<6	<4	>250	<70	19)
T	ZTX 3903 M	Fi	S	N	55	D	40	200	500	50...150	10	<0,3	50	<50n*	<6	<4	>250	<70	19)
T	ZTX 3904	Fi	S	N	55	A	40	200	500	100...300	10	<0,3	50	<50n*	<5	<4	>300	<70	kpl.ZTX 3906
T	ZTX 3904 K	Fi	S	N	55	B	40	200	500	100...300	10	<0,3	50	<50n*	<5	<4	>300	<70	19)
T	ZTX 3904 L	Fi	S	N	55	C	40	200	500	100...300	10	<0,3	50	<50n*	<5	<4	>300	<70	19)
T	ZTX 3904 M	Fi	S	N	55	D	40	200	500	100...300	10	<0,3	50	<50n*	<5	<4	>300	<70	19)
T	ZTX 3905	Fi	S	P	55	A	40	200	500	50...150	10	<0,4	50	<50n*	<5	<4,5	>200	<70	kpl.ZTX 3903
T	ZTX 3905 K	Fi	S	P	55	B	40	200	500	50...150	10	<0,4	50	<50n*	<5	<4,5	>200	<70	19)
T	ZTX 3905 L	Fi	S	P	55	C	40	200	500	50...150	10	<0,4	50	<50n*	<5	<4,5	>200	<70	19)
T	ZTX 3905 M	Fi	S	P	55	D	40	200	500	50...150	10	<0,4	50	<50n*	<5	<4,5	>200	<70	19)
T	ZTX 3906	Fi	S	P	55	A	40	200	500	100...300	10	<0,4	50	<50n*	<4	<4,5	>250	<70	kpl.ZTX 3904
T	ZTX 3906 K	Fi	S	P	55	B	40	200	500	100...300	10	<0,4	50	<50n*	<4	<4,5	>250	<70	19)
T	ZTX 3906 L	Fi	S	P	55	C	40	200	500	100...300	10	<0,4	50	<50n*	<4	<4,5	>250	<70	19)
T	ZTX 3906 M	Fi	S	P	55	D	40	200	500	100...300	10	<0,4	50	<50n*	<4	<4,5	>250	<70	19)
T	ZTX 4400	Fi	S	N	55	A	40	(600)	500	50...150	150	<0,75	500	<0,1*	·	<6,5	>250	<35	4),kpl.ZTX 4402
	ZTX 4400 K	Fi	S	N	55	B	40	(600)	500	50...150	150	<0,75	500	<0,1*	·	<6,5	>250	<35	4,19)
	ZTX 4400 L	Fi	S	N	55	C	40	(600)	500	50...150	150	<0,75	500	<0,1*	·	<6,5	>250	<35	4,19)
	ZTX 4400 M	Fi	S	N	55	D	40	(600)	500	50...150	150	<0,75	500	<0,1*	·	<6,5	>250	<35	4,19)
	ZTX 4401	Fi	S	N	55	A	40	(600)	500	100...300	150	<0,75	500	<0,1*	·	<6,5	>200	<35	4),kpl.ZTX 4403
	ZTX 4401 K	Fi	S	N	55	B	40	(600)	500	100...300	150	<0,75	500	<0,1*	·	<6,5	>200	<35	4,19)
	ZTX 4401 L	Fi	S	N	55	C	40	(600)	500	100...300	150	<0,75	500	<0,1*	·	<6,5	>200	<35	4,19)
T	ZTX 4401 M	Fi	S	N	55	D	40	(600)	500	100...300	150	<0,75	500	<0,1*	·	<6,5	>200	<35	4,19)
T	ZTX 4402	Fi	S	P	55	A	40	(600)	500	50...150	150	<0,75	500	<0,1*	·	<8,5	>150	<35	4),kpl.ZTX 4400
T	ZTX 4402 K	Fi	S	P	55	B	40	(600)	500	50...150	150	<0,75	500	<0,1*	·	<8,5	>150	<35	4,19)
T	ZTX 4402 L	Fi	S	P	55	C	40	(600)	500	50...150	150	<0,75	500	<0,1*	·	<8,5	>150	<35	4,19)
T	ZTX 4402 M	Fi	S	P	55	D	40	(600)	500	50...150	150	<0,75	500	<0,1*	·	<8,5	>150	<35	4,19)
T	ZTX 4403	Fi	S	P	55	A	40	(600)	500	100...300	150	<0,75	500	<0,1*	·	<8,5	>200	<35	4)
T	ZTX 4403 K	Fi	S	P	55	B	40	(600)	500	100...300	150	<0,75	500	<0,1*	·	<8,5	>200	<35	4,19)
T	ZTX 4403 L	Fi	S	P	55	C	40	(600)	500	100...300	150	<0,75	500	<0,1*	·	<8,5	>200	<35 <35	4,19)
T	ZTX 4403 M	Fi	S	P	55	D	40	(600)	500	100...300	150	<0,75	500	<0,1*	·	<8,5	>200	<35	4,19)
t	2N 21	WE	G	P	152	A	(100)	40	120	-	·	·	·	<2m	<55	·	2*	·	10)
t	2N 21 A	WE	G	P	152	A	(100)	40	120	-	·	·	·	<2m	<55	·	2*	·	10)
t	2N 22	WE	G	P	359	A	(100)	20	120	(>1,9)	1	·	·	<2m	·	·	·	·	10)
t	2N 23	WE	G	P	359	A	(50)	40	80	(>1,9)	1	·	·	<2m	·	·	·	·	10)
t	2N 24	WE	G	P	359	A	(30)	25	120	(>2,2)	1,5	·	·	<1m	·	·	·	·	10)
t	2N 25	WE	G	P	359	A	(50)	30	200	(>2,5)	1	·	·	<3,5m	·	·	9*	·	10)
1	2N 26	WE	G	P	359	A	(40)	40	90	-	·	·	·	<700	·	·	·	·	10)
t	2N 27	WE	G	N	152	A	(35)	·	50	(100)	(1)	·	·	<30	<30	<17	>1*	·	10)
t	2N 28	WE	G	N	342	A	(30)	·	50	(100)	(1)	·	·	<15	<30	<17	>0,5*	·	10)
t	2N 29	WE	G	N	342	A	(35)	·	50	(100)	(1)	·	·	<15	<30	<17	>1*	·	10)
t	2N 30	GE	G	P	359	A	(30)	7	100	(2,2)	0,5	·	·	<10	·	·	2*	·	10)
t	2N 31	GE	G	P	359	A	(30)	7	100	(2,2)	0,5	·	·	<10	·	·	3*	·	10)
t	2N 32	RC	G	P	152	A	(40)	8	50	(2,2)	0,5	·	·	<10	[21]	·	0,9*	·	10)
t	2N 33	RC	G	P	152	A	(8,5)	7	30	(2,3)	0,3	·	·	<10	·	·	3*	·	10)
T	2N 34	CR,ET,Se	G	P	152	A	(25)	8	50	(>40)	1	·	·	<10	[40]	40	0,6*	·	
t	2N 34/5	Sy	G	P	3	B	(40)	100	150	(25...125)	1	·	·	<50	[>35]	·	0,8*	·	10,21,22)
t	2N 34 A	CR,ET	G	P	152	A	(25)	8	50	(60)	1	·	·	<10	[40]	40	0,6*	·	20)
T	2N 35	CR,ET,Se	G	N	152	A	(25)	8	50	(>40)	1	·	·	<10	[40]	40	0,6*	·	
t	2N 35/5	Sy	G	N	3	B	(40)	100	150	(25...125)	1	·	·	<50	[>35]	·	0,8*	·	10,21,22)
T	2N 36	CR,ET	G	P	152	A	(20)	8	50	(>45)	1	·	·	<10	[40]	40	0,8*	·	
T	2N 37	CR,ET	G	P	152	A	(20)	8	50	(>30)	1	·	·	<15	[36]	40	0,6*	·	
T	2N 38	CR,ET	G	P	152	A	(20)	8	50	(>15)	1	·	·	<25	[32]	40	0,5*	·	
t	2N 38 A	CB	G	P	350	A	(20)	8	50	(18)	0,5	·	·	<12	[>34]	·	·	·	10,22)
t	2N 39	CB	G	P	152	A	(30)	8	50	(>32)	1	·	·	<50	[39]	20	·	·	10)
t	2N 40	CB	G	P	152	A	(30)	8	50	(15...32)	1	·	·	<50	[38]	20	·	·	10)
t	2N 42	CB	G	P	152	A	(30)	8	50	(9...15)	1	·	·	<50	[36]	·	·	·	10)

1 K	2 Typ	3 Hersteller	4 Ma	5 Pl	6 Fo	7 Af	8 U_{max} [V]	9 U_{max} [mA]	10 P_{tot} [mW]	11 B	I_F [mA]	12 U_S [V]	I_F [mA]	13 I_{Sp} [uA]	14 F [dB]	15 C [pF]	16 f_g [MHz]	17 t [ns]	18 Bemerkung
T	2N 43	CR,ET	G	P	323	A	30	300	150	34...65	20	<0,13	20	<16	<20	<60	1,3*	-	
T	2N 43 A	CR,ET	G	P	339	A	25	300	150	34...65	20	<0,13	20	<16	<20	<60	1,3*	-	21)
T	2N 44	CR,ET	G	P	323	A	30	300	150	18...43	20	<0,13	20	<16	<15	<60	1*	-	
T	2N 44 A	CR,ET	G	P	339	A	25	300	150	18...43	20	<0,13	20	<16	<15	<60	1*	-	21)
T	2N 45	CR,ET	G	P	323	A	(45)	50	150	(9...25)	(1)	-	-	<15	<33	<50	1*	-	
T	2N 45 A	CR,ET	G	P	339	A	(45)	50	150	(>15)	(1)	-	-	<15	<33	<50	1*	-	20)
t	2N 47	Ph	G	P	255	A	(35)	20	50	(40)	1	-	-	<5	<25	-	0,8*	-	10)
t	2N 48	Ph	G	P	255	A	(35)	20	50	(32)	1	-	-	<5	<25	-	0,8*	-	10)
t	2N 49	Ph	G	P	255	A	(35)	20	50	(40)	1	-	-	<5	<15	-	0,8*	-	10)
t	2N 50	Cv	G	P	359	A	(15)	1	50	(2)	(2)	-	-	-	[20]	-	3*	200+	10)
t	2N 51	Cv	G	P	359	A	(50)	8	100	(>2,2)	(8)	-	-	<350	[20]	-	-	<100+	10)
t	2N 52	Cv	G	P	359	A	(50)	8	120	(1,5)	(1)	-	-	<2m	[20]	-	-	-	10)
t	2N 53	Cv	G	P	359	A	(50)	8	100	(>2)	(8)	-	-	<700	[20]	-	>5*	<150+	10)
t	2N 54	Wh	G	P	118	C	(45)	10	200	>19	1	-	-	<6	[40]	-	0,5	-	10)
t	2N 55	Wh	G	P	118	C	(45)	10	200	>12	1	-	-	<6	[36]	-	0,5	-	10)
t	2N 56	Wh	G	P	118	C	(45)	10	200	>9	1	-	-	<6	[32]	-	0,5*	-	10)
T	2N 59	CR,ET,ID	G	P	3	B	(25)	200	180	90	100	-	-	<15	[30]	40	1,8*	-	
T	2N 59 A	CR,ET,ID	G	P	3	B	(40)	200	180	90	100	-	-	<15	[30]	40	1,8*	-	21)
T	2N 59 B	CR,ET,ID	G	P	3	B	(50)	200	180	90	100	-	-	<15	[30]	40	1,8*	-	21)
T	2N 59 C	CR,ET,ID	G	P	3	B	(60)	200	180	90	100	-	-	<15	[30]	40	1,8*	-	21)
T	2N 60	CR,ET,ID	G	P	3	B	(25)	200	180	65	100	-	-	<15	[28]	40	1,5*	-	
T	2N 60 A	CR,ET,ID	G	P	3	B	(40)	200	180	65	100	-	-	<15	[28]	40	1,5*	-	21)
T	2N 60 B	CR,ET,ID	G	P	3	B	(50)	200	180	65	100	-	-	<15	[28]	40	1,5*	-	21)
T	2N 60 C	CR,ET,ID	G	P	3	B	(60)	200	180	65	100	-	-	<15	[28]	40	1,5*	-	21
T	2N 61	CR,ET,ID	G	P	3	B	(25)	200	180	45	100	-	-	<15	[26]	40	1*	-	
T	2N 61 A	CR,ET,ID	G	P	3	B	(40)	200	180	45	100	-	-	<15	[26]	40	1*	-	21)
T	2N 61 B	CR,ET,ID	G	P	3	B	(50)	200	180	45	100	-	-	<15	[26]	40	1*	-	21)
T	2N 61 C	CR,ET,ID	G	P	3	B	(60)	200	180	45	100	-	-	<15	[26]	40	1*	-	21)
t	2N 62	Ph	G	P	255	A	(35)	20	50	(40)	(1)	-	-	<10	<25	50	-	-	10)
T	2N 63	CR,ET	G	P	152	A	(25)	20	125	(>20)	(1)	-	-	<20	<25	40	0,6*	-	
T	2N 64	CR,ET	G	P	152	A	(25)	20	125	(>30)	(1)	-	-	<20	<22	40	0,8*	-	
T	2N 65	CR,ET	G	P	152	A	(25)	10	100	(>50)	(1)	-	-	<20	<20	-	1*	-	
T	2N 68	CR,Sy	G	P	351	A	(30)	1,5A	2W	>10	500	<1,0	500	(<5m)	[23]	300	0,4*	-	4),kpl.2N 95
T	2N 68/13	CR,GP,SC	G	P	325	A	(30)	1,5A	2W	>10	500	<1,0	500	(<5m)	[23]	300	0,4*	-	4,22)
t	2N 76	GE	G	P	323	A	(20)	20	125	(>10)	(1)	-	-	<10	[>34]	<50	1*	-	10)
T	2N 77	CR,ET	G	P	1	A	(25)	15	35	(55)	0,7	-	-	<10	[44]	40	0,7*	-	
T	2N 78	CR,ET	G	N	328	A	15	20	65	45...135	1	-	-	<3	[>29]	<6	>5*	-	35)
T	2N 78 A	CR,ET	G	N	328	A	20	20	65	45...135	1	-	-	<3	[>29]	<6	>5*	-	21,35)
T	2N 79	RC	G	P	324	A	(30)	50	35	(46)	1	-	-	<10	[44]	40	0,78*	-	10)
	2N 80	CB	G	P	353	A	(25)	8	50	(80)	1	-	-	<300	-	-	-	-	10)
	2N 81	GE	G	P	323	A	(20)	15	50	20...60	1*	-	-	<16	<25	-	-	-	10)
	2N 82	CB	G	P	353	A	(20)	15	35	20...60	1	-	-	<16	<25	-	-	-	10)
	2N 83	Tr	G	P	357	A	30	2A	10W*	>8	500	<1,5	500	<3m	-	800	0,35*	-	7,10)
	2N 83 A	Tr	G	P	357	A	30	3A	10W*	>8	1A	<1,5	1A	<3m	-	800	0,4*	-	7,10,20)
	2N 84	Tr	G	P	357	A	22	2A	10W*	>12	500	<1,5	500	<3m	-	800	0,4*	-	7,10)
	2N 84 A	Tr	G	P	357	A	22	3A	10W*	>12	1A	<1,5	1A	<3m	-	800	0,45*	-	7,10,20)
	2N 85	Tr	G	P	356	A	(30)	100	200	(>40)	10	-	-	<10	[>30]	40	0,8	-	10)
	2N 86	Tr	G	P	356	A	(45)	100	200	(>20)	10	-	-	<10	[>26]	40	0,8	-	10)
	2N 87	Tr	G	P	356	A	(25)	100	200	(>20)	10	-	-	<20	[>26]	40	0,8	-	10)
	2N 91	Tr	G	P	152	B	(15)	500	125	(>15)	(1)	-	-	<30	-	50	-	>1µ	4,10)
	2N 92	Tr	G	P	152	B	(25)	200	125	(>30)	(1)	-	-	<25	-	30	-	<2,5µ	10)
	2N 94	CR,ET	G	N	152	A	(20)	100	150	[5...15]	1	-	-	<50	[>24]	<13	>2*	-	35)
	2N 94 A	CR,ET	G	N	152	A	(20)	100	150	[7,5...15]	1	-	-	<50	[>26]	<13	>5*	-	20,35)
	2N 95	CR,Sy	G	N	351	A	(30)	1,5A	2W	>10	500	<1,0	500	(<5m)	[23]	300	0,4*	-	7),kpl.2N 68
	2N 95/13	CR,GP,SC	G	N	325	A	(30)	1,5A	2W	>10	500	<1,0	500	(<5m)	[23]	300	0,4*	-	7,22)
	2N 96	RC	G	P	152	A	(30)	20	50	(35...135)	(1)	-	-	<10	-	55	>0,5*	-	10)
	2N 97	CR,ET,ID	G	N	152	A	(30)	10	50	(13)	(1)	-	-	<10	[20]	<25	1*	-	
	2N 97 A	Bg	G	N	152	A	(40)	10	50	(13)	(1)	-	-	<10	[20]	<25	1*		10,21)
	2N 98	CR,ET	G	N	152	A	(40)	10	50	(40)	(1)	-	-	<10	[22]	<25	2,5*	-	
	2N 98 A	Bg	G	N	152	A	(40)	10	50	(40)	(1)	-	-	<10	[22]	<25	2,5*	-	10)
	2N 99	ET	G	N	152	A	(40)	10	50	(40)	(1)	-	-	<10	[22]	<20	3,5*	-	
	2N 100	Bg	G	N	152	A	(25)	5	25	(100)	(1)	-	-	<10	[23]	<20	5*	-	10)
	2N 101	Sy	G	P	352	A	(30)	1,5A	1W	>10	500	<1,0	500	(<5m)	-	-	0,4*	-	4,10)
	2N 101/13	GP,SC	G	P	325	A	(30)	1,5A	1W	>10	500	<1,0	500	(<5m)	-	-	0,4*	-	4,22)
	2N 102	Sy	G	N	352	A	(25)	1,5A	1W	>10	500	<1,0	500	(<5m)	-	-	0,4*	-	4,10)
	2N 102/13	GP,SC	G	N	325	A	(25)	1,5A	1W	>10	500	<1,0	500	(<5m)	-	-	0,4*	-	4,22)
	2N 103	CR,ET	G	N	152	A	(35)	10	50	(4)	(1)	-	-	<50	-	20	0,75*	-	
	2N 104	CR,ET	G	P	324	A	(30)	50	150	(44)	1	-	-	<10	[41]	40	0,7*	-	~2N 215
	2N 105	CR,ET	G	P	213	A	(25)	15	35	(55)	0,7	-	-	<5	[42]	27	0,75*	-	
	2N 106	CR,ET	G	P	152	A	(15)	10	100	(>25)	0,5	-	-	<12	[36]	36	0,8*	-	
	2N 107	CR,ET,Se	G	P	323	A	(12)	10	50	(19)	(1)	-	-	<10	[38]	40	1*	-	
	2N 108	CR,ET	G	P	353	A	(20)	15	50	(80)	(1)	0,13	6	<10	-	-	-	-	
	2N 109	CR,ET,Se	G	P	324	A	(35)	150	165	65...115	50	<0,15	50	<7	[30]			-	~2N 217
	2N 109/5	Sy	G	P	3	B	(25)	70	150	65...115	50	<0,15	50	<14	-	-	-	-	10,22)

1 K	2 Typ	3 Hersteller	4 Ma	5 Pl	6 Fo	7 Af	8 U_{max} [V]	9 U_{max} [mA]	10 P_{tot} [mW]	11 B	I_F [mA]	12 U_S [V]	I_F [mA]	13 I_{Sp} [uA]	14 F [dB]	15 C [pF]	16 f_g [MHz]	17 t [ns]	18 Bemerkung
t	2N 110	WE	G	P	152	A	(50)	40	200	3	1	<2,5	18	·	·	·	5*	<500	10)
T	2N 111	CR,ET	G	P	152	A	(30)	200	130	(25)	(1)	·	·	<10	·	12	3*	·	
T	2N 111 A	CR,ET	G	P	152	A	(30)	200	130	(25)	(1)	·	·	<10	·	12	3*	·	
T	2N 112	CR,ET	G	P	152	A	(30)	200	130	(30)	(1)	·	·	<10	·	12	5*	·	
T	2N 112 A	CR,ET	G	P	152	A	(30)	200	130	(30)	(1)	·	·	<10	·	12	5*	·	
T	2N 113	CR,ET	G	P	152	A	(30)	200	130	(45)	(1)	·	·	<10	·	12	10*	·	
T	2N 114	CR,ET	G	P	152	A	(30)	200	130	(75)	(1)	·	·	<10	·	12	20*	·	
t	2N 115	Am	G	P	358	A	32	3A	50W	<90	300	<0,8	3A	<100	·	·	0,2*	·	7,10)
T	2N 117	CR,ET,Tx	S	N	152	A	(45)	25	150	(9...19)	(1)	·	·	<10	<30	<20	4*	·	
T	2N 118	CR,ET,Tx	S	N	152	A	(45)	25	150	(19...39)	(1)	·	·	<10	<30	<20	5*	·	
T	2N 118 A	ET,Tx	S	N	152	A	(45)	25	150	(19...90)	(1)	·	·	<10	25	<20	>8*	·	20)
T	2N 119	CR,ET,Tx	S	N	152	A	(45)	25	150	(38...90)	(1)	·	·	<10	<30	<20	6*	·	
T	2N 120	CR,ET,Tx	S	N	152	A	(45)	25	150	(76...333)	(1)	·	·	<10	25	<20	7*	·	
T	2N 122	CR,SI	S	N	355	A	(120)	140	(3,5W)	>3	100	·	·	<100	·	·	0,1*	·	7)
T	2N 123	CR,ET	G	P	323	A	15	500	150	30...150	10	<0,2	10	<6	·	<20	>5*	630	4)
t	2N 123/5	Sy	G	P	3	B	15	500	150	30...150	10	<0,2	10	<6	·	<20	>5*	450+	4,10)
T	2N 124	CR,ET	G	N	152	A	(10)	8	50	(12...24)	5	<0,3	5	<2	<20	<10	>3*	150+	
T	2N 125	CR,ET	G	N	152	A	(10)	8	50	(24...48)	5	<0,3	5	<2	<20	<10	>5*	150+	
T	2N 126	CR,ET	G	N	152	A	(10)	8	50	(48...100)	5	<0,3	5	<2	<20	<10	>5*	150+	
t	2N 127	Tx	G	N	152	A	(10)	8	50	(100...200)	5	<0,3	5	<2	<20	<10	>5*	150	10)
T	2N 128	SI,Sm,Sp	G	P	255	A	(10)	5	25	(19...66)	0,5	·	·	<15	<20	<5	>45+	·	35)
t	2N 129	Ph	G	P	255	A	(10)	5	30	(>11)	0,5	·	·	<15	<20	<4	>30+	·	10,35)
T	2N 130	CR,ET,ID	G	P	3	B	(25)	10	85	(24)	(1)	·	·	<12	·	40	0,7*	·	
T	2N 130 A	CR,ET	G	P	350	A	40	100	100	(26)	(1)	·	·	<15	·	·	0,7*	·	21)
T	2N 131	CR,ET,ID	G	P	3	B	(25)	10	85	(50)	(1)	·	·	<12	·	40	0,8*	·	
T	2N 131 A	CR,ET,	G	P	350	A	30	100	100	(45)	(1)	·	·	<15	·	·	0,8*	·	21)
T	2N 132	CR,ET,ID	G	P	3	B	(25)	10	85	(90)	(1)	·	·	<12	·	40	1*	·	
T	2N 132 A	CR,ET	G	P	350	A	20	100	100	(90)	(1)	·	·	<15	·	·	1*	·	21)
T	2N 133	CR,ET,ID	G	P	3	B	(25)	10	85	(50)	(1)	·	·	<12	·	40	0,8*	·	
T	2N 133 A	CR,ET	G	P	350	A	20	100	100	(50)	(1)	·	·	<15	·	·	0,8*	·	21)
T	2N 135	CR,ET	G	P	339	A	(20)	50	100	(20)	(1)	·	·	<5	[29]	14	4,5*	·	35)
T	2N 136	CR,ET	G	P	339	A	(20)	50	100	(40)	(1)	·	·	<5	[31]	14	6,5*	·	35)
T	2N 137	CR,ET	G	P	339	A	(10)	50	100	(60)	(1)	·	·	<5	[33]	14	10*	·	35)
T	2N 138	ET	G	P	152	A	(20)	150	150	(44)	50	·	·	<20	·	·	1,2*	·	
T	2N 138 A	Ry	G	P	350	A	(45)	150	130	(140)	(1)	·	·	<6	·	·	1,2*	·	10,21)
t	2N 138 B	Ry	G	P	350	A	(45)	100	130	(140)	(1)	·	·	<6	·	·	1,2*	·	10,21)
t	2N 139	CR,ET	G	P	324	A	12	15	35	(>75)	0,6	·	·	<10	[30]	9,5	4,7*	·	~2N 218
T	2N 140	ET	G	P	324	A	9	15	35	(>75)	0,6	·	·	<10	[30]	9,5	7*	·	~2N 219
t	2N 141	Sy	G	P	351	A	(60)	800	1,5W	>10	250	<1,5	250	(<5m)	[26]	·	0,4*	·	4,10),kpl.2N 142
T	2N 141/13	GP,SC	G	P	325	A	(60)	1A	1,5W	>10	250	<1,5	250	(<5m)	·	·	0,4*	·	4,22)
t	2N 142	Sy	G	N	351	A	(60)	800	1,5W	>10	250	<1,5	250	(<5m)	[26]	·	0,4*	·	4,10),kpl.2N 141
T	2N 142/13	GP,SC	G	N	325	A	(60)	800	1,5W	>10	250	<1,5	250	(<5m)	·	·	0,4*	·	4,22)
t	2N 143	Sy	G	P	352	A	(60)	800	1W	>10	250	<1,5	250	(<5m)	[26]	·	0,4*	·	4,10),kpl.2N 144
T	2N 143/13	GP,SC	G	P	325	A	(60)	1A	1W	>10	250	<1,5	250	(<5m)	·	·	0,4*	·	4,22)
t	2N 144	Sy	G	N	352	A	(60)	800	1W	>10	250	<1,5	250	(<5m)	[26]	·	0,4*	·	4,10),kpl.2N 143
T	2N 144/13	GP,SC	G	N	325	A	(60)	800	1W	>10	250	<1,5	250	(<5m)	·	·	0,4*	·	4,22)
T	2N 145	CR,ET	G	N	152	A	(20)	5	65	(30)	(1)	·	·	<3	[>30]	<3	>0,6*	·	35)
T	2N 146	ET	G	N	152	A	(20)	5	65	(50)	(1)	·	·	<3	[>33]	<3	>0,7*	·	35)
T	2N 147	ET	G	N	152	A	(20)	5	65	(70)	(1)	·	·	<3	[>36]	<3	>0,8*	·	35)
t	2N 148	Tx	G	N	152	A	(16)	5	65	35*	0,5	·	·	<3	[>32]	<3	>0,5*	·	10,35)
t	2N 148 A	Tx	G	N	152	A	(32)	5	65	35*	0,5	·	·	<3	[>32]	<3	>0,5*	·	10,21,35)
t	2N 149	Tx	G	N	152	A	(16)	5	65	38*	0,5	·	·	<3	[>35]	<3	>0,5*	·	10,35)
t	2N 149 A	Tx	G	N	152	A	(32)	5	65	38*	0,5	·	·	<3	[>35]	<3	>0,5*	·	10,21,35)
t	2N 150	Tx	G	N	152	A	(16)	5	65	41*	0,5	·	·	<3	[>38]	<3	>0,5*	·	10,35)
t	2N 150 A	Tx	G	N	152	A	(32)	5	65	41*	0,5	·	·	<3	[>38]	<3	>0,5*	·	10,21,35)
T	2N 155	ET,GP,SC	G	P	2	A	(30)	3A	1,5W	>24	500	<0,75	1A	<1m	[>30]	·	0,15*	·	7)
T	2N 156	GP,SC,SI	G	P	325	A	(30)	3A	1,5W	>24	500	<0,6	1A	<1m	·	·	0,18*	·	7)
t	2N 157	CB	G	P	2	A	(60)	3A	1,5W	>20	500	<0,85*	500	<1m	·	·	>0,1	·	4,10)
t	2N 157 A	CB	G	P	2	A	(90)	3A	1,5W	>20	500	<1,0*	500	<1m	·	·	>0,1	·	4,10,21)
T	2N 158	GP,SC,SI	G	P	325	A	(60)	3A	1,5W	>21	500	<0,75	1A	<1m	·	·	(>4k)	·	4)
T	2N 158 A	GP,SC,SI	G	P	325	A	(80)	3A	1,5W	>21	500	<0,75	1A	<1m	·	·	(>4k)	·	4,21)
t	2N 159	Sp	G	P	152	A	(50)	10	80	3	(1)			<10	·	·	>2*	<200+	10)
T	2N 160	CR,ET,Sm	S	N	152	A	(40)	25	150	9...19	(1)	·	·	<10	25	7	4*	·	
T	2N 160 A	ET,SI,Sm	S	N	152	A	(40)	25	150	9...19	(1)	·	·	<10	25	7	4*	·	
T	2N 161	ET,SI,Sm	S	N	152	A	(40)	25	150	19...39	(1)	·	·	<10	25	7	5*	·	
T	2N 161 A	ET,SI,Sm	S	N	152	A	(40)	25	150	19...39	(1)	·	·	<10	25	7	5*	·	
T	2N 162	ET	S	N	152	A	(40)	25	150	19...199	(1)	·	·	<10	25	7	>8*	·	
T	2N 162 A	CR,ET	S	N	152	A	(40)	25	150	19...199	(1)	·	·	<10	25	7	>8*	·	
T	2N 163	CR,ET,Sm	S	N	152	A	(40)	25	150	39...199	(1)	·	·	<10	25	7	6*	·	
T	2N 163 A	ET,Sm	S	N	152	A	(40)	25	150	39...199	(1)	·	·	<10	25	7	6*	·	
T	2N 164	CR,ET,ID	G	N	333	A	(15)	30	65	23...135	20µ*	·	·	<5	[>28]	2,4	>4*	·	35)
T	2N 164 A	CR,ET,ID	G	N	333	A	(15)	30	100	23...135	20µ*	·	·	<5	[>28]	2,4	>4*	·	35)
T	2N 165	CR,ET	G	N	333	A	(15)	20	65	36...220	20µ*	·	·	<5	[>25]	2,4	5*	·	35)
T	2N 166	CR,ET	G	N	333	A	(6)	20	25	(32)	(1)	·	·	<5	[24]	3	5*	·	·

1 K	2 Typ	3 Hersteller	4 Ma	5 Pl	6 Fo	7 Af	8 U_{max} [V]	9 U_{max} [mA]	10 P_{tot} [mW]	11 B	I_F [mA]	12 U_S [V]	I_F [mA]	13 I_{Sp} [µA]	14 F [dB]	15 C [pF]	16 f_g [MHz]	17 t [ns]	18 Bemerkung
T	2N 167	CR,ET	G	N	342	A	(30)	75	65	17...90	8	0,35	8	<1,5	-	<6	>5*	400	
T	2N 167 A	ET,Se	G	N	342	A	(30)	75	65	17...90	8	0,35	8	<1,5	-	<6	>5*	400	
T	2N 168	CR,ET	G	N	342	A	(15)	20	55	23...135	1	-	-	<5	[>28]	2,4	6*	-	35)
T	2N 168 A	ET	G	N	342	A	(15)	20	55	34...72	1	-	-	<5	[>28]	2,4	8*	-	20,35)
T	2N 169	CR,ET,Se	G	N	342	A	(15)	20	55	34...200	1	-	-	<5	[>27]	2,4	4*	-	35)
T	2N 169 A	CR,ET,Se	G	N	342	A	(25)	20	55	34...200	1	-	-	<5	[>27]	2,4	5*	-	21,35)
T	2N 170	CR,ET,Se	G	N	342	A	(6)	20	25	(32)	(1)	-	-	<5	[24]	3	5*	-	35)
T	2N 172	CR,ET,Se	G	N	152	A	(16)	5	65	(20)	(1)	-	-	<3	[>22]	<3	1*	-	35)
T	2N 173	De,Mo,SC	G	P	123	A	(60)	[15A]	150W*	35...70	5A	<1,0	12A	<8m*	-	-	(10k)4,7)		
T	2N 174	De,Mo,SC	G	P	123	A	(80)	[15A]	150W*	25...50	5A	<0,9	12A	<8m*	-	-	(10k)	15µ+	4,7)
T	2N 174 A	De,Mo,SC	G	P	123	A	(80)	[15A]	150W*	>25	5A	<0,7	12A	<8m*	-	-	(10k)	15µ+	4,7,20)
T	2N 175	CR,ET,Se	G	P	324	A	(10)	2	20	(65)	0,5	-	-	<12	6	36	0,85*	-	~2N 220
T	2N 176	GP,Mo,SC	G	P	2	A	(40)	(3A)	90W*	>25	500	<0,4	3A	<3m	[>34]	-	(>4k)	-	7)
T	2N 178	GP,Mo,SC	G	P	2	A	(30)	3A	10W-	15...45	500	<0,6	3A	<3m	[>28]	-	(>5k)	-	7)
t	2N 179	Mo	G	P	2	A	40	1A	10W-	>10	500	-	-	<3m	[32]	-	-	-	7,10)
T	2N 180	CR,ET	G	P	73	A	(30)	-	150	(60)	(1)	-	-	<10	12	25	0,7*	-	
T	2N 181	CR,ET	G	P	349	A	(30)	-	150	(60)	(1)	-	-	<10	12	25	0,7*	-	
T	2N 182	CR,ET	G	N	73	A	(25)	-	100	(25)	(1)	0,27*	0,5*	<3	-	10	3,8*	700+	
T	2N 183	CR,ET	G	N	73	A	(25)	-	100	(40)	(1)	0,31*	0,5*	<3	-	10	7,5*	500+	
T	2N 184	CR,ET	G	N	73	A	(25)	-	100	(60)	(1)	0,35*	0,5*	<3	-	10	15*	300+	
T	2N 185	CR,ET	G	P	152	A	(20)	150	150	60...150	50	-	-	<14	-	-	-	-	
T	2N 186	CR,ET	G	P	339	A	(25)	200	100	24	100	-	-	<16	[>28]	40	0,8*	-	
T	2N 186 A	CR,ET	G	P	339	A	(25)	200	200	24	100	-	-	<16	[>28]	40	0,8*	-	
T	2N 187	CR,ET	G	P	339	A	(25)	200	100	36	100	-	-	<16	[>30]	40	1*	-	
T	2N 187 A	CR,ET,Se	G	P	339	A	(25)	200	200	36	100	-	-	<16	[>30]	40	1*	-	
T	2N 188	CR,ET	G	P	339	A	(25)	200	100	54	100	-	-	<16	[>32]	40	1,2*	-	
T	2N 188 A	CR,ET,Se	G	P	339	A	(25)	200	200	54	100	-	-	<16	[>32]	40	1,2*	-	
T	2N 189	CR,ET,Se	G	P	339	A	25+	200	200	35	20	-	-	<16	[>37]	40	0,8*	-	
T	2N 190	CR,ET,Se	G	P	339	A	25+	200	200	85	20	-	-	<16	[>41]	40	1,2*	-	
T	2N 191	CR,ET,Se	G	P	339	A	25+	200	200	125	20	-	-	<16	[>43]	40	1,5*	-	
T	2N 193	CR,ET	G	N	152	A	(18)	50	150	[4...15]	(1)	-	-	<50	-	<15	3*	-	46:<2ns)
T	2N 194	CR,ET	G	N	152	A	(18)	100	50	[5...15]	1	-	-	<25	[15]	<17	3*		
T	2N 194 A	CR,ET	G	N	152	A	(18)	100	50	[5...15]	1	-	-	<50	[>20]	<15	3*		46:<2ns)
t	2N 195	Tr	G	P	336	B	12	30	100	(100...300)	(1)	-	-	<10	[>39]	40	1*	-	10)
t	2N 196	Tr	G	P	336	B	25	30	100	(>50)	(1)	-	-	<10	[>38]	40	0,8*	-	10)
t	2N 197	Tr	G	P	336	B	25	30	100	(>40)	(1)	-	-	<10	[>37]	40	0,7*	-	10)
t	2N 198	Tr	G	P	336	B	25	30	100	(>30)	(1)	-	-	<10	[>36]	40	0,6*	-	10)
t	2N 199	Tr	G	P	336	B	25	30	100	(>15)	(1)	-	-	<10	[>34]	40	0,5*	-	10)
t	2N 200	Tr	G	P	336	B	30	100	100	(30...60)	(1)	<0,2	10	4	<20	<60	1*	-	10)
t	2N 204	Tr	G	P	336	B	30	100	100	(50...120)	(1)	<0,2	10	4	<20	<70	1,2*	-	10)
t	2N 205	Tr	G	P	336	B	30	100	100	(15...35)	(1)	<0,3	10	4	<20	<70	0,6*	-	10)
T	2N 206	ET	G	P	1	A	(30)	50	75	(47)	(1)	-	-	<10	9	35	0,78*	-	
T	2N 207	CR,ET,ID	G	P	3	B	12	20	85	(>35)	1	-	-	<15	<15	40	2*	-	
T	2N 207 A	CR,ET,ID	G	P	3	B	12	20	85	(>35)	1	-	-	<10	<10	40	2*	-	
T	2N 207 B	CR,ET,ID	G	P	3	B	12	20	85	(>35)	1	-	-	<10	<5	40	2*	-	
T	2N 211	CR,ET	G	N	152	A	10	100	50	[5...15]	(1)	-	-	<20	-	<17	3*	-	35,46:<2ns)
T	2N 212	CR,ET	G	N	152	A	(18)	100	150	[10...30]	1		-	<50	[>25]	10	>4*	-	35,46:<2ns)
T	2N 213	CR,ET	G	N	152	A	(40)	100	180	(70...250)	1	<0,5	100	<50	[>38]	-	(>10k)	-	-
T	2N 213 A	CR,ET	G	N	152	A	(40)	100	180	(100...250)	1	<0,5	100	<50	[>38]	-	(>10k)	-	20)
T	2N 214	CR,ET	G	N	152	A	25	100	180	50...100	35	<0,5	100	<50	[>25]	28	0,8*	-	
T	2N 215	ET,CR	G	P	1	A	(30)	50	180	(44)	1	-	-	<10	[41]	40	0,7*	-	~2N 104
T	2N 216	CR,ET	G	N	152	A	15	50	50	[4...15]	1	-	-	<50	[26]	<17	3*	-	
T	2N 217	CR,ET,Se	G	P	1	A	(35)	150	165	65...115	50	<0,15	50	<7	[33]	<60	-	-	~2N 109
T	2N 218	CR,ET	G	P	1	A	12	15	35	(>75)	0,6	-	-	<10	[30]	9,5	4,7*	-	~2N 139
T	2N 219	CR,ET	G	P	1	A	9	15	35	(>75)	0,6	-	-	<10	[30]	9,5	7*	-	~2N 140
T	2N 220	CR,ET,Se	G	P	1	A	(10)	2	20	(65)	0,5	-	-	<12	6	36	0,85*	-	~2N 175
T	2N 223	CR,ET	G	P	327	A	18	150	250	(39...120)	2	-	-	<20	-	90	0,6*	-	
T	2N 224	CR,ET	G	P	327	A	(25)	150	250	60...120	100	<0,25	100	<25	-	125	0,51*	-	
T	2N 225	CR,ET	G	P	327	A	(25)	150	250	60...120	100	<0,25	100	<25	-	125	0,51*	-	17:<20%),2N 224 gep.
T	2N 226	CR,ET	G	P	327	A	(30)	150	250	35...105	100	<0,25	100	<25	-	140	0,4*	-	
T	2N 227	CR,ET	G	P	327	A	(30)	150	250	35...105	100	<0,25	100	<25	-	140	0,4*	-	17:<20%),2N 226 gep.
T	2N 228	CR,ET	G	N	152	A	(40)	100	180	(55...100)	1	<0,5	100	<100	[>35]	-	(>10k)	-	-
T	2N 229	CR,ET	G	N	152	A	(10)	100	180	(>25)	1	<0,5	100	<100	[>34]	-	>0,6*	-	
t	2N 230	My	G	P	136	A	30	2A	15W*	60...106	500	<0,8	2A	<1,5m	-	-	(12k)	-	4,10)
T	2N 231	CR,Sp	G	P	255	A	4,5	3	9	(16...66)	0,5	-	-	<3	-	<5,5	20+	-	35,46:<1,5ns)
T	2N 232	So	G	P	255	A	4,5	3	9	(9...39)	0,5	-	-	<6	-	<6	30+	-	35,46:<1,5ns)
T	2N 233	CR,ET	G	N	152	A	(10)	100	150	>10	1	-	-	<50+	[>21]	<15	>2*	-	
T	2N 233 A	CR,ET	G	N	152	A	(18)	100	150	10...50	1	-	-	<30+	[>21]	<14	>2*	-	20)
t	2N 234	SD	G	P	2	A	(30)	3A	25W+	>25	420	-	-	<1m	-	-	(8k)	-	4,10)
T	2N 234 A	ET,GP,SC	G	P	2	A	(30)	3A	25W+	>25	420	-	-	<5m	[>25]	-	(8k)	-	4)
t	2N 235	SD	G	P	2	A	(50)	3A	25W+	30...40	750	<0,8	1A	<1m	-	-	(>5k)	-	4,10)
T	2N 235 A	ET,GP,SC	G	P	2	A	(50)	3A	25W+	20...80	750	<0,8	1A	<1m	[>30]	-	(>5k)	-	4,20)
T	2N 235 B	ET,GP,SC	G	P	2	A	(50)	3A	25W+	40...120	750	<0,8	1A	<1m	[>34]	-	(>5k)	-	4,20)
t	2N 236	SD	G	P	2	A	(50)	3A	25W+	30...40	750	<1,0	3A	<1m	-	-	(>5k)	-	4,10)

1 K	2 Typ	3 Hersteller	4 Ma	5 Pl	6 Fo	7 Af	8 U_{max} [V]	9 U_{max} [mA]	10 P_{tot} [mW]	11 B	I_F [mA]	12 U_S [V]	I_F [mA]	13 I_{Sp} [uA]	14 F [dB]	15 C [pF]	16 f_g [MHz]	17 t [ns]	18 Bemerkung
T	2N 236 A	ET,GP,SC	G	P	2	A	(50)	3A	25W+	20...80	750	<1,0	3A	<1m	[>30]	·	(>5k)	·	4,20)
T	2N 236 B	ET,GP,SC	G	P	2	A	(50)	3A	25W+	40...120	750	<1,0	3A	<1m	[>34]	·	(>5k)	·	4,20)
T	2N 237	CR,ET	G	P	152	A	(45)	20	150	(50)	(1)	·	·	<10	[>42]	<50	>0,5*	·	35)
T	2N 238	CR,ET	G	P	152	A	(20)	150	50	30...75	50	·	·	<20	[>37]	·	>1,3*	·	
T	2N 240	CR,Sm,Sp	G	P	255	A	(6)	15	30	(>16)	0,5	<0,1	8	<3	·	<6	>30+	·	35,46: <1,5ns)
T	2N 241	ET	G	P	339	A	(25)	200	100	73	100	·	·	<16	[>34]	40	1,3*	·	
T	2N 241 A	CR,ET,Se	G	P	339	A	(25)	200	200	73	100	·	·	<16	[>34]	40	1,3*	·	
T	2N 242	Mo	G	P	2	A	(45)	5A	106W*	30...120	500	<0,8	2A	<5m	[>30]	·	(>5k)	·	4,7)
T	2N 243	CR,ET,Tx	S	N	348	A	(60)	60	750	(9...30)	(5)	<1,0*	20	<1	[>30]	·	·	·	
T	2N 244	CR,ET,Tx	S	N	348	A	(60)	60	750	(25...90)	(5)	<1,0*	20	<1	[>30]	·	·	·	
t	2N 247	RC,Sy	G	P	159	A	(40)	10	80	(20...175)	(1)	·	·	<16	[>24]	<3	30*	·	10,35)
t	2N 247/33	Sy	G	P	84	C	(40)	10	120	(20...175)	(1)	·	·	<50	[>24]	<3	30*	·	10,22,35)
t	2N 248	ET,Tx	G	P	152	A	(25)	5	30	20	(0,5)	·	·	<10	[>10]	1,2	50*	·	10,35)
T	2N 249	CR,ET,Tx	G	P	3	B	(25)	200	350	(>30)	100	·	·	<25	[>31]	·	·	·	
T	2N 250	ET,GP,SC	G	P	2	A	(30)	3A	25W*	>30	500	·	·	<1m	[>30]	·	(>8k)	·	7)
T	2N 250 A	ET,GP,SC	G	P	2	A	(40)	7A	90W*	25...100	3A	<0,7	3A	<1m	·	·	(>5k)	·	7,20,21)
T	2N 251	ET,GP,SC	G	P	2	A	(60)	3A	25W*	>30	500	·	·	<2m	[>30]	·	(>8k)	·	7)
T	2N 251 A	ET,GP	G	P	2	A	(60)	7A	90W*	25...100	3A	<0,7	3A	<2m	·	·	(>5k)	·	7,20)
T	2N 252	CR,ET	G	P	152	A	16	5	30	·	·	·	·	<10	[>30]	<3	·	·	35)
T	2N 253	CR,ET,Tx	G	N	152	A	(12)	5	65	·	·	·	·	<3	17	<3	·	·	35)
T	2N 254	CR,ET,Tx	G	N	152	A	(20)	5	65	·	·	·	·	<3	17	<3	·	·	35)
T	2N 255	ET,GP,SC	G	P	2	A	(15)	3A	20W+	20...100	500	<1,0	1A	<1m	[>22]	·	>0,1*	·	7)
T	2N 255 A	ET,GP,SC	G	P	2	A	(15)	5A	20W+	>25	420	·	·	<5m	[>25]	·	·	·	7)
T	2N 256	ET,GP,SC	G	P	2	A	(30)	3A	20W+	20...100	500	<1,0	1A	<1m	[>22]	·	>0,1*	·	7)
T	2N 256 A	ET,GP,SC	G	P	2	A	(30)	5A	20W+	>25	420	·	·	<5m	[>25]	·	·	·	7)
T	2N 257	ET,GP,SC	G	P	2	A	(40)	3A	45W*	>20	420	<1,5	2A	<2m	·	·	(>5k)	·	7)
T	2N 257-BK	ET,GP,SC	G	P	2	A	(40)	3A	45W*	>20	420	<1,5	2A	<2m	[>34]	·	(>5k)	·	7)
T	2N 257-GR	ET,GP,SC	G	P	2	A	(40)	3A	45W*	>20	420	<1,5	2A	<2m	[>32]	·	(>5k)	·	7)
T	2N 257-W	ET,GP,SC	G	P	2	A	(40)	3A	45W*	<20	420	<1,5	2A	<2m	[>36]	·	(>5k)	·	7)
`	2N 258	Ry	S	P	3	B	30	50	250	(>15)	(1)	·	·	<50	·	40	·	·	10)
	2N 259	Ry	S	P	3	B	30	50	250	(>32)	(1)	·	·	<50	·	40	·	·	10)
	2N 260	Cv	S	P	201	A	(10)	50	200	(16)	1	·	·	<1n	[38]	21	1,8*	·	10)
	2N 260 A	Cv	S	P	201	A	(30)	50	200	(16)	1	·	·	<1n	[38]	21	1,8*	·	10)
	2N 261	Cv	S	P	201	A	(75)	50	200	(10)	1	·	·	<1n	[36]	21	1,8*	·	10)
.	2N 262	Cv	S	P	201	A	(10)	50	200	(20)	1	·	·	<1n	[40]	21	6*	·	10)
t	2N 262 A	Cv	S	P	201	A	(30)	50	200	(20)	1	·	·	<1n	[40]	21	6*	·	10)
T	2N 263	CR,Sm,Tx	S	N	152	A	30	20	150	45...150	10	<1,5	10	<1	·	<3	20*	·	
T	2N 264	CR,Sm,Tx	S	N	152	A	30	20	125	20...55	10	<1,5	10	<1	·	<3	>10*	·	
T	2N 265	CR,ET	G	P	339	A	25÷	50	75	110	(1)	·	·	<16	[>45]	40	1,5*	·	
t	2N 266	GE	G	P	339	A	(18)	200	75	24	150	·	·	<16	[>24]	35	0,8*	·	10)
t	2N 267	RC	G	P	163	B	(35)	10	80	(20...175)	(1)	·	·	<16	8	<3	30*	·	10,35)
T	2N 268	CR,ET,SC	G	P	2	A	(80)	3A	45W*	40	2A	<2,0	2A	<2m	[>28]	·	(>6k)	·	·
T	2N 268 A	CR,ET,SC	G	P	2	A	(80)	3A	45W*	>20	2A	<1,0	2A	<2m	·	·	·	·	20)
T	2N 269	CR,ET	G	P	1	A	(20)	100	120	(40)	20	<0,2	24	<20	·	20	>4*	·	
T	2N 270	CR,ET	G	P	193	A	(25)	150	150	70	150	0,35*	60	<10	[35]	·	·	·	
T	2N 271	CR,ET	G	P	152	A	10	200	150	(45)	(1)	·	·	<5	·	12	10*	·	
T	2N 271 A	CR,ET	G	P	152	A	10	200	150	(45)	(1)	·	·	<5	·	<14	10*	·	
T	2N 272	CR,ET	G	P	152	A	20	100	150	(60...120)	(1)	·	·	<6	·	40	1*		
T	2N 273	CR,ET	G	P	152	A	12	100	150	>30	50	·	·	<6	·	·	·	·	
T	2N 274	CR	G	P	163	B	(35)	10	80	20...175	1,5	·	·	<8	8	1,7	30*	·	35)
T	2N 277	De,Mo,SC	G	P	123	A	(40)	[15A]	170W*	35...70	5A	0,3	12A	<8m	·	·	(10k)	15µ+	7)
T	2N 278	De,Mo,SC	G	P	123	A	(50)	[15A]	170W*	35...70	5A	<1,0	12A	<8m	·	·	(10k)	15µ+	7)
T	2N 279	CR,ET	G	P	73	A	20	50	125	(20...40)	0,5	·	·	<12	<15	·	0,3*	·	
T	2N 280	CR,ET	G	P	73	A	20	50	125	(47...75)	3	·	·	<12	<15	·	0,3*	·	
T	2N 281	CR,ET	G	P	73	A	16	125	125	45...120	(10)	<0,4	125	<10	<15	·	>0,35*	·	
T	2N 282	CR,ET	G	P	73	A	16	125	125	45...120	(10)	<0,4	125	<10	<15	·	>0,35*	·	17:1...1,3),gep. 2N 281
T	2N 283	CR,ET	G	P	73	A	20	10	125	(30...55)	0,5	·	·	<9	<15	·	0,5*	·	
T	2N 284	CR,ET	G	P	73	A	32	250	125	>30	(80)	<0,4	125	<10	<15	·	>0,35*	·	4)
T	2N 284 A	CR,ET	G	P	73	A	60	250	125	>30	(80)	<0,4	125	<10	<15	·	>0,35*	·	4,21)
t	2N 285	SD	G	N	2	A	40	3A	25W+	100	1A	<0,5	1A	<1m	·	·	·	·	7,10)
T	2N 285 A	CR,ET,Se	G	N	2	A	40	3A	25W+	>38	420	<0,5	1A	<1m	·	·	·	·	7)
T	2N 285 B	CR,ET,Se	G	N	2	A	40	3A	30W+	>38	420	<0,5	1A	<1m	·	·	·	·	7)
t	2N 290	De	G	P	123	A	(70)	12A	55W*	72	1,2A	·	·	<1m	·	·	·	·	7,10)
T	2N 291	CR,ET	G	P	152	A	(25)	200	180	>30	100	·	·	<25	[>31]	·	·	·	
T	2N 292	CR,ET,Se	G	N	328	A	15	20	65	6...44	1	·	·	<5	[>24]	2,4	5*	·	35)
T	2N 292 A	CR,ET	G	N	3	B	15	20	100	6...44	1	·	·	<5	[>24]	10	5*	·	22,35)
T	2N 293	CR,ET,Se	G	N	328	A	15	20	65	6...55	1	·	·	<5	[>28]	2,4	8*	·	35)
T	2N 296	CR,ET,Se	G	P	2	A	(60)	2A	20W*	>19	1A	<1,0	1A	<1,5m+	·	·	(>4k)	·	7)
T	2N 297	CR,ET,Se	G	P	2	A	(60)	5A	35W*	25...100	500	<1,0	2A	<3m	·	·	(>5k)	·	7)
T	2N 297 A	ET,Mo,SC	G	P	2	A	(60)	5A	35W*	40...100	500	<1,0	2A	<3m	·	·	(>5k)	·	7)
t	2N 299	Ph	G	P	337	A	(5)	5	20	·	·	·	·	<3	<25	<4	>90+	·	10,35)
t	2N 300	Ph	G	P	337	A	(5)	5	20	(11...33)	(0,5)	·	·	<3	<25	<4	>85+	·	10,35)
T	2N 301	ET,Mo,SC	G	P	2	A	(40)	3A	50W*	50...165	1A	<0,75	5A	<3m	[>30]	·	·	·	·

2 Typ	3 Hersteller	4 Ma	5 Pl	6 Fo	7 Af	8 U_{max} [V]	9 U_{max} [mA]	10 P_{tot} [mW]	11 B	I_F [mA]	12 U_S [V]	I_F [mA]	13 I_{Sp} [uA]	14 F [dB]	15 C [pF]	16 f_g [MHz]	17 t [ns]	18 Bemerkung
2N 301 A	ET,Mo,SC	G	P	2	A	(60)	3A	50W*	50...165	1A	<0,5	5A	<3m	[>30]	·	·	·	
2N 301-BK	In	G	P	2	A	(40)	3A	45W*	>50	1A	<1,0	2A	<5m	[>34]	·	·	·	4,10)
2N 301-GR	In	G	P	2	A	(40)	3A	45W*	>50	1A	<1,0	2A	<5m	[>32]	·	·	·	4,10)
2N 301-W	In	G	P	2	A	(40)	3A	45W*	>50	1A	<1,0	2A	<5m	[>36]	·	·	·	4,10)
2N 302	CR,ET	G	P	152	A	10	200	150	(45)	(1)	·	·	<1	·	12	>7*	·	
2N 303	CR,ET	G	P	152	A	10	200	150	(75)	(1)	·	·	<1	·	12	>14*	·	
2N 306	CR,ET	G	N	152	A	(20)	2	180	(25...125)	1	<0,5	100	<20	[>34]	·	>0,6*	·	
2N 307	ET,Mo,SC	G	P	2	A	35	5A	106W*	>20	200	<1,0	200	<5m	·	·	(>3k)	·	7)
2N 307 A	ET,Mo,SC	G	P	2	A	35	5A	106W*	>30	200	<0,8	1A	<2m	·	·	(>3,5k)	·	7,20)
2N 308	CR,ET	G	P	152	A	(20)	5	30	·	·	·	·	<10	[>39]	<3	·	·	35)
2N 309	CR,ET	G	P	152	A	(20)	5	30	·	·	·	·	<10	[>41]	<3	·	·	35)
2N 310	CR,ET	G	P	152	A	(30)	5	30	·	·	·	·	<10	[>37]	<3	·	·	35)
2N 311	CR,ET	G	P	3	B	15	·	75	25...75	10	<0,08	10	<60	·	·	·	·	
2N 312	CR,ET,Sy	G	N	3	B	15	200	100	25...75	10	<0,08	10	<10	·	·	·	<1,5µ	
2N 313	GE	G	N	334	B	15	20	65	6...44	20µ*	·	·	<5	[36]	2,4	5*	·	10)
2N 314	GE	G	N	334	B	15	20	65	6...45	20µ*	·	·	<5	[39]	2,4	8*	·	10)
2N 315	CR,ET,ID	G	P	3	B	15	500	100	15...30	100	<0,15	100	<2	·	14	5*	<1,8µ	4)
2N 315 A	CR,ET,ID	G	P	3	B	20	500	150	20...50	100	<0,15	100	<2	·	14	5*	<1,2µ	4,21)
2N 315 B	ET	G	P	3	B	20	500	150	20...50	100	<0,15	100	<2	·	14	5*	<1,2µ	4,21)
2N 316	CR,ET,ID	G	P	3	B	10	500	100	20...50	200	<0,18	200	<2	·	14	12*	<1µ	4)
2N 316 A	CR,ET,ID	G	P	3	B	15	500	150	20...50	200	<0,18	200	<2	·	14	12*	<700	4,21)
2N 317	CR,ET,ID	G	P	3	B	6	500	100	20...50	400	<0,2	400	<2	·	14	20*	<600	4)
2N 317 A	CR,ET,ID	G	P	3	B	10	500	150	20...60	400	<0,2	400	<2	·	14	20*	<600	4,21)
2N 318	GT	G		Fotosensor														
2N 319	ET,GE,Mo	G	P	3	C	20	500	225	25...42	20	<0,32*	20	<16	·	<35	>1*	·	4)
2N 320	ET,GE,Mo	G	P	3	C	20	500	225	34...65	20	<0,32*	20	<16	·	<35	>1,5*	·	4)
2N 321	ET,GE,Mo	G	P	3	C	20	500	225	53...121	20	<0,32*	20	<16	·	<35	>2*	·	4)
2N 322	ET,GE,Mo	G	P	3	C	18	500	225	34...65	20	<0,32*	20	<16	·	<35	>1*	·	4)
2N 323	ET,GE,Mo	G	P	3	C	18	500	225	53...121	20	<0,32*	20	<16	·	<35	>1,5*	·	4)
2N 324	ET,GE,Mo	G	P	3	C	18	500	225	72...198	20	<0,32	20	<16	·	<35	>2*	·	4)
2N 325	Sy	G	P	2	A	35	2A	12W*	30...60	500	<0,6	500	<500	·	·	>0,15*	·	7)
2N 326	CR,GP,SC	G	N	2	A	35	2A	7W*	30...60	500	<0,6	500	<500	·	·	>0,15*	·	4,7)
2N 327	Ry	S	P	3	B	40	50	337	(9...18)	(1)	·	·	<0,1	<30	30	0,3*	·	
2N 327 A	ET,Ry,Te	S	P	3	B	40	100	400	9...22	3	<0,3	5	<0,1	3	<10	>2	·	20,21)
2N 327 B	CR,Ry,Te	S	P	3	B	40	100	400	9...22	3	<0,3	5	<1n	·	<10	>2	·	20,21)
2N 328	Ry	S	P	3	B	30	50	337	(18...36)	(1)	·	·	<0,1	<30	30	0,35*	·	
2N 328 A	ET,Ry,Te	S	P	3	B	35	100	400	18...44	3	<0,5	5	<0,1	3	<10	>2	·	20,21)
2N 328 B	CR,Ry,Te	S	P	3	B	35	100	400	18...44	3	<0,5	5	<1n	·	<10	>2	·	20,21)
2N 329	Ry	S	P	3	B	20	50	337	(36...72)	(1)	·	·	<0,1	<30	30	0,6*	·	
2N 329 A	ET,Ry,Te	S	P	3	B	30	100	400	36...88	3	<0,6	5	<0,1	·	<10	>2	·	20,21)
2N 329 B	CR,Ry,Te	S	P	3	B	30	100	400	36...88	3	<0,6	5	<1n	·	<10	>2	·	20,21)
2N 330	Ry	S	P	3	B	(45)	50	350	(9...72)	(1)	·	·	<0,1	<15	<60	0,5*	·	10)
2N 330 A	CR,Sm,Te	S	P	3	B	30	100	385	(25)	(3)	·	·	<0,1	<15	70	0,5*	·	21)
2N 331	CR,ET,Mo	G	P	3	B	(30)	200	300	(30...70)	1	·	·	<10	<20	<50	>0,4*	·	
2N 332	ET,Tr,Tx	S	N	3	B	(45)	25	150	(9...22)	(1)	·	·	<2	20	7	10*	700+	
2N 332 A	CR,ET,Tr	S	N	3	B	(45)	25	500	(9...22)	(1)	<1,0	5	<0,5	<30	<15	>2,5*	·	
2N 333	ET,Tr,Tx	S	N	3	B	(45)	25	150	(18...44)	(1)	·	·	<2	15	7	12*	650+	
2N 333 A	CR,ET,Tr	S	N	3	B	(45)	25	500	(18...44)	(1)	<1,0	5	<0,5	<30	<15	>2,5*	·	
2N 334	ET,Tr,Tx	S	N	3	B	(45)	25	150	(18...90)	(1)	·	·	<2	15	7	>8*	650+	
2N 334 A	CR,ET,Tx	S	N	3	B	(45)	25	500	(18...90)	(1)	<1,0	5	<0,5	<30	<15	>8*	·	
2N 335	ET,Tr,Tx	S	N	3	B	(45)	25	150	(37...90)	(1)	·	·	<2	12	7	14*	600+	
2N 335 A	CR,ET,Tr	S	N	3	B	(45)	25	500	(37...90)	(1)	<1,0	5	<0,5	<30	<15	>2,5*	·	
2N 335 B	CR,ET	S	N	3	B	(60)	25	500	(28...90)	(1)	<1,0	5	<0,5	12	7	14*	·	21)
2N 336	ET,Tr,Tx	S	N	3	B	(45)	25	150	(76...333)	(1)	·	·	<2	10	7	15*	900	
2N 336 A	CR,ET,Tr	S	N	3	B	(45)	25	500	(76...333)	(1)	<1,0	5	<0,5	<30	<15	15*	·	
2N 337	ET,Tr,Tx	S	N	3	B	(45)	20	125	20...55	10	·	·	<1	·	<3	>10*	60+	
2N 337 A	CR,ET,Tr	S	N	3	B	(45)	20	500	20...55	10	·	·	<0,5	·	<3	>15*	60+	
2N 338	ET,Tr,Tx	S	N	3	B	(45)	20	125	45...150	10	·	·	<1	·	<3	>20*	60+	
2N 338 A	ET,Tr	S	N	3	B	(45)	20	500	45...150	10	·	·	<0,5	·	<3	>25*	60+	
2N 339	ET,Tr,Tx	S	N	114	C	55	·	(400)	(9...99)	(5)	·	·	<1	[>30]	·	·	·	
2N 339 A	ET,Tr	S	N	114	C	60	150	(3W)	(25...90)	(5)	·	·	<1	[>30]	<50	>10	·	20,21)
2N 340	ET,Tr,Tx	S	N	114	C	85	·	(400)	(9...99)	(5)	·	·	<1	[>30]	·	·	·	
2N 340 A	ET,Tr	S	N	114	C	85	150	(3W)	(25...90)	(5)	·	·	<1	[>30]	<50	>10	·	20)
2N 341	ET,Tr,Tx	S	N	114	C	85	·	(400)	(9...99)	(5)	·	·	<1	[>30]	·	·	·	
2N 341 A	ET,Tr	S	N	114	C	125	150	(3W)	(25...90)	(5)	·	·	<1	[>30]	<50	>10	·	20)
2N 342	CR,ET,Tx	S	N	114	B	60	60	1W*	(28...90)	(5)	·	·	<1	[>30]	·	>8*	·	
2N 342 A	ET,Tx	S	N	114	B	85	60	1W*	(28...90)	(5)	·	·	<1	[>30]	·	>8*	·	21)
2N 342 B	ET,Tx	S	N	114	B	85	60	1W*	(28...90)	(5)	·	·	<1	·	<20	·	·	21)
2N 343	CR,ET,Tx	S	N	114	B	60	60	1W*	(9...32)	(5)	·	·	<1	[>30]	·	>6*	·	
2N 343 A	ET,Tx	S	N	114	B	60	60	1W*	(9...32)	(5)	·	·	<1	[>30]	·	>6*	·	
2N 343 B	ET,Tx	S	N	114	B	65	60	1W*	(9...32)	(5)	·	·	<1	·	<20	·	·	21)
2N 344	CR,Sp	G	P	255	A	5	5	20	(11...33)	0,5	·	·	<3	·	<6	>30+	·	35)
2N 345	CR,Sp	G	P	255	A	5	5	20	(25...110)	0,5	·	·	<3	·	<6	>30+	·	35)
2N 346	CR,Sp	G	P	255	A	5	5	20	(>10)	0,5	·	·	<3	·	<6	>60+	·	35)

1 K	2 Typ	3 Hersteller	4 Ma	5 Pl	6 Fo	7 Af	8 U_{max} [V]	9 U_{max} [mA]	10 P_{tot} [mW]	11 B	I_F [mA]	12 U_S [V]	I_F [mA]	13 I_{Sp} [µA]	14 F [dB]	15 C [pF]	16 f_g [MHz]	17 t [ns]	18 Bemerkung
t	2N 347	Bg	S	P	308	A	(60)	60	750	>9	60	·	·	<5	·	·	3*	·	10)
t	2N 348	Bg	S	P	308	A	(90)	50	750	>9	50	·	·	<6	·	·	3*	·	10)
t	2N 349	Bg	S	P	308	A	(125)	40	750	>9	40	·	·	<8	·	·	3*	·	10)
T	2N 350	ET,Mo,SC	G	P	2	A	(40)	3A	10W⁻	20...60	700	0,4	3A	<3m	[>30]	·	(>5k)	·	7)
T	2N 350 A	ET,Mo,SC	G	P	2	A	(50)	5A	90W*	20...60	700	<1,8	3A	<3m	[>30]	·	(>5k)	·	7,21)
T	2N 351	ET,Mo,SC	G	P	2	A	(40)	3A	10W⁻	25...90	700	0,4	3A	<3m	[>32]	·	(>5k)	·	7)
T	2N 351 A	ET,Mo,SC	G	P	2	A	(50)	5A	90W*	25...90	700	<1,8	3A	<3m	[>32]	·	(>5k)	·	7,21)
T	2N 352	Ph	G	P	347	A	40+	2A	25W*	30...140	1A	<0,8	1A	<3m+	[>30]	·	(>10k)	·	7,10)
T	2N 353	Ph	G	P	347	A	40+	2A	30W*	40...150	1A	<0,8	1A	<3m+	[>30]	·	(>7k)	·	7,10)
T	2N 354	Ph	S	P	255	A	(25)	50	150	(>9)	(1)	·	·	<0,1	·	<12	>8+	·	10,35)
T	2N 355	Ph	S	P	255	A	(10)	50	150	(>9)	(1)	·	·	<0,1	·	<12	>8+	·	10,35)
T	2N 356	CR,ET,Ic	G	N	3	B	18	500	100	20...50	100	<0,2	100	<10	·	14	3*	<2,1µ	4)
T	2N 356 A	CR,ET,ID	G	N	3	B	20	500	150	20...50	100	<0,2	100	<10	·	14	3*	<2,1µ	4,21)
T	2N 357	CR,ET,ID	G	N	3	B	15	500	100	20...50	200	<0,2	200	<10	·	14	6*	<1,3µ	4)
T	2N 357 A	CR,ET,ID	G	N	3	B	20	500	150	25...75	200	<0,2	200	<10	·	14	6*	<800	4,20,21)
T	2N 358	CR,ET,ID	G	N	3	B	12	500	100	20...50	300	<0,2	300	<10	·	14	9*	<900	4)
T	2N 358 A	CR,ET,ID	G	N	3	B	15	500	150	25...75	300	<0,2	300	<10	·	14	9*	<800	4,20,21)
T	2N 359	CR,ET,ID	G	P	3	B	(25)	400	170	100...300	50	·	·	<15	·	·	>3,5*	·	4)
T	2N 360	CR,ET,ID	G	P	3	B	(32)	400	170	50...150	50	·	·	<15	·	·	>2,5*	·	4)
T	2N 361	CR,ET,ID	G	P	3	B	(32)	400	170	25...75	50	·	·	<15	·	·	>2,5*	·	4)
T	2N 362	CR,ET,ID	G	P	3	B	18	200	170	(>50)	(1)	·	·	<15	·	·	>2*	·	4)
T	2N 363	CR,ET,ID	G	P	3	B	28	200	170	(>25)	(1)	·	·	<15	·	·	>1,5*	·	4)
T	2N 364	CR,ET	G	N	152	A	(30)	50	150	(9...19)	(1)	·	·	<10	·	<10	>1*	·	
T	2N 365	CR,ET	G	N	152	A	(30)	50	150	(19...49)	(1)	·	·	<10	·	<10	>1*	·	
T	2N 366	CR,ET	G	N	152	A	(30)	50	150	(49...142)	(1)	·	·	<10	·	<10	>1*	·	
T	2N 367	CR,ET	G	P	152	A	(30)	50	100	(9...19)	(1)	·	·	<30	<40	<50	0,7*	·	
T	2N 368	CR,ET	G	P	152	A	(30)	50	100	(19...49)	(1)	·	·	<30	<35	<50	1*	·	
T	2N 369	CR,ET	G	P	152	A	(30)	50	100	(>49)	(1)	·	·	<30	<33	<50	1,3*	·	
t	2N 370	RC	G	P	159	A	(24)	10	80	(40...175)	(1)	·	·	<10	[>20]	<3	30*	·	10,35)
t	2N 370/33	Sy	G	P	84	C	(24)	10	80	(40...175)	(1)	·	·	<10	[>20]	<3	30*	·	10,20,35)
t	2N 371	RC	G	P	159	A	(24)	10	80	(20...175)	(1)	·	·	<10	[>12]	<3	30*	·	10,35)
t	2N 371/33	Sy	G	P	84	C	(24)	10	80	(20...175)	(1)	·	·	<10	[>12]	<3	30*	·	10,20,35)
t	2N 372	RC	G	P	159	A	(24)	10	80	(20...175)	(1)	·	·	<10	[>10]	<3	30*	·	10,35)
t	2N 372/33	Sy	G	P	84	C	(24)	10	80	(20...175)	(1)	·	·	<10	[>10]	<3	30*	·	10,20,35)
t	2N 373	RC,Sy	G	P	159	A	(24)	10	80	(20...400)	(1)	·	·	<6	[>35]	<3	30*	·	10,35)
t	2N 374	RC,Sy	G	P	159	A	(24)	10	80	(15...400)	(1)	·	·	<6	[>36]	<3	30*	·	10,35)
T	2N 375	ET,Mo,SC	G	P	2	A	(80)	10A	106W*	35...90	1A	<1,0	2A	<20m	·	·	(>5k)	·	7)
T	2N 376	ET,Mo,SC	G	P	2	A	(40)	3A	90W*	35...120	700	·	·	<3m	·	·	(>5k)	·	7)
T	2N 376 A	ET,Mo,SC	G	P	2	A	(50)	5A	90W*	35...120	700	<1,8	5A	<3m	[>34]	·	(>5k)	·	7,21)
T	2N 377	CR,ET,Tx	G	N	3	C	(25)	200	150	20...60	30	<1,5*	200	<10	·	<20	6*	<2,5µ	
T	2N 377 A	CR,ET	G	N	3	C	(40)	200	150	20...60	30	<1,5*	200	<40	·	<20	6*	<2,5µ	21)
T	2N 378	ET,Mo,SC	G	P	2	A	20	5A	106W*	40...80	2A	<1,0	2A	<500	·	·	(>5k)	·	7)
T	2N 379	ET,Mo,SC	G	P	2	A	40	5A	106W*	20...70	2A	<1,0	2A	<500	·	·	(>5k)	·	7)
T	2N 380	ET,Mo,SC	G	P	2	A	30	5A	106W*	30...70	2A	<1,0	2A	<500	·	·	(>5k)	·	7)
T	2N 381	CR,ET,Mo	G	P	3	C	(50)	400	225	35...65	20	·	·	<10	6	20	3*	·	4)
T	2N 382	CR,ET,Mo	G	P	3	C	(50)	400	225	60...95	20	·	·	<10	5,5	20	4*	·	4)
T	2N 383	CR,ET,Mo	G	P	3	C	(50)	400	225	75...120	20	·	·	<10	5	20	5*	·	4)
T	2N 384	So	G	P	163	B	20	10	120	(20...175)	1,5	·	·	<50	[>16]	<3	100*	·	35)
t	2N 384/33	Sy	G	P	84	C	40	10	120	(20...175)	1,5	·	·	<50	[>16]	<3	100*	·	10,22,35)
T	2N 385	CR,ET,ID	G	N	3	B	(25)	200	150	30...110	30	<1,5*	200	<10	·	<20	6*	·	
T	2N 385 A	CR,ET,ID	G	N	3	B	(40)	200	150	30...110	30	<1,5*	200	<40	·	<20	8*	·	21)
T	2N 386	Ph	G	P	347	A	(60)	3A	12,5W⁻	>20	2,5A	<0,7	1A	<5m	·	·	(>7k)	·	7,10)
T	2N 387	Ph	G	P	347	A	(80)	3A	12,5W⁻	>20	2,5A	<0,7	1A	<5m	·	·	(>6k)	·	7,10)
T	2N 388	CR,ET,Tx	G	N	3	C	(25)	200	150	60...180	30	<1,5*	200	<10	·	<20	>5*	<1µ	
T	2N 388 A	CR,ET,Tx	G	N	3	C	(40)	200	150	60...180	30	<1,5*	200	<40	·	<20	>5*	<1µ	
T	2N 389	CR,ET,Tx	S	N	4	A	60+	3A	85W*	12...60	1A	<5,0	1A	<10m+	·	·	8,5	·	7)
t	2N 389/I	Si	S	N	4	A	(60)	3A	85W*	12...60	1A	<5,0	1A	<10m	·	·	2,5	900+	7,10)
T	2N 389 A	CR,ET,Tx	S	N	4	A	60+	3A	85W*	12...60	1A	<0,75	1A	<10m+	·	·	>1	·	7
T	2N 389 A/I	Si	S	N	4	A	(60)	3A	85W*	12...60	1A	<0,75	1A	<10m	·	·	2,5	900+	7,10)
T	2N 392	CR,De,ET	G	P	2	A	40	5A*	50W*	60...150	3A	<0,5	3A	<8m*	·	·	(>6k)	·	7)
T	2N 393	CR,Sm,Sp	G	P	255	A	6	50	25	>20	50	<0,07	8	<5	·	<6	>25	·	46: <750ps)
T	2N 394	CR,ET,ID	G	P	3	C	10	200	150	20...150	10	<0,2	50	<6	·	<20	>4*	·	
T	2N 394 A	CR,ET,ID	G	P	3	C	(30)	200	150	30...150	10	<0,2	50	<6	·	<20	>4*	·	20,21)
T	2N 395	CR,ET,Tx	G	P	3	C	15	200	150	20...150	10	<0,2	50	<6	·	<20	>3*	760	
T	2N 396	CR,Cs,ET	G	P	3	C	20	200	150	30...150	10	<0,2	50	<6	·	<20	>5*	590	
T	2N 396 A	CR,Cs,ET	G	P	3	C	20	200	200	30...150	10	<0,2	50	<6	·	<20	>5*	850	20)
T	2N 397	CR,Cs,ET	G	P	3	C	15	200	150	40...150	10	<0,2	50	<6	·	<20	>10*	470	
T	2N 398	ET,Mo,Tx	G	P	3	B	105	100	50	>20	5	<0,35	5	<50	·	·	1*	·	
T	2N 398 A	ET,Mo,Tx	G	P	3	B	105	200	150	>20	5	<0,35	5	<50	·	·	1*	·	
T	2N 398 B	CR,ID,Tx	G	P	3	B	105	200	250	>20	5	<0,25	5	<25	·	·	>1*	·	
T	2N 399	CR,ET,SC	G	P	2	A	40	3A	25W+	40	750	<1,0	1,2A	<1m	·	·	0,4*	·	4)
T	2N 400	CR,ET,SC	G	P	2	A	40	3A	25W+	50	1A	<0,8	1A	<2m	·	·	0,4*	·	4)
T	2N 401	CR,ET,SC	G	P	2	A	40	3A	25W+	40	500	<1,0	1,2A	<1m	·	·	0,4*	·	4)
T	2N 402	CR,ET,ID	G	P	3	B	20	150	180	25	(1)	·	·	<15	[>37]	·	0,6*	·	·

1 K	2 Typ	3 Hersteller	4 Ma	5 Pl	6 Fo	7 Af	8 U_{max} [V]	9 U_{max} [mA]	10 P_{tot} [mW]	11 B	I_F [mA]	12 U_S [V]	I_F [mA]	13 I_{Sp} [uA]	14 F [dB]	15 C [pF]	16 f_g [MHz]	17 t [ns]	18 Bemerkung
T	2N 403	CR,ET,ID	G	P	3	B	20	200	180	33	(1)	-	-	<15	[>32]	-	0,85*	-	
T	2N 404	ET,Mo,Tx	G	P	3	B	(25)	(150)	150	>24	24	<0,2	24	<5	3,5	<20	>4*	190	
T	2N 404 A	ET,Mo,Tx	G	P	3	B	(40)	(150)	150	>24	24	<0,2	24	<5	-	<20	>4*	190	-
T	2N 405	CR,ET	G	P	324	A	18	35	150	(35)	(1)	-	-	<14	[43]	40	0,65*	-	
T	2N 406	CR,ET,Se	G	P	1	A	18	35	150	(35)	(1)	-	-	<14	[43]	40	0,65*	-	
T	2N 407	CR,ET	G	P	324	A	18	70	150	(65)	50	0,3*	25	<14	[33]	9,5	6,7*	-	35)
T	2N 408	CR,ET,Se	G	P	1	A	18	70	150	(65)	50	0,3*	25	<14	[33]	9,5	6,7*	-	35)
T	2N 409	CR,ET,Se	G	P	324	A	(13)	15	80	(48)	(1)	-	-	<10	[38]	9,5	6,7*	-	35)
T	2N 410	CR,ET,Se	G	P	1	A	(13)	15	80	(48)	(1)	-	-	<10	[38]	9,5	6,7*	-	35)
T	2N 411	CR,ET	G	P	324	A	(13)	15	80	(75)	(0,6)	-	-	<10	[32]	9,5	16	-	35)
T	2N 412	CR,ET	G	P	1	A	(13)	15	80	(75)	(0,6)	-	-	<10	[32]	9,5	16	-	35)
T	2N 413	CR,ET,ID	G	P	3	B	18	400	200	(30)	(1)	-	-	<5	7	12	2,4*	-	4)
T	2N 413 A	CR,ET,ID	G	P	3	B	15	400	200	(30)	(1)	-	-	<5	7	12	2,5*	-	4,21)
T	2N 414	CR,ET,ID	G	P	3	B	15	400	200	(60)	(1)	-	-	<5	6	12	7*	-	4)
T	2N 414 A	CR,ET,ID	G	P	3	B	15	400	200	(60)	(1)	-	-	<5	6	12	7*	-	4)
T	2N 414 B	CR,ET,ID	G	P	3	B	16	400	200	>40	(1)	-	-	<6	-	<14	>4*	-	4,20,21)
T	2N 414 C	CR,ET,ID	G	P	3	B	16	400	200	>40	(1)	-	-	<6	-	<14	>4*	-	4,20,21)
T	2N 415	CR,ET,ID	G	P	3	B	10	400	200	(80)	(1)	-	-	<5	-	12	10*	-	4)
T	2N 415 A	CR,ET,ID	G	P	3	B	10	400	200	(80)	(1)	-	-	<5	-	12	10*	-	4)
T	2N 416	CR,ET,ID	G	P	3	B	12	400	200	(80)	(1)	-	-	<5	4	12	10*	-	4)
T	2N 417	CR,ET,ID	G	P	3	B	10	400	200	(140)	(1)	-	-	<5	4	12	20*	-	4)
T	2N 418	CR,ET,SC	G	P	2	A	80	5A	25W+	>40	4A	<2,0	4A	<2	-	-	0,4*	15µ+	7)
T	2N 419	CR,ET,SC	G	P	2	A	45	3A	25W+	9...44	2,2A	<0,8	1,5A	<1	-	-	0,3*	-	7)
T	2N 420	CR,ET,SC	G	P	2	A	45	5A	25W+	>40	4A	<2,0	4A	<1	-	-	0,4*	15µ+	7)
T	2N 420 A	CR,ET,SC	G	P	2	A	70	5A	25W+	>40	4A	<2,0	4A	<2	-	-	0,4*	15µ+	7,21)
T	2N 422	CR,ET,ID	G	P	3	B	20	200	150	(50)	(1)	-	-	<15	-	-	0,8*	-	
T	2N 422 A	ID	G	P	3	B	20	200	185	(>30)	(1)	-	-	<6	-	-	>1,5*	-	
T	2N 424	SC,Tr,Tx	S	N	4	A	(80)	3A	85W*	12...60	1A	<10	1A	<10m	-	-	6	-	7)
t	2N 424/I	Si	S	N	4	A	(80)	3A	85W*	12...60	1A	<10	1A	<10m	-	-	2,5	<900+	7,10)
T	2N 424 A	SC,Tr,Tx	S	N	4	A	(80)	3A	85W*	12...60	1A	<0,75	1A	<10m	-	-	>1	-	7)
t	2N 424 A/I	Si	S	N	4	A	(80)	3A	85W*	12...60	1A	<0,75	1A	<10m	-	-	2,5	<900+	7,10)
T	2N 425	CR,ET,Tx	G	P	3	B	20	400	200	20...40	1*	<0,32	100	<25	-	<20	>2,5*	<1µ	4)
T	2N 426	CR,ET,Tx	G	P	3	B	18	400	200	30...60	1*	<0,32	100	<25	-	<20	>3*	<1µ	4)
T	2N 427	CR,ET,Tx	G	P	3	B	15	400	200	40...80	1*	<0,32	150	<25	-	<20	>5*	<850	4)
T	2N 428	CR,ET,Tx	G	P	3	B	12	400	200	>60	1*	<0,32	200	<25	-	<20	>10*	<850	4)
T	2N 428 A	CR,ET	G	P	3	B	18	1A	150	>80	1*	<0,32	200	<25	-	<20	>10*	<850	4,20,21)
T	2N 438	CR,ET,Tx	G	N	3	C	25	400	100	>20	50	<0,25	50	<10	-	<20	>2,5*	700	4)
T	2N 438 A	CR,ET,Tx	G	N	3	C	25	400	150	>20	50	<0,25	50	<10	-	<20	>2,5*	700	4)
T	2N 439	CR,ET,Tx	G	N	3	C	20	400	100	>30	50	<0,25	50	<10	-	<20	>5*	500	4)
T	2N 439 A	CR,ET	G	N	3	C	20	400	150	>30	50	<0,25	50	<10	-	<20	>5*	500	4)
T	2N 440	CR,ET,Tx	G	N	3	C	15	400	100	>40	50	<0,25	50	<10	-	<20	>10*	300	4)
T	2N 440 A	CR,ET	G	N	3	C	15	400	150	>40	50	<0,25	50	<10	-	<20	>10*	300	4)
T	2N 441	De,Mo,SC	G	P	123	A	(40)	15A	70W*	20...40	5A	0,3	12A	<8m*	-	-	(10k)	15µ+	7)
T	2N 442	De,Mo,SC	G	P	123	A	(50)	15A	70W*	20...40	5A	0,3	12A	<8m*	-	-	(10k)	15µ+	7)
T	2N 443	De,Mo,SC	G	P	123	A	(60)	15A	70W*	20...40	5A	<1,0	12A	<8m*	-	-	(10k)	15µ+	7)
T	2N 444	CR,ET,ID	G	N	3	C	15	-	100	(>10)	(1)	-	-	<6	16	16	>0,5*	-	
T	2N 444 A	CR,ET,ID	G	N	3	C	25	-	150	20...40	20	-	-	<4	12	14	>0,5*	2,5µ	20,21)
T	2N 445	CR,ET,ID	G	N	3	C	12	-	100	(>20)	(1)	-	-	<6	16	16	>2*	-	
T	2N 445 A	CR,ET,ID	G	N	3	C	18	-	150	40...160	20	-	-	<4	12	14	>2*	1µ	20,21)
T	2N 446	CR,ET	G	N	3	C	10	-	100	(>30)	(1)	-	-	<6	16	16	>5*	-	
T	2N 446 A	CR,ET	G	N	3	C	15	-	150	60...250	20	-	-	<4	12	14	>5*	700	20,21)
T	2N 447	CR,ET	G	N	3	C	6	-	100	(>50)	(1)	-	-	<6	16	16	>9*	-	
T	2N 447 A	CR,ET	G	N	3	C	12	-	150	80...300	20	-	-	<4	12	14	>9*	400	20,21)
T	2N 448	CR,ET	G	N	328	A	15	20	65	8...51	1	-	-	<5	[>23]	2,4	5*	-	35)
T	2N 449	CR,ET	G	N	342	A	15	20	65	>34	1	-	-	<5	-	-	8*	-	35)
T	2N 450	CR,ET	G	P	354	A	12	350	150	>30	10	<0,2	10	<6	-	<20	10*	-	4)
	2N 451	GE	S	N	344	A	(65)	5A	85W*	>10	1A	-	-	<20m	-	-	0,4	-	7)
	2N 452	GE	S	N	344	A	(65)	5A	85W*	>8	2A	-	-	<50m	-	-	0,4	-	7)
	2N 453	GE	S	N	344	A	(30)	2A	85W*	>20	1A	-	-	<20m	-	-	0,4	-	7)
	2N 454	GE	S	N	344	A	(65)	2A	85W*	>8	1A	-	-	<20m	-	-	0,4	-	7,20,21)
T	2N 456	CR,ET,SC	G	P	2	A	20	5A	50W*	30...90	5A	<1,0	5A	<2m	-	-	>0,2	-	4)
T	2N 456 A	ET,Mo,SC	G	P	2	A	20	7A	150W*	30...90	5A	<0,5	5A	<2m	-	-	>0,2	-	4)
T	2N 456 B	CR,ET,SC	G	P	2	A	20	7A	150W*	30...90	5A	<0,5	5A	<2m	-	-	>0,2	5µ+	4)
T	2N 457	CR,ET,SC	G	P	2	A	30	5A	50W*	30...90	5A	<1,0	5A	<2m	-	-	>0,2	-	4)
T	2N 457 A	ET,Mo,SC	G	P	2	A	30	7A	150W*	30...90	5A	<0,5	5A	<2m	-	-	>0,2	-	4)
T	2N 457 B	CR,ET,SC	G	P	2	A	30	7A	150W*	30...90	5A	<0,5	5A	<2m	-	-	>0,2	5µ+	4)
T	2N 458	CR,ET,SC	G	P	2	A	40	5A	50W*	30...90	5A	<1,0	5A	<2m	-	-	>0,2	-	4)
T	2N 458 A	ET,Mo,SC	G	P	2	A	40	7A	150W*	30...90	5A	<0,5	5A	<2m	-	-	>0,2	-	4)
T	2N 458 B	CR,ET,SC	G	P	2	A	40	7A	150W*	30...90	5A	<0,5	5A	<2m	-	-	>0,2	5µ+	4)
T	2N 459	ET,Mo,Se	G	P	2	A	60	5A	106W*	20...70	2A	<1,0	2A	<500	-	-	(>5k)	-	7)
T	2N 459 A	ET,Mo,Se	G	P	2	A	60	5A	106W*	40...70	2A	<0,3	2A	<500	-	-	(>5k)	-	7)
T	2N 460	CR,ET,Se	G	P	3	C	(45)	400	200	(16...32)	(1)	-	-	<15	9	<50	1,2*	-	4)
T	2N 461	CR,ET,Se	G	P	3	C	(45)	400	200	(32...100)	(1)	-	-	<15	<20	<50	1,2*	-	4)
	2N 462	ET,Ph	G	P	327	A	(40)	200	150	>20	200	<0,7*	200	<35	-	<70	>0,5*	-	10)

1 K	2 Typ	3 Hersteller	4 Ma	5 Pl	6 Fo	7 Af	8 U_{max} [V]	9 U_{max} [mA]	10 P_{tot} [mW]	11 B	I_F [mA]	12 U_S [V]	I_F [mA]	13 I_{Sp} [µA]	14 F [dB]	15 C [pF]	16 f_g [MHz]	17 t [ns]	18 Bemerkung
t	2N 463	WE	G	P	341	A	60	5A	37W*	20...60	2A	·	·	<500	·	·	(>4k)	·	7,10)
T	2N 464	CR,ET,Mo	G	P	3	B	(45)	(500)	200	(>14)	(1)	·	·	<15	<22	·	0,7*	·	4)
T	2N 465	CR,ET,Mo	G	P	3	B	(45)	(500)	200	(>27)	(1)	·	·	<15	<22	·	0,8*	·	4)
T	2N 466	CR,ET,Mo	G	P	3	B	(35)	(500)	200	(>56)	(1)	·	·	<15	<22	·	1*	·	4)
T	2N 467	CR,ET,Mo	G	P	3	B	(35)	(500)	200	(>112)	(1)	·	·	<15	<22	·	1,2*	·	4)
	2N 469	So	G		Fotosensor														
	2N 469 A	So	G		Fotosensor														
T	2N 470	ET,Sm,Tr	S	N	3	B	15	25	200	(10...25)	(1)	<1,5	5	<0,5	17	<8	>8	·	
t	2N 470 A	Tr	S	N	3	B	15	25	200	(10...25)	(1)	<1,0	5	<0,5	<30	<8	>8	·	10,13)
T	2N 471	ET,Sm,Tr	S	N	3	B	30	25	200	(10...25)	(1)	<1,5	5	<0,5	17	<8	>8	·	
T	2N 471 A	ET,Sm,Tr	S	N	3	B	30	25	200	(10...25)	(1)	<1,0	5	<0,5	<30	<8	>8	·	13)
T	2N 472	ET,Sm,Tr	S	N	3	B	45	25	200	(10...25)	(1)	<1,5	5	<0,5	17	<8	>8	·	
T	2N 472 A	ET,Sm,Tr	S	N	3	B	45	25	200	(10...25)	(1)	<1,0	5	<0,5	<30	<8	>8	·	13)
T	2N 473	ET,Sm,Tr	S	N	3	B	15	25	200	(20...50)	(1)	<1,5	5	<0,5	17	<8	>8	·	
t	2N 473 A	Tr	S	N	3	B	15	25	200	(20...50)	(1)	<1,0	5	<0,5	<30	<8	>8	·	10,13)
T	2N 474	ET,Sm,Tr	S	N	3	B	30	25	200	(20...50)	(1)	<1,5	5	<0,5	17	<8	>8	·	
T	2N 474 A	ET,Sm,Tr	S	N	3	B	30	25	200	(20...50)	(1)	<1,0	5	<0,5	<30	<8	>8	·	13)
T	2N 475	ET,Sm,Tr	S	N	3	B	45	25	200	(20...50)	(1)	<1,5	5	<0,5	17	<8	>8	·	
T	2N 475 A	ET,Sm,Tr	S	N	3	B	45	25	200	(20...50)	(1)	<1,0	5	<0,5	<30	<8	>8	·	13)
T	2N 476	ET,Sm,Tr	S	N	3	B	15	25	200	(30...60)	(1)	<1,5	5	<0,5	19	<10	>12	·	
T	2N 476 A	ET,Sm,Tr	S	N	3	B	15	25	200	(30...60)	(1)	<1,0	5	<0,5	19	<10	>12	·	13)
T	2N 477	ET,Sm,Tr	S	N	3	B	30	25	200	(30...60)	(1)	<1,5	5	<0,5	19	<10	>12	·	
t	2N 477 A	Tr	S	N	3	B	30	25	200	(30...60)	(1)	<1,0	5	<0,5	19	<10	>12	·	10,13)
T	2N 478	ET,Sm,Tr	S	N	3	B	15	25	200	(40...100)	(1)	<1,5	5	<0,5	17	<8	>20	·	
t	2N 478 A	Tr	S	N	3	B	15	25	200	(40...100)	(1)	<1,0	5	<0,5	<30	<8	>20	·	10,13)
T	2N 479	ET,Sm,Tr	S	N	3	B	30	25	200	(40...100)	(1)	<1,5	5	<0,5	17	<8	>20	·	
T	2N 479 A	ET,Sm,Tr	S	N	3	B	30	25	200	(40...100)	(1)	<1,0	5	<0,5	<30	<8	>20	·	13)
T	2N 480	ET,Sm,Tr	S	N	3	B	45	25	200	(40...100)	(1)	<1,5	5	<0,5	17	<8	>20	·	
T	2N 480 A	ET,Sm,Tr	S	N	3	B	45	25	200	(40...100)	(1)	<1,0	5	<0,5	<30	<8	>20	·	13)
T	2N 481	CR,ET,ID	G	P	3	B	(12)	20	150	(30...100)	(1)	·	·	<10	·	14	3*	·	35)
	2N 482	CR,ET,ID	G	P	3	B	(12)	20	150	(30...100)	(1)	·	·	<10	[>24]	12	3,5*	·	35)
	2N 483	CR,ET,ID	G	P	3	B	(12)	20	150	(40...120)	(1)	·	·	<10	[>28]	12	5,5*	·	35)
	2N 484	CR,ET,ID	G	P	3	B	(12)	20	150	(90)	(1)	·	·	<10	·	12	10*	·	35)
	2N 485	CR,ET,ID	G	P	3	B	(12)	10	150	(30...100)	(1)	·	·	<10	·	12	7,5*	·	35)
	2N 486	CR,ET,ID	G	P	3	B	(12)	10	150	(100)	(1)	·	·	<10	·	12	12*	·	35)
T	2N 487	CR,ET,ID	G	P	3	B	(18)	25	100	>20	1	·	·	<15	·	<14	>10	·	35)
U	2N 489	GE,Sm,Tx	S	PN	84	D													
U	2N 489 A	GE,Sm,Tx	S	PN	84	D													
U	2N 489 B	GE,Sm,Tx	S	PN	84	D													
U	2N 489 C	GE,Sm,Tx	S	PN	84	D													
	bis																		
U	2N 494	GE,Sm,Tx	S	PN	84	D													
U	2N 494 A	GE,Sm,Tx	S	PN	84	D													
U	2N 494 B	GE,Sm,Tx	S	PN	84	D													
U	2N 494 C	GE,Sm,Tx	S	PN	84	D													
T	2N 495	CR,SI,Sm	S	P	1	A	25	50	150	(>15)	(1)	·	·	<1	·	<12	>8+	·	35)
t	2N 495/18	Sp	S	P	6	B	25	50	150	(>15)	(1)	·	·	<1	·	<12	>8+	·	10,35)
T	2N 496	CR,SI,Sm	S	P	1	A	10	50	150	(>9)	(1)	<0,15	5	<0,1	·	<12	>7,2	·	
t	2N 496/18	Sp	S	P	6	B	10	50	150	(>15)	(1)	<0,15	5	<0,1	·	<12	>28	·	10)
T	2N 497	Ry,Tr,Tx	S	N	3	A	60	500	4W*	12...36	200	<4,0	200	<10	·	13	·	·	4)
T	2N 497 A	ET,Tr,Tx	S	N	3	A	60	500	5W*	12...36	200	<4,0	200	<10	·	13	·	·	4)
T	2N 498	Ry,Tr,Tx	S	N	3	A	100	500	4W*	12...36	200	<4,0	200	<10	·	13	·	·	4)
T	2N 498 A	ET,Tr,Tx	S	N	3	A	100	500	5W*	12...36	200	<4,0	200	<10	·	13	·	·	4)
T	2N 499	ET,Mo,Sp	G	P	1	A	18	50	60	(20...80)	1	·	·	<10	[>7,5]	<2,5	>120	·	31,32,46: <250ps)
T	2N 499 A	ET,Mo,Sp	G	P	1	A	18	50	60	(20...80)	1	·	·	<10	·	<2,5	>120	·	31,32,46: <250ps)
T	2N 500	Se	G	P	1	A	15	·	50	·	·	0,6*	5	<100	·	<2,5	·	·	32,46: <150ps)
T	2N 501	CR,ET,Sp	G	P	1	A	(15)	50	60	>20	50	<0,25	50	<100	·	<5	90	<18	9)
T	2N 501 A	CR,ET,Sp	G	P	1	A	(15)	50	60	>20	50	<0,25	50	<25	·	<3	90	<18	9)
t	2N 501/18	Sy	G	P	6	B	(15)	200	150	>20	50	<0,25	50	<100	·	<5	90	<18+	9,10,22)
T	2N 502	ET,Mo,Sp	G	P	144	A	(20)	50	60	(>9)	(2)	·	·	<100	[>8]	<2	220	·	31,32,46: <120ps)
T	2N 502 A	ET,Mo,Sp	G	P	144	A	(30)	50	75	(>15)	(2)	·	·	<20	[>10]	<1,6	220	·	31,32,46: <50ps)
T	2N 502 B	ET,Mo,Sp	G	P	144	A	(30)	50	75	(20...80)	(2)	·	·	<20	[>10]	<1,6	220	·	31,32,46: <50ps)
T	2N 503	CR,ET,Sp	G	P	144	A	(20)	50	60	(>9)	(2)	·	·	<100	[>11]	<2	>168	·	33,46: <120ps)
T	2N 504	CR,ET,Sp	G	P	1	A	(35)	50	60	(>16)	(1)	·	·	<100	[46]	<2,5	>50+	·	35,46: <250ps)
T	2N 505	CR,ET	G	P	144	A	(40)	250	125	(40)	10	·	·	<100	·	10	8*	·	4)
T	2N 506	CR,ET	G	P	152	A	(40)	100	50	25...50	50	<0,6	50	<125	·	·	>0,6*	·	kpl.2N 507
T	2N 507	CR,ET	G	N	152	A	(40)	100	50	25...50	50	<0,6	50	<125	·	·	>0,6*	·	kpl.2N 506
T	2N 508	ET,GE,Mo	G	P	3	C	(18)	200	200	100...200	20	<0,32*	20	<7	3	<35	>25*	·	
T	2N 508 A	ET,GE,Mo	G	P	3	C	(30)	200	200	100...200	20	<0,32*	20	<7	3	<35	>2,5*	·	
t	2N 509	WE	G	P	332	A	(30)	(40)	225	(15)	(10)	<0,5*	(10)	<5	·	<4	750*	·	10,32)
T	2N 511	ET,SC,Tx	G	P	125	A	30	25A	150W*	20...60	10A	<0,5	10A	<5m	·	·	0,26	·	4)
T	2N 511 A	ET,SC,Tx	G	P	125	A	40	25A	150W*	20...60	10A	<0,5	10A	<5m	·	·	0,26	·	4,21)
T	2N 511 B	ET,SC,Tx	G	P	125	A	45	25A	150W*	20...60	10A	<0,5	10A	<5m	·	·	0,26	·	4,21)
T	2N 512	ET,SC,Tx	G	P	125	A	30	25A	150W*	20...60	15A	<1,0	15A	<5m	·	·	0,28	·	4)

1 K	2 Typ	3 Hersteller	4 Ma	5 Pl	6 Fo	7 At	8 U_{max} [V]	9 U_{max} [mA]	10 P_{tot} [mW]	11 B	I_F [mA]	12 U_S [V]	I_F [mA]	13 I_{Sp} [uA]	14 F [dB]	15 C [pF]	16 f_g [MHz]	17 t [ns]	18 Bemerkung
T	2N 512 A	ET,SC,Tx	G	P	125	A	40	25A	150W*	20...60	15A	<1,0	15A	<5m	-	-	0,28	-	4,21)
T	2N 512 B	ET,SC,Tx	G	P	125	A	45	25A	150W*	20...60	15A	<1,0	15A	<5m	-	-	0,28	-	4,21)
T	2N 513	ET,SC,Tx	G	P	125	A	30	25A	150W*	20...60	20A	<1,5	20A	<5m	-	-	0,3	-	4)
T	2N 513 A	ET,SC,Tx	G	P	125	A	40	25A	150W*	20...60	20A	<1,5	20A	<5m	-	-	0,3	-	4,21)
T	2N 513 B	ET,SC,Tx	G	P	125	A	45	25A	150W*	20...60	20A	<1,5	20A	<5m	-	-	0,3	-	4,21)
T	2N 514	ET,SC,Tx	G	P	125	A	30	25A	150W*	20...60	25A	<2,0	25A	<5m	-	-	0,35	-	4)
T	2N 514 A	ET,SC,Tx	G	P	125	A	40	25A	150W*	20...60	25A	<2,0	25A	<5m	-	-	0,35	-	4,21)
T	2N 514 B	ET,SC,Tx	G	P	125	A	45	25A	150W*	20...60	25A	<2,0	25A	<5m	-	-	0,35	-	4,21)
T	2N 515	CR,ET	G	N	152	A	18+	10	50	[5...15]	1	-	-	<50+	[>23]	<14	3*	-	35)
T	2N 516	CR,ET	G	N	152	A	18+	10	50	[5...15]	1	-	-	<50+	[>25]	<14	3*	-	35)
T	2N 517	CR,ET	G	N	152	A	18+	10	50	[5...15]	1	-	-	<50+	[>27]	<14	3*	-	35)
T	2N 518	CR,ET	G	P	339	A	(45)	125	150	>60	10	<0,15	10	<6	-	<16	11*	<6µ	
T	2N 519	CR,ET,ID	G	P	3	B	15	100	100	(>15)	(1)	<0,4*	15	<2	16	14	>0,5*	-	
T	2N 519 A	CR,ET,ID	G	P	3	B	18	-	150	>20	20	<0,4*	15	<2	12	14	>0,5*	1,5µ	20,21)
T	2N 520	CR,ET,ID	G	P	3	B	12	-	100	(>20)	(1)	-	-	<2	16	14	>3*	-	
T	2N 520 A	CR,ET,ID	G	P	3	B	15	-	150	40...170	20	<0,4*	20	<2	12	14	>3*	1,1µ	20,21)
T	2N 521	CR,ET,ID	G	P	3	B	10	-	100	(>35)	(1)	-	-	<2	16	14	>8*	-	
T	2N 521 A	CR,ET,ID	G	P	3	B	12	-	150	>60	20	<0,4*	20	<2	12	14	>8*	400	20,21)
T	2N 522	CR,ET,ID	G	P	3	B	8	-	100	(>60)	(1)	-	-	<2	16	14	>15*	-	
T	2N 522 A	CR,ET,ID	G	P	3	B	10	-	150	80...320	20	<0,4*	20	<2	12	14	>15*	300	20,21)
T	2N 523	CR,ET,ID	G	P	3	B	6	-	100	(>80)	(1)	-	-	<2	16	14	>21*	-	
T	2N 523 A	CR,ET,ID	G	P	3	B	6	-	150	100...400	20	<0,4*	20	<2	12	14	>21	200	20,21)
T	2N 524	GE,Mo,Tx	G	P	3	C	30	500	225	25...42	20	<0,13	20	<10	<15	<40	>0,8*	-	4)
T	2N 524 A	CR,ET,ID	G	P	3	C	(45)	500	225	25...42	20	<0,13	20	<10	-	<40	>0,8*	-	4,21)
T	2N 525	GE,Mo,Tx	G	P	3	C	30	500	225	34...65	20	<0,13	20	<10	<15	<40	>1*	-	4)
T	2N 525 A	CR,ET,ID	G	P	3	C	(45)	500	225	34...65	20	<0,13	20	<10	-	<40	>1*	-	4,21
T	2N 526	GE,Mo,Tx	G	P	3	C	30	500	225	53...90	20	<0,13	20	<10	<15	<40	>1,3*	-	4)
T	2N 526 A	CR,ET,ID	G	P	3	C	(45)	500	225	53...90	20	<0,13	20	<10	-	<40	>1,3*	-	4,21)
T	2N 527	GE,Mo,Tx	G	P	3	C	30	500	225	72...121	20	<0,13	20	<10	<15	<40	>1,5*	-	4)
T	2N 527 A	CR,ET,ID	G	P	3	C	(45)	500	225	72...121	20	<0,13	20	<10	-	<40	>1,5*	-	4,21)
:	2N 528	WE	G	P	257	B	40	1A	2,5W	>20	500	<0,75	500	<100	-	<45	>4*	<500	4)
T	2N 529	CR,ET	G	P	3	B	(15)	25	100	(15...20)	(1)	-	-	<5	-	-	2,5*	-	
T	2N 530	CR,ET	G	P	3	B	(15)	25	100	(20...25)	(1)	-	-	<5	-	-	3*	-	
T	2N 531	CR,ET	G	P	3	B	(15)	25	100	(25...30)	(1)	-	-	<5	-	-	3,5*	-	
T	2N 532	CR,ET	G	P	3	B	(15)	25	100	(30...35)	(1)	-	-	<5	-	-	4*	-	
T	2N 533	CR,ET	G	P	3	B	(15)	25	100	(35...40)	(1)	-	-	<5	-	-	4,5*	-	
	2N 534	ET,NS,Ph	G	P	338	A	50	25	50	(>35)	1	-	-	<15	-	-	-	-	
T	2N 535	CR,ET	G	P	338	A	20	20	50	(35...200)	1	-	-	<10	<10	-	2*	-	
	2N 535 A	CR,ET	G	P	338	A	20	20	50	(35...200)	1	-	-	<10	<5	-	2*	-	
	2N 535 B	CR,ET	G	P	338	A	20	20	50	(35...200)	1	-	-	<10	0	-	2*	-	
	2N 536	ET	G	P	338	A	20	30	50	(>100)	30	<0,13	10	<10	-	-	2*	-	
	2N 537	WE	G	P	336	A	(30)	100	250	(>10)	(10)	<4,5	70	<5	[>10]	<2,8	600	-	10,35)
	2N 538	SC,Se	G	P	326	A	60	3A	34W*	20...50	2A	<0,6	2A	<2m	-	-	>0,2	-	7)
	2N 538 A	SC,Se	G	P	326	A	60	3A	34W*	20...50	2A	<0,6	2A	<2m	-	-	>0,2	-	7)
	2N 539	SC,Se	G	P	326	A	55	3A	34W*	30...75	2A	<0,6	2A	<2m	-	-	>0,2	-	7)
	2N 539 A	SC,Se	G	P	326	A	55	3A	34W*	30...75	2A	<0,6	2A	<2m	-	-	>0,2	-	7)
	2N 540	SC,Se	G	P	326	A	55	3A	34W*	45...113	2A	<0,6	2A	<2m	-	-	>0,2	-	7)
	2N 540 A	SC,Se	G	P	326	A	55	3A	34W*	45...113	2A	<0,6	2A	<2m	-	-	>0,2	-	7)
	2N 541	ET,Tr,Tx	S	N	3	B	15	25	200	(80...200)	(1)	<1,5	5	<0,5	17	<8	>10	-	
	2N 541 A	Tr	S	N	3	B	15	25	200	(80...200)	(1)	<1,0	5	<0,5	<30	<8	>10	-	13)
	2N 542	ET,Tr,Tx	S	N	3	B	30	25	200	(80...200)	(1)	<1,5	5	<0,5	17	<8	>10	-	
	2N 542 A	ET,Tr	S	N	3	B	30	25	200	(80...200)	(1)	<1,0	5	<0,5	<30	<8	>10	-	13)
	2N 543	ET,Tr,Tx	S	N	3	B	50	25	200	(80...200)	(1)	<1,5	5	<0,5	17	<8	>10	-	
	2N 543A	ET,Tr	S	N	3	B	50	25	200	(80...200)	(1)	<1,0	5	<0,5	<30	<8	>10	-	13)
	2N 544	RC,Sy	G	P	159	A	(18)	10	80	(60)	(1)	-	-	<8	[30]	1,6	30*	-	10,35)
	2N 544/12	Sy	G	P	39	A	(24)	10	80	(20...175)	(1)	-	-	<16	[>32]	<3	30*	-	10,22,35)
	2N 544/33	Sy	G	P	84	C	(24)	10	80	(20...175)	(1)	-	-	<16	[>32]	<3	30*	-	10,22,35)
	2N 545	ET,Sm,Tr	S	N	3	A	60	800	(5W)	>15	500	<5,0	500	<15	-	<100	>4	<500	4)
	2N 546	ET,Sm,Tr	S	N	3	A	30	800	(5W)	>15	500	<3,0	500	<15	-	<100	>4	<500	4)
	2N 547	ET,Sm,Tr	S	N	3	A	60	800	(5W)	20...80	500	<5,0	500	<15	-	<100	>4	700	4)
	2N 548	ET,Sm,Tr	S	N	3	A	30	800	(5W)	20...80	500	<3,0	500	<15	-	<100	>4	700	4)
	2N 549	ET,Sm,Tr	S	N	3	A	60	800	(5W)	20...80	200	<4,0	200	<15	-	<100	>4	700	4)
	2N 550	ET,Sm,Tr	S	N	3	A	30	800	(5W)	20...80	200	<4,0	200	<15	-	<100	>4	700	4)
	2N 551	ET,Sm,Tr	S	N	3	A	60	200	(3W)	20...80	50	<2,0	50	<15	-	<100	>3	1,5µ	4)
	2N 552	ET,Sm,Tr	S	N	3	A	30	200	(3W)	20...80	50	<2,0	50	<15	-	<100	>3	1,5µ	4)
	2N 553	ET,Mo,SC	G	P	121	A	40	(4A)	35W*	40...80	500	<0,9	3A	<2m*	-	-	(25k)	5µ+	4,7)
	2N 554	CR,ET,Mo	G	P	2	A	(15)	3A	40W*	50	500	0,6	500	<10m	[>20]	-	(6k)	-	4,7)
	2N 555	CR,ET,Mo	G	P	2	A	(30)	3A	40W*	50	500	0,6	500	<20m	[>25]	-	(6k)	-	4,7)
	2N 556	CR,ET,ID	G	N	3	B	(25)	200	100	35...70	1*	<0,5	200	<100+	-	<20	-	<3,5µ	
	2N 557	CR,ET,ID	G	N	3	B	(20)	200	100	>20	1*	<0,5	200	<100+	-	<20	-	<6,5µ	
	2N 558	CR,ET,ID	G	N	3	B	(15)	200	100	>60	1*	<0,75	200	<100+	-	<20	-	<3,5µ	
	2N 559	Tx,WE	G	P	332	A	(15)	50	150	>25	10	<0,3	10	<3	-	<6	440	<75	10)
	2N 560	CR,Sm,Td	S	N	336	A	(60)	400	500	>20	100	<0,5	10	<0,1	-	<8	50*	<60	4)
	2N 561	CR,ET,SC	G	P	2	A	50	10A	50W*	20...50	4A	<0,8	4A	<500	-	-	>0,5*	-	4)

1 K	2 Typ	3 Hersteller	4 Ma	5 Pt	6 Fo	7 Af	8 U_{max} [V]	9 U_{max} [mA]	10 P_{tot} [mW]	11 B	I_F [mA]	12 U_S [V]	I_F [mA]	13 I_{Sp} [uA]	14 F [dB]	15 C [pF]	16 f_g [MHz]	17 t [ns]	18 Bemerkung
T	2N 563	CR,ET	G	P	354	A	25	300	150	10...35	1*	<0,8*	1*	<5	<16	30	0,8*	·	4)
T	2N 564	CR,ET	G	P	3	B	25	300	120	10...35	1*	<0,8*	1*	<5	<16	30	0,8*	·	4)
T	2N 565	CR,ET	G	P	354	A	25	300	150	30...50	1*	<0,8*	1*	<5	<16	30	1*	·	4)
T	2N 566	CR,ET	G	P	3	B	25	300	120	30...50	1*	<0,8*	1*	<5	<16	30	1*	·	4)
T	2N 567	CR,ET	G	P	354	A	25	300	150	50...70	1*	<0,8*	1*	<5	<16	30	1,5*	·	4)
T	2N 568	CR,ET	G	P	3	B	25	300	120	50...70	1*	<0,8*	1*	<5	<16	30	1,5*	·	4)
T	2N 569	CR,ET	G	P	354	A	20	300	150	70...100	1*	<0,8*	1*	<5	<16	30	2*	·	4)
T	2N 570	CR,ET	G	P	3	B	20	300	120	70...100	1*	<0,8*	1*	<5	<16	30	2*	·	4)
T	2N 571	CR,ET	G	P	354	A	10	300	150	>100	1*	<0,8*	1*	<5	<16	30	3*	·	4)
T	2N 572	CR,ET	G	P	3	B	10	300	120	>100	1*	<0,8*	1*	<5	<16	30	3*	·	4)
T	2N 573	CR,ET,ID	G	P	3	B	25	250	200	30...300	50	·	·	<250	·	·	·	·	4)
T	2N 574	GP,SI	G	P	340	A	55	10A	187W*	9...22	10A	<0,2	10A	<7m	·	·	(5k)	·	7)
T	2N 574 A	GP,SI	G	P	340	A	60	10A	187W*	9...22	10A	<0,2	10A	<7m	·	·	(5k)	·	7,21)
T	2N 575	GP,SI	G	P	340	A	50	25A	187W*	19...42	10A	<0,5	25A	<7m	·	·	(5k)	·	7)
T	2N 575 A	GP,SI	G	P	340	A	55	25A	187W*	19...42	10A	<0,5	25A	<7m	·	·	(5k)	·	7,21)
T	2N 576	CR,ET,ID	G	N	3	C	(20)	400	200	20...60	100	<0,4	400	<10	·	<20	5*	<2µ+	4)
T	2N 576 A	CR,ET,ID	G	N	3	C	(40)	400	200	20...60	100	<0,4	400	<40	·	<20	8*	<1µ+	4,21)
T	2N 578	CR,ET,ID	G	P	3	B	15	400	120	>10	400	<0,3	400	<5	·	·	5*	<900	4)
T	2N 579	CR,ET,ID	G	P	3	B	15	400	120	>20	400	<0,3	400	<5	·	·	8*	<400	4)
T	2N 580	CR,ET,ID	G	P	3	B	15	400	120	>30	400	<0,3	400	<5	·	·	15*	<200	4)
T	2N 581	CR,ET,ID	G	P	3	B	(18)	100	80	>20	20	<0,5*	20	<6	·	<20	8*	·	
T	2N 582	CR,ET,ID	G	P	3	B	(25)	100	120	>40	20	<0,3	100	<5	·	·	18*	·	
T	2N 583	CR,ET	G	P	3	B	(18)	100	80	>20	20	<0,5*	20	<6	·	<20	8*	·	
T	2N 584	CR,ET	G	P	1	A	(25)	100	120	>40	20	<0,3	100	<5	·	·	18*	·	
T	2N 585	CR,ET,Se	G	N	3	B	(25)	200	120	>20	20	<0,2	20	<8	·	<20	5*	·	
T	2N 586	CR,ET,RC	G	P	193	A	25	250	250	>30	250	<0,5	250	<16	·	·	·	·	4)
T	2N 587	CR,ET,ID	G	N	3	C	(40)	500	150	>20	200	<0,8*	200	<50	·	<30	·	<2µ+	4)
T	2N 588	CR,ET,Sp	G	P	337	A	(15)	50	30	>30	10	<0,2	10	<15	<15	·	>200+	·	35)
T	2N 588 A	So	G	P	1	A	(15)	50	60	>30	10	<0,2	10	<15	<15	·	>200+	·	22,35)
T	2N 589	CR,ET	G	P	2	A	(100)	3A	90W*	20...40	3A	<1,5	3A	<2m	·	·	·	·	7)
T	2N 591	CR,ET	G	P	1	A	(32)	(40)	50	(50...100)	(2)	·	·	<7	[41]	·	0,7*	·	35)
t	2N 591/5	Sy	G	P	3	B	(32)	(40)	50	(50...100)	(2)	·	·	<7	[41]	·	0,7*	·	10,22,35)
T	2N 592	CR,So	G	P	3	B	(20)	·	150	>15	1*	<0,6	1*	<5	16	35	0,4*	·	
T	2N 593	CR,So	G	P	3	B	(35)	·	150	>25	1*	<0,6	1*	<5	16	35	0,6*	·	
T	2N 594	So,Tx	G	N	3	B	20	·	150	>20	1*	<0,6	1*	<5	16	15	>1,5*	·	
T	2N 595	So,Tx	G	N	3	B	15	·	150	>35	1*	<0,6	1*	<5	16	15	>3*	·	
T	2N 596	So,Tx	G	N	3	B	10	·	150	>50	1*	<0,6	1*	<5	16	15	>5*	·	
T	2N 597	CR,ET,ID	G	P	3	B	(45)	500	250	>40	100	<0,2	10	<25	·	<20	>3*	·	4)
T	2N 598	CR,ET,ID	G	P	3	B	(35)	500	250	70...225	100	<0,4	200	<25	·	<20	>6,5*	<240+	4)
T	2N 599	CR,ET,ID	G	P	3	B	(30)	500	250	>100	100	<0,4	200	<25	·	<20	>10*	<175+	4)
T	2N 600	SI	G	P	357	A	(35)	500	750*	70...225	100	<0,4	200	<25	·	<20	>6,5*	<240+	4)
T	2N 601	SI	G	P	357	A	(30)	500	750*	>100	100	<0,4	200	<25	·	<20	>12*	<175+	4)
T	2N 602	CR,ID,Sm	G	P	3	B	20	·	120	20...80	0,5*	<0,25	10	<8	<24	<7	>10*	·	35)
T	2N 602 A	CR,ID,Sm	G	P	3	B	25	·	120	20...80	0,5*	<0,25	10	<5	<24	<7	>12	·	21,35)
T	2N 603	CR,ID,Sm	G	P	3	B	20	·	120	30...100	0,5*	<0,25	15	<8	<24	<5	>30*	·	35)
T	2N 603 A	CR,ID,Sm	G	P	3	B	20	·	120	30...100	0,5*	<0,25	15	<5	<24	<5	>12	·	35)
T	2N 604	CR,ID,Sm	G	P	3	B	20	·	120	40...140	0,5*	<0,25	20	<8	<24	<5	>50*	·	35)
T	2N 604 A	CR,ID,Sm	G	P	3	B	20	·	120	40...140	0,5*	<0,25	20	<5	<24	<6	>12	·	35)
T	2N 605	So	G	P	3	B	15	·	120	(40)	1	·	·	<10	·	<7	15*	·	35)
T	2N 606	So	G	P	3	B	15	·	120	(60)	1	·	·	<10	·	<7	20*	·	35)
T	2N 607	So	G	P	3	B	15	·	120	(80)	1	·	·	<10	·	<7	25*	·	35)
T	2N 608	So	G	P	3	B	15	·	120	(120)	1	·	·	<10	·	<7	35*	·	35)
T	2N 609	CR,ET,ID	G	P	3	B	15	200	180	100	50	·	·	<15	[30]	·	1,2*	·	≙2N 1193
T	2N 610	CR,ET,ID	G	P	3	B	15	200	180	80	50	·	·	<15	[28]	·	1,1*	·	≙2N 60
T	2N 611	CR,ET,ID	G	P	3	B	15	200	180	60	50	·	·	<15	[26]	·	1*	·	≙2N 61
T	2N 612	CR,ET,ID	G	P	3	B	15	150	180	25	50	·	·	<15	[>35]	·	0,6*	·	≙2N 402
T	2N 613	CR,ET,ID	G	P	3	B	15	200	180	33	50	·	·	<15	[>32]	·	0,85*	·	≙2N 403
T	2N 614	CR,ET,ID	G	P	3	B	15	150	125	[4,5]	(0,5)	·	·	<6	[26]	8	3*	·	35)
T	2N 615	CR,ET,ID	G	P	3	B	15	150	125	[7,5]	(0,5)	·	·	<6	[34]	8	5*	·	35)
T	2N 616	CR,ET,ID	G	P	3	B	12	150	125	[25]	(0,5)	·	·	<6	[20]	7	9*	·	35)
T	2N 617	CR,ET,ID	G	P	3	B	12	150	125	[15]	(0,5)	·	·	<6	[30]	7	7,5*	·	35)
T	2N 618	ET,Mo,Se	G	P	2	A	(80)	10A	106W*	60...140	1A	<0,8	2A	<3m	·	·	(5k)	·	4,7)
T	2N 619	Sm	S	N	3	B	40	50	250	9...22	5	<0,5	8	<0,1	·	<22	>0,2*	·	
T	2N 620	Sm	S	N	3	B	35	50	250	18...44	5	<0,4	8	<0,1	·	<22	>0,25*	·	
T	2N 621	Sm	S	N	3	B	30	50	250	36...88	5	<0,3	8	<0,1	·	<22	>0,3*	·	
T	2N 622	ID,Sm	S	N	3	B	30	50	385	(25)	0,5*	·	·	<0,1	·	<70	>0,3*	·	
t	2N 624	Sy	G	P	84	C	(30)	10	100	(>20)	(2)	·	·	<30	<15	<3	>12*	·	10,35)
t	2N 625	Sy	G	N	136	E	(40)	1A	2W*	>20	500	<1,0	500	<100	·	<60		<500+	4,10)
T	2N 627	ET,Mo,SC	G	P	2	A	20	10A	90W*	10...30	10A	<1,0	10A	<20m	·	·	(>5k)	·	4,7)
T	2N 628	ET,Mo,SC	G	P	2	A	30	10A	90W*	10...30	10A	<1,0	10A	<20m	·	·	(>5k)	·	4,7)
T	2N 629	ET,Mo,SC	G	P	2	A	40	10A	90W*	10...30	10A	<1,0	10A	<20m	·	·	(>5k)	·	4,7)
T	2N 630	ET,Mo,SC	G	P	2	A	50	10A	90W*	10...30	10A	<1,0	10A	<20m	·	·	(>5k)	·	4,7)
T	2N 631	CR,ET,ID	G	P	3	B	20	50	167	(150)	(10)	·	·	<25	·	·	1,2*	·	
T	2N 632	CR,ET,ID	G	P	3	B	24	50	167	(100)	(10)	·	·	<25	·	·	1*	·	·

1 K	2 Typ	3 Hersteller	4 Ma	5 Pl	6 Fo	7 Af	8 U_{max} [V]	9 U_{max} [mA]	10 P_{tot} [mW]	11 B	I_F [mA]	12 U_S [V]	I_F [mA]	13 I_{Sp} [uA]	14 F [dB]	15 C [pF]	16 f_g [MHz]	17 t [ns]	18 Bemerkung
T	2N 633	CR,ET,ID	G	P	3	B	30	50	167	(60)	(10)	·	·	<25	·	·	0,8*	·	
T	2N 634	CR,ET	G	N	3	C	(20)	300	150	>15	200	·	·	<5	·	·	>5*	·	4)
T	2N 634 A	CR,ET	G	N	3	C	(25)	300	150	40...120	10	<0,2	10	<6	·	<20	>5*	·	4,21)
T	2N 635	CR,ET	G	N	3	C	(20)	300	150	>25	200	·	·	<5	·	·	>10*	·	4)
T	2N 635 A	CR,ET	G	N	3	C	(25)	300	150	80...240	10	<0,2	10	<6	·	<20	>10*	·	4,21)
T	2N 636	CR,ET	G	N	3	C	(20)	300	150	>35	200	·	·	<5	·	·	>15*	·	4)
T	2N 636 A	CR,ET	G	N	3	C	(25)	300	150	100...300	10	<0,15	10	<6	·	<20	>15*	·	4,21)
T	2N 637	CR,ET,SC	G	P	2	A	40	5A	60W*	30...60	3A	<1,5	3A	<1m	·	·	>0,5*	15µ +	7)
T	2N 637 A	CR,ET,SC	G	P	2	A	70	5A	60W*	30...60	3A	<1,5	3A	<5m	·	·	>0,5*	15µ +	7,21)
T	2N 637 B	CR,ET,SC	G	P	2	A	80	5A	60W*	30...60	3A	<1,5	3A	<5m	·	·	>0,5*	15µ +	7,21)
T	2N 638	CR,ET,SC	G	P	2	A	40	5A	60W*	20...40	3A	<2,0	3A	<1m	·	·	>0,5*	15µ +	7)
T	2N 638 A	CR,ET,SC	G	P	2	A	70	5A	60W*	20...40	3A	<2,0	3A	<5m	·	·	>0,5*	15µ +	7,21)
T	2N 638 B	CR,ET,SC	G	P	2	A	80	5A	60W*	20...40	3A	<2,0	3A	<5m	·	·	>0,5*	15µ +	7,21)
T	2N 639	CR,ET,SC	G	P	2	A	40	5A	60W*	15...30	3A	<2,5	3A	<1m	·	·	>0,5*	15µ +	7)
T	2N 639 A	CR,ET,SC	G	P	2	A	70	5A	60W*	15...30	3A	<2,5	3A	<5m	·	·	>0,5*	15µ +	7,21)
T	2N 639 B	CR,ET,SC	G	P	2	A	80	5A	60W*	15...30	3A	<2,5	3A	<5m	·	·	>0,5*	15µ +	7,21)
t	2N 640	RC	G	P	159	A	(34)	10	80	(60)	1	·	·	<5	·	1,6	42*	·	10,35)
t	2N 641	RC	G	P	159	A	(34)	10	80	(60)	1	·	·	<7	·	1,6	42*	·	10,35)
t	2N 642	RC	G	P	159	A	(34)	10	80	(60)	1	·	·	<7	·	1,6	42*	·	10,35)
t	2N 643	RC	G	P	144	A	(30)	100	120	>20	5	<0,35*	5	<10	·	<5	>20	<90	10)
t	2N 644	RC	G	P	144	A	(30)	100	120	>20	5	<0,35*	5	<10	·	<5	>40	<68	10)
t	2N 645	RC	G	P	144	A	(30)	100	120	>20	5	<0,35*	5	<10	·	<5	>60	<46	10)
T	2N 646	RC,So	G	N	324	A	25	50	100	(50...150)	30	·	·	<15	·	<40	·	·	
T	2N 647	CR,ET	G	N	1	A	25	50	100	(50...150)	50	·	·	<14	[54]	·	·	·	
t	2N 647/22	Sy	G	N	152	A	25	50	180	(50...150)	50	·	·	<14	[54]	·	·	·	10,22)
T	2N 649	CR,ET	G	N	1	A	18	50	100	(50...150)	50	·	·	<14	[54]	·	·	·	
t	2N 649/5	KS	G	N	3	B	18	50	100	(50...150)	50	·	·	<14	[54]	·	·	·	10,22)
t	2N 649/22	Sy	G	N	152	A	18	50	180	(50...150)	50	·	·	<14	[54]	·	·	·	10,22)
T	2N 650	ET,Mo,SI	G	P	3	B	(45)	500	200	>30	10	<0,5	100	<50	<15	<25	>0,75*	·	4)
T	2N 650 A	ET,Mo,SI	G	P	3	B	(45)	500	200	>30	10	<0,5	100	<50	<15	<25	>0,75*	·	4)
T	2N 651	ET,Mo,SI	G	P	3	B	(45)	500	200	>45	10	<0,5	100	<50	<15	<25	>1*	·	4)
T	2N 651 A	ET,Mo,SI	G	P	3	B	(45)	500	200	>45	10	<0,5	100	<50	<15	<25	>1*	·	4)
T	2N 652	ET,Mo,SI	G	P	3	B	(45)	500	200	>80	10	<0,5	100	<50	<15	<25	>1,25*	·	4)
T	2N 652 A	ET,Mo,SI	G	P	3	B	(45)	500	200	>80	10	<0,5	100	<50	<15	<25	>1,25*	·	4)
T	2N 653	ET,Mo,Se	G	P	3	B	(30)	250	200	(30...70)	(1)	<0,3*	1	<15	<10	10	1,5*	·	4)
T	2N 654	ET,Mo,Se	G	P	3	B	(30)	250	200	(50...125)	(1)	<0,3*	1	<15	<10	10	2*	·	4)
T	2N 655	ET,Mo,Se	G	P	3	B	(30)	250	200	(100...250)	(1)	<0,3*	1	<15	<10	10	2,5*	·	4)
T	2N 656	Mo,PH,Tx	S	N	3	A	60	·	1W	30...90	200	<4,0	200	<10	·	13	·	·	4)
T	2N 656 A	ET,Tr,Tx	S	N	3	A	60	500	1W	30...90	200	<4,0	200	<10	·	13	·	·	4)
T	2N 656 S	Mo	S	N	7	A	60	·	1W	30...90	200	<4,0	200	<10	·	13	·	·	4,22)
T	2N 657	Mo,PH,Tx	S	N	3	A	100	·	1W	30...90	200	<4,0	200	<10	·	13	·	·	4)
T	2N 657 A	ET,Tr,Tx	S	N	3	A	100	500	1W	30...90	200	<4,0	200	<10	·	13	·	·	4)
T	2N 657 S	Mo	S	N	7	A	100	·	1W	30...90	200	<4,0	200	<10	·	13	·	·	4,22)
T	2N 658	CR,ET,Tx	G	P	3	B	16	(1A)	200	25...80	1*	<0,8	10*	<25	·	<20	>2,5*	·	4)
T	2N 659	CR,ET,Tx	G	P	3	B	14	(1A)	200	40...110	1*	<0,8	10*	<25	·	<20	>5*	·	4)
T	2N 660	CR,ET,Tx	G	P	3	B	11	(1A)	200	60...150	1*	<0,8	10*	<25	·	<20	>10*	·	4)
T	2N 661	CR,ET,Tx	G	P	3	B	9	(1A)	200	>80	1*	<0,8	10*	<25	·	<20	>15*	·	4)
T	2N 662	CR,ET,Tx	G	P	3	B	11	(1A)	200	>30	1*	<0,8	10*	<25	·	<20	>4*	·	4)
T	2N 663	CR,ET,SC	G	P	121	A	25	4A	35W*	25...75	500	<1,0	3A	<4m*	·	·	(>15k)	<10µ +	4)
T	2N 665	CR,Mo,SC	G	P	2	A	(80)	3A	35W*	40...80	500	<0,9	3A	<10m	·	·	(>20k)	·	4)
T	2N 669	CR,Mo,SC	G	P	2	A	(40)	(3A)	90W*	75...250	500	<0,4	3A	<3m	[>38]	·	(>3k)	·	4)
T	2N 670	Ph,SI	G	P	334	A	(40)	2A	300	40...250	1A	<0,35	1A	<75	·	·	>0,5*	·	4)
T	2N 671	Ph,SI	G	P	335	A	(40)	2A	1W	40...250	1A	<0,35	1A	<75	·	·	>0,5*	·	4)
T	2N 672	Ph,SI	G	P	334	A	(25)	2A	300	·	·	<0,2	400	<75	·	·	·	<500 +	4)
T	2N 673	Ph,SI	G	P	335	A	(25)	2A	1W	·	·	<0,2	400	<75	·	·	·	<500 +	4)
T	2N 674	Ph,SI	G	P	334	A	(75)	2A	300	40...250	1A	<0,35	1A	<100	·	·	>0,4*	·	4)
T	2N 675	Ph,SI	G	P	335	A	(75)	2A	1W	40...250	1A	<0,35	1A	<100	·	·	>0,4*	·	4)
T	2N 677	CR,ET,Se	G	P	2	A	25	25A	90W*	20...60	10A	<1,0	10A	<2m	·	·	·	15µ +	4,7)
T	2N 677 A	CR,ET,Se	G	P	2	A	35	25A	90W*	20...60	10A	<1,0	10A	<2m	·	·	·	15µ +	4,7,21)
T	2N 677 B	CR,ET,Se	G	P	2	A	65	25A	90W*	20...60	10A	<1,0	10A	<5m	·	·	·	15µ +	4,7,21)
T	2N 677 C	CR,ET,Se	G	P	2	A	75	25A	90W*	20...60	10A	<1,0	10A	<5m	·	·	·	15µ +	4,7,21)
T	2N 678	CR,ET,Se	G	P	2	A	25	25A	90W*	50...100	10A	<1,0	10A	<2m	·	·	·	15µ +	4,7)
T	2N 678 A	CR,ET,Se	G	P	2	A	35	25A	90W*	50...100	10A	<1,0	10A	<2m	·	·	·	15µ +	4,7,21)
T	2N 678 B	CR,ET,Se	G	P	2	A	65	25A	90W*	50...100	10A	<1,0	10A	<5m	·	·	·	15µ +	4,7,21)
T	2N 678 C	CR,ET,Se	G	P	2	A	75	25A	90W*	50...100	10A	<1,0	10A	<5m	·	·	·	15µ +	4,7,21)
T	2N 679	CR,ET	G	N	333	A	(25)	·	150	>20	30	<0,3	100	<25	·	·	>2*	<5µ	
T	2N 680	CR,ET	G	P	152	A	(20)	150	150	18...165	50	<0,75	50	<14	·	<50	·	·	4)
R	2N 681	GE,Mo,RC	S	PN	277	A													
R	2N 681 A bis	ID,Ry,Se	S	PN	277	A													
R	2N 682	GE,Mo,RC	S	PN	277	A													
R	2N 682 A	ID,Ry,Se	S	PN	277	A													
R	2N 683	GE,Mo,RC	S	PN	277	A													
R	2N 683 A	ID,Ry	S	PN	277	A													

1 K	2 Typ	3 Hersteller	4 Ma	5 Pl	6 Fo	7 Af	8 U_{max} [V]	9 U_{max} [mA]	10 P_{tot} [mW]	11 B	I_F [mA]	12 U_S [V]	I_F [mA]	13 I_{Sp} [uA]	14 F [dB]	15 C [pF]	16 f_g [MHz]	17 t [ns]	18 Bemerkung
R	2N 683 AS	ID	S	PN	277	A													
R	2N 683 S	ID	S	PN	277	A													
	bis																		
R	2N 692	GE,Mo,RC	S	PN	277	A													
R	2N 692 A	ID,Ry	S	PN	277	A													
R	2N 692 AS	ID	S	PN	277	A													
R	2N 692 S	ID	S	PN	277	A													
t	2N 694	WE	G	P	174	A	15	50	100	>10	2	·	·	<3	<12	<2,5	500*	·	10,35)
t	2N 695	Mo	G	P	174	A	(15)	50	75	>25	10	<1,0	50	<3	·	<5	250	<75	10)
T	2N 696	Mo,PH,Tx	S	N	3	A	(60)	1A	600	20...60	150	<1,5	150	<1	·	<35	>40	·	4)
T	2N 696 A	ID,Sm	S	N	3	A	35	1A	800	20...60	150	<1,5	150	<0,1	<12	<35	>40	<230	4,21)
T	2N 697	Mo,PH,Tx	S	N	3	A	(60)	1A	600	40...120	150	<1,5	150	<1	·	<35	>50	·	4)
T	2N 697 A	ET,Ry,Sm	S	N	3	A	35	1A	800	40...120	150	<1,5	150	<0,1	<12	<35	>50	<190	4,21)
T	2N 697 S	Mo	S	N	7	A	(60)	1A	600	40...120	150	<1,5	150	<1	·	<35	>100	·	4,22)
T	2N 698	Fd,PH,Tx	S	N	3	A	60	1A	800	20...60	150	<5	150	<5n	·	<15	>40	·	4)
T	2N 699	Fd,Mo,Tx	S	N	3	A	(120)	1A	600	40...120	150	<5,0	150	<2	·	<20	>50	·	4)
T	2N 699 A	ET,Ry,Td	S	N	3	A	(120)	1A	800	40...120	150	<5,0	150	<0,5	·	<20	>50	·	4)
T	2N 699 B	ET,Ry,Td	S	N	3	A	80	1A	870	40...120	150	<5,0	150	<10n	·	<15	>60	·	4,21)
T	2N 700	CR,Mo,Sl	G	P	174	A	20	50	75	(>4)	(2)	·	·	<2	[>20]	<1,5	800	·	35)
t	2N 700/18	Sy	G	P	72	B	20	50	75	(>4)	(2)	·	·	<2	[>20]	<1,5	800	·	10,22,35)
T	2N 700 A	CR,Mo,Sl	G	P	174	A	25	50	75	(>4)	(2)	·	·	<2	[>22]	<1,4	800	·	21,35)
t	2N 700 A/18	Sy	G	P	72	B	25	50	75	(>4)	(2)	·	·	<2	[>22]	<1,4	800	·	10,21,22,35)
T	2N 702	ET,Mo,Sm	S	N	6	A	25	50	300	20...60	10	<0,5	10	<0,5	·	<6	>70		
T	2N 703	ET,Mo,Sm	S	N	6	A	25	50	300	40...100	10	<0,5	10	<0,5	·	<6	>70		
T	2N 705	CR,ID,Mo	G	P	6	A	(15)	50	150	>25	10	<0,3	10	<3	·	5	300*	<75	
T	2N 705 A	CR,ID	G	P	6	A	(15)	100	150	>25	10	<0,3	10	<3	·	<8	300*	<75	
T	2N 706	Fd,Mo,Tx	S	N	6	A	15	200	300	>20	10	<0,6	10	<0,5	·	<6	400	<40	9)
T	2N 706/46	Sm	S	N	47	A	15	200	400	>20	10	<0,6	10	<50n	·	<6	>200	<40	9,22)
t	2N 706/51	Sy,Tr	S	N	143	A	15	200	300	>20	10	<0,6	10	<50n	·	<6	>200	<40	9,10,22)
t	2N 706/KVT	Tr	S	N	268	A	15	200	1W*	>20	10	<0,6	10	<50n	·	<6	>320	<40	9,10,22)
t	2N 706/TNT	Tr	S	N	65	B	15	200	100	>20	10	<0,6	10	<50n	·	<6	>320	<40	9,10,22)
	2N 706/TPT	Tr	S	N	267	A	15	200	150	>20	10	<0,6	10	<50n	·	<6	>320	<40	9,10,22)
T	2N 706 A	Fd,Mo,Tx	S	N	6	A	15	200	300	20...60	10	<0,6	10	<0,5	·	<5	>200	<40	9,20)
t	2N 706 A/46	Sy	S	N	47	A	15	200	400	20...60	10	<0,6	10	<0,5	·	<5	>200	<40	9,10,20,22)
t	2N 706 A/51	Sy	S	N	143	A	15	200	300	20...60	10	<0,6	10	<0,5	·	<5	>200	<40	9,10,20,22)
t	2N 706 A/TNT	Tr	S	N	65	B	15	200	100	20...60	10	<0,6	10	<50n	·	<5	>320	<40	9,10,20,22)
t	2N 706 A/TPT	Tr	S	N	267	A	15	200	150	20...60	10	<0,6	10	<50n	·	<6	>320	<40	9,10,20,22)
T	2N 706 B	Fd,Mo,Tx	S	N	6	A	15	200	300	20...60	10	<0,4	10	<0,5	·	<5	>200	<40	9)
T	2N 706 B/46	Sm,Sy	S	N	47	A	15	200	400	20...60	10	<0,4	10	<0,5	·	<5	>200	<40	9,22)
t	2N 706 B/51	Sy	S	N	143	A	15	200	300	20...60	10	<0,4	10	<0,5	·	<5	>200	<40	9,10,22)
T	2N 706 C	ET,Ry,Se	S	N	6	A	15	200	360	20...60	10	<0,4	10	<1	·	<5	>200	>40	9)
t	2N 706 C/46	Sy	S	N	47	A	15	200	400	20...60	10	<0,4	10	<1	·	<5	>200	<40	9,10,22)
t	2N 706 C/51	Sy	S	N	143	A	15	200	300	20...60	10	<0,4	10	<1	·	<5	>200	<40	9,10,22)
T	2N 707	ET,Mo,Sm	S	N	6	A	(56)	100	300	>9	10	<0,6	10	<5	·	<10	>70	·	35,42:>0,2W)
T	2N 707 A	ET,Mo,Sm	S	N	6	A	(70)	100	500	9...50	10	<0,6	10	<1	·	<6	>70	·	21,35,42:>0,2W)
T	2N 708	Fd,Mo,Tx	S	N	6	A	15	·	360	30...120	10	<0,4	10	<25n	·	<6	>300	<40	9)
T	2N 708/46	Sm	S	N	47	A	15	·	360	30...120	10	<0,4	10	<25n	·	<6	>480	<40	9,22)
t	2N 708/51	Sy	S	N	143	A	15	·	360	30...120	10	<0,4	10	<25n	·	<6	>480	<40	9,10,22)
T	2N 708 A	So	S	N	6	A	20	·	360	40...120	10	<0,15	10	<10n	·	<6	>300	<40	9,21)
t	2N 708/KVT	Tr	S	N	268	A	15	·	1,2W*	30...120	10	<0,4	10	<20n	·	<6	>480	<40	9,10,22)
t	2N 708/TNT	Tr	S	N	65	B	15	·	100	30...120	10	<0,4	10	<25n	·	<6	>480	<40	9,10,22)
t	2N 708/TPT	Tr	S	N	267	A	15	·	150	30...120	10	<0,4	10	<20n	·	<6	>480	<40	9,10,22)
T	2N 709	AC,Fi,PH	S	N	6	A	6	·	300	20...120	10	<0,3	3	<50n	·	<3	>600	<15	9)
T	2N 709/46	Sm	S	N	47	A	6	·	400	20...120	10	<0,3	3	<50n	·	<3	>600	<15	9,22)
t	2N 709/51	Sy,Tr	S	N	143	A	6	·	300	20...120	10	<0,3	3	<50n	·	<3	>600	<15	9,10,22)
t	2N 709/52	Tr	S	N	46	A	6	·	300	20...120	10	<0,3	3	<50n	·	<3	>600	<15	9,10,22)
T	2N 709 A	AC,Td,Tr	S	N	6	A	6	·	300	30...90	10	<0,3	3	<5n	·	<3	>800	<15	9,20)
T	2N 709 A/46	Sm	S	N	47	A	6	·	400	30...90	10	<0,3	3	<5n	·	<3	>800	<15	9,20,22)
t	2N 709 A/51	Sy,Tr	S	N	143	A	6	·	300	30...90	10	<0,3	3	<5n	·	<3	>800	<15	9,10,20,22)
t	2N 709/KVT	Tr	S	N	268	A	6	·	880*	20...120	10	<0,3	3	<50n	·	<3	>600	<15	9,10,22)
t	2N 709/TNT	Tr	S	N	65	B	6	·	100	20...120	10	<0,3	3	<50n	·	<3	>600	<15	9,10,22)
t	2N 709/TPT	Tr	S	N	267	A	6	·	150	20...120	10	<0,3	3	<50n		<3	>600	<15	9,10,22)
T	2N 710	ID,Se	G	P	6	A	(15)	50	150	>25	10	<0,5	10	<3	·	5	300*	<75	
T	2N710 A	Se	G	P	6	A	(15)	50	150	>25	10	<0,5	10	<3	·	<8	>150	<75	
T	2N 711	Mo,Sl,Tx	G	P	6	A	(12)	100	150	>20	10	<0,5	10	<3	·	<7,5	>150	<100	
T	2N 711 A	Mo,Sl,Tx	G	P	6	A	(15)	100	150	25...150	10	<0,3	10	<1,5	·	<6	>150	<75	
T	2N 711 B	Mo,Sl,Tx	G	P	6	A	(18)	100	150	30...150	10	<0,25	10	<1,5	·	<6	>150	<75	
T	2N 715	ET,Sl,Sm	S	N	6	A	35	100	500	10...50	15	<1,2	15	<10	[>4]	<6	>70	·	32,42:>0,2W)
T	2N 716	ET,Sl,Sm	S	N	6	A	40	100	500	10...50	15	<1,2	15	<10	[>4]	<6	>70	·	32,42:>0,4W)
T	2N 717	Fd,Mo,Tx	S	N	6	A	(60)	1A	400	20...60	150	<1,5	150	<1		<35	>40	·	4)
T	2N 718	Fd,Mo,Tx	S	N	6	A	(60)	1A	400	40...120	150	<1,5	150	<1		<35	>50	·	4)
T	2N 718 A	Fd,Mo,Tx	S	N	6	A	32	1A	500	40...120	150	<1,5	150	<10n	<12	<25	>60	·	4,21)
T	2N 719	Fd,Ry,Tx	S	N	6	A	(120)	1A	400	20...60	150	<5,0	150	<2		<20	>40		4)

1 K	2 Typ	3 Hersteller	4 Ma	5 Pl	6 Fo	7 Af	8 U_{max} [V]	9 U_{max} [mA]	10 P_{tot} [mW]	11 B	I_F [mA]	12 U_S [V]	I_F [mA]	13 I_{Sp} [uA]	14 F [dB]	15 C [pF]	16 f_g [MHz]	17 t [ns]	18 Bemerkung
TT	2N 719 A	Fd,Tx	S	N	6	A	60	1A	500	20...60	150	<5,0	150	<10n		<15	>40		4,21)
TT	2N 720	Fd,Ry,Tx	S	N	6	A	(120)	1A	400	40...120	10	<5,0	150	<2	·	<20	>50	·	4)
TT	2N 720 A	Mo,RC,Tx	S	N	6	A	80	1A	500	40...120	10	<5,0	150	<10n	·	<15	>50	·	4,21)
TT	2N 721	Mo,Ry,Tx	S	P	6	A	35	500	400	20...45	150	<1,5	150	<1	·	<45	>50	·	
TT	2N 721 A	Ry,Td	S	P	6	A	35	500	500	20...45	150	<0,5	150	<0,1	·	<40	>50	·	
TT	2N 722	Fd,Mo,Tx	S	P	6	A	35	500	400	30...90	150	<1,5	150	<1	·	<45	>60	·	
TT	2N 722 A	Ry,Td,Tr	S	P	6	A	35	500	500	30...90	150	<0,5	150	<0,1	·	<40	>60	·	
TT	2N 725	SI	G	P	9) 6	A	(12)	50	150	>20	10	<0,6*	15	<3	·	5	600	<70	9)
TT	2N 726	ET,Mo,Tx	S	P	6	A	20	(50)	300	15...45	10	<0,6	10	<1	·	<5	>140	·	
TT	2N 727	ET,Mo,Tx	S	P	6	A	20	(50)	300	30...120	10	<0,6	10	<1	·	<5	>140	·	
TT	2N 728	SI,Tr	S	N	6	A	15	100	(300)	>20	10	<0,7	10	<5	·	<12	>100	18	
TT	2N 729	SI,Tr	S	N	6	A	30	100	(300)	>20	10	<0,7	10	<5	·	<12	>100	18	·
TT	2N 730	ET,Tr,Tx	S	N	6	A	(60)	1A	500	20...60	150	<1,5	150	<1	·	<35	>40	·	4)
TT	2N 731	ET,Tr,Tx	S	N	6	A	(60)	1A	500	40...120	150	<1,5	150	<1	·	<35	>50	·	4)
TT	2N 734	ET,Tr,Tx	S	N	6	A	60	50	500	15...60	5	<1,0	10	<1	·	<10	>30	·	
TT	2N 734 A	ET,SI	S	N	6	A	60	50	500	15...60	5	<0,5	10	<5n	·	<6	>30	·	
TT	2N 735	Mo,Tr,Tx	S	N	6	A	60	50	500	30...100	5	<1,0	10	<1	·	<10	>60	·	
TT	2N 735 A	ET,SI	S	N	6	A	60	50	500	30...100	5	<0,5	10	<5n	·	<6	>60	·	
TT	2N 736	Mo,Tr,Tx	S	N	6	A	60	50	500	60...200	5	<1,0	10	<1	·	<10	>100	·	
TT	2N 736 A	ET,SI,Tx	S	N	6	A	60	100	500	60...200	5	<0,6	10	<0,5	·	<6	>100	·	
TT	2N 736 B	ET,SI	S	N	6	A	60	100	500	60...200	5	<0,5	10	<5n	·	<6	>100	·	
TT	2N 738	ET,Tr,Tx	S	N	6	A	80	50	500	15...50	5	<1,0	10	<1	·	<10	>30	·	
TT	2N 738 A	ET,SI	S	N	6	A	80	50	500	15...50	5	<0,5	10	<5n	·	<6	>30	·	
TT	2N 739	ET,Mo,Tr	S	N	6	A	80	50	500	30...100	5	<1,0	10	<1	·	<10	>60	·	
TT	2N 739 A	ET,SI	S	N	6	A	80	50	500	30...100	5	<0,5	10	<5n	·	<6	>60	·	
TT	2N 740	ET,Mo,Tr	S	N	6	A	80	50	500	60...200	5	<1,0	10	<1	·	<10	>100	·	
TT	2N 740 A	ET,SI	S	N	6	A	80	50	500	60...200	5	<0,5	10	<5n	·	<6	>100	·	
TT	2N 741	Mo,SI	G	P	6	A	15	100	150	>10	5	·	·	<3	7	<10	360	·	32,42:0,2W)
TT	2N 741 A	Mo,SI	G	P	6	A	20	100	150	>10	5	·	·	<3	7	<10	>300	·	21,32,42:0,2W)
TT	2N 742	ET,ID,Sm	S	N	6	A	(60)	(100)	500	>20	100	<0,5	10	<0,1	·	<8	>60	<60	
TT	2N 742 A	ET,ID,Sm	S	N	6	A	(60)	(100)	500	>20	100	<0,5	10	<0,1	·	<8	>60	<60	
TT	2N 743	Mo,PH,Tx	S	N	6	A	12	200	300	20...60	10	<0,6	100	(<1)	·	<5	>400	<16	9)
tt	2N 743/46	Sy	S	N	47	A	12	200	400	20...60	10	<0,6	100	(<1)	·	<5	400	<16	9,10,22)
tt	2N 743/51	Sy	S	N	143	A	12	200	300	20...60	10	<0,6	100	(<1)	·	<5	400	<16	9,10,22)
TT	2N 743 A	CR,ID,Ry	S	N	6	A	15	200	360	20...60	10	<0,6	100	(<1)	·	<4	>500	<12	9,21)
TT	2N 744	Mo,PH,Tx	S	N	6	A	12	200	300	40...120	10	<0,6	100	(<1)	·	<5	>400	<16	9)
tt	2N 744/46	Sy	S	N	47	A	12	200	400	40...120	10	<0,6	100	(<1)	·	<5	400	<16	9,10,22)
tt	2N 744/51	Sy	S	N	143	A	12	200	300	40...120	10	<0,6	100	(<1)	·	<5	400	<16	9,10,22)
TT	2N 744A	CR,ID,Ry	S	N	6	A	15	200	360	40...120	10	<0,6	100	(<1)	·	<4	>500	<12	9,21)
tt	2N 745	Ry	S	N	312	A	30	20	150	20...55	10	·	·	<1	·	<3	30*	20+	10), ~2N 337
tt	2N 746	Ry	S	N	312	A	30	20	150	45...150	10	·	·	<1	·	<3	45*	60+	10), ~2N 338
tt	2N 747	Ry	S	N	312	A	25	50	150	30...90	10	<0,6	5	<0,1	·	4	60*	<350	10), ~2N 1386
tt	2N 748	Ry	S	N	312	A	30	50	200	20...40	10	<0,5	5	<0,1	·	4	50*	<350	10), ~2N 1387
tt	2N 749	Ry	S	N	312	A	25	50	200	15...55	10	·	·	<0,5	[20]	4	75*	·	10,35), ~2N 1388
tt	2N 750	Ry	S	N	312	A	50	50	200	(>4)	(1)	<0,8	5	<0,5	[15]	4	40*	·	10,35), ~2N 1389
tt	2N 751	Ry	S	N	312	A	20	50	200	30...150	10	·	·	<0,8	[12]	7	30*	·	10,35), ~2N 1390
TT	2N 752	ET,ID,Sm	S	N	6	A	45	100	500	(40...120)	1	<0,7	15	<0,1	·	<5	>200	·	35)
TT	2N 753	Mo,PH,Tx	S	N	6	A	15	200	300	40...120	10	<0,6	10	<10	·	<5	400	<40	9)
TT	2N 753/46	Sm	S	N	47	A	15	200	400	40...120	10	<0,6	10	<10	·	<5	>200	<40	9,22)
tt	2N 753/51	Sy	S	N	143	A	15	200	300	40...120	10	<0,6	10	<10	·	<5	>200	<40	9,10,22)
TT	2N 754	ET,ID,Sm	S	N	6	A	60	50	300	20...80	5	<0,8	10	<1	[14]	<10	>30		
TT	2N 755	ET,ID,Sm	S	N	6	A	80	50	300	20...80	5	<0,8	10	<1	[14]	<10	>30		
TT	2N 756	ET,ID,Sm	S	N	6	A	45	100	500	(12...22)	(1)	<1,0	10	<0,2	·	<8	>50*	·	
TT	2N 756 A	ET,ID,Sm	S	N	6	A	60	100	500	(12...22)	(1)	<1,0	10	<0,1	·	<8	>50*	·	21)
TT	2N 757	ET,ID,Sm	S	N	6	A	45	100	500	(18...40)	(1)	<1,0	10	<0,2	·	<8	>50*	·	
TT	2N 757 A	ET,ID,Sm	S	N	6	A	60	100	500	(18...40)	(1)	<1,0	10	<0,1	·	<8	>50*	·	21)
TT	2N 758	ET,ID,Sm	S	N	6	A	45	100	500	(18...90)	(1)	<1,0	10	<0,2	·	<8	>50*	·	
TT	2N 758 A	ET,ID,Sm	S	N	6	A	60	100	500	(18...90)	(1)	<1,0	10	<0,1	·	<8	>50*	·	21)
TT	2N 758 B	ET,ID,Sm	S	N	6	A	60	100	500	(18...90)	(1)	<0,5	10	<5n	·	<6	>50*	·	21)
TT	2N 759	ET,NS,Sm	S	N	6	A	45	100	500	(36...90)	(1)	<1,0	10	<0,2	·	<8	>50*	·	
TT	2N 759 A	ET,ID,Sm	S	N	6	A	60	100	500	(36...90)	(1)	<1,0	10	<0,1	·	<8	>50*	·	21)
TT	2N 759 B	ET,ID,Sm	S	N	6	A	60	100	500	(36...90)	(1)	<0,5	10	<5n	·	<6	>50*	·	21)
TT	2N 760	NS	S	N	6	A	45	100	500	(76...333)	(1)	<1,0	10	<0,2	·	<8	>50*	·	
TT	2N 760 A	NS,Ry,Sm	S	N	6	A	60	100	500	(76...333)	(1)	<1,0	10	<0,1	·	<8	>50*	·	21)
TT	2N 760 B	ET,Sm,Se	S	N	6	A	60	100	500	(76...333)	(1)	<0,5	10	<5n	·	<6	>50*	·	21)
TT	2N 761	ET,SI,So	S	N	6	A	30	100	500	>19	(1)	<1,0	10	<0,2	·	<6	>50*	·	·
TT	2N 762	ET,SI,So	S	N	6	A	30	100	500	>39	(1)	<1,0	10	<0,2	·	<6	>50*	·	
R	2N 764 bis	SI	S	PN	6	P													
R	2N 767	SI	S	PN	6	P													
T	2N 768	ID,Sp	G	P	6	B	(12)	100	35	>25	2	<0,13	2	<3	·	<2	>124	·	
T	2N 769	ID,Sp	G	P	6	B	(12)	100	35	>25	20	<0,24	10	<3	·	<3	250	·	
t	2N 770	Ph	S	N	6	B	15	100	150	12...60	20	<0,25	10	<0,7	·	<3,5	125	<70+	10)
t	2N 771	Ph	S	N	6	B	15	100	150	30...150	20	<0,25	10	<0,7	·	<3,5	200	<40+	10)

1 K	2 Typ	3 Hersteller	4 Ma	5 Pl	6 Fo	7 Af	8 U_{max} [V]	9 U_{max} [mA]	10 P_{tot} [mW]	11 B	I_F [mA]	12 U_S [V]	I_F [mA]	13 I_{Sp} [uA]	14 F [dB]	15 C [pF]	16 f_g [MHz]	17 t [ns]	18 Bemerkung
t	2N 772	Ph	S	N	6	B	25	100	150	>20	10	<0,25	10	<0,5	·	<3,5	110	<70+	10)
t	2N 773	Ph	S	N	6	B	15	100	150	4...16	1,5	·	·	<0,7	[>20]	<3,5	70	·	10,46: <300ps)
t	2N 774	Ph	S	N	6	B	15	100	150	7...30	1,5	·	·	<0,7	[>20]	<3,5	90	·	10,46: <300ps)
t	2N 775	Ph	S	N	6	B	15	100	150	20...80	1,5	·	·	<0,7	[>20]	<3,5	160	·	10,46: <300ps)
t	2N 776	Ph	S	N	6	B	15	100	150	4...16	1,5	·	·	<0,7	[>20]	<3,5	120	·	10,46: <300ps)
t	2N 777	Ph	S	N	6	B	15	100	150	7...30	1,5	·	·	<0,7	[>20]	<3,5	160	·	10,46: <300ps)
t	2N 778	Ph	S	N	6	B	15	100	150	20...80	1,5	·	·	<0,7	[>20]	<3,5	180	·	10,46: <300ps)
T	2N 779	ID,Ph,SI	G	P	6	B	(15)	100	60	50...200	10	<0,22	50	<3	·	<2,5	>320	<18+	9)
T	2N 779 A	ID,SI,Sp	G	P	6	B	(15)	100	60	50...200	10	<0,2	50	<3	·	<2,5	>320	<18+	9)
t	2N 779 B	Ph	G	P	6	B	(15)	100	150	50...200	10	<0,2	50	<3	·	<2,5	>320	<18+	9,10)
T	2N 780	CR,ET	S	N	6	A	45	50	300	35...140	0,5	<1,0	10	<10n	·	<4	>60	·	
t	2N 781	Ry,Sy	G	P	6	A	(15)	200	150	>25	10	<0,25	100	<3	·	·	·	<60	
T	2N 782	ID,Se	G	P	6	A	(12)	200	150	>20	10	<0,45	100	<3	·	·	·	<75	·
T	2N 783	ET,Ry,Sm	S	N	6	A	(40)	200	300	20...80	10	<0,25	10	<0,25	·	<3,5	>200	<18	9)
T	2N 784	ET,Ry,Se	S	N	6	A	(30)	200	300	>25	10	<0,19	10	<0,25	·	<3,5	>200	<20	9)
T	2N 784 A	ET,Ry,Se	S	N	6	A	15	200	360	25...150	10	<0,19	10	<0,25	·	<3,5	>300	<20	9,21)
T	2N 784 A/46	Sm	S	N	47	A	15	200	360	25...150	10	<0,19	10	<0,25	·	<3,5	>300	<20	9,21,22)
t	2N 784 A/51	Sy	S	N	143	A	15	200	300	25...150	10	<0,19	10	<0,25	·	<3,5	>300	<20	9,10,21,22)
t	2N 789	Ry	S	N	312	A	(45)	25	150	(9...20)	1	·	·	<2	<30	<10	>1*	·	10)
t	2N 790	Ry	S	N	312	A	(45)	25	150	(18...40)	1	·	·	<2	<30	<10	>2*	·	10)
t	2N 791	Ry	S	N	312	A	(45)	25	150	(18...90)	1	·	·	<2	<30	<10	>8*	·	10)
t	2N 792	Ry	S	N	312	A	(45)	25	150	(36...88)	1	·	·	<2	<30	<10	>2*	·	10)
t	2N 793	Ry	S	N	312	A	(45)	25	150	(78...330)	1	·	·	<2	<30	<10	>2*	·	10)
T	2N 794	ID,Se,Sp	G	P	6	A	(13)	100	150	>30	10	<0,4*	40	<3	·	<12	>25	300	
T	2N 795	ID,Se,Sp	G	P	6	A	(13)	100	150	>30	10	<0,6*	40	<3	·	<12	>35	150	
T	2N 796	ID,Se,Sp	G	P	6	A	(13)	100	150	>30	10	<0,6*	40	<3	·	<12	>50	130	
T	2N 797	ID,Se,Tx	G	N	6	A	7	150	150	>40	10	<0,35	50	<1	·	<4	>600	<40	9)
t	2N 799	Ry	G	P	312	A	24	(150)	70	>30	12	<0,15	12	<5	·	<20	>4*	·	10), ~2N 404
t	2N 800	Ry	G	P	313	A	24	(150)	70	>30	12	<0,15	12	<5	·	<20	>4*	·	10), ~2N 404
t	2N 801	Ry	G	P	312	A	18	(400)	70	30...60	24	<0,45*	24	<25	·	<20	>3*	<1µ+	10), ~2N 426
t	2N 802	Ry	G	P	313	A	18	(400)	70	30...60	24	<0,45*	24	<25	·	<20	>3*	<1µ+	10), ~2N 426
t	2N 803	Ry	G	P	312	A	15	(400)	70	40...80	24	<0,45*	24	<25	·	<20	>5*	<800+	10), ~2N 427
t	2N 804	Ry	G	P	313	A	15	(400)	70	40...80	24	<0,45*	24	<25	·	<20	>5*	<800+	10), ~2N 427
t	2N 805	Ry	G	P	312	A	12	(400)	70	>60	24	<0,45*	24	<25	·	<20	>10*	<800+	10), ~2N 428
t	2N 806	Ry	G	P	313	A	12	(400)	70	>60	24	<0,45*	24	<25	·	<20	>10*	<800+	10), ~2N 428
t	2N 807	Ry	G	P	312	A	(25)	(100)	70	>40	20	<0,2	20	<5	·	<20	>14*	·	10), ~2N 582
t	2N 808	Ry	G	P	313	A	(25)	(100)	70	>40	20	<0,2	20	<5	·	<20	>14*	·	10), ~2N 582
t	2N 809	Ry	G	P	312	A	15	(400)	70	25...110	25	·	·	<5	6	12	7*	·	10), ~2N 414
t	2N 810	Ry	G	P	313	A	15	(400)	70	25...110	25	·	·	<5	6	12	7*	·	10), ~2N 414
t	2N 811	Ry	G	P	312	A	12	(400)	70	45...180	45	·	·	<5	4	12	10*	·	10), ~2N 416
t	2N 812	Ry	G	P	313	A	12	(400)	70	45...180	45	·	·	<5	4	12	10*	·	10), ~2N 416
t	2N 813	Ry	G	P	312	A	10	(400)	70	55...220	55	·	·	<5	4	12	20*	·	10), ~2N 417
t	2N 814	Ry	G	P	313	A	10	(400)	70	55...220	55	·	·	<5	4	12	20*	·	10), ~2N 417
t	2N 815	Ry	G	N	312	A	20	(200)	70	60...180	30	<1,5*	200	<10	·	<20	>5*	<1µ+	10), ~2N 388
t	2N 816	Ry	G	N	313	A	20	(200)	70	60...180	30	<1,5*	200	<10	·	<20	>5*	<1µ+	10), ~2N 388
t	2N 817	Ry	G	N	312	A	25	(400)	70	>20	50	<0,7*	50	<10	·	<20	>2,5*	·	10), ~2N 438
t	2N 818	Ry	G	N	313	A	25	(400)	70	>20	50	<0,7*	50	<10	·	<20	>2,5*	·	10), ~2N 438
t	2N 819	Ry	G	N	312	A	20	(400)	70	>30	50	<0,7*	50	<10	·	<20	>5*	·	10), ~2N 439
t	2N 820	Ry	G	N	313	A	20	(400)	70	>30	50	<0,7*	50	<10	·	<20	>5*	·	10), ~2N 439
t	2N 821	Ry	G	N	312	A	15	(400)	70	>40	50	<0,7*	50	<10	·	<20	>10*	·	10), ~2N 440
t	2N 822	Ry	G	N	313	A	15	(400)	70	>40	50	<0,7*	50	<10	·	<20	>10*	·	10), ~2N 440
t	2N 823	Ry	G	N	312	A	24	(100)	70	>40	20	<0,2	24	<5	·	<20	>4*	·	10), ~2N 1605
t	2N 824	Ry	G	N	313	A	24	(100)	70	>40	20	<0,2	24	<5	·	<20	>4*	·	10), ~2N 1605
t	2N 825	Ry	G	P	312	A	20	(200)	70	30...150	10	<0,2	20	<6	·	<20	>5*	·	10), ~2N 396
t	2N 826	Ry	G	P	313	A	20	(200)	70	30...150	10	<0,2	20	<6	·	<20	>5*	·	10), ~2N 396
T	2N 827	ID,Mo,SI	G	P	6	A	(20)	(100)	150	>100	10	<0,25	10	<5	·	<9	>250	<35	9)
T	2N 828	ID,Mo,SI	G	P	6	A	15	200	150	>25	10	<0,2	10	<3	·	3,5	>300	<70	9)
T	2N 828 A	ID,Mo,SI	G	P	6	A	(15)	(200)	150	>25	10	<0,2	10	<3	·	<4	>300	<50	9)
T	2N 829	ID,Mo,SI	G	P	6	A	(15)	(200)	150	>50	10	<0,2	10	<3	·	<4	>300	<50	9)
T	2N 834	Cs,Fd,Mo	S	N	6	A	(40)	200	300	>25	10	<0,4	50	<0,5	·	<4	>350	<35	9)
T	2N 834 A	Fd,Ry	S	N	6	A	(40)	200	360	>25	10	<0,4	50	<0,5	·	<4	>500	<35	9)
T	2N 834/46	Sm	S	N	47	A	(40)	200	400	>25	10	<0,4	50	<0,5	·	<4	>350	<35	9,22)
t	2N 834/51	Sy,Tr	S	N	143	A	(40)	200	300	>25	10	<0,4	50	<0,5	·	<4	>350	<35	9,10,22)
T	2N 835	Fd,Mo,Ry	S	N	6	A	(25)	200	300	>20	10	<0,3	10	<0,5	·	<4	>300	<20	9)
T	2N 835/46	Sm	S	N	47	A	(25)	200	400	>20	10	<0,3	10	<0,5	·	<4	>300	<20	9,22)
t	2N 835/51	Sy,Tr	S	N	143	A	(25)	200	300	>20	10	<0,3	10	<0,5	·	<4	>300	<20	9,10,22)
T	2N 837	ID,Se	G	P	6	A	6	100	150	>30	10	<0,25	10	<3	·	<9	·	<30	9)
T	2N 838	ID,Mo	G	P	6	A	(30)	(100)	150	>30	10	<0,18	10	<10	·	<4	>300	<30	9)
T	2N 839	ET,ID,Tr	S	N	6	A	45	50	300	15...50	10	<2,0	10	<1	15	<15	>30	·	≙2N 333
T	2N 840	ET,Mo,Tr	S	N	6	A	45	50	300	30...100	10	<2,0	10	<1	15	<15	>30	·	≙2N 335
T	2N 841	ET,Mo,Tr	S	N	6	A	45	50	300	60...400	10	<2,0	10	<1	15	<15	>40	·	≙2N 336
T	2N 841/46	Sm	S	N	47	A	45	50	300	60...400	10	<2,0	10	<1	15	8	40	·	22)
t	2N 841/51	Tr	S	N	143	A	45	50	150	60...400	10	<2,0	10	<1	15	8	40	·	10,22)
t	2N 841/KVT	Tr	S	N	268	A	45	50	880*	60...400	10	<2,0	10	<1	15	8	40	·	10,22)

2 Typ	3 Hersteller	4 Ma	5 Pi	6 Fo	7 Af	8 U_{max} [V]	9 U_{max} [mA]	10 P_{tot} [mW]	11 B	I_F [mA]	12 U_S [V]	I_F [mA]	13 I_{Sp} [uA]	14 F [dB]	15 C [pF]	16 f_g [MHz]	17 t [ns]	18 Bemerkung
2N 841/TNT	Tr	S	N	65	B	45	50	100	60...400	10	<2,0	10	<1	15	8	40	·	10,22)
2N 841/TPT	Tr	S	N	267	A	45	50	150	60...400	10	<2,0	10	<1	15	8	40	·	10,22)
2N 842	ET,ID,Tr	S	N	6	A	45	50	300	20...55	10	<1,2	10	<1	·	<10	30	40+	
2N 843	ET,Mo,Tr	S	N	6	A	45	50	300	45...150	10	<1,2	10	<1	·	<10	40	40+	
2N 844	ID,Sm,Tr	S	N	6	A	60	50	300	40...120	5	<0,8	10	<1	[14]	<10	>50	·	
2N 845	ID,Sm,Tr	S	N	6	A	80	50	300	40...120	5	<0,8	10	<1	[14]	<10	>50	·	
2N 846	Ph,Sp	G	P	6	B	(15)	50	60	25...125	10	<0,18	10	<3	·	<2,5	>320	<18+	9,10)
2N 846 A	ID,Sp	G	P	6	B	(15)	100	60	25...125	10	<0,14	10	<3	·	<2,5	>320	<68	9)
2N 846 B	Ph	G	P	6	B	(15)	100	150	25...125	10	<0,14	10	<3	·	<2,5	>320	<18+	9,10)
2N 847	Ry	S	N	6	A	15	50	200	·	·	<1,5	10	<0,1	·	·	·	<32	10)
2N 848	Ry	S	N	6	A	25	50	200	·	·	<1,5	10	<0,1	·	·	·	<32	10)
2N 849	Sm,Tx	S	N	330	A	15	50	300	20...60	10	<0,6	10	(<1)	·	<5	>200	<40	
2N 850	Sm,Tx	S	N	330	A	15	50	300	40...120	10	<0,6	10	(<1)	·	<5	>200	<40	
2N 851	Sm,Tx	S	N	330	A	12	200	300	20...60	10	·	·	(<1)	·	<5	>280	<16	9)
2N 852	Sm,Tx	S	N	330	A	12	200	300	40...120	10	·	·	(<1)	·	<5	>280	<16	9)
2N 858	ID,Sp,Te	G	P	6	B	40	50	150	10...60	5	<0,15	5	<0,1	·	<9	>5	<250+	
2N 859	ID,Sp,Te	G	P	6	B	40	50	150	25...100	5	<0,15	5	<0,1	·	<9	>6	<200+	
2N 860	ID,Sp,Te	G	P	6	B	25	50	150	10...40	5	<0,15	5	<0,1	·	<9	>6,5	<200+	
2N 861	ID,Sp,Te	G	P	6	B	25	50	150	25...75	5	<0,15	5	<0,1	·	<9	>7,5	<150+	
2N 862	ID,Sp,Te	G	P	6	B	15	50	150	12...48	5	<0,15	5	<0,1	·	<9	>8	<200+	
2N 863	ID,Sp,Te	G	P	6	B	15	50	150	25...100	5	<0,15	5	<0,1	·	<9	>10	<125+	
2N 864	ID,Sp,Te	G	P	6	B	6	50	150	20...100	5	<0,1	5	<0,1	·	<9	>16	<100+	
2N 864 A	Te	G	P	6	B	6	100	300	20...100	5	<0,1	5	<0,1	·	<9	>16	<150+	
2N 865	ID,Sp,Te	G	P	6	B	6	50	150	45...125	5	<0,1	5	<0,1	·	<9	>24	<75+	
2N 865 A	Te	G	P	6	B	6	100	300	45...125	5	<0,1	5	<0,1	·	<9	>24	<100+	
2N 866	So	S	N	6	A	(30)	600	500	15...45	150	<1,5	150	<10	·	<45	>40	·	4)
2N 867	So	S	N	6	A	(30)	600	500	30...90	150	<1,5	150	<10	·	<45	>50	·	4)
2N 869	Mo,Ry,Tr	S	P	6	A	18	·	360	20...120	10	<1,0	10	<10n	·	<9	>100	·	
2N 869 A	Mo,Ry,Tr	S	P	6	A	18	200	360	40...120	10	<0,15	10	(<10n)	·	<6	>400	<50	9,20)
2N 870	Fd,Ry,Tx	S	N	6	A	60	·	500	40...120	150	<5,0	150	<10n	·	<15	>50	·	4)
2N 871	Fd,Ry,Tx	S	N	6	A	60	·	500	100...300	150	<5,0	150	<10n	·	<15	>60	·	4)
2N 876	Ry,Tr,Un	S	PN	6	I													
bis																		
2N 883	Ry,Tr,Un	S	PN	6	I													
2N 884	GE,Ry,Tr	S	PN	6	I													
2N 884 A	CR,ID,Tr	S	PN	6	I													
bis																		
2N 889	GE,Ry,Tr	S	PN	6	I													
2N 889 A	CR,ID,Tr	S	PN	6	I													
2N 892	Se,SI,Un	S	PN	6	I													
bis																		
2N 901	Se,SI,Un	S	PN	6	I													
2N 902	Ry	S	N	329	A	(45)	25	150	(9...20)	1	<1,0	5	<2	·	5	6*	·	10), ~2N 332
2N 903	Ry	S	N	329	A	(45)	25	150	(18...40)	1	<1,0	5	<2	·	5	8*	·	10), ~2N 333
2N 904	Ry	S	N	329	A	(45)	25	150	(18...90)	1	<1,0	5	<2	·	5	11*	·	10), ~2N 334
2N 905	Ry	S	N	329	A	(45)	25	150	(36...90)	1	<1,0	5	<2	·	5	8*	·	10), ~2N 335
2N 906	Ry	S	N	329	A	(45)	25	150	(78...333)	1	<1,0	5	<2	·	5	13*	·	10), ~2N 336
2N 907	Ry	S	N	329	A	30	20	150	20...35	10	·	·	<1	·	<3	>10*	50+	10), ~2N 337
2N 908	Ry	S	N	329	A	30	20	150	45...150	10	·	·	<1	·	<3	>20*	50+	10), ~2N 338
2N 909	ET,ID,Tr	S	N	6	A	(60)	1A	400	>110	50	<2,0	50	<1	·	<35	>50	·	4)
2N 910	Mo,Tr,Tx	S	N	6	A	60	·	500	>75	10	<1,2	50	<25n	<12	<15	>60	·	
2N 911	Mo,Tr,Tx	S	N	6	A	60	·	500	>35	10	<1,2	50	<25n	<15	<15	>50	·	
2N 912	Ry,Tr,Tx	S	N	6	A	60	·	500	>15	10	<1,2	50	<25n	<18	<15	>40	·	
2N 914	Fd,Mo,Tx	S	N	6	A	15	500	360	30...120	10	<0,7	200	<25n	·	<6	>300	<40	9)
2N 914/46	Sm	S	N	47	A	15	500	360	30...120	10	<0,7	200	<25n	·	<6	>300	<40	9,22)
2N 914/51	Sy	S	N	143	A	15	500	300	30...120	10	<0,7	200	<25n	·	<6	>300	<40	9,10,22)
2N 914 A	Fd	S	N	6	A	15	500	360	30...120	10	<0,4	200	<5n	·	<6	>300	<40	9,10)
2N 915	Fd,Mo,Ry	S	N	6	A	50	·	360	50...200	10	<1,0	10	<10n	·	<3,5	>250	·	35,46: <300ps)
2N 915 A	ID,Sm,Td	S	N	6	A	50	·	360	50...250	5	<0,2	10	<2n	·	<3	>500	·	20,35)
2N 916	Fd,Mo,Ry	S	N	6	A	25	50	360	50...200	10	<0,5	10	<10n	·	<6	>300	·	35,46: <300ps)
2N 916 A	ID,Ry,Td	S	N	6	A	25	50	360	50...200	10	<0,5	10	<10n	·	<6	>300	·	35,46: <300ps)
2N 916 B	ID,Sm,Td	S	N	6	A	30	50	360	50...200	10	<0,2	10	<2n	·	<3	>500	·	21,35)
2N 917	Cs,Ry,Tx	S	N	72	B	15	·	200	20...200	3	<0,5	3	<1n	<6	<1,7	>500	·	32,42: >10mW)
2N 917/46	Sm	S	N	47	A	15	·	400	20...200	3	<0,5	3	<1n	<6	<1,7	>800	·	22,32)
2N 917/51	Sy,Tr	S	N	143	A	15	·	300	20...200	3	<0,5	3	<1n	<6	<1,7	>800	·	10,22,32)
2N 917 A	CR,Ry,Sm	S	N	72	B	15	·	200	20...200	3	<0,4	3	<1n	<6	<1,7	>600	·	32,42: >10mW)
2N 918	Mo,RC,Tx	S	N	72	B	15	(50)	200	>20	3	<0,4	10	<10n	<6	<1,7	>600	·	32,42: >30mW)
2N 918/46	Sy,Tr	S	N	47	A	15	(50)	400	>20	3	<0,4	10	<10n	<6	<1,7	>960	·	10,22,32)
2N 918/51	Sy,Tr	S	N	143	A	15	(50)	200	>20	3	<0,4	10	<10n	<6	<1,7	>960	·	10,22,32)
2N 919	CR,ET	S	N	6	A	15	220	360	20...60	10	<0,2	10	<20n	·	<7	>200	·	
2N 920	CR,ET	S	N	6	A	15	220	360	40...120	10	<0,2	10	<20n	·	<7	>200	·	
2N 921	CR,ET	S	N	6	A	20	200	360	20...60	10	<0,3	10	<20n	·	<5	400	·	
2N 922	CR,ET	S	N	6	A	20	200	360	40...120	10	<0,3	10	<20n	·	<5	400	·	
2N 923	ID,SI,Te	S	P	6	B	25	100	150	(12...30)	1	<0,5	5	<0,25	<25	<20	>0,8*	·	·

1 K	2 Typ	3 Hersteller	4 Ma	5 Pl	6 Fo	7 Af	8 U_{max} [V]	9 U_{max} [mA]	10 P_{tot} [mW]	11 B	I_F [mA]	12 U_S [V]	I_F [mA]	13 I_{Sp} [µA]	14 F [dB]	15 C [pF]	16 f_g [MHz]	17 t [ns]	18 Bemerkung
T	2N 924	ID,SI,Te	S	P	6	B	25	100	150	(24...70)	1	<0,5	5	<0,25	<25	<20	>0,8*	·	
T	2N 925	ID,SI,Te	S	P	6	B	40	100	150	(10...24)	1	<0,5	5	<0,25	<25	<20	>0,8*	·	
T	2N 926	ID,SI,Te	S	P	6	B	40	100	150	(20...55)	1	<0,5	5	<0,25	<25	<20	>0,8*	·	
T	2N 927	ID,SI,Te	S	P	6	B	60	100	150	(8...22)	1	<0,5	5	<0,25	<25	<20	>0,8*	·	
T	2N 928	ID,SI,Te	S	P	6	B	60	100	150	(18...50)	1	<0,5	5	<0,25	<25	<20	>0,8*	·	
T	2N 929	Mo,PH,Tx	S	N	6	A	45	30	500	40...120	10µ	<1,0	10	<10n	<4	<8	>30	·	
T	2N 929/46	Sm	S	N	47	A	45	30	400	40...120	10µ	<1,0	10	<10n	<4	<8	>30	·	22)
t	2N 929/51	Sy,Tr	S	N	143	A	45	30	300	40...120	10µ	<1,0	10	<10n	<4	<8	>30	·	10,22)
T	2N 929 A	Mo,Ry,Tx	S	N	6	A	60	30	500	40...120	10µ	<0,5	10	<2n	<4	<6	>45	·	21)
T	2N 929 A/46	Sm	S	N	47	A	60	30	400	40...120	10µ	<0,5	10	<2n	<4	<6	>45	·	21,22)
t	2N 929 A/51	Tr	S	N	143	A	60	30	300	40...120	10µ	<0,5	10	<2n	<4	<6	>45	·	10,21,22)
t	2N 929/KVT	Tr	S	N	268	A	45	30	1,2W*	40...120	10µ	<1,0	10	<10n	<4	<8	>30	·	10,22)
t	2N 929/TNT	Tr	S	N	65	B	45	30	100	40...120	10µ	<1,0	10	<10n	<4	<8	>30	·	10,22)
t	2N 929/TPT	Tr	S	N	267	A	45	30	150	40...120	10µ	<1,0	10	<10n	<4	<8	>30	·	10,22)
T	2N 930	Mo,PH,Tx	S	N	6	A	45	30	500	100...300	10µ	<1,0	10	<10n	<3	<8	>30	·	
T	2N 930/46	Sm	S	N	47	A	45	30	400	100...300	10µ	<1,0	10	<10n	<3	<8	>30	·	22)
t	2N 930/51	Sy,Tr	S	N	143	A	45	30	300	100...300	10µ	<1,0	10	<10n	<3	<8	>30	·	10,22)
T	2N 930 A	Mo,Ry,Tx	S	N	6	A	60	30	500	100...300	10µ	<0,5	10	<2n	<3	<6	>45	·	21)
T	2N 930 A/46	Sm	S	N	47	A	60	30	400	100...300	10µ	<0,5	10	<2n	<3	<6	>45	·	21,22)
t	2N 930 A/51	Tr	S	N	143	A	60	30	300	100...300	10µ	<0,5	10	<2n	<3	<6	>45	·	10,21,22)
T	2N 930 B	Cr,Ry,Se	S	N	6	A	45	30	500	100...300	10µ	<0,5	10	<2n	<3	<6	>45	·	
t	2N 930/KVT	Tr	S	N	268	A	45	30	1,2W*	100...300	10µ	<1,0	10	<10n	<3	<8	>30	·	10,22)
t	2N 930/TNT	Tr	S	N	65	B	45	30	100	100...300	10µ	<1,0	10	<10n	<3	<8	>30	·	10,22)
t	2N 930/TPT	Tr	S	N	267	A	45	30	150	100...300	10µ	<1,0	10	<10n	<3	<8	>30	·	10,22)
t	2N 934	RC	G	N	6	B	(13)	200	150	>40	40	<0,3	40	<6	·	8	>33	·	10)
T	2N 935	Ry,Te,Tr	S	P	6	B	40	100	250	9...22	0,1*	<0,3	5	<0,1	18	70	0,2*	·	
T	2N 936	Ry,Te,Tr	S	P	6	B	35	100	250	18...44	0,1*	<0,5	10	<0,1	18	70	0,3*	·	
T	2N 937	Ry,Te,Tr	S	P	6	B	30	100	250	36...88	0,1*	<0,6	15	<0,1	18	70	0,5*	·	
T	2N 938	Ry,Te,Tr	G	P	6	B	35	100	250	(9...22)	(1)	<0,3	5	<25n	<25	7	>1	·	~2N 1025
T	2N 939	Ry,Te,Tr	G	P	6	B	35	100	250	(18...44)	(1)	<0,3	5	<25n	<25	7	>2	·	~2N 1026
·	2N 940	Ry,Te,Tr	G	P	6	B	35	100	250	(36...88)	(1)	<0,3	5	<25n	<25	7	>2	·	~2N 1469
·	2N 941	ID,Ry,Te	S	P	6	B	8	50	250	(>25)	(1)	·	·	<2,5n	·	<14	>16*	·	49: <1mV,50)
·	2N 942	ID,Ry,Te	S	P	6	B	8	50	250	(>25)	(1)	·	·	<2,5n	·	<14	>10*	·	49: <3mV,50)
/	2N 943	ID,Ry,Te	S	P	6	B	18	50	250	(>25)	(1)	·	·	<5n	·	<14	>1*	·	49: <2mV,50)
T	2N 944	ID,Ry,Te	S	P	6	B	18	50	250	(>25)	(1)	·	·	<5n	·	<14	>1*	·	49: <3mV,50)
T	2N 945	ID,Ry,Te	S	P	6	B	50	50	250	(>25)	(1)	·	·	<5n	·	<14	>1*	·	49: <4mV,50)
T	2N 946	ID,Ry,Te	S	P	6	B	80	50	250	(>25)	(1)	·	·	<5n	·	<14	>1*	·	49: <4mV,50)
T	2N 947	ID,SI,Sm	S	N	6	A	(20)	100	360	>30	10	<0,4	5	<1	·	<8	>200	·	
R	2N 948	Sm,Tr,Un	S	PN	6	I													
	bis																		
R	2N 951	Sm,Tr,Un	S	PN	6	I													
t	2N 955	Mo,RC	G	N	6	B	8	100	150	>30	30	<0,5	30	<5	·	<6	1G	<10+	9,10)
t	2N 955 A	RC	G	N	6	B	8	100	150	>30	30	<0,3	30	<5	·	<6	1G	<10+	9,10)
T	2N 956	Mo,Ry,Tx	S	N	6	A	(75)	·	500	100...300	150	<1,5	150	<10n	<8	<25	>70	·	4)
T	2N 957	ET,Ry,Tr	S	N	6	A	20	·	250	>45	10	<1,5	10	<0,1	·	<6	>200	·	
t	2N 958	TW	S	N	143	B	15	200	250*	>20	10	<0,2	10	<0,5	·	<7	>200	·	10)
t	2N 959	TW	S	N	143	B	15	200	250*	>40	10	<0,2	10	<0,5	·	<7	>200	·	10)
T	2N 960	Mo,Se,Tx	G	P	6	A	7	100	150	>20	10	<0,2	10	<3	·	<4	>300	<50	
t	2N 960/46	Sy	G	P	47	A	7	100	150	>20	10	<0,2	10	<3	·	<4	460	<50	10,22)
T	2N 961	Mo,Se,Tx	G	P	6	A	7	100	150	>20	10	<0,2	10	<3	·	<4	>300	<50	
t	2N 961/46	Sy	G	P	47	A	7	100	150	>20	10	<0,2	10	<3	·	<4	460	<50	10,22)
T	2N 962	Mo,Se,Tx	G	P	6	A	7	100	150	>20	10	<0,2	10	<3	·	<4	>300	<50	
t	2N 962/46	Sy	G	P	47	A	7	100	150	>20	10	<0,2	10	<3	·	<4	460	<50	10,22)
T	2N 963	Mo,Se,Tx	G	P	6	A	7	100	150	>20	10	<0,2	10	<5	·	<5	>300	<60	
t	2N 963/46	Sy	G	P	47	A	7	100	150	>20	10	<0,2	10	<5	·	<5	460	<60	10,22)
T	2N 964	Mo,Se,Tx	G	P	6	A	7	100	150	>40	10	<0,2	10	<3	·	<4	>300	<50	
t	2N 964/46	Sy	G	P	47	A	7	100	150	>40	10	<0,2	10	<3	·	<4	460	<50	10,22)
T	2N 964 A	Mo	G	P	6	A	7	100	150	>40	10	<0,18	10	<3	·	<5	>300	<50	
T	2N 965	Mo,Tx	G	P	6	A	7	100	150	>40	10	<0,18	10	<3	·	<4	>300	<50	
T	2N 966	Mo,Tx	G	P	6	A	7	100	150	>40	10	<0,18	10	<3	·	<4	>300	<50	
T	2N 967	Mo	G	P	6	A	7	100	150	>40	10	<0,2	10	<5	·	<5	>300	<60	
T	2N 968	Mo	G	P	6	A	(15)	200	150	>17	10	<0,25	10	<3	·	<9	>250	<75	
T	2N 969	Mo	G	P	6	A	(12)	200	150	>17	10	<0,25	10	<3	·	<9	>250	<75	
T	2N 970	Mo	G	P	6	A	(12)	200	150	>17	10	<0,25	10	<3	·	<9	>250	<100	
T	2N 971	Mo	G	P	6	A	(7)	200	150	>17	10	<0,25	10	<10	·	<9	>250	<100	
T	2N 972	Mo	G	P	6	A	(15)	200	150	>40	10	<0,25	10	<3	·	<9	>250	<75	
T	2N 973	Mo	G	P	6	A	(12)	200	150	>40	10	<0,25	10	<3	·	<9	>250	<75	
T	2N 974	Mo	G	P	6	A	(12)	200	150	>40	10	<0,25	10	<3	·	<9	>250	<100	
T	2N 975	Mo	G	P	6	A	(7)	200	150	>40	10	<0,25	10	<10	·	<9	>250	<100	
T	2N 976	ID	G	P	6	B	10	100	100	>30	20	<0,17	20	<3	·	<3	>250	<10+	9)
t	2N 977	Ph	G	P	6	B	10	200	150	>50	40	<0,2	40	<5	·	<8	>400	<10+	9,10)
T	2N 978	ET,ID,Mo	S	P	6	A	20	600	330	15...60	150	<1,5	150	<5	·	<45	>65*	·	4)
T	2N 979	ID,Sp	G	P	6	B	15	100	60	>30	10	<0,25	10	<3	·	<3	>100	<60+	
T	2N 980	ID,Sm,Sp	G	P	6	B	12	100	60	>30	10	<0,25	10	<5	·	<3	>100	<60+	

1 K	2 Typ	3 Hersteller	4 Ma	5 Pl	6 Fo	7 Af	8 U_{max} [V]	9 U_{max} [mA]	10 P_{tot} [mW]	11 B	I_F [mA]	12 U_S [V]	I_F [mA]	13 I_{Sp} [uA]	14 F [dB]	15 C [pF]	16 f_g [MHz]	17 t [ns]	18 Bemerkung
T	2N 981	CR,NS,Sm	S	N	6	A	80	100	500	(>36)	(1)	<3,0	10	<1	·	<5	>50	·	
T	2N 982	ID,SI,Sp	G	P	6	A	15	100	60	>50	10	<0,13	10	<3	·	<2,5	450	<18+	9)
T	2N 983	ID,SI,Sp	G	P	6	A	15	100	60	>40	10	<0,15	10	<3	·	<2,5	450	<18+	9)
T	2N 984	ID,SI,Sp	G	P	6	A	10	100	60	>20	10	<0,18	10	<5	·	<2,5	350	<20+	9)
T	2N 985	ID,Mo,SI	G	P	6	A	7	200	300	>60	100	<0,3	100	<3	·	<6	300	<35	9)
t	2N 986	AC,Fd	S	N	6	A	60	·	500	·	·	·	·	<10n−	·	·	·	<1µ+	60)
T	2N 987	Am	G	P	72	B	(40)	10	100	40...250	(1)	<0,33*	(1)	<8	<3	(1,6)	>40	·	34)
T	2N 988	ID,SI,Sm	S	N	6	A	10	220	300	20...120	10	<0,5	10	<0,5	·	<4	>300	·	
T	2N 989	ID,SI,Sm	S	N	6	A	10	220	300	20...120	10	<0,5	10	<0,5	·	<3,5	>300	·	
T	2N 990	Am	G	P	72	A	(20)	10	67	(>40)	(1)	<0,33*	(1)	<8	[14]	(1,5)	>44	·	33)
T	2N 991	Am	G	P	72	A	(20)	10	67	(>40)	(1)	<0,33*	(1)	<8	[13]	(1,5)	>44	·	33)
T	2N 992	Am	G	P	72	A	(20)	10	67	(>40)	(1)	<0,33*	(1)	<8	[10]	(1,5)	>44	·	33)
T	2N 993	Am	G	P	72	A	(20)	10	67	(>40)	(1)	<0,33*	(1)	<8	[8]	(1,5)	>44	·	33)
T	2N 994	ID,Se	G	P	6	A	6	150	200	45...140	10	<0,18	10	<3	·	<6	·	·	
T	2N 995	Fd,Mo,NS	S	P	6	A	15	·	360	35...140	20	<0,2	20	<5n	6	<10	>100	65	
T	2N 995 A	Fd,In,NS	S	P	6	A	15	·	360	35...140	20	<0,2	20	<5n	·	<6	>100	<60	·
T	2N 996	Fd,Mo,Sm	S	P	6	A	12	200	360	>35	60	<0,3	60	<5n	3	<10	>100	34	
T	2N 997	Fd,Ry,Tx	S	N	6	H	40	300	500	>4000	10	<1,6	100	<10n	·	<35	·	·	4,5)
T	2N 998	Fd,Mo,Tx	S	N	72	C	60	500	500	>1600	10	<1,2	50	<10n	<6	<30	·	·	4,5)
T	2N 999	Fd,Ry,Tx	S	N	72	C	60	500	500	>4000	10	<1,6	100	<10n	·	<20	·	·	4,5)
T	2N 1000	CR,ET,ID	G	N	3	B	25	·	150	>25	100	<0,25	100	<15	·	<20	>7*	<700+	
t	2N 1003	Mo	G	P	3	B	20	·	120	(>10)	(1)	·	·	<15	·	5	·	·	10)
t	2N 1004	Mo	G	P	3	B	20	·	120	(>10)	(1)	·	·	<15	·	5	·	·	10)
T	2N 1005	So,Tx	G	P	3	B	15	25	150	20...55	10	<0,6	10	<0,1	·	<8	·	·	
T	2N 1006	So,Tx	G	P	3	B	15	25	150	45...150	10	<0,6	10	<0,1	·	<8	·	·	
T	2N 1007	CR,ET	G	P	2	A	30	3A	30W*	50...250	1A	<1,0	2A	<1m	[>30]	·	(>5k)	·	4)
T	2N 1008	CR,Mo	G	P	3	B	20	300	200	(40...150)	10	<0,25	100	<10	·	·	(25k)	·	·
T	2N 1008 A	CR,Mo	G	P	3	B	40	300	200	(40...150)	10	<0,25	100	<10	·	·	(25k)	·	21)
T	2N 1008 B	CR,Mo	G	P	3	B	60	300	200	(40...150)	10	<0,25	100	<15	·	·	(25k)	·	21)
t	2N 1009	SD,Sy	G	P	3	B	25	200	150	(>40)	10	<0,25	100	<10	·	·	0,5*	·	10)
t	2N 1010	CR,ET,RC	G	P	1	A	10	2	20	(35)	0,3	·	·	<10	<5	·	2*	·	10)
T	2N 1011	CR,Mo,Se	G	P	2	A	40	5A	90W*	30...75	3A	<1,5	3A	<15m	·	·	(>5k)	·	4)
T	2N 1012	CR,ET,ID	G	N	3	C	22	·	150	>40	100	<0,2	100	<5	·	<20	>3	<150	
t	2N 1014	RC	G	P	2	A	65	10A	50W*	20...50	4A	<0,8	4A	<500	·	·	>0,5*	·	4,10)
T	2N 1015	SC,Se,Wh	S	N	302	A	30	7,5A	150W+	>10	2A	<1,5	2A	<10m	·	·	0,5	3µ	7)
T	2N 1015 A	SC,Se,Wh	S	N	302	A	60	7,5A	150W+	>10	2A	<1,5	2A	<10m	·	·	0,5	3µ	7,21)
T	2N 1015 B	SC,Se,Wh	S	N	302	A	100	7,5A	150W+	>10	2A	<1,5	2A	<10m	·	·	0,5	3µ	7,21)
T	2N 1015 C	SC,Se,Wh	S	N	302	A	150	7,5A	150W+	>10	2A	<1,5	2A	<10m	·	·	0,5	3µ	7,21)
T	2N 1015 D	SC,Se,Wh	S	N	302	A	200	7,5A	150W+	>10	2A	<1,5	2A	<10m	·	·	0,5	3µ	7,21)
T	2N 1015 E	SC,Se,Wh	S	N	302	A	250	7,5A	150W+	>10	2A	<1,5	2A	<10m	·	·	0,5	3µ	7,21)
T	2N 1015 F	SC,Se,Wh	S	N	302	A	300	7,5A	150W+	>10	2A	<1,5	2A	<10m	·	·	0,5	3µ	7,21)
T	2N 1016	SC,Se,Wh	S	N	302	A	30	7,5A	150W+	>10	5A	<1,5	5A	<10m	·	·	0,2	3µ	7)
T	2N 1016 A	SC,Se,Wh	S	N	302	A	60	7,5A	150W+	>10	5A	<1,5	5A	<10m	·	·	0,2	3µ	7,21)
T	2N 1016 B	SC,Se,Wh	S	N	302	A	100	7,5A	150W+	>10	5A	<1,5	5A	<10m	·	·	0,2	3µ	7,21)
T	2N 1016 C	SC,Se,Wh	S	N	302	A	150	7,5A	150W+	>10	5A	<1,5	5A	<10m	·	·	0,2	3µ	7,21)
T	2N 1016 D	SC,Se,Wh	S	N	302	A	200	7,5A	150W+	>10	5A	<1,5	5A	<10m	·	·	0,2	3µ	7,21)
T	2N 1016 E	SC,Se,Wh	S	N	302	A	250	7,5A	150W+	>10	5A	<1,5	5A	<10m	·	·	0,2	3µ	7,21)
T	2N 1016 F	SC,Se,Wh	S	N	302	A	300	7,5A	150W+	>10	5A	<1,5	5A	<10m	·	·	0,2	3µ	7,21)
T	2N 1017	CR,ET	G	P	3	B	10	1A	200	>20	10	<0,8*	10	<25	·	<20	>15*	·	4)
T	2N 1018	CR,ET	G	P	3	B	6	1A	200	>20	10	<0,8*	10	<25	·	<20	>20*	·	4)
T	2N 1021	Mo,SC,Tx	G	P	2	A	50	7A	150W*	30...90	5A	<0,5	5A	<2m	·	·	>0,2	·	7)
T	2N 1021 A	SC,Tx	G	P	2	A	50	7A	150W*	30...90	5A	<0,5	5A	<2m	·	·	>0,2	5µ+	7)
T	2N 1022	Mo,SC,Tx	G	P	2	A	55	7A	150W*	30...90	5A	<0,5	5A	<2m	·	·	>0,2	·	7)
T	2N 1022 A	SC,Tx	G	P	2	A	55	7A	150W*	30...90	5A	<0,5	5A	<2m	·	·	>0,2	5µ+	7)
t	2N 1023	Am	G	P	84	C	(40)	10	120	(20...175)	1,5	·	·	<12	[>20]	<3	120*	·	10,35)
T	2N 1024	CR,ET,Ry,Te	G	P	3	B	15	100	250	(>9)	(1)	<0,3	5	<25n	<25	7	>1		
T	2N 1025	CR,ET,Ry,Te	G	P	3	B	35	100	250	(9...22)	(1)	<0,3	5	<25n	<25	7	>1		~2N 938
T	2N 1026	ET,Ry,Te	G	P	3	B	35	100	250	(18...44)	(1)	<0,3	5	<25n	<25	7	>2		~2N 939
T	2N 1026 A	ET,Te	G	P	3	B	35	100	250	(>36)	(1)	<0,3	5	<25n	<25	7	>2		20)
T	2N 1027	CR,ET,Ry,Te	G	P	3	B	15	100	250	(>18)	(1)	<0,3	5	<25n	<25	7	>4		
T	2N 1028	ET,Ry,Te	G	P	3	B	10	100	250	(>9)	(1)	<0,3	5	<25n	<25	7	·	·	
t	2N 1029	CR,ET,Se	G	P	151	A	25	25A	90W*	20...60	10A	<1,0	10A	<2m	·	·	·	15µ+	4,7,10)
t	2N 1029 A	CR,ET,Se	G	P	151	A	35	25A	90W*	20...60	10A	<1,0	10A	<2m	·	·	·	15µ+	4,7,10,21)
t	2N 1029 B	CR,ET,Se	G	P	151	A	65	25A	90W*	20...60	10A	<1,0	10A	<5m	·	·	·	15µ+	4,7,10,21)
t	2N 1029 C	CR,ET,Se	G	P	151	A	75	25A	90W*	20...60	10A	<1,0	10A	<5m	·	·	·	15µ+	4,7,10,21)
t	2N 1030	CR,ET,Se	G	P	151	A	25	25A	90W*	50...100	10A	<1,0	10A	<2m	·	·	·	15µ+	4,7,10)
t	2N 1030 A	CR,ET,Se	G	P	151	A	35	25A	90W*	50...100	10A	<1,0	10A	<2m	·	·	·	15µ+	4,7,10,21)
t	2N 1030 B	CR,ET,Se	G	P	151	A	65	25A	90W*	50...100	10A	<1,0	10A	<5m	·	·	·	15µ+	4,7,10,21)
t	2N 1030 C	CR,ET,Se	G	P	151	A	75	25A	90W*	50...100	10A	<1,0	10A	<5m	·	·	·	15µ+	4,7,10,21)
T	2N 1031	CR,ET,Se	G	P	121	A	25	25A	90W*	20...60	10A	<1,0	10A	<2m	·	·	·	15µ+	4,7)
T	2N 1031 A	CR,ET,Se	G	P	121	A	35	25A	90W*	20...60	10A	<1,0	10A	<2m	·	·	·	15µ+	4,7,21)
T	2N 1031 B	CR,ET,Se	G	P	121	A	65	25A	90W*	20...60	10A	<1,0	10A	<5m	·	·	·	15µ+	4,7,21)
T	2N 1031 C	CR,ET,Se	G	P	121	A	75	25A	90W*	20...60	10A	<1,0	10A	<5m	·	·	·	15µ+	4,7,21)
T	2N 1032	CR,ET,Se	G	P	121	A	25	25A	90W*	50...100	10A	<1,0	10A	<2m	·	·	·	15µ+	4,7)

1 K	2 Typ	3 Hersteller	4 Ma	5 Pl	6 Fo	7 Af	8 U_{max} [V]	9 U_{max} [mA]	10 P_{tot} [mW]	11 B	I_F [mA]	12 U_S [V]	I_F [mA]	13 I_{Sp} [uA]	14 F [dB]	15 C [pF]	16 f_g [MHz]	17 t [ns]	18 Bemerkung
T	2N 1032 A	CR,ET,Se	G	P	121	A	35	25A	90W*	50...100	10A	<1,0	10A	<2m	·	·	·	15µ +	4,7,21)
T	2N 1032 B	CR,ET,Se	G	P	121	A	65	25A	90W*	50...100	10A	<1,0	10A	<5m	·	·	·	15µ +	4,7,21)
T	2N 1032 C	CR,ET,Se	G	P	121	A	75	25A	90W*	50...100	10A	<1,0	10A	<5m	·	·	·	15µ +	4,7,21)
T	2N 1034	CR,Ry,Te	G	P	3	B	40	100	250	(9...22)	(1)	<0,5	8	<1	<30	<110	0,2	·	
T	2N 1035	CR,Ry,Te	G	P	3	B	35	100	250	(18...40)	(1)	<0,4	8	<1	<30	<110	0,3	·	
T	2N 1036	CR,Ry,Te	G	P	3	B	30	100	250	(36...88)	(1)	<0,6	8	<1	<30	<110	0,5	·	
T	2N 1037	CR,Ry,Te	G	P	3	B	35	100	250	(9...42)	(1)	<0,5	8	<1	<15	<110	0,3	·	
T	2N 1038	Mo,SC,Tx	G	P	3	A	30	(3A)	20W*	20...60	1A	<0,25	1A	<750	·	100	0,22	470 +	4)
T	2N 1038-1	SC	G	P	331	A	30	(3A)	20W*	20...60	1A	<0,25	1A	<650*	·	100	0,22	470 +	4,22)
T	2N 1038-2	SC	G	P	110	A	30	(3A)	20W*	20...60	1A	<0,25	1A	<650*	·	100	0,22	470 +	4,22)
T	2N 1039	Mo,SC,Tx	G	P	3	A	40	(3A)	20W*	20...60	1A	<0,25	1A	<750	·	100	0,22	470 +	4)
T	2N 1039-1	SC	G	P	331	A	40	(3A)	20W*	20...60	1A	<0,25	1A	<650*	·	100	0,22	470 +	4,22)
T	2N 1039-2	SC	G	P	110	A	40	(3A)	20W*	20...60	1A	<0,25	1A	<650*	·	100	0,22	470 +	4,22)
T	2N 1040	Mo,SC,Tx	G	P	3	A	50	(3A)	20W*	20...60	1A	<0,25	1A	<750	·	100	0,22	470 +	4)
T	2N 1040-1	SC	G	P	331	A	50	(3A)	20W*	20...60	1A	<0,25	1A	<650*	·	100	0,22	470 +	4,22)
T	2N 1040-2	SC	G	P	110	A	50	(3A)	20W*	20...60	1A	<0,25	1A	<650*	·	100	0,22	470 +	4,22)
T	2N 1041	Mo,SC,Tx	G	P	3	A	60	(3A)	20W*	20...60	1A	<0,25	1A	<750	·	100	0,22	470 +	4)
T	2N 1041-1	SC	G	P	331	A	60	(3A)	20W*	20...60	1A	<0,25	1A	<650*	·	100	0,22	470 +	4,22)
T	2N 1041-2	SC	G	P	110	A	60	(3A)	20W*	20...60	1A	<0,25	1A	<650*	·	100	0,22	470 +	4,22)
T	2N 1042	Mo,SC,Tx	G	P	110	A	30	(3,5A)	20W*	20...60	3A	<0,75	3A	<750	·	100	0,25	480 +	4)
T	2N 1042-1	SC	G	P	331	A	30	(3,5A)	20W*	20...60	3A	<0,75	3A	<650*	·	100	0,25	480 +	4,22)
T	2N 1042-2	SC	G	P	3	A	30	(3,5A)	20W*	20...60	3A	<0,75	3A	<650*	·	100	0,25	480 +	4,22)
T	2N 1043	Mo,SC,Tx	G	P	110	A	40	(3,5A)	20W*	20...60	3A	<0,75	3A	<750	·	100	0,25	480 +	4)
T	2N 1043-1	SC	G	P	331	A	40	(3,5A)	20W*	20...60	3A	<0,75	3A	<650*	·	100	0,25	480 +	4,22)
T	2N 1043-2	SC	G	P	3	A	40	(3,5A)	20W*	20...60	3A	<0,75	3A	<650*	·	100	0,25	480 +	4,22)
T	2N 1044	Mo,SC,Tx	G	P	110	A	50	(3,5A)	20W*	20...60	3A	<0,75	3A	<750	·	100	0,25	480 +	4)
T	2N 1044-1	SC	G	P	331	A	50	(3,5A)	20W*	20...60	3A	<0,75	3A	<650*	·	100	0,25	480 +	4,22)
T	2N 1044-2	SC	G	P	3	A	50	(3,5A)	20W*	20...60	3A	<0,75	3A	<650*	·	100	0,25	480 +	4,22)
T	2N 1045	Mo,SC,Tx	G	P	110	A	60	(3,5A)	20W*	20...60	3A	<0,75	3A	<750	·	100	0,25	480 +	4)
T	2N 1045-1	SC	G	P	331	A	60	(3,5A)	20W*	20...60	3A	<0,75	3A	<650*	·	100	0,25	480 +	4,22)
T	2N 1045-2	SC	G	P	3	A	60	(3,5A)	20W*	20...60	3A	<0,75	3A	<650*	·	100	0,25	480 +	4,22)
T	2N 1046	ET,Se,Tx	G	P	2	A	(100)	20A	75W-	>40	500	<1,0	1A	<2m	·	·	>10	200 +	7
T	2N 1046 A	ET,Se,Tx	G	P	2	A	(130)	20A	75W-	>20	4A	<1,0	4A	<2m	·	·	>15	200 +	7,21)
T	2N 1046 B	ET,Se,Tx	G	P	2	A	(130)	20A	75W-	>10	10A	<1,0	10A	<2m	·	·	>15	200 +	7,21)
T	2N 1047	Se,Tx	S	N	124	A	80	8A	40W*	12...36	500	<7,5	500	<250*	·	100	50	·	7)
T	2N 1047 A	Se,Tx	S	N	124	A	80	8A	40W*	12...36	500	<7,5	500	<350	·	100	50	·	7)
T	2N 1047 B	Se,Tx	S	N	124	A	80	8A	40W*	12...36	500	<2,0	500	<50	·	100	50	·	7)
t	2N 1047 C	Tx	S	N	124	A	80	8A	40W*	12...36	500	<1,0	500	<50	·	100	50	·	7,10)
T	2N 1048	ET,Se,Tx	S	N	124	A	120	8A	40W*	12...36	500	<7,5	500	<250*	·	100	50	·	7)
T	2N 1048 A	ET,Se,Tx	S	N	124	A	120	8A	40W*	12...36	500	<7,5	500	<350	·	100	50	·	7)
T	2N 1048 B	ET,Se,Tx	S	N	124	A	120	8A	40W*	12...36	500	<2,0	500	<100	·	100	50	·	7)
t	2N 1048 C	Tx	S	N	124	A	120	8A	40W*	12...36	500	<1,0	500	<50	·	100	50	·	7,10)
T	2N 1049	ET,Se,Tx	S	N	124	A	80	8A	40W*	30...90	500	<7,5	500	<250*	·	100	50	225	7)
T	2N 1049 A	ET,Se,Tx	S	N	124	A	80	8A	40W*	30...90	500	<7,5	500	<350	·	100	50	225	7)
T	2N 1049 B	ET,Se,Tx	S	N	124	A	80	8A	40W*	30...90	500	<2,0	500	<50	·	100	50	225	7)
t	2N 1049 C	Tx	S	N	124	A	80	8A	40W*	30...90	500	<1,0	500	<50	·	100	50	225	7,10)
T	2N 1050	ET,Se,Tx	S	N	124	A	120	8A	40W*	30...90	500	<7,5	500	<250*	·	100	50	225	7)
T	2N 1050 A	ET,Se,Tx	S	N	124	A	120	8A	40W*	30...90	500	<7,5	500	<350	·	100	50	225	7)
T	2N 1050 B	ET,Se,Tx	S	N	124	A	120	8A	40W*	30...90	500	<2,0	500	<100	·	100	50	225	7)
t	2N 1050 C	Tx	S	N	124	A	120	8A	40W*	30...90	500	<1,0	500	<50	·	100	50	225	7,10)
t	2N 1051	WE	S	N	332	A	40	300	500	(30...100)	5	<3,0	50	<0,1	·	<7	3	·	4,10)
T	2N 1052	CR,Sm,Tr	S	N	3	A	(200)	200	(5W)	20...80	200	<5,0	200	(<10)	·	50	4	700 +	7,13)
T	2N 1053	CR,Sm,Tr	S	N	3	A	(180)	200	(5W)	20...80	200	<5,0	200	(<10)	·	50	4	700 +	7,13)
T	2N 1054	CR,Sm,Tr	S	N	3	A	(125)	200	(5W)	20...80	200	<4,0	200	(<5)	·	50	4	700 +	7,13)
T	2N 1055	CR,Tr,Un	S	N	3	A	100	200	600	20...80	50	<2,0	50	<15	·	<100	>3	·	7)
T	2N 1056	ET	G	P	3	A	(70)	300	240	18...43	20	<0,13	20	<25	<20	<60	>0,5*	·	4)
T	2N 1057	ET	G	P	3	A	(45)	300	240	34...90	20	<0,13	20	<16	·	<60	>0,5*	·	4)
T	2N 1058	ET	G	N	152	A	20	50	150	(10...23)	1	·	·	<50 +	[>22]	<15	>4*	·	35)
T	2N 1059	ET	G	N	152	A	(20)	100	180	50 ...100	35	·	·	<20	[>25]	·	(>10k)	·	·
t	2N 1060	WE	S	N	332	A	40	200	250	>17	5	<0,3	5	<0,1	·	<10	100*	<50	10)
t	2N 1065	ET,So	G	P	144	A	20	·	120	20...80	0,5*	<0,25	10	<8	·	<7	>20*	<100 +	10)
T	2N 1066	Am	G	P	84	C	(40)	10	120	(20...175)	1,5	·	·	<12	[>20]	<3	120*	·	35)
T	2N 1067	GE,RC,Se	S	N	136	A	30	500	5W*	15...75	200	<2,0	200	<500	·	·	1,5*	·	4)
T	2N 1068	GE,RC,Se	S	N	136	A	30	1,5A	10W*	15...75	750	<2,0	200	<500	·	·	1,5*	·	4)
T	2N 1069	ET,RC,Se	S	N	2	A	45	4A	50W*	20...50	1,5A	<4,5*	1,5A	<1m	·	·	1,2*	·	4)
T	2N 1070	ET,RC,Se	S	N	2	A	45	4A	50W*	20...50	1,5A	<4,5*	1,5A	<1m	·	·	1,2*	·	4)
t	2N 1072	WE	S	N	257	A	30	(2A)	2W	>20	750	<2,0	750	<1m	·	<55	·	<100	4,10)
T	2N 1073	De,Mo,SD	G	P	121	A	(40)	(10A)	85W*	20 ...60	5A	<1,0	5A	<20m	·	300	1,5	5,5µ +	4,7)
T	2N 1073 A	De,Mo,SD	G	P	121	A	(80)	(10A)	85W*	20...60	5A	<1,0	5A	<20m	·	300	1,5	5,5µ +	4,7,21)
T	2N 1073 B	De,Mo,SD	G	P	121	A	(120)	(10A)	85W*	20...60	5A	<1,0	5A	<20m	·	300	1,5	5,5µ +	4,7,21)
t	2N 1074	Ry	S	N	144	A	40	100	250	(14)	5	<2,0*	(3)	<0,1	<30	<70	0,2	·	10)
t	2N 1075	Ry	S	N	144	A	35	100	250	(25)	5	<2,0*	(3)	<0,1	<30	<70	>0,3	·	10)
t	2N 1076	Ry	S	N	144	A	30	100	250	(50)	5	<2,0*	(1)	<0,1	<30	<70	>0,5	·	10)
t	2N 1077	Ry	S	N	144	A	30	100	250	(18)	5	<2,0*	(1)	<0,1	<15	<70	0,3	·	10)

1 KK	2 Typ	3 Hersteller	4 Ma	5 Pl	6 Fo	7 Af	8 U_{max} [V]	9 U_{max} [mA]	10 P_{tot} [mW]	11 B	I_F [mA]	12 U_S [V]	I_F [mA]	13 I_{Sp} [uA]	14 F [dB]	15 C [pF]	16 f_g [MHz]	17 t [ns]	18 Bemerkung
··	2N 1078	SC	G	P	325	A	(60)	3A	20W*	>40	500	<1,0	1A	<1,5m*	·	·	·	·	7)
··	2N 1079	ET,SC,Tr	S	N	4	A	(60)	3A	60W*	20...80	1A	<3,0	1A	<10m	·		>10	·	7)
··	2N 1080	ET,SC,Tr	S	N	4	A	(60)	3A	60W*	20...80	2A	<5,0	2A	<10m	·		>10	·	7)
	2N 1081	Tr	S	N	3	A	40	750	600	20...100	500	<4,0	500	<15	·	<100	·	·	4,10)
	2N 1082	Tr	S	N	3	B	(25)	50	200	10...50	10	·	·	<0,5		<5	>17	·	10)
·T	2N 1084	CR,Sm,Tr	S	P	3	A	50	2A	(5W)	20...60	500	<1,5	500	<10	·	·	>25	·	4),kpl.2N 1085
·T	2N 1085	ID,Sm,Tr	S	N	3	A	50	2A	(5W)	40...120	500	<1,5	500	<10	·	·	>25	·	4),kpl.2N 1084
·T	2N 1086	CR,ET,Se	G	N	328	A	9	20	65	17...195	1	·	·	<3	[24]	2,4	8*	·	35)
·T	2N 1086 A	ET,Se	G	N	328	A	9	20	65	17...195	1	·	·	<3	[24]	2,4	8*	·	35)
·T	2N 1087	CR,ET,Se	G	N	328	A	9	20	65	17...195	1	·	·	<3	[26]	2,4	8*	·	35)
·T	2N 1090	CR,ET	G	N	144	A	15	400	120	>20	200	<1,5*	200	<8	·	17	7*	<300	4)
·T	2N 1091	CR,ET	G	N	144	A	12	400	120	>30	200	<1,1*	200	<8	·	17	13*	<250	4)
·T	2N 1092	CR,ET,RC	G	N	3	A	30	500	2W*	15...75	200	<0,2	200	<500	·	·	1,5*	1,4µ	4)
·T	2N 1093	CR,ET	G	P	3	C	15	300	150	50...150	20	<0,2	20	<6	·	<20	>5*	·	4)
·	2N 1094	WE	G	P	332	A	15	40	150	>20	4	·	·	<5	<12	<2,5	850	·	10,35)
·T	2N 1097	CR,ET,Se	G	P	3	C	16	200	200	34...90	20	·	·	<16	·	<40	>1*	·	
·T	2N 1098	CR,ET,Se	G	P	3	C	16	200	200	25...90	20	·	·	<16	·	<40	>1*	·	
·T	2N 1099	De,Mo,SD	G	P	123	A	55	[15A]	150W*	35...70	5A	<0,7	12A	<8m*	·	·	(10k)	15µ +	4,7)
·T	2N 1100	De,Mo,SD	G	P	123	A	65	[15A]	150W*	25...50	5A	<0,7	12A	<8m*	·	·	(10k)	15µ +	4,7)
·T	2N 1101	CR,ET	G	N	152	A	15	100	180	30...60	35	<0,5	100	<20	·	·	(>10k)	·	
·T	2N 1102	CR,ET	G	N	152	A	25	100	180	30...60	35	<0,5	100	<50	·	·	(>10k)	·	
t	2N 1103	Tx	S	N	3	B	35	20	125	30...65	10	<1,5	10	<1	·	<3	>12	<50	10)
·T	2N 1104	So,Sm	S	N	3	B	35	20	125	45...150	10	<1,5	10	<1	·	<3	>30	<50	
·T	2N 1105	So,Tx	S	N	343	A	60	500	800	12...36	200	<5,0	200	<10	·	·	·	·	4)
t	2N 1106	Tx	S	N	343	A	100	500	800	12...36	200	<5,0	200	<10	·	·	·	·	4,10)
·T	2N 1107	CR,ET	G	N	152	A	(16)	5	30*	·	·	·	·	<10	34*	1,5	40*	·	35)
·T	2N 1108	CR,ET	G	N	152	A	(16)	5	30*	·	·	·	·	<10	33*	1,5	35*	·	35)
·T	2N 1109	CR,ET	G	N	152	A	(16)	5	30*	·	·	·	·	<10	20*	1,5	35*	·	35)
·T	2N 1110	CR,ET	G	N	152	A	(16)	5	30*	·	·	·	·	<10	29*	1,5	35*	·	35)
·T	2N 1111	CR,ET	G	N	152	A	(20)	5	30*	·	·	·	·	<10	25*	1,1	35*	·	35)
·T	2N 1111 A	CR,ET	G	N	152	A	(20)	5	30*	(29)	0,5	·	·	<10	25*	1,5	35*	·	35)
·T	2N 1111 B	CR,ET	G	N	152	A	(20)	5	30*	(29)	0,5	·	·	<10	25*	1,5	35*	·	35)
·T	2N 1114	CR,ET,ID	G	N	3	C	15	200	150	40...180	20	<0,8*	100	<30	·	·	>7	·	
·T	2N 1115	ET	G	P	339	A	15	125	150	35...110	60	<0,35	60	<6	·	<20	>5*	·	
t	2N 1115 A	GE	G	P	339	A	15	125	150	>35	60	<0,35	60	<6	·	<20	>5*	·	10)
·T	2N 1116	ET,SC,Tr	S	N	3	A	60	800	(5W)	>40	500	<5,0	500	<15	·	80	>6	700 +	4)
·T	2N 1117	ET,SC,Tr	S	N	3	A	60	·	(5W)	40...150	200	<4,0	200	<15	·	<100	>4	700	4)
·T	2N 1118	CR,Sm,Te	G	P	3	A	25	50	150	(>9)	(1)	·	·	<1	·	<12	>8 +	·	35,46: <5ns
·T	2N 1118 A	CR,Sm,Te	G	P	3	A	25	50	150	(15...35)	(1)	·	·	<1	·	<12	>8 +	·	20,35,46: <5ns)
·T	2N 1119	CR,Sm,Te	G	P	3	A	10	50	150	(>6)	(1)	<0,15	5	<0,1	·	<12	>8 +	·	35,46: <5ns)
·T	2N 1120	Mo,SD,Se	G	P	121	A	40	15A*	90W*	20...50	10A	<1,0	10A	<15m	·	·	(>3k)	·	4,7)
·T	2N 1121	ET	G	N	328	A	15	20	65	>34	1	·	·	<5	·	·	8*	·	
·T	2N 1122	Ph,SI,Sp	G	P	255	A	(12)	50	25	>25	10	<0,1	8	<100	·	<6	>40	·	46: <750ps)
·T	2N 1122 A	Ph,SI,Sp	G	P	255	A	(15)	50	25	>25	10	<0,1	8	<100	·	<6	>40	·	46: <750ps)
·T	2N 1123	Ph,SI	G	P	357	A	(45)	500	750*	>40	100	<0,2	10	<25	·	<20	5*	·	4)
·T	2N 1124	CR,ET	G	P	334	A	(40)	500	300	(>40)	(10)	<0,2	100	<75	·	·	>0,4*	·	4)
·T	2N 1225	CR,ET	G	P	334	A	(40)	500	300	(50...150)	500	<0,3	500	<75	·	·	>1*	·	4)
·T	2N 1126	Ph	G	P	335	A	(40)	500	1W*	(>40)	(10)	<0,2	100	<75	·	·	>0,4*	·	4,10)
t	2N 1127	Ph	G	P	335	A	(40)	500	1W*	(50...150)	500	<0,3	500	<75	·	·	>1*	·	4,10)
·T	2N 1128	CR,ET,Ph	G	P	334	B	(25)	500	150	(70...150)	2	·	·	<20	·	90	1*	·	4)
·T	2N 1129	CR,ET,Ph	G	P	334	B	(25)	500	150	100...200	100	<0,25	100	<25	·	125	0,75*	·	4)
·T	2N 1130	CR,ET,Ph	G	P	334	B	(30)	500	150	50...165	100	<0,25	100	<25	·	125	0,75*	·	4)
·T	2N 1131	Mo,Ph,Tx	S	P	7	A	35	(600)	600	20...45	150	<1,5	150	<1	·	<45	>50	·	4)
·T	2N 1131/46	Sm	S	P	47	A	35	(600)	400	20...45	150	>1,5	150	<1	·	<20	>96	·	4,22)
t	2N 1131/51	Sy,Tr	S	P	143	A	35	(600)	300	20...45	150	<1,5	150	<1	·	<45	>50	·	4,10,22)
·T	2N 1131 A	Mo,SI,Sm	S	P	7	A	40	(600)	600	20...45	150	<1,5	150	<0,5	·	<30	>50	<45	4,21)
·T	2N 1131 A/46	Sm	S	P	47	A	40	(600)	400	20...45	150	<1,5	150	<0,5	·	<20	>96	<45	4,21,22)
t	2N 1131 A/51	Sy	S	P	143	A	40	(600)	300	20...45	150	<1,5	150	<0,5	·	<30	>50	<45	4,10,21,22)
·T	2N 1132	Mo,PH,Tx	S	P	7	A	35	(600)	600	30...90	150	<1,5	150	<1	·	<45	>60	·	4)
·T	2N 1132/46	Sm	S	P	47	A	35	(600)	400	30...90	150	<1,5	150	<1	·	<20	>96	·	4,22)
t	2N 1132/51	Sy	S	P	143	A	35	(600)	300	30...90	150	<1,5	150	<1	·	<45	>60	·	4,10,22)
t	2N 1132/KVT	Tr	S	P	268	A	35	(600)	3W*	30...90	150	<1,5	150	<1	·	<45	>96	·	4,10,22)
t	2N 1132/TNT	Tr	S	P	65	B	35	(600)	100	30...90	150	<1,5	150	<1	·	<45	>96	·	4,10,22)
t	2N 1132/TNT	Tr	S	P	267	A	35	(600)	150	30...90	150	<1,5	150	<1	·	<45	>96	·	4,10,22)
·T	2N 1132 A	Fd,Mo,Ry	S	P	7	A	40	(600)	600	30...90	150	<1,5	150	<0,5	·	<30	>60	<45	4,21)
·T	2N 1132 A/46	Sm	S	P	47	A	40	(600)	400	30...90	150	<1,5	150	<0,5	·	<20	>96	<45	4,21,22)
t	2N 1132 A/51	Sy	S	P	143	A	40	(600)	300	30...90	150	<1,5	150	<0,5	·	<30	>60	<45	4,10,21,22)
·T	2N 1132 B	Ry,Sm	S	P	7	A	45	(600)	600	25...75	150	<1,5	150	<10n	·	<30	>60	<45	4,21)
·T	2N 1132 B/46	Sm	S	P	47	A	45	(600)	400	25...75	150	<1,5	150	<10n	·	<20	>96	<45	4,21,22)
t	2N 1132 B/51	Sy	S	P	143	A	45	(600)	300	25...75	150	<1,5	150	<10n	·	<30	>30	<45	4,10,21,22)
t	2N 1135	Ph	S	P	3	B	12	50	100	·	·	·	·	<0,5*	·	<12	>5,6	·	10)
t	2N 1135 A	Ph	S	P	3	B	12	50	100	·	·	·	·	<0,5*	·	<12	>5,6	·	10)
·T	2N 1136	ET,SD,Se	G	P	2	A	40	10A	60W*	50...100	3A	<1,0	3A	<1m	·	·	>0,5*	15µ +	4,7)
·T	2N 1136 A	ET,SD,Se	G	P	2	A	70	10A	60W*	50...100	3A	<1,0	3A	<5m	·	·	>0,5*	15µ +	4,7,21)

1 K	2 Typ	3 Hersteller	4 Ma	5 Pl	6 Fo	7 Af	8 U_{max} [V]	9 U_{max} [mA]	10 P_{tot} [mW]	11 B	I_F [mA]	12 U_S [V]	I_F [mA]	13 I_{Sp} [uA]	14 F [dB]	15 C [pF]	16 f_g [MHz]	17 t [ns]	18 Bemerkung
T	2N 1136 B	ET,SD,Se	G	P	2	A	80	10A	60W*	50...100	3A	<1,0	3A	<5m	·	·	>0,5*	15µ +	4,7,21)
T	2N 1137	ET,SD,Se	G	P	2	A	40	10A	60W*	75...150	3A	<1,0	3A	<1m	·	·	>0,5*	15µ +	4,7)
T	2N 1137 A	ET,SD,Se	G	P	2	A	70	10A	60W*	75...150	3A	<1,0	3A	<5m	·	·	>0,5*	15µ +	4,7,21)
T	2N 1137 B	ET,SD,Se	G	P	2	A	80	10A	60W*	75...150	3A	<1,0	3A	<5m	·	·	>0,5*	15µ +	4,7,21)
T	2N 1138	ET,SD,Se	G	P	2	A	40	10A	60W*	100...200	3A	<1,0	3A	<1m	·	·	>0,5*	15µ +	4,7)
T	2N 1138 A	ET,SD,Se	G	P	2	A	70	10A	60W*	100...200	3A	<1,0	3A	<5m	·	·	>0,5*	15µ +	4,7,21)
T	2N 1138 B	ET,SD,Se	G	P	2	A	80	10A	60W*	100...200	3A	<1,0	3A	<5m	·	·	>0,5*	15µ +	4,7,21)
T	2N 1139	CR,ET,Tr	S	N	3	A	15	100	(500)	>20	10	<0,7	10	<5	·	<12	>100	18	9)
T	2N 1140	CR,ET,Tr	S	N	3	A	40	·	(1W)	>20	50	<2,5	50	<15	·	<20	>35	260	·
T	2N 1141	Mo,Se,Tx	G	P	3	A	(35)	(100)	300	>10	10	<2,0	50	<5	4	1,2	1G*	·	32,46:23ps)
T	2N 1141 A	Mo	G	P	3	A	(35)	(100)	300	>15	10	<2,0	50	<5	4	1,2	>500*	·	20,32,46:23ps)
T	2N 1142	Mo,Se,Tx	G	P	3	A	(30)	(100)	300	>10	10	<2,0	50	<5	4,5	1,4	1G*	·	32,46:23ps)
T	2N 1142 A	Mo	G	P	3	A	(30)	(100)	300	>15	10	<2,0	50	<5	4,5	1,4	>400*	·	20,32,46:23ps)
T	2N 1143	Mo,Se,Tx	G	P	3	A	(25)	(100)	300	>10	10	<2,0	50	<5	5	1,5	1G*	·	32,46:23ps)
T	2N 1143 A	Mo	G	P	3	A	(30)	(100)	300	>15	10	<2,0	50	<5	5	1,5	>400*	·	20,32,46:23ps)
T	2N 1144	CR,ET	G	P	339	A	(16)	200	140	34...90	20	·	·	<16	·	40	>0,8*	·	
T	2N 1145	CR,ET	G	P	339	A	(16)	200	140	25...90	20	·	·	<16	·	40	>0,8*	·	
T	2N 1146	CR,ET,SC	G	P	2	A	20	20A	90W*	60...150	5A	<1,0	15A	<4m	·	·	>0,15	10µ	4,7)
T	2N 1146 A	CR,ET,SC	G	P	2	A	30	20A	90W*	60...150	5A	<1,0	15A	<4m	·	·	>0,15	10µ	4,7,21)
T	2N 1146 B	CR,ET,SC	G	P	2	A	40	20A	90W*	60...150	5A	<1,0	15A	<4m	·	·	>0,15	10µ	4,7,21)
T	2N 1146 C	CR,ET,SC	G	P	2	A	50	20A	90W*	60...150	5A	<1,0	15A	<4m	·	·	>0,15	10µ	4,7,21)
T	2N 1147	CR,ET,SC	G	P	121	A	20	20A	90W*	60...150	5A	<1,0	15A	<4m	·	·	>0,15	10µ	4,7)
T	2N 1147 A	CR,ET,SC	G	P	121	A	30	20A	90W*	60...150	5A	<1,0	15A	<4m	·	·	>0,15	10µ	4,7,21)
T	2N 1147 B	CR,ET,SC	G	P	121	A	40	20A	90W*	60...150	5A	<1,0	15A	<4m	·	·	>0,15	10µ	4,7,21)
T	2N 1147 C	CR,ET,SC	G	P	121	A	50	20A	90W*	60...150	5A	<1,0	15A	<4m	·	·	>0,15	10µ	4,7,21)
T	2N 1149	CR,ET,Tx	S	N	152	A	(45)	25	150	(9...20)	(1)	·	·	<2	·	7	12*	·	
T	2N 1150	CR,ET,Tx	S	N	152	A	(45)	25	150	(18...40)	(1)	·	·	<2	·	7	13*	·	
T	2N 1151	CR,ET,Tx	S	N	152	A	(45)	25	150	(18...90)	(1)	·	·	<2	·	7	14*	·	
T	2N 1152	CR,ET,Tx	S	N	152	A	(45)	25	150	(36...90)	(1)	·	·	<2	·	7	15*	·	
T	2N 1153	CR,ET,Tx	S	N	152	A	(45)	25	150	(76...333)	(1)	·	·	<2	·	7	16*	·	·
T	2N 1154	CR,ET,Tx	S	N	152	A	(50)	60	750*	>9	60	<1,0*	20	<5	[>30]	·	1*	·	
T	2N 1155	CR,ET,Tx	S	N	152	A	(80)	50	750*	>9	50	<1,0*	15	<6	[>30]	·	1*	·	
T	2N 1156	CR,ET,Tx	S	N	152	A	(120)	40	750*	>9	40	<1,0*	10	<8	[>30]	·	1*	·	
T	2N 1157	CR,GP	G	P	340	A	45	40A	187W*	38...84	10A	<0,8	40A	<7m	·	·	>75k	·	7)
T	2N 1157 A	CR,GP	G	P	340	A	50	40A	187W*	38...84	10A	<0,8	40A	<20m	·	·	>75k	·	7,21)
T	2N 1158	CR,ET	G	P	144	A	(20)	100	60	(>5,7)	(3)	·	·	<5	·	<3	·	·	32,42:>25mW)
T	2N 1158 A	CR,ET	G	P	144	A	(20)	100	75	(>9)	(3)	·	·	<5	·	<2,8	·	·	32,42:>27mW)
T	2N 1159	CR,De,Se	G	P	2	A	60	7A	90W*	30...75	3A	<1,0	3A	<8m*	·	·	(10k)	10µ	4)
T	2N 1160	CR,De,Se	G	P	2	A	60	7A	90W*	20...50	5A	<1,0	5A	<8m*	·	·	(10k)	10µ	4)
T	2N 1162	Mo,SD,Se	G	P	2	A	20	25A	106W*	15...65	25A	<0,8	25A	<15m	·	·	(>1k)	19µ	4,7)
T	2N 1162 A	Mo,SD,Se	G	P	2	A	25	25A	106W*	15...65	25A	<0,8	25A	<15m	·	·	(>3k)	19µ	4,7,21)
T	2N 1163	Mo,SD,Se	G	P	121	A	20	25A	106W*	15...65	25A	<0,8	25A	<15m	·	·	(>1k)	19µ	4,7)
T	2N 1163 A	Mo,SD,Se	G	P	121	A	25	25A	106W*	15...65	25A	<0,8	25A	<15m	·	·	(>3k)	19µ	4,7,21)
T	2N 1164	Mo,SD,Se	G	P	2	A	35	25A	106W*	15...65	25A	<0,8	25A	<15m	·	·	(>1k)	19µ	4,7)
T	2N 1164 A	Mo,SD,Se	G	P	2	A	40	25A	106W*	15...65	25A	<0,8	25A	<15m	·	·	(>3k)	19µ	4,7,21)
T	2N 1165	Mo,SD,Se	G	P	121	A	35	25A	106W*	15...65	25A	<0,8	25A	<15m	·	·	(>1k)	19µ	4,7)
T	2N 1165 A	Mo,SD,Se	G	P	121	A	40	25A	106W*	15...65	25A	<0,8	25A	<15m	·	·	(>3k)	19µ	4,7,21)
T	2N 1166	Mo,SD,Se	G	P	2	A	45	25A	106W*	15...65	25A	<0,8	25A	<15m	·	·	(>1k)	19µ	4,7)
T	2N 1166 A	Mo,SD,Se	G	P	2	A	50	25A	106W*	15...65	25A	<0,8	25A	<15m	·	·	(>3k)	19µ	4,7,21)
T	2N 1167	Mo,SD,Se	G	P	121	A	45	25A	106W*	15...65	25A	<0,8	25A	<15m	·	·	(>1k)	19µ	4,7)
T	2N 1167 A	Mo,SD,Se	G	P	121	A	50	25A	106W*	15...65	25A	<0,8	25A	<15m	·	·	(>3k)	19µ	4,7,21)
T	2N 1168	CR,De,ET	G	P	2	A	(50)	(5A)	45W*	>70	1A	0,25	3A	<8m*	[>33]	·	(10k)	·	4)
T	2N 1169	CR,So	G	N	3	B	18	400	150	>20	200	<0,3	200	<50	·	<20	7*	<3µ	50)
T	2N 1170	CR,So	G	N	3	B	20	400	150	>20	200	<0,3	200	<50	·	<20	7*	<3µ	50)
T	2N 1171	CR,ET,ID	G	P	3	B	12	1A	170	>30	1*	<0,55*	1*	<5	·	<20	>10*	·	4)
T	2N 1172	GP,SC	G	P	154	A	(40)	1,5A	5W*	30...90	100	0,3	500	<200*	[34]	·	(17k)	3µ +	4)
t	2N 1173	WE	G	N	336	A	(35)	200	250	50...200	10	<0,08	10	<10	·	<25	6*	<500	4,10),kpl.2N 1174
t	2N 1174	WE	G	P	336	A	(35)	200	250	50...200	10	<0,08	10	<10	·	<25	7*	<500	4,10),kpl.2N 1173
T	2N 1175	GE,Mo,Se	G	P	3	C	25	500	200	70.. 140	20	<0,26*	20	<12	<6	<40	>1,5*	·	4)
T	2N 1175 A	GR,ET,GE	G	P	3	C	25	500	200	70...140	20	<0,26*	20	<12	<6	<40	>1,5*	·	4)
T	2N 1176	CR,ET	G	P	3	B	15	300	300	(>20)	10	<0,3	100	<25	·	·	(15k)	·	4)
T	2N 1176 A	CR,ET	G	P	3	B	40	300	300	(>20)	10	<0,3	100	<30	·	·	(15k)	·	4,21)
T	2N 1176 B	CR,ET	G	P	3	B	60	300	300	(>20)	10	<0,3	100	<35	·	·	(15k)	·	4,21)
t	2N 1177	AC,RC	G	P	145	A	(30)	10	80	(100)	1	·	·	<12	·	<2	140*	·	10,35)
t	2N 1178	AC,RC	G	P	145	A	(30)	10	80	(40)	1	·	·	<12	·	<2	140*	·	10,35)
t	2N 1179	AC,RC	G	P	145	A	(30)	10	80	(80)	1	·	·	<12	·	<2	140*	·	10,35)
t	2N 1180	AC,RC	G	P	145	A	(30)	10	80	(80)	1	·	·	<12	·	<2	100*	·	10,35)
T	2N 1182	GP	G	P	2	A	60	5A	106W*	30...85	500	<0,9	2A	<12m*	·	·	(>5k)	·	7)
T	2N 1183	GP,SC	G	P	136	A	20	3A	7,5W*	20...60	400	<0,3	400	<250	·	·	>0,35	2µ +	4)
T	2N 1183 A	GP,SC	G	P	136	A	30	3A	7,5W*	20...60	400	<0,5	400	<250	·	·	>0,5	2µ +	4)
T	2N 1183 B	GP,SC	G	P	136	A	40	3A	7,5W*	20...60	400	<0,5	400	<250	·	·	>0,5	2µ +	4)
T	2N 1184	GP,SC	G	P	136	A	20	3A	7,5W*	40...120	400	<0,3	400	<250	·	·	>0,35	2µ +	4)
T	2N 1184 A	GP,SC	G	P	136	A	30	3A	7,5W*	40...120	400	<0,5	400	<250	·	·	>0,5	2µ +	4)
T	2N 1184 B	GP,SC	G	P	136	A	40	3A	7,5W*	40...120	400	<0,5	400	<250	·	·	>0,5	2µ +	4)

1 K	2 Typ	3 Hersteller	4 Ma	5 Pl	6 Fo	7 Af	8 U_{max} [V]	9 U_{max} [mA]	10 P_{tot} [mW]	11 B	I_F [mA]	12 U_S [V]	I_F [mA]	13 I_{Sp} [uA]	14 F [dB]	15 C [pF]	16 f_g [MHz]	17 t [ns]	18 Bemerkung
T	2N 1185	CR,Mo,Se	G	P	3	B	(45)	(500)	200	>130	10	<0,5	100	<10	<15	<25	3*	·	4)
T	2N 1186	CR,Mo,Se	G	P	3	B	(60)	(500)	200	>33	10	<0,5	100	<10	<15	<25	1,5*	·	4)
T	2N 1187	CR,Mo,Se	G	P	3	B	(60)	(500)	200	>45	10	<0,5	100	<10	<15	<25	2*	·	4)
T	2N 1188	CR,Mo,Se	G	P	3	B	(60)	(500)	200	>80	10	<0,5	100	<10	<15	<25	2,5*	·	4)
T	2N 1189	CR,Mo,Se	G	P	3	B	(45)	(500)	200	>60	10	<0,3	100	<50	<15	<25	3,5*	·	4)
T	2N 1190	CR,Mo,Se	G	P	3	B	(45)	(500)	200	>100	10	<0,3	100	<50	<15	<25	4,5*	·	4)
T	2N 1191	ET,Mo,Se	G	P	3	B	(40)	(200)	200	20...80	10	<0,3*	1	<15	10	20	1,5*	·	
T	2N 1192	ET,Mo,Se	G	P	3	B	(40)	(200)	200	40...135	10	<0,3*	1	<15	10	20	2*	·	
T	2N 1193	ET,Mo,Se	G	P	3	B	(40)	(200)	200	70...300	10	<0,3*	1	<15	10	20	2,5*	·	
T	2N 1194	ET,Mo,Se	G	P	3	B	(40)	(200)	200	125...600	10	<0,3*	1	<15	10	20	3*	·	
T	2N 1195	Mo	G	P	3	A	(30)	(40)	225	>10	10	<2,0	50	<5	4,5	<1,5	1G*	·	32,46:23ps)
T	2N 1196	ID,SI,Sm	S	P	3	B	70	100	350	>5	2	·	·	<0,25	[>24]	<4	>25*	·	35)
T	2N 1197	ID,SI,Sm	S	P	3	B	70	100	350	>5	2	·	·	<0,25	[>20]	<4	>25*	·	35)
T	2N 1198	CR,ET	G	N	342	A	25	75	65	17...90	8	·	·	<1,5	·	2,5	9*	·	35)
T	2N 1199	ET	S	N	144	A	15	100	150	12...60	20	<0,25	10	<0,7	·	<3,5	125	<70+	
t	2N 1199 A	Ph	S	N	144	A	15	100	150	12...60	20	<0,25	10	<0,7	·	<3,5	125	<55+	10)
t	2N 1200	Ph	S	N	144	A	15	100	150	7...200	1,5	·	·	<0,7	<15	<3,5	·	·	10,35,46: <300ps)
t	2N 1201	Ph	S	N	144	A	15	100	150	7...200	1,5	·	·	<0,7	<15	<3,5	·	·	10,35,46: <300ps)
T	2N 1202	GP,SC	G	P	311	B	60	3,5A	34W*	40...120	500	<0,3	500	<2m	·	·	>0,2	·	7)
T	2N 1203	GP,SC	G	P	311	B	70	3,5A	34W*	25...75	2A	<0,6	2A	<2m	·	·	>0,2	·	7)
T	2N 1204	Mo	G	P	3	A	15	500	300	>15	400	<0,4	200	<7	·	<6,5	>220	<35	9)
T	2N 1204 A	Mo	G	P	3	A	15	500	300	>25	200	<0,4	200	<7	·	<6,5	>220	<35	9,20)
T	2N 1205	ET,So,Tr	S	N	3	B	20	·	150	(>10)	(2)	·	·	<5	[>20]	<5	>17*	·	35)
T	2N 1206	CR,ET,So	S	N	3	B	60	150	(3W)	(25...90)	(5)	·	·	<10*	[>30]	·	>10	·	
T	2N 1207	CR,ET,So	S	N	3	B	125	150	(3W)	(25...90)	(5)	·	·	<10*	[>30]	·	>10	·	
T	2N 1208	CR,Tr,Un	S	N	5	A	60	5A	(45W)	>15	2A	<5,0	2A	<10m	·	·	>3	250+	7)
T	2N 1208/I	Si	S	N	5	A	60	5A	80W*	15...60	2A	<5,0	2A	<10m	·	·	2,5	900+	7,10)
T	2N 1209	CR,Tr,Un	S	N	5	A	45	5A	(45W)	>20	2A	<5,0	2A	<20m	·	·	>3	250+	7)
t	2N 1209/I	Si	S	N	5	A	45	5A	80W*	20...80	2A	<5,0	2A	<20m	·	·	2,5	900+	7,10)
T	2N 1210	ET,SC,Tr	S	N	4	A	60	5A	60W*	15...75	2A	<2,0	2A	<1m*	·	·	>3	1µ+	7)
t	2N 1210/I	Si	S	N	4	A	60	5A	60W*	15...75	2A	<2,0	2A	<1m*	·	·	2,5	990+	7,10)
T	2N 1211	ET,SC,Tr	S	N	4	A	70	5A	60W*	15...75	2A	<2,0	2A	<1m*	·	·	>3	1µ+	7)
t	2N 1211/I	Si	S	N	4	A	70	5A	60W*	15...75	2A	<2,0	2A	<1m*	·	·	2,5	1,1µ+	7,10)
T	2N 1212	ET,Tr,Un	S	N	5	A	60	5A	85W*	12...36	1A	<5,0	1A	<10m+	·	·	>3	·	7)
t	2N 1212/I	Si	S	N	5	A	60	5A	85W*	12...36	1A	<5,0	1A	<10m+	·	·	2,5	·	7,10)
r	2N 1213	RC	S	PN	3	L													
	bis																		
r	2N 1216	RC	S	PN	3	L													
T	2N 1217	CR,ET	G	N	328	A	20	25	75	40...100	2	<0,1	2	<1,5	·	<6	9*	<600+	
T	2N 1218	CR,SC	G	N	2	A	(45)	3A	20W*	30...120	1A	<1,0	1A	<3m	·	·	(>7k)	·	4)
T	2N 1219	ET,Ry,Te	S	P	3	B	25	100	250	>18	5	<1,0*	5	<0,1	<25	<15	>5*	·	
T	2N 1220	ET,Ry,Te	S	P	3	B	25	100	250	>9	5	<1,0*	5	<0,1	·	<18	>2*	·	
T	2N 1221	ET,Ry,Te	S	P	3	B	25	100	250	(>18)	(1)	·	·	<0,1	<25	<15	>5*	·	
T	2N 1222	ET,Ry,Te	S	P	3	B	25	100	250	(>9)	(1)	·	·	<0,1	<25	<18	>2*	·	
T	2N 1223	ET,Ry,Te	S	P	3	B	40	100	250	(>6)	(1)	·	·	<0,1	<25	15	2*	·	
T	2N 1224	Am,So	G	P	84	C	(40)	10	120	20...175	1,5	·	·	<12	[>17]	<3	30*	·	35)
T	2N 1225	Am,So	G	P	84	C	(40)	10	120	20...175	1,5	·	·	<12	[>24]	<3	100*	·	35)
T	2N 1226	Am,So	G	P	84	C	(60)	10	120	20...175	1,5	·	·	<12	[>17]	<3	30*	·	35)
T	2N 1227	CR,ET,SC	G	P	2	A	20	(3A)	50W*	25...320	500	<0,8	1,5A	<2m	·	·	(>3k)	·	4,7)
T	2N 1228	ET,SI,Te	S	P	3	B	15	100	400	(14...32)	(1)	<0,2	10	<0,1	10	95	1,2*	·	
T	2N 1229	ET,SI,Te	S	P	3	B	15	100	400	(28...65)	(1)	<0,2	10	<0,1	10	95	1,2*	·	
T	2N 1230	ET,SI,Te	S	P	3	B	35	100	400	(14...32)	(1)	<0,2	10	<0,1	10	95	1,2*	·	
T	2N 1231	ET,SI,Te	S	P	3	B	35	100	400	(28...65)	(1)	<0,2	10	<0,1	10	95	1,2*	·	
T	2N 1232	ET,SI,Te	S	P	3	B	60	100	400	(14...32)	(1)	<0,2	10	<0,1	10	95	1*	·	
t	2N 1232 A	Hu	S	P	3	B	(90)	100	400	(14...32)	(1)	<0,2	10	<0,1	10	95	1*	·	10,21)
T	2N 1233	ET,SI,Te	S	P	3	B	60	100	400	(28...65)	(1)	<0,2	10	<0,1	10	95	1*	·	
T	2N 1234	ET,SI,Te	S	P	3	B	110	100	400	(14...32)	(1)	<0,2	10	<0,1	10	95	0,8*	·	
T	2N 1235	SI,Tr	S	N	5	A	60	5A	85W*	12...36	1A	<5,0	1A	<10m+	·	·	(>50k)	·	7)
t	2N 1238	Hu	S	P	232	A	15	100	1W	(14...32)	(1)	<0,2	10	<0,1	10	95	1,2*	·	10)
t	2N 1239	Hu	S	P	232	A	15	100	1W	(28...65)	(1)	<0,2	10	<0,1	10	95	1,2*	·	10)
T	2N 1240	Hu,So	S	P	232	A	35	100	1W	(14...32)	(1)	<0,2	10	<0,1	10	95	1,2*	·	
T	2N 1241	Hu,So	S	P	232	A	35	100	1W	(28...65)	(1)	<0,2	10	<0,1	10	95	1,2*	·	
T	2N 1242	Hu,So	S	P	232	A	60	100	1W	(14...32)	(1)	<0,2	10	<0,1	10	95	1*	·	
t	2N 1242 A	Hu	S	P	232	A	(90)	100	1W	(14...32)	(1)	<0,2	10	<0,1	10	95	1*	·	10,21)
T	2N 1243	Hu,So	S	P	232	A	60	100	1W	(28...65)	(1)	<0,2	10	<0,1	10	95	1*	·	
T	2N 1244	Hu,So	S	P	232	A	110	100	1W	(14...32)	(1)	<0,2	10	<0,1	10	95	0,8*	·	
t	2N 1245	CB	G	P	2	A	25	4A	20W*	>50	500	·	·	<5m	·	·	>0,12*	·	4,10)
t	2N 1246	CB	G	P	2	A	25	4A	20W*	>150	500	·	·	<5m	·	·	>0,12*	·	4,10)
T	2N 1247	CR,ET,Tr	S	N	3	B	6	5	30	>15	5µ	·	·	<10n	·	12	5*	·	
T	2N 1248	CR,ET,Tr	S	N	3	B	6	5	30	>15	20µ	·	·	<10n	6	12	5*	·	
T	2N 1249	CR,ET,Tr	S	N	3	B	6	5	30	>20	30µ	·	·	<10n	·	12	5*	·	
T	2N 1250	CR,SC,Tr	S	N	4	A	60	5A	85W*	>15	2A	<5,0	2A	<10m	·	·	>3	250+	7)
t	2N 1250/I	Si	S	N	4	A	60	5A	75W*	15...60	2A	<5,0	2A	<10m	·	·	2,5	900+	7,10)
T	2N 1251	CR,ET,Sy	G	N	152	A	(20)	100	150	(70...250)	(1)	<0,5	(100)	<50	[>37]	·	(>7,5k)	·	

1 K	2 Typ	3 Hersteller	4 Ma	5 Pl	6 Fo	7 Af	8 U_{max} [V]	9 U_{max} [mA]	10 P_{tot} [mW]	11 B	I_F [mA]	12 U_S [V]	I_F [mA]	13 I_{Sp} [uA]	14 F [dB]	15 C [pF]	16 f_g [MHz]	17 t [ns]	18 Bemerkung
T	2N 1252	ET,SD,Tr	S	N	3	A	(30)	1A	600	15...45	150	<1,5	150	<10	·	<45	80	<150	4)
t	2N 1252 A	Ry	S	N	3	A	30	1A	800	>15	150	<1,5	150	<1	·	<45	>40	<230	4,10)
T	2N 1253	ET,SD,Tr	S	N	3	A	(30)	1A	600	30...90	150	<1,5	150	<10	·	<45	110	<150	4)
t	2N 1253 A	Ry	S	N	3	A	30	1A	800	>30	150	<1,5	150	<1	·	<45	>50	<190	4,10)
T	2N 1254	CR,Sm,Tr	S	P	3	B	15	100	275	>25	10	<0,3	10	<0,2	10	<10	>30	<25	
T	2N 1255	CR,Sm,Tr	S	P	3	B	15	100	275	>40	10	<0,3	10	<0,2	10	<10	>50	<25	
T	2N 1256	CR,Sm,Tr	S	P	3	B	30	100	275	>25	10	<0,3	10	<0,2	10	<10	>30	<25	
T	2N 1257	CR,Sm,Tr	S	P	3	B	30	100	275	>40	10	<0,3	10	<0,2	10	<10	>50	<25	
T	2N 1258	CR,Sm,Tr	S	P	3	B	50	100	275	>75	10	<0,3	10	<0,2	10	<10	>50	<25	
T	2N 1259	CR,Sm,Tr	S	P	3	B	50	100	275	>25	10	<0,3	10	<0,2	10	<10	>40	<25	
T	2N 1260	CR,Sl,Tr	S	N	4	A	(120)	2A	85W*	12...60	1A	<10,0	1A	<10m	·	·	(>50k)	·	7)
T	2N 1261	CR,GP,Tr	G	P	311	B	45	3,5A*	34W*	20...50	2A	<0,6	2A	<2m	·	·	>0,2	·	7)
t	2N 1261 A	SD	G	P	311	B	45	3,5A*	34W*	20...50	2A	<0,6	2A	<2m	·	·	>0,2	·	7,10)
T	2N 1262	CR,GP,Tr	G	P	311	B	45	3,5A*	34W*	30...75	2A	<0,6	2A	<2m	·	·	>0,2	·	7)
t	2N 1262 A	SD	G	P	311	B	45	3,5A*	34W*	30...75	2A	<0,6	2A	<2m	·	·	>0,2	·	7,10)
T	2N 1263	CR,GP,Tr	G	P	311	B	45	3,5A*	34W*	45...113	2A	<0,6	2A	<2m	·	·	>0,2	·	7)
t	2N 1263 A	SD	G	P	311	B	45	3,5A*	34W*	45...113	2A	<0,6	2A	<2m	·	·	>0,2	·	7,10)
t	2N 1264	Sy	G	P	159	A	(20)	10	50	(>15)	(1)	·	·	<50	·	4	3*	·	10,35)
t	2N 1264/13	Sy	G	P	159	A	(20)	10	50	(>15)	(1)	·	·	<50	·	4	3*	·	10,35)
T	2N 1265	CR,ET,ID	G	P	3	B	(20)	100	100	>50	1	<0,5	100	<10	·	<25	>1*	·	
T	2N 1265/5	ET,ID	G	P	3	B	(10)	100	50	(75)	(1)	<0,5	100	<10	·	<25	1*		21)
T	2N 1266	CR,ET	G	P	152	A	10	·	80	(>10)	1	·	·	<100+	[>20]	<15	1*	·	35)
T	2N 1267	CR,ET,Ph	S	N	144	A	15	100	150	(6...18)	(2)			(<10)	[>20]	<3,5		·	35,46: <300ps)
T	2N 1268	ET,Ph	S	N	144	A	15	100	150	(11...36)	(2)			(<10)	[>20]	<2,5		·	35,46: <300ps)
T	2N 1269	ET,Ph	S	N	144	A	15	100	150	(28...90)	(2)			(<10)	[>20]	<3,5		·	35,46: <300ps)
T	2N 1270	ET,Ph	S	N	144	A	15	100	150	(6...18)	(2)	·	·	(<10)	[>20]	<3,5	·	·	35,46: <300ps)
T	2N 1271	ET,Ph	S	N	144	A	15	100	150	(11...36)	(2)	·	·	(<10)	[>20]	<3,5	·	·	35,46: <300ps)
T	2N 1272	ET,Ph	S	N	144	A	15	100	150	(28...90)	(2)	·	·	(<10)	[>20]	<3,5	·	·	35,46: <300ps)
T	2N 1273	ET,ID,Tx	G	P	3	B	(15)	200	250	30...150	50	<1,0	100	<14	6,5	·	·	·	
T	2N 1273-BL	Tx	G	P	3	B	(15)	200	250	95...120	50	<1,0	100	<14	6,5	·	·	·	20)
T	2N 1273-BN	Tx	G	P	3	B	(15)	200	250	30...38	50	<1,0	100	<14	6,5	·	·	·	20)
T	2N 1273-GR	Tx	G	P	3	B	(15)	200	250	75...95	50	<1,0	100	<14	6,5	·	·	·	20)
T	2N 1273-O	Tx	G	P	3	B	(15)	200	250	50...60	50	<1,0	100	<14	6,5	·	·	·	20)
T	2N 1273-R	Tx	G	P	3	B	(15)	200	250	38...50	50	<1,0	100	<14	6,5	·	·	·	20)
T	2N 1273-V	Tx	G	P	3	B	(15)	200	250	120...150	50	<1,0	100	<14	6,5	·	·	·	20)
T	2N 1273-Y	Tx	G	P	3	B	(15)	200	250	60...75	50	<1,0	100	<14	6,5	·	·	·	20)
T	2N 1274	ET,ID,Tx	G	P	3	B	(25)	200	250	30...150	50	<1,0	100	<14	6,5	·	·	·	
T	2N 1274-BL	Tx	G	P	3	B	(25)	200	250	95...120	50	<1,0	100	<14	6,5	·	·	·	20)
T	2N 1274-BN	Tx	G	P	3	B	(25)	200	250	30...38	50	<1,0	100	<14	6,5	·	·	·	20)
T	2N 1274-GR	Tx	G	P	3	B	(25)	200	250	75...95	50	<1,0	100	<14	6,5	·	·	·	20)
T	2N 1274-O	Tx	G	P	3	B	(25)	200	250	50...60	50	<1,0	100	<14	6,5	·	·	·	20)
T	2N 1274-R	Tx	G	P	3	B	(25)	200	250	38...50	50	<1,0	100	<14	6,5	·	·	·	20)
T	2N 1274-V	Tx	G	P	3	B	(25)	200	250	120...150	50	<1,0	100	<14	6,5	·	·	·	20)
T	2N 1274-Y	Tx	G	P	3	B	(25)	200	250	60...75	50	<1,0	100	<14	6,5	·	·	·	20)
T	2N 1275	ET,Te,Tr	S	P	3	B	80	100	250	9...25	1	<0,3	5	<1	18	<110	>0,1*	·	8)
T	2N 1276	ET,Tr,Tx	S	N	3	B	30	25	150	(9...22)	(1)	<1,0	5	<1	22	<5	>15*	·	35)
T	2N 1277	ET,Tr,Tx	S	N	3	B	30	25	150	(18...44)	(1)	<1,0	5	<1	18	<5	>15*	·	35)
T	2N 1278	ET,Tr,Tx	S	N	3	B	30	25	150	(37...90)	(1)	<1,0	5	<1	15	<5	>15*	·	35)
T	2N 1279	ET,Tr,Tx	S	N	3	B	30	25	150	(76...333)	(1)	<1,0	5	<1	15	<5	>15*	·	35)
T	2N 1280	CR,ET,ID	G	P	3	B	16	400	200	>40	20	·	·	<10	·	<20	>5*	·	4)
T	2N 1281	CR,ET,ID	G	P	3	B	12	400	200	>60	20	·	·	<10	·	<20	>7*	·	4)
T	2N 1282	CR,ET,ID	G	P	3	B	6	400	200	>70	20	·	·	<10	·	<20	>10*	·	4)
T	2N 1284	CR,ET,ID	G	P	3	B	15	400	150	30...150	10	<0,2	10	<6	·	<20	>5*	<630	4)
t	2N 1285	Sy	G	P	84	C	(40)	10	120	30...100	1,5	·	·	<12	·	<3	100*	·	10,35)
t	2N 1287	SD	G	P	5	B	(20)	300	165	(40)	(10)	<0,5	20	<10	·	·	1*	·	4,10)
t	2N 1287 A	SD	G	P	5	B	(20)	300	165	(60)	(10)	<0,5	20	<10	·	·	1*	·	4,10)
t	2N 1288	GE	G	N	7	C	(15)	50	75	50...300	10	<0,3	10	<5	·	<10	60*	<100	10)
t	2N 1289	GE	G	N	7	C	(20)	50	75	50...300	10	<0,3	10	<5	·	<10	60*	<100	10)
T	2N 1291	CR,ET,SC	G	P	2	A	30	3A	20W*	>40	500	<1,0	1A	<1,5m	·	·	·	·	7),kpl.2N 1292
T	2N 1292	CR,GP,SC	G	N	2	A	30	3A	25W*	>30	500	<1,0	1A	<1m	·	·	·	·	7),kpl.2N 1291
T	2N 1293	CR,ET,SC	G	P	2	A	60	3A	20W*	>40	500	<1,0	1A	<1,5m	·	·	·	·	7),kpl.2N 1294
T	2N 1294	CR,GP,SC	G	N	2	A	45	3A	25W*	>30	500	<1,0	1A	<2m	·	·	·	·	7),kpl.2N 1293
T	2N 1295	CR,ET,SC	G	P	2	A	80	3A	20W*	>40	500	<1,0	1A	<2m	·	·	·	·	7),kpl.2N 1296
T	2N 1296	CR,GP,SC	G	N	2	A	60	3A	25W*	>30	500	<1,0	1A	<3m	·	·	·	·	7),kpl.2N 1295
T	2N 1297	CR,ET,SC	G	P	2	A	100	3A	20W*	>40	500	<1,0	1A	<2m	·	·	·	·	7),kpl.2N 1298
T	2N 1298	CR,GP,SC	G	N	2	A	80	3A	25W*	>30	500	<1,0	1A	<4m	·	·	·	·	7),kpl.2N 1297
T	2N 1299	CR,ET,ID	G	N	3	C	(40)	200	200	35...110	50	<0,17	15	<100	·	·	>4*	<1,5µ+	·
T	2N 1300	ID,Se	G	P	3	B	12	100	150	>30	10	<0,4*	10	<3	·	·	40	<250	
T	2N 1301	ID,Se	G	P	3	B	12	100	150	>30	10	<0,6*	10	<3	·	·	60	<160	
T	2N 1302	Cs,PH,Tx	G	N	3	C	(25)	300	150	>20	10	<0,2	10	<6	4	<20	>3*	270	4),kpl.2N 1303
T	2N 1303	Cs,PH,Tx	G	P	3	C	(30)	300	150	>20	10	<0,2	10	<6	4	<20	>3*	240	4),kpl.2N 1302
T	2N 1304	Cs,PH,Tx	G	N	3	C	(25)	300	150	40...200	10	<0,2	10	<6	4	<20	>5*	270	4),kpl.2N 1305
T	2N 1305	Cs,PH,Tx	G	P	3	C	(30)	300	150	40...200	10	<0,2	10	<6	4	<20	>5*	240	4),kpl.2N 1304
T	2N 1306	Cs,PH,Tx	G	N	3	C	(25)	300	150	60...300	10	<0,2	10	<6	3	<20	>10*	240	4),kpl.2N 1307

1 #K	2 Typ	3 Hersteller	4 Ma	5 Pl	6 Fo	7 Af	8 U_{max} [V]	9 U_{max} [mA]	10 P_{tot} [mW]	11 B	I_F [mA]	12 U_S [V]	I_F [mA]	13 I_{Sp} [uA]	14 F [dB]	15 C [pF]	16 f_g [MHz]	17 t [ns]	18 Bemerkung
TT	2N 1307	Cs,PH,Tx	G	P	3	C	(30)	300	150	60...300	10	<0,2	10	<6	3	<20	>10*	200	4),kpl.2N 1306
TT	2N 1308	Cs,PH,Tx	G	N	3	C	(25)	300	150	>80	10	<0,2	10	<6	3	<20	>15*	210	4),kpl.2N 1309
TT	2N 1309	Cs,PH,Tx	G	P	3	C	(30)	300	150	>80	10	<0,2	10	<6	3	<20	>15*	190	4),kpl.2N 1308
TT	2N 1309 A	CR,ID	G	P	3	C	(35)	300	150	>80	10	<0,2	10	<6	3	<20	>15*	190	4,21)
TT	2N 1310	CR,ID,Se	G	N	3	B	(90)	-	120	>20	5	<0,5*	5	<7	10	11	1*	-	8)
TT	2N 1311	CR,ID,Se	G	N	3	B	(75)	-	120	>15	20	<0,5*	5	<7	10	11	1,5*	-	8)
TT	2N 1312	CR,ID,Se	G	N	3	B	(50)	-	120	>20	20	<0,5*	5	<7	10	11	2*	-	8)
TT	2N 1313	CR,ET,So	G	P	3	B	15	400	180	40...125	1	<0,28	300	<25	-	14	12*	-	4)
TT	2N 1314	ET,So	G	P	2	A	(40)	3,5A	12W-	20...55	1A	<1,0	1A	<100	-	-	0,15*	-	4)
tt	2N 1315	Am	G	P	2	A	(32)	3,5A	12W-	45...135	1A	<1,0	1A	<100	-	-	0,3*	-	4,10)
TT	2N 1316	CR,ID,So	G	P	3	B	15	400	200	50...200	1	-	-	<25	-	14	>10*	<1µ	4)
TT	2N 1317	CR,ID,So	G	P	3	B	12	400	200	45...180	1	-	-	<25	-	14	>10*	<600	4)
TT	2N 1318	CR,ID,So	G	P	3	B	6	400	200	40...150	1	-	-	<7	-	14	>10*	-	4)
TT	2N 1319	CR,ID,So	G	P	3	B	(20)	400	120	>15	400	<0,3	400	<6	-	20	6*	-	4)
TT	2N 1320	GP,SC	G	P	326	A	30	3A	20W*	>40	500	<1,0	1A	<1,5m	-	-	-	-	7),kpl.2N 1321
TT	2N 1321	GP,SC	G	N	326	A	30	3A	25W*	>30	500	<1,0	1A	<1m	-	-	-	-	7),kpl.2N 1320
TT	2N 1322	GP,SC	G	P	326	A	60	3A	20W*	>40	500	<1,0	1A	<1,5m	-	-	-	-	7),kpl.2N 1323
TT	2N 1323	GP,SC	G	N	326	A	45	3A	25W*	>30	500	<1,0	1A	<2m	-	-	-	-	7),kpl.2N 1322
TT	2N 1324	GP,SC	G	P	326	A	80	3A	20W*	>40	500	<1,0	1A	<2m	-	-	-	-	7),kpl.2N 1325
TT	2N 1325	GP,SC	G	N	326	A	60	3A	25W*	>30	500	<1,0	1A	<3m	-	-	-	-	7),kpl.2N 1324
TT	2N 1326	GP,SC	G	P	326	A	100	3A	20W*	>40	500	<1,0	1A	<2m	-	-	-	-	7),kpl.2N 1327
TT	2N 1327	GP,SC	G	N	326	A	80	3A	25W*	>30	500	<1,0	1A	<4m	-	-	-	-	7),kpl.2N 1326
TT	2N 1328	GP,SC	G	P	325	A	30	3A	20W*	>40	500	<1,0	1A	<2m	-	-	-	-	7),kpl.2N 1329
TT	2N 1329	GP,SC	G	N	325	A	30	3A	25W*	>30	500	<1,0	1A	<1m	-	-	-	-	7),kpl.2N 1328
TT	2N 1330	GP,SC	G	N	325	A	45	3A	25W*	>30	500	<1,0	1A	<2m	-	-	-	-	7)
TT	2N 1331	GP,SC	G	P	325	A	80	3A	20W*	>40	500	<1,0	1A	<1,5m	-	-	-	-	7)
TT	2N 1332	GP,SC	G	N	325	A	60	3A	25W*	>30	500	<1,0	1A	<3m	-	-	-	-	7)
TT	2N 1333	GP,SC	G	P	325	A	100	3A	20W*	>40	500	<1,0	1A	<2m	-	-	-	-	7)
TT	2N 1334	GP,SC	G	N	325	A	80	3A	25W*	>30	500	<1,0	1A	<4m	-	-	-	-	7)
T	2N 1335	ID,SI,Sm	S	N	3	A	(120)	300	800	10...150	30	-	-	<1,5	-	<8	>70	-	37,42:>0,25W)
T	2N 1336	ID,SI,Sm	S	N	3	A	(120)	300	800	10...150	30	-	-	<1	-	<10	>70	-	37,42:>0,5W)
T	2N 1337	ID,SI,Sm	S	N	3	A	(120)	300	800	10...150	30	-	-	<1,5	-	<8	>70	-	37,42:>0,7W)
T	2N 1338	ID,SI,Sm	S	N	3	A	(80)	300	800	10...150	30	-	-	<500	-	<10	>70	-	37,42:0,5W)
T	2N 1339	ID,SI,Sm	S	N	3	A	(120)	300	800	10...150	30	-	-	<750	-	<8	>70	-	37,42:>0,25W)
T	2N 1340	ID,SI,Sm	S	N	3	A	(120)	300	800	10...150	30	<0,7	50	<750	-	<8	>70	-	37,42:>0,5W)
T	2N 1341	ID,SI,Sm	S	N	3	A	(120)	300	800	10...150	30	<0,7	50	<750	-	<8	>70	-	37,42:>0,75W)
T	2N 1342	ID,SI,Sm	S	N	3	A	(150)	300	800	10...150	30	-	-	<10	-	<8	>70	-	37,42:>0,7W)
T	2N 1343	CR,ET,ID	G	P	3	B	16	400	150	>15	50	-	-	<6	-	12	6*	<1,5µ +	4)
T	2N 1344	CR,ET,ID	G	P	3	B	10	400	150	>60	20	-	-	<10	-	12	>7*	<1µ +	4)
T	2N 1345	CR,ET,ID	G	P	3	B	8	400	150	30...100	400	-	-	<6	-	14	>10*	<700 +	4)
T	2N 1346	CR,ET,ID	G	P	3	B	10	400	150	40...250	0,35	<0,13	12	<5	-	14	>10*	<700 +	4)
T	2N 1347	CR,ET,ID	G	P	3	B	12	200	150	>30	10	<0,2	10	<6	-	12	>5*	-	
T	2N 1348	CR,ET,ID	G	P	3	B	(40)	400	200	>45	10	-	-	<10	-	12	5*	-	4)
T	2N 1349	CR,ET,ID	G	P	3	B	(40)	400	200	>50	10	-	-	<10	-	12	10*	-	4)
T	2N 1350	CR,ET,ID	G	P	3	B	(50)	400	200	>45	10	-	-	<20	-	12	8*	-	4)
T	2N 1351	CR,ET,ID	G	P	3	B	(40)	400	200	>35	10	-	-	<10	-	12	8*	-	4)
T	2N 1352	CR,ET,ID	G	P	3	B	20	200	150	40...100	1	-	-	<5	-	18	<2,5*	-	
T	2N 1353	CR,ET,ID	G	P	3	B	10	200	200	25...150	10	<0,2	50	<6	-	12	3,5*	<830	
T	2N 1354	CR,ET,ID	G	P	3	B	15	200	200	25...150	10	<0,2	50	<6	-	12	4,5*	<760	
T	2N 1355	CR,ET,ID	G	P	3	B	20	200	200	30...150	10	<0,2	50	<6	-	12	8*	<590	
T	2N 1356	CR,ET,ID	G	P	3	B	20	200	200	40...140	10	<0,2	50	<6	-	12	>5*	<590	
T	2N 1357	CR,ET,ID	G	P	3	B	15	200	200	40...150	10	<0,2	50	<6	-	12	12*	<470	
T	2N 1358	De,Mo,SC	G	P	123	A	40	[15A]	150W*	>25	5A	<0,7	12A	<8m*	-	-	(10k)	15µ +	7)
T	2N 1358 A	De,Mo,SC	G	P	123	A	60	[15A]	150W*	25...50	5A	<0,7	12A	<4m*	-	-	(>5k)	<30µ +	7,21)
t	2N 1358 M	De,Mo	G	P	123	A	40	[15A]	150W*	25...50	5A	<0,7	12A	<4m*	-	-	(>5k)	15µ +	7,10,13)
T	2N 1359	Mo,SD,Se	G	P	2	A	(50)	10A	106W*	35...90	1A	<1,0	2A	<3m	-	-	(>7k)	-	4,7)
T	2N 1360	Mo,SD,Se	G	P	2	A	(50)	10A	106W*	60...140	1A	<0,8	2A	<3m	-	-	(>5k)	-	4,7)
t	2N 1361	GE	G	P	3	C	20	200	150	40...100	25	-	-	<6		<20	4*	-	10)
t	2N 1361 A	GE	G	P	3	C	20	200	200	40...100	25	-	-	<6		<20	4*	-	10)
T	2N 1362	Mo,SD,Se	G	P	2	A	(100)	10A	106W*	35...90	1A	<1,0	2A	<3m	-	-	(>7k)	-	4,7)
T	2N 1363	Mo,SD,Se	G	P	2	A	(100)	10A	106W*	60...140	1A	<0,8	2A	<3m	-	-	(>5k)	-	4,7)
T	2N 1364	Mo,SD,Se	G	P	2	A	(120)	10A	106W*	35...90	1A	<1,0	2A	<3m	-	-	(>7k)	-	4,7)
T	2N 1365	Mo,SD,Se	G	P	2	A	(120)	10A	106W*	60...140	1A	<0,8	2A	<3m	-	-	(>5k)	-	4,7)
T	2N 1366	CR,ET,ID	G	N	3	B	(18)	25	100	>20	1	-	-	<15	-	<18	>5	-	
T	2N 1367	CR,ET,ID	G	N	3	B	(18)	25	100	>10	1	-	-	<15	-	<14	>2,5	-	
T	2N 1370	ET,GE,Tx	G	P	3	B	(25)	200	250	50...150	50	<1,0	100	<14	6,5	-	2*	-	
T	2N 1370-BL	Tx	G	P	3	B	(25)	200	250	95...120	50	<1,0	100	<14	6,5	-	2*	-	20)
T	2N 1370-GR	Tx	G	P	3	B	(25)	200	250	75...95	50	<1,0	100	<14	6,5	-	2*	-	20)
T	2N 1370-O	Tx	G	P	3	B	(25)	200	250	50...60	50	<1,0	100	<14	6,5	-	2*	-	20)
T	2N 1370-V	Tx	G	P	3	B	(25)	200	250	120...150	50	<1,0	100	<14	6,5	-	2*	-	20)
T	2N 1370-Y	Tx	G	P	3	B	(25)	200	250	60...75	50	<1,0	100	<14	6,5	-	2*	-	20)
T	2N 1371	ET,GE,Tx	G	P	3	B	(45)	200	250	50...150	50	<1,0	100	<14	6,5	-	2*	-	
T	2N 1371-BL	Tx	G	P	3	B	(45)	200	250	95...120	50	<1,0	100	<14	6,5	-	2*	-	20)
T	2N 1371-GR	Tx	G	P	3	B	(45)	200	250	75...95	50	<1,0	100	<14	6,5	-	2*	-	20)

1 K	2 Typ	3 Hersteller	4 Ma	5 Pl	6 Fo	7 Af	8 U_{max} [V]	9 U_{max} [mA]	10 P_{tot} [mW]	11 B	I_F [mA]	12 U_S [V]	I_F [mA]	13 I_{Sp} [uA]	14 F [dB]	15 C [pF]	16 f_g [MHz]	17 t [ns]	18 Bemerkung
T	2N 1371-O	Tx	G	P	3	B	(45)	200	250	50...60	50	<1,0	100	<14	6,5	·	2*	·	20)
T	2N 1371-V	Tx	G	P	3	B	(45)	200	250	120...150	50	<1,0	100	<14	6,5	·	2*	·	20)
T	2N 1371-Y	Tx	G	P	3	B	(45)	200	250	60...75	50	<1,0	100	<14	6,5	·	2*	·	20)
T	2N 1372	ET,GE,Tx	G	P	3	B	(25)	200	250	30...90	50	<1,0	100	<7	7	·	1,5*	·	
T	2N 1373	ET,GE,Tx	G	P	3	B	(45)	200	250	30...90	50	<1,0	100	<7	7	·	1,5*	·	
T	2N 1374	ET,GE,Tx	G	P	3	B	(25)	200	250	50...150	50	<1,0	100	<7	6,5	·	2*	·	
T	2N 1375	ET,GE,Tx	G	P	3	B	(45)	200	250	50...150	50	<1,0	100	<7	6,5	·	2*	·	
T	2N 1376	ET,GE,Tx	G	P	3	B	(25)	200	250	75...150	50	<1,0	100	<7	5,5	·	2*	·	
T	2N 1377	ET,GE,Tx	G	P	3	B	(45)	200	250	75...150	50	<1,0	100	<7	5,5	·	2*	·	
T	2N 1378	ET,GE,Tx	G	P	3	B	(12)	200	250	95...300	50	<1,0	100	<7	4	·	3*	·	
T	2N 1379	ET,GE,Tx	G	P	3	B	(25)	200	250	95...300	50	<1,0	100	<7	4	·	3*	·	
T	2N 1380	ET,GE,Tx	G	P	3	B	(12)	200	250	30...300	50	<1,0	110	<14	5,5	·	2*	·	
T	2N 1381	ET,GE,Tx	G	P	3	B	(25)	200	250	30...300	50	<1,0	100	<14	5,5	·	2*	·	
T	2N 1382	CR,ET,Tx	G	P	3	B	(25)	200	250	50...150	50	<1,0	100	<14	6,5	·	2*	·	
T	2N 1382-BL	Tx	G	P	3	B	(25)	200	250	95...120	50	<1,0	100	<14	6,5	·	2*	·	20)
T	2N 1382-BN	Tx	G	P	3	B	(25)	200	250	30...38	50	<1,0	100	<14	6,5	·	2*	·	20)
T	2N 1382-GR	Tx	G	P	3	B	(25)	200	250	75...95	50	<1,0	100	<14	6,5	·	2*	·	20)
T	2N 1382-O	Tx	G	P	3	B	(25)	200	250	50...60	50	<1,0	100	<14	6,5	·	2*	·	20)
T	2N 1382-R	Tx	G	P	3	B	(25)	200	250	38...50	50	<1,0	100	<14	6,5	·	2*	·	20)
T	2N 1382-V	Tx	G	P	3	B	(25)	200	250	120...150	50	<1,0	100	<14	6,5	·	2*	·	20)
T	2N 1382-Y	Tx	G	P	3	B	(25)	200	250	60...75	50	<1,0	100	<14	6,5	·	2*	·	20)
T	2N 1383	CR,ET,Tx	G	P	3	B	(25)	200	250	30...150	50	<1,0	100	<14	7	·	1,5*	·	
T	2N 1383-BL	Tx	G	P	3	B	(25)	200	250	95...120	50	<1,0	100	<14	7	·	1,5*	·	20)
T	2N 1383-BN	Tx	G	P	3	B	(25)	200	250	30...38	50	<1,0	100	<14	7	·	1,5*	·	20)
T	2N 1383-GR	Tx	G	P	3	B	(25)	200	250	75...95	50	<1,0	100	<14	7	·	1,5*	·	20)
T	2N 1383-O	Tx	G	P	3	B	(25)	200	250	50...60	50	<1,0	100	<14	7	·	1,5*	·	20)
T	2N 1383-R	Tx	G	P	3	B	(25)	200	250	38...50	50	<1,0	100	<14	7	·	1,5*	·	20)
T	2N 1383-V	Tx	G	P	3	B	(25)	200	250	120...150	50	<1,0	100	<14	7	·	1,5*	·	20)
T	2N 1383-Y	Tx	G	P	3	B	(25)	200	250	60...75	50	<1,0	100	<14	7	·	1,5*	·	20)
	2N 1384	RC	G	P	114	A	30	500	240	>20	200	<0,6*	200	<50	·	·	>20*	100	4,10)
	2N 1385	Tx	G	P	3	A	10	100	750	>10	10	·	·	<10	·	<2,5	>250	·	10,35)
	2N 1386	CR,ET,Ry	S	N	3	B	25	50	300	30...90	10	<0,6	5	<0,1	·	<8	60*	<350	
	2N 1387	CR,ET,Ry	S	N	3	B	30	50	300	20...40	10	<0,6	5	<0,1	·	<8	50*	<350	
	2N 1388	CR,ET,Ry	S	N	3	B	25	50	300	(>30)	(1)	·	·	<0,5	[20]	<10	>50*	·	35)
T	2N 1389	CR,ET,Ry	S	N	3	B	(50)	50	300	(>4)	(1)	·	·	<0,5	[15]	<6	>25*	·	35)
T	2N 1390	CR,ET,Ry	S	N	3	B	20	50	300	(>10)	(1)	·	·	<0,8	[12]	<10	>20*	·	35)
T	2N 1391	CR,ET,ID	G	N	3	B	18	·	150	40...120	20	·	·	<4	·	·	>3*	·	
	2N 1392	So	G	P	Fotosensor														
	2N 1393	So	G	P	Fotosensor														
	2N 1394	So	G	P	Fotosensor														
T	2N 1395	Am,CR	G	P	84	C	(40)	10	120	(50...175)	1,5	·	·	<12	[>17]	<3	30*	·	35)
T	2N 1396	Am,CR	G	P	84	C	(40)	10	120	(50...175)	1,5	·	·	<12	[>24]	<3	100*	·	35)
T	2N 1397	Am,CR	G	P	84	C	(40)	10	120	(50...175)	1,5	·	·	<12	[>20]	<3	120*	·	35)
t	2N 1398	Tx	G	P	39	A	20	10	50	>10	0,5	<0,75	10	<10	·	<3	>140	·	10,35)
t	2N 1399	Tx	G	P	39	A	20	10	50	>3,5	0,5	<0,75	10	<10	·	<3	>140	·	10,35)
t	2N 1400	Tx	G	P	39	A	20	10	50	5...12	0,5	<0,75	10	<10	·	<3	>100	·	10,35)
t	2N 1401	Tx	G	P	39	A	20	10	50	>5	0,5	<0,75	10	<10	·	<3	>120	·	10,35)
t	2N 1401 A	Tx	G	P	39	A	20	10	50	>10	0,5	<0,75	10	<10	·	<3	>120	·	10,35)
t	2N 1402	Tx	G	P	39	A	20	10	50	3,5...12	1,5	<0,75	10	<10	·	<3	>100	·	10,20,35)
t	2N 1403	Tx	G	P	3	A	12	100	250	25...250	7	<0,75	10	<7	·	<6	>200+	·	10,35)
T	2N 1404	ET,ID,Tx	G	P	3	C	(25)	300	150	>30	12	<0,15	12	<5	·	<20	>4*	·	4)
t	2N 1404 A	Tx	G	P	3	C	15	300	150	30...200	12	<0,15	12	<5	·	<20	>3*	·	4,10,21)
t	2N 1405	Tx	G	P	39	A	20	50	75	(>10)	2	·	·	<5	<6	<3	1,1G+	·	10,32)
t	2N 1406	Tx	G	P	39	A	20	50	75	(>10)	2	·	·	<5	<8	<3	1,1G+	·	10,32)
t	2N 1407	Tx	G	P	39	A	20	50	75	(>10)	2	·	·	<5	<10	<3	1,1G+	·	10,32)
T	2N 1408	CR,ET,Mo	G	P	3	B	(50)	200	150	(>10)	(1)	<0,6*	10	<7	16	35	·	·	8)
T	2N 1409	CR,ET,Sm	S	N	3	A	(30)	500	600	15...45	150	<0,8	150	<10	·	<35	>50	48	4)
T	2N 1409 A	CR,ET,Sm	S	N	3	A	(30)	500	800	15...45	150	<0,8	150	<10	·	<35	230	48	4)
T	2N 1410	CR,ET,Sm	S	N	3	A	(45)	500	600	30...90	150	<0,8	150	<10	·	<24	>50	55	4)
T	2N 1410 A	CR,ET,Sm	S	N	3	A	(45)	500	800	30...90	150	<0,8	150	<10	·	<24	230	55	4)
T	2N 1411	CR,ID,Sp	G	P	255	A	(5)	50	25	>20	50	<0,45*	10	<5	·	<6	70	<30+	
T	2N 1412	CR,De,Mo	G	P	123	A	60	[15A]	150W*	25...50	5A	<0,7	12A	<10m	·	·	(>5k)	·	4,7)
T	2N 1412 A	CR,Mo	G	P	123	A	70	[15A]	150W*	25...50	5A	<0,7	12A	<10m	·	·	(>5k)	·	4,7,21)
T	2N 1413	CR,GE,Mo	G	P	3	C	25	500	200	25...42	20	0,7	20	<12	6	<40	>0,8	·	4)
T	2N 1414	CR,GE,Mo	G	P	3	C	25	500	200	34...65	20	0,75	20	<12	6	<40	>1,0	·	4)
T	2N 1415	CR,GE,Mo	G	P	3	C	25	500	200	53...90	20	0,8	20	<12	6	<40	>1,3	·	4)
T	2N 1416	CR,ET	G	P	327	A	18	150	250	(39...120)	2	·	·	<20	·	90	0,6*	·	15),2N 223gep.
T	2N 1417	CR,ET,Tr	S	N	3	B	15	50	150	(30...200)	(1)	·	·	<1	19	1,5	34	·	50)
T	2N 1418	CR,ET,Tr	S	N	3	B	30	50	150	(30...200)	(1)	·	·	<10	19	1,5	34	·	50)
t	2N 1419	In	G	P	2	A	40	25A	87W*	40...100	25A	<0,7	25A	<10m	·	·	·	·	7,10)
T	2N 1420	Ry,Tr,Tx	S	N	3	A	(60)	1A	600	100...300	150	<1,5	150	<1	·	<35	>50	·	4)
T	2N 1420 A	CR,ID,Sm	S	N	3	A	(40)	1A	800	100...300	150	<1,5	150	<10n	·	<25	>60	·	4)
t	2N 1421	Tr	S	N	5	A	(60)	3A	30W*	20...80	1A	<3,0	1A	<10m	·	·	>10	·	7,10)
t	2N 1422	Tr	S	N	2	A	(60)	3A	30W*	20...80	1A	<3,0	1A	<10m	·	·	>10	·	7,10)

1 ЯК	2 Typ	3 Hersteller	4 Ma	5 Pl	6 Fo	7 Af	8 U_{max} [V]	9 U_{max} [mA]	10 P_{tot} [mW]	11 B	I_F [mA]	12 U_S [V]	I_F [mA]	13 I_{Sp} [uA]	14 F [dB]	15 C [pF]	16 f_g [MHz]	17 t [ns]	18 Bemerkung
t t	2N 1423	Tr	S	N	2	A	(60)	3A	60W*	20...80	2A	<5,0	2A	<10m	·	·	>10	·	7,10)
t t	2N 1424	Tr	S	N	5	A	(60)	3A	60W*	20...80	2A	<5,0	2A	<10m	·	·	>10	·	7,10)
t t	2N 1425	RC	G	P	159	A	(24)	10	80	(50)	(1)	·	·	<12	[30]	2	33*	·	10,35)
t t	2N 1426	RC	G	P	159	A	(24)	10	80	(130)	(1)	·	·	<12	[33]	2	33*	·	10,35)
TT	2N 1427	Sm,Sp,Td	G	P	255	A	(6)	50	25	>20	50	<0,2	50	<5	·	<6	60+	<30+	32)
t t	2N 1428	Ph	S	P	1	A	(6)	50	100	>12	5	<0,1	5	<0,1	·	<14	>18+	·	10,35)
TT	2N 1429	CR,SI,Te	S	P	3	B	(6)	50	100	>12	5	<0,1	5	<0,1	·	<14	>18+	·	35)
TT	2N 1430	GP	G	P	121	A	100	10A	70W*	30...120	5A	<0,4	10A	<5m	·	·	>0,6	·	7)
TT	2N 1431	ET,Sy	G	N	152	A	15	100	180	75...150	35	·	·	<50	[>28]	·	(>10k)	·	35)
t t	2N 1432	Sy	G	P	84	C	(45)	10	100	(30...120)	2	·	·	<15	·	<3	(>10k)	·	10,35)
t t	2N 1433	CB	G	P	326	A	50	3,5A	12W-	20...50	2A	<1,5	2A	<2m	·	·	>0,2*	·	7,10)
t t	2N 1434	CB	G	P	326	A	50	3,5A	12W-	45...115	2A	<0,6	2A	<2m	·	·	>0,2*	·	7,10)
t t	2N 1435	CB	G	P	326	A	50	3,5A	12W-	30...75	2A	<1,0	2A	<2m	·	·	>0,2*	·	7,10)
t t	2N 1436	Ph	G	P	144	A	(15)	50	50	>20	50	<0,25	50	<100	·	<5	·	<70	10)
TT	2N 1437	SC	G	P	325	A	60	3A	23W*	>20	500	<1,0	1A	<2m	·	·	(>4k)	·	7)
TT	2N 1438	SC	G	P	326	A	60	3A	23W*	>20	500	<1,0	1A	<2m	·	·	(>4k)	·	7)
TT	2N 1439	CR,ET,Te	S	P	3	B	50	100	400	(9)	1	<0,25	5	<20n	·	5	>1*	·	
TT	2N 1440	CR,ET,Te	S	P	3	B	50	100	400	(15)	1	<0,25	5	<25n	·	5	>1*	·	
TT	2N 1441	CR,ET,Te	S	P	3	B	35	100	400	(27)	1	<0,25	5	<25n	·	5	>1*	·	
TT	2N 1442	CR,ET,Te	S	P	3	B	30	100	400	(43)	1	<0,25	5	<25n	·	5	>1*	·	
TT	2N 1443	CR,ET,Te	S	P	3	B	15	100	400	(65)	1	<0,25	5	<20n	·	5	>1*	·	
t t	2N 1444	WE	S	N	3	A	(60)	500	500	>20	250	<1,5	250	<0,5	·	<37	100	<250	4,10)
T	2N 1445	CR,SI,Tr	S	N	3	A	120	750	800	20...80	200	<4,0	200	<10	·	·	(75k)	·	7)
T	2N 1446	CR,ET,ID	G	P	3	B	25	400	200	16...45	20	·	·	<10	·	20	2*	·	4)
T	2N 1447	CR,ET,ID	G	P	3	B	25	400	200	35...65	20	·	·	<10	·	20	3*	·	4)
T	2N 1448	CR,ET,ID	G	P	3	B	25	400	200	50...90	20	·	·	<10	·	20	4*	·	4)
T	2N 1449	CR,ET,ID	G	P	3	B	25	400	200	70...125	20	·	·	<10	·	20	5*	·	4)
T	2N 1450	CR,ET	G	P	144	A	20	100	120	>20	10	<0,25	10	<10	·	·	·	<200	
T	2N 1451	CR,ET,ID	G	P	3	B	20	400	200	20...65	20	·	·	<15	·	20	1,5*	·	4)
T	2N 1452	CR,ET,ID	G	P	3	B	20	400	200	30...90	20	·	·	<15	·	20	2,2*	·	4)
t	2N 1453	CB	G	P	325	A	20	5A	43W*	40...90	1A	<1,0	3A	<2m	·	·	(>5k)	·	7,10)
t	2N 1454	CB	G	P	325	A	20	5A	43W*	70...150	1A	<1,0	3A	<2m	·	·	(>5k)	·	7,10)
t	2N 1455	CB	G	P	325	A	40	5A	43W*	40...90	1A	<1,0	3A	<2m	·	·	(>5k)	·	7,10)
t	2N 1456	CB	G	P	325	A	40	5A	43W*	70...150	1A	<1,0	3A	<2m	·	·	(>5k)	·	7,10)
t	2N 1457	CB	G	P	325	A	60	5A	43W*	40...90	1A	<1,0	3A	<2,5m	·	·	(>5k)	·	7,10)
t	2N 1458	CB	G	P	325	A	60	5A	43W*	70...150	1A	<1,0	3A	<2,5m	·	·	(>5k)	·	7,10)
t	2N 1461	CB	G	P	326	A	25	5A	43W*	40...90	1A	<1,0	3A	<2m	·	·	(>5k)	·	7)
t	2N 1462	CB	G	P	326	A	25	5A	43W*	70...150	1A	<1,0	3A	<2m	·	·	(>5k)	·	7)
t	2N 1463	CB	G	P	326	A	50	5A	43W*	40...90	1A	<1,0	3A	<2m	·	·	(>5k)	·	7)
t	2N 1464	CB	G	P	326	A	50	5A	43W*	70...150	1A	<1,0	3A	<2m	·	·	(>5k)	·	7)
T	2N 1465	CR,SC	G	P	325	A	70	3A	20W*	>20	500	<0,75	1A	<2,5m	·	·	(4k)	·	7)
T	2N 1466	CR,SC	G	P	326	A	70	3A	20W*	>20	500	<0,75	1A	<2,5m	·	·	(4k)	·	7)
T	2N 1469	CR,ET,Ry	G	P	3	B	35	100	250	(36...88)	(1)	<0,3	5	<25n	<25	7	>2	·	~2N 940
T	2N 1470	CR,ID	S	N	2	A	(60)	3A	55W*	>15	1A	<3,0	1A	<5m	·	·	>1*	·	4,7)
T	2N 1471	CR,ET,ID	G	P	3	B	12	200	200	100...250	1	·	·	<5	·	18	>3	·	
T	2N 1472	CR,ET	S	N	144	A	25	100	150	>20	10	<0,25	10	<0,5	·	<3,5	140	<70+	
T	2N 1473	CR,ET,ID	G	N	3	C	(40)	400	250	>25	400	<1,5*	400	<100*	·	<30	>4*	·	4)
T	2N 1474	ET,ID,Te	S	P	3	B	60	100	250	(12...44)	(1)	<0,3	5	<50n	<25	7	>1*	·	
T	2N 1474 A	ET,ID,Te	S	P	3	B	60	100	250	(18...44)	(1)	<0,3	5	<50n	<25	7	>2*	·	20)
T	2N 1475	ET,ID,Te	S	P	3	B	60	100	250	(36...88)	(1)	<0,3	5	<50n	<25	7	>1*	·	
T	2N 1476	ID,Sm,Te	S	P	3	B	100	100	250	(12...36)	(1)	<0,3	5	<0,2	<25	7	>1*	·	
T	2N 1477	ID,Sm,Te	S	P	3	B	100	100	250	(30...66)	(1)	<0,3	5	<0,2	<25	7	>1*	·	
T	2N 1478	CR,ET	G	P	144	C	20	500	250	>40	100	<0,2	10	<25	·	<20	>3*	·	4)
T	2N 1479	RC,SC,Tr	S	N	3	A	40	1,5A	5W*	20...60	200	<1,4	200	<10	·	150	1,5	1,2µ	4,7)
T	2N 1480	RC,SC,Tr	S	N	3	A	55	1,5A	5W*	20...60	200	<1,4	200	<10	·	150	1,5	1,2µ	4,7)
T	2N 1481	RC,SC,Tr	S	N	3	A	40	1,5A	5W*	35...100	200	<1,4	200	<10	·	150	1,5	1,2µ	4,7)
T	2N 1482	RC,SC,Tr	S	N	3	A	55	1,5A	5W*	35...100	200	<1,4	200	<10	·	150	1,5	1,2µ	4,7)
T	2N 1483	RC,SC,Se	S	N	136	A	40	3A	25W*	20...60	750	<2,0	750	<15	·	175	1,25	1,2µ	4,7)
T	2N 1484	RC,SC,Se	S	N	136	A	55	3A	25W*	20...60	750	<2,0	750	<15	·	175	1,25	1,2µ	4,7)
T	2N 1485	RC,SC,Se	S	N	136	A	40	3A	25W*	35...100	750	<0,75	750	<15	·	175	1,25	1,2µ	4,7)
T	2N 1486	RC,SC,Se	S	N	136	A	55	3A	25W*	35...100	750	<0,75	750	<15	·	175	1,25	1,2µ	4,7)
T	2N 1487	RC,SC,SD	S	N	2	A	40	6A	75W*	15...45	1,5A	<3,0	1,5A	<25	·	200	1	1,2µ	4,7)
T	2N 1488	RC,SC,SD	S	N	2	A	55	6A	75W*	15...45	1,5A	<3,0	1,5A	<25	·	200	1	1,2µ	4,7)
T	2N 1489	RC,SC,SD	S	N	2	A	40	6A	75W*	25...75	1,5A	<1,0	1,5A	<25	·	200	1	1,2µ	4,7)
T	2N 1490	RC,SC,SD	S	N	2	A	55	6A	75W*	25...75	1,5A	<1,0	1,5A	<25	·	200	1	1,2µ	4,7)
T	2N 1491	ID,RC,Sm	S	N	7	A	(30)	100	500	(15...200)	15	·	·	<10	[>13]	<5	250*	·	37)
T	2N 1492	ID,RC,Sm	S	N	7	A	(60)	100	500	(15...200)	15	·	·	<10	[>13]	<5	275*	·	37)
T	2N 1493	ID,RC,Sm	S	N	7	A	(100)	100	500	(15...200)	15	·	·	<10	[>10]	<5	300*	·	37)
T	2N 1494	Mo	G	P	308	A	15	500	500	>15	400	<0,4	200	<7	·	<6,5	>220	<35	9)
T	2N 1494 A	Mo	G	P	308	A	15	500	500	>25	200	<0,4	200	<7	·	<6,5	>220	<35	9,20)
T	2N 1495	Mo	G	P	3	A	25	500	300	>25	200	<0,3	200	<7	·	<6,5	>150	<55	9)
t	2N 1495 A	Mo	G	P	144	C	25	500	250	>25	200	<0,3	200	<7	·	<6,5	>150	<55	9,10,22)
T	2N 1496	Mo	G	P	308	A	25	500	500	>25	200	<0,3	200	<7	·	<6,5	>150	<55	9)
T	2N 1499	ET,Mo,Sp	G	P	144	A	(20)	100	60	>20	10	<0,2	10	<5	·	<3	>100	<60+	9)

1 K	2 Typ	3 Hersteller	4 Ma	5 Pl	6 Fo	7 Af	8 U_{max} [V]	9 U_{max} [mA]	10 P_{tot} [mW]	11 B	I_F [mA]	12 U_S [V]	I_F [mA]	13 I_{Sp} [uA]	14 F [dB]	15 C [pF]	16 f_g [MHz]	17 t [ns]	18 Bemerkung
T	2N 1499 A	ET,Mo,Sp	G	P	144	A	(20)	100	60	>30	10	<0,2	10	<3	·	<3	>100	<60+	9,20)
T	2N 1499 B	ET,Mo,Sp	G	P	144	A	(30)	100	75	>40	10	<0,2	10	<3	·	<3	>150	<30+	9,20,21)
T	2N 1500	ET,Mo,Sp	G	P	144	A	(15)	50	60	>20	50	<0,25	50	<25	·	<5	175	<13+	9)
t	2N 1500/18	Sp	G	P	6	B	(15)	50	60	>20	50	<0,25	50	<25	·	<5	175	<13+	9,10,22)
T	2N 1501	SC,Se	G	P	311	B	(60)	3,5A*	34W*	25...100	2A	<0,6	2A	<2m	·	·	>0,2	·	7)
T	2N 1502	SC,Se	G	P	311	B	(40)	3,5A*	34W*	25...100	2A	<0,6	2A	<2m	·	·	>0,2	·	7)
T	2N 1504	SC	G	P	326	A	60	3A	23W*	>21	500	<0,75	1A	<1m	·	·	(>4k)	·	7,10)
T	2N 1504/10	SC	G	P	326	A	60	3A	23W*	>21	500	<0,75	1A	<1m	·	·	(>4k)	·	7)
T	2N 1505	CR,Sm,TW	S	N	3	A	20	500	800	7...100	100	<2,0	150	<50	[>7]	<20	>70	·	37,42:1,1W)
T	2N 1506	CR,SD,TW	S	N	3	A	20	500	800	10...100	100	<1,5	150	<10	[>9]	<12	>140	·	37,42:1,3W)
T	2N 1506 A	CR,SD,TW	S	N	3	A	50	500	800	10...100	100	<0,6	150	<50n	[>10]	<12	>140	·	21,37,42:1W)
T	2N 1507	Ry,Td,Tx	S	N	3	A	25	1A	600	100...300	150	<1,5	150	<1	·	<35	>50	·	4)
T	2N 1508	So,Tx	S	N	7	A	55	1A	1W	20...60	600	<3,6	600	<30	·	<50	>50	<130	4)
T	2N 1509	So,Tx	S	N	7	A	35	1A	1W	20...60	600	<3,6	600	<30	·	<50	>50	<130	4)
T	2N 1510	CR,ET,So	G	N	152	A	(75)	20	75	8...90	1	<0,8	4	<5	·	·	·	·	
T	2N 1511	RC,Sl	S	N	123	A	(60)	6A	75W*	15...45	1,5A	<6,0	6A	<500	·	·	0,3*	·	7)
T	2N 1512	RC,Sl	S	N	123	A	(100)	6A	75W*	15...45	1,5A	<6,0	6A	<500	·	·	0,3*	·	7)
T	2N 1513	RC,Sl	S	N	123	A	(60)	6A	75W*	25...75	1,5A	<6,0	6A	<500	·	·	0,3*	·	7)
T	2N 1514	RC,Sl	S	N	123	A	(100)	6A	75W*	25...75	1,5A	<6,0	6A	<500	·	·	0,3*	·	7)
t	2N 1515	Am	G	P	159	A	(20)	10	83	(>20)	(1)	<0,33	(1)	<13	<8	<7	70	·	10,35)
t	2N 1516	Am	G	P	159	A	(20)	10	83	(>20)	(1)	<0,33	(1)	<13	<8	4,5	70	·	10,35)
t	2N 1517	Am	G	P	159	A	(20)	10	83	(>20)	(1)	<0,33	(1)	<13	<8	<4	70	·	10,35)
t	2N 1517 A	Am	G	P	159	A	(40)	10	100	(>40)	(1)	<0,33	(1)	<8	<8	2,5	70		10,20,21,35)
T	2N 1518	Mo,SC,Se	G	P	123	A	40	(25A)	70W*	15...60	15A	<0,7	25A	<4m	·	·	(4k)	20µ	7)
T	2N 1519	Mo,SC,Se	G	P	123	A	60	(25A)	70W*	15...60	15A	<0,7	25A	<4m	·	·	(4k)	20µ	7)
T	2N 1520	Mo,SC,Se	G	P	123	A	40	(35A)	70W*	17...68	15A	<0,6	35A	<4m	·	·	(4k)	25µ	7)
T	2N 1521	Mo,SC,Se	G	P	123	A	60	(35A)	70W*	17...68	15A	<0,6	35A	<4m	·	·	(4k)	25µ	7)
T	2N 1522	Mo,SC,Se	G	P	123	A	40	(50A)	70W*	25...100	15A	<0,5	50A	<4m	·	·	(4k)	30µ	7)
T	2N 1523	Mo,SC,Se	G	P	123	A	60	(50A)	70W*	25...100	15A	<0,5	50A	<4m	·	·	(4k)	30µ	7)
	2N 1524	RC,Se	G	P	1	A	(24)	10	80	(>17)	(1)	·	·	<16	[28]	<3,4	33*	·	35)
	2N 1524/33	Sy	G	P	84	C	(24)	10	120	(>17)	(1)	·	·	<16	[28]	<3,4	33*	·	10,22,35)
	2N 1525	RC,Se	G	P	324	A	(24)	10	80	(>17)	(1)	·	·	<16	[28]	<3,4	33*	·	35)
	2N 1526	RC,Se	G	P	1	A	(24)	10	80	(>27)	(1)	·	·	<16	[35]	<3,4	33*	·	35)
	2N 1526/33	Sy	G	P	84	C	(24)	10	120	(>27)	(1)	·	·	<16	[35]	<3,4	33*	·	10,22,35)
	2N 1527	RC,Se	G	P	324	A	(24)	10	80	(>27)	(1)	·	·	<16	[35]	<3,4	33*	·	35)
t	2N 1528	Ry	G	N	3	B	(25)	20	150	(>4)	(1)	·	·	<1	·	4	20*	·	10,35)
T	2N 1529	SC,Mo,Tx	G	P	2	A	20	10A	106W*	20...40	3A	<1,5	3A	<2m	·	·	(>2k)	·	4)
T	2N 1529 A	SC,Mo	G	P	2	A	20	10A	106W*	20...40	3A	<1,5	3A	<2m	·	·	(>5k)	·	4,13)
T	2N 1530	SC,Mo,Tx	G	P	2	A	30	10A	106W*	20...40	3A	<1,5	3A	<2m	·	·	(>2k)	·	4)
T	2N 1530 A	SC,Mo	G	P	2	A	30	10A	106W*	20...40	3A	<1,5	3A	<2m	·	·	(>5k)	·	4,13)
T	2N 1531	SC,Mo,Tx	G	P	2	A	40	10A	106W*	20...40	3A	<1,5	3A	<2m	·	·	(>2k)	·	4)
T	2N 1531 A	SC,Mo	G	P	2	A	40	10A	106W*	20...40	3A	<1,5	3A	<2m	·	·	(>5k)	·	4,13)
T	2N 1532	SC,Mo,Tx	G	P	2	A	50	10A	106W*	20...40	3A	<1,5	3A	<2m	·	·	(>2k)	·	4)
T	2N 1532 A	SC,Mo	G	P	2	A	50	10A	106W*	20...40	3A	<1,5	3A	<2m	·	·	(>5k)	·	4,13)
T	2N 1533	SC,Mo,Tx	G	P	2	A	60	10A	106W*	20...40	3A	<1,5	3A	<2m	·	·	(>2k)	·	4)
T	2N 1534	SC,Mo,Tx	G	P	2	A	20	10A	106W*	35...70	3A	<1,2	3A	<2m	·	·	(>2k)	·	4)
T	2N 1534 A	SC,Mo	G	P	2	A	20	10A	106W*	35...70	3A	<1,2	3A	<2m	·	·	(>5k)	·	4,13)
T	2N 1535	SC,Mo,Tx	G	P	2	A	30	10A	106W*	35...70	3A	<1,2	3A	<2m	·	·	(>2k)	·	4)
T	2N 1535 A	SC,Mo	G	P	2	A	30	10A	106W*	35...70	3A	<1,2	3A	<2m	·	·	(>5k)	·	4,13)
T	2N 1536	SC,Mo,Tx	G	P	2	A	40	10A	106W*	35...70	3A	<1,2	3A	<2m	·	·	(>2k)	·	4)
T	2N 1536 A	SC,Mo	G	P	2	A	40	10A	106W*	35...70	3A	<1,2	3A	<2m	·	·	(>5k)	·	4,13)
T	2N 1537	SC,Mo,Tx	G	P	2	A	50	10A	106W*	35...70	3A	<1,2	3A	<2m	·	·	(>2k)	·	4)
T	2N 1537 A	SC,Mo	G	P	2	A	50	10A	106W*	35...70	3A	<1,2	3A	<2m	·	·	(>5k)	·	4,13)
T	2N 1538	SC,Mo,Tx	G	P	2	A	60	10A	106W*	35...70	3A	<1,2	3A	<2m	·	·	(>2k)	·	4)
T	2N 1539	SC,Mo,Tx	G	P	2	A	20	10A	106W*	50...100	3A	<0,3	3A	<2m	·	·	(>1k)	·	4)
T	2N 1539 A	SC,Mo	G	P	2	A	20	10A	106W*	50...100	3A	<0,3	3A	<2m	·	·	(>3k)	·	4,13)
T	2N 1540	SC,Mo,Tx	G	P	2	A	30	10A	106W*	50...100	3A	<0,3	3A	<2m	·	·	(>1k)	·	4)
T	2N 1540 A	SC,Mo	G	P	2	A	30	10A	106W*	50...100	3A	<0,3	3A	<2m	·	·	(>3k)	·	4,13)
T	2N 1541	SC,Mo,Tx	G	P	2	A	40	10A	106W*	50...100	3A	<0,3	3A	<2m	·	·	(>1k)	·	4)
T	2N 1541 A	SC,Mo	G	P	2	A	40	10A	106W*	50...100	3A	<0,3	3A	<2m	·	·	(>3k)	·	4,13)
T	2N 1542	SC,Mo,Tx	G	P	2	A	50	10A	106W*	50...100	3A	<0,3	3A	<2m	·	·	(>1k)	·	4)
T	2N 1542 A	SC,Mo	G	P	2	A	50	10A	106W*	50...100	3A	<0,3	3A	<2m	·	·	(>3k)	·	4,13)
T	2N 1543	SC,Mo,Tx	G	P	2	A	60	10A	106W*	50...100	3A	<0,3	3A	<2m	·	·	(>1k)	·	4)
T	2N 1544	SC,Mo,Tx	G	P	2	A	20	10A	106W*	75...150	3A	<0,2	3A	<2m	·	·	(>1k)	·	4)
T	2N 1544 A	SC,Mo	G	P	2	A	20	10A	106W*	75...150	3A	<0,2	3A	<2m	·	·	(>3k)	·	4,13)
T	2N 1545	SC,Mo,Tx	G	P	2	A	30	10A	106W*	75...150	3A	<0,2	3A	<2m	·	·	(>1k)	·	4)
T	2N 1545 A	SC,Mo	G	P	2	A	30	10A	106W*	75...150	3A	<0,2	3A	<2m	·	·	(>3k)	·	4,13)
T	2N 1546	SC,Mo,Tx	G	P	2	A	40	10A	106W*	75...150	3A	<0,2	3A	<2m	·	·	(>1k)	·	4)
T	2N 1546 A	SC,Mo	G	P	2	A	40	10A	106W*	75...150	3A	<0,2	3A	<2m	·	·	(>3k)	·	4,13)
T	2N 1547	SC,Mo,Tx	G	P	2	A	50	10A	106W*	75...150	3A	<0,2	3A	<2m	·	·	(>1k)	·	4)
T	2N 1547 A	SC,Mo	G	P	2	A	50	10A	106W*	75...150	3A	<0,2	3A	<2m	·	·	(>3k)	·	4,13)
T	2N 1548	SC,Mo,Tx	G	P	2	A	60	10A	106W*	75...150	3A	<0,2	3A	<2m	·	·	(>1k)	·	4)
T	2N 1549	SC,Mo	G	P	2	A	20	20A	106W*	10...30	10A	<1,0	10A	<3m	·	·	(>2k)	·	4)
T	2N 1549 A	SC,Mo	G	P	2	A	20	20A	106W*	10...30	10A	<1,0	10A	<3m	·	·	(10k)	·	4,13)

1 K	2 Typ	3 Hersteller	4 Ma	5 Pl	6 Fo	7 Af	8 U_{max} [V]	9 U_{max} [mA]	10 P_{tot} [mW]	11 B	I_F [mA]	12 U_S [V]	I_F [mA]	13 I_{Sp} [uA]	14 F [dB]	15 C [pF]	16 f_g [MHz]	17 t [ns]	18 Bemerkung
T	2N 1550	SC,Mo	G	P	2	A	30	20A	106W*	10...30	10A	<1,0	10A	<3m	·	·	(>2k)	·	4)
T	2N 1550 A	SC,Mo	G	P	2	A	30	20A	106W*	10...30	10A	<1,0	10A	<3m	·	·	(10k)	·	4,13)
T	2N 1551	SC,Mo	G	P	2	A	40	20A	106W*	10...30	10A	<1,0	10A	<3m	·	·	(>2k)	·	4)
T	2N 1551 A	SC,Mo	G	P	2	A	40	20A	106W*	10...30	10A	<1,0	10A	<3m	·	·	(10k)	·	4,13)
T	2N 1552	SC,Mo	G	P	2	A	50	20A	106W*	10...30	10A	<1,0	10A	<3m	·	·	(>2k)	·	4)
T	2N 1552 A	SC,Mo	G	P	2	A	50	20A	106W*	10...30	10A	<1,0	10A	<3m	·	·	(10k)	·	4,13)
T	2N 1553	SC,Mo	G	P	2	A	20	20A	106W*	30...60	10A	<0,7	10A	<3m	·	·	(>1k)	·	4)
T	2N 1553 A	SC,Mo	G	P	2	A	20	20A	106W*	30...60	10A	<0,7	10A	<3m	·	·	(6k)	·	4,13)
T	2N 1554	SC,Mo	G	P	2	A	30	20A	106W*	30...60	10A	<0,7	10A	<3m	·	·	(>1k)	·	4)
T	2N 1554 A	SC,Mo	G	P	2	A	30	20A	106W*	30...60	10A	<0,7	10A	<3m	·	·	(6k)	·	4,13)
T	2N 1555	SC,Mo	G	P	2	A	40	20A	106W*	30...60	10A	<0,7	10A	<3m	·	·	(>1k)	·	4)
T	2N 1555 A	SC,Mo	G	P	2	A	40	20A	106W*	30...60	10A	<0,7	10A	<3m	·	·	(6k)	·	4,13)
T	2N 1556	SC,Mo	G	P	2	A	50	20A	106W*	30...60	10A	<0,7	10A	<3m	·	·	(>1k)	·	4)
T	2N 1556 A	SC,Mo	G	P	2	A	50	20A	106W*	30...60	10A	<0,7	10A	<3m	·	·	(6k)	·	4,13)
T	2N 1557	SC,Mo	G	P	2	A	20	20A	106W*	50...100	10A	<0,5	10A	<3m	·	·	(>1k)	·	4)
T	2N 1557 A	SC,Mo	G	P	2	A	20	20A	106W*	50...100	10A	<0,5	10A	<3m	·	·	(5k)	·	4,13)
T	2N 1558	SC,Mo	G	P	2	A	30	20A	106W*	50...100	10A	<0,5	10A	<3m	·	·	(>1k)	·	4)
T	2N 1558 A	SC,Mo	G	P	2	A	30	20A	106W*	50...100	10A	<0,5	10A	<3m	·	·	(5k)	·	4,13)
T	2N 1559	SC,Mo	G	P	2	A	40	20A	106W*	50...100	10A	<0,5	10A	<3m	·	·	(>1k)	·	4)
T	2N 1559 A	SC,Mo	G	P	2	A	40	20A	106W*	50...100	10A	<0,5	10A	<3m	·	·	(5k)	·	4,13)
T	2N 1560	SC,Mo	G	P	2	A	50	20A	106W*	50...100	10A	<0,5	10A	<3m	·	·	(>1k)	·	4)
T	2N 1560 A	SC,Mo	G	P	2	A	50	20A	106W*	50...100	10A	<0,5	10A	<3m	·	·	(5k)	·	4,13)
T	2N 1561	Mo	G	P	141	A	25	500	250	·	·	<3,0	200	<10	[>6]	<10	>500	·	37,42:>0,5W)
T	2N 1562	Mo	G	P	141	A	25	500	250	·	·	<4,0	200	<10	[>5]	<10	>450	·	37,42:>0,4W)
T	2N 1564	Cs,ET,Tx	S	N	3	A	60	50	600	(20...50)	(5)	<1,0	10	<1	·	<10	>30	·	·
T	2N 1565	Cs,ET,Tx	S	N	3	A	60	50	600	(40...100)	(5)	<1,0	10	<1	·	<10	>60	·	
T	2N 1566	Cs,ET,Tx	S	N	3	A	60	50	600	(80...200)	(5)	<1,0	10	<1	·	<10	>60	·	
T	2N 1566 A	Cs,ET,Tx	S	N	3	A	60	100	600	(80...200)	(5)	<0,95	10	<0,5	·	<6	>100	·	
T	2N 1572	ET,SI,Tx	S	N	3	A	80	50	600	(20...50)	(1)	<1,0	10	<1	·	<10	>30	·	
T	2N 1573	ET,SI,Tx	S	N	3	A	80	50	600	(40...100)	(1)	<1,0	10	<1	·	<10	>60	·	
T	2N 1574	ET,SI,Tx	S	N	3	A	80	50	600	(80...200)	(1)	<1,0	10	<1	·	>10	>60	·	·
t	2N 1585	Tx	G	N	3	B	(25)	100	300	>20	10	·	·	<100	·	1,8	400*	·	10,35)
T	2N 1586	ET,SI,Tx	S	N	152	A	10	25	125	(9...27)	(1)	<1,5	5	<1	·	<30	>5	·	·
T	2N 1587	ET,SI,Tx	S	N	152	A	20	25	125	(9...27)	(1)	<1,5	5	<1	·	<30	>5	·	·
T	2N 1588	ET,SI,Tx	S	N	152	A	40	25	125	(9...27)	(1)	<1,5	5	<1	·	<30	>5	·	·
T	2N 1589	ET,SI,Tx	S	N	152	A	10	25	125	(25...75)	(1)	<1,5	5	<1	·	<30	>5	·	·
T	2N 1590	ET,SI,Tx	S	N	152	A	20	25	125	(25...75)	(1)	<1,5	5	<1	·	<30	>5	·	·
T	2N 1591	ET,SI,Tx	S	N	152	A	40	25	125	(25...75)	(1)	<1,5	5	<1	·	<30	>5	·	·
T	2N 1592	ET,SI,Tx	S	N	152	A	10	25	125	(70...210)	(1)	<1,5	5	<1	·	<30	>5	·	·
T	2N 1593	ET,SI,Tx	S	N	152	A	20	25	125	(70...210)	(1)	<1,5	5	<1	·	<30	>5	·	·
T	2N 1594	ET,SI,Tx	S	N	152	A	40	25	125	(70...210)	(1)	<1,5	5	<1	·	<30	>5	·	·
R	2N 1595	GE,Mo,Tx	S	PN	3	E													
R	2N 1595 A	IR,Tr	S	PN	3	E													
	bis																		
R	2N 1599	GE,Mo,Tx	S	PN	3	E													
R	2N 1599 A	IR,Tr	S	PN	3	E													
R	2N 1600	IR,Ry,Tr	S	PN	298	A													
	bis																		
R	2N 1604	IR,Ry,Tr	S	PN	298	A													
T	2N 1605	ET,RC,Tx	G	N	3	B	(25)	100	150	>40	20	<0,2	24	<5	·	<20	>4*	·	·
T	2N 1605 A	ET,RC	G	N	3	B	(40)	100	200	>40	20	<0,2	24	<10	·	<20	>4*	·	·
t	2N 1606	Ph	S	P	3	B	(10)	50	100	6...30	15	<0,15	5	<0,1	·	·	>7,2	<300	10)
t	2N 1607	Ph	S	P	3	B	(10)	50	100	6...30	15	<0,15	5	<0,1	·	·	>10	<265	10)
t	2N 1608	Ph	S	P	3	B	(10)	50	100	6...30	15	<0,15	5	<0,1	·	·	>25	<235	10)
t	2N 1609	De	G	P	154	A	60	1,5A	4,5W*	30...75	100	<1,0	500	<17	·	·	(17k)	3µ	4,10,42:0,4W)
t	2N 1610	De	G	P	154	A	60	1,5A	4,5W*	50...125	100	<0,6	500	<17	·	·	(15k)	3µ	4,10,42:0,4W)
t	2N 1611	De	G	P	154	A	40	1,5A	4,5W*	30...75	100	<1,0	500	<17	·	·	(17k)	3µ	4,10,42:0,4W)
t	2N 1612	De	G	P	154	A	40	1,5A	4,5W*	50...125	100	<0,6	500	<17	·	·	(15k)	3µ	4,10,42:0,4W)
T	2N 1613	Mo,RC,Tx	S	N	3	A	(75)	1A	800	40...120	150	<1,5	150	<10n	<12	<25	>60	·	4)
T	2N 1613/46	Sm,Sy	S	N	47	A	(75)	500	500	40...120	150	<1,5	150	<10n	<12	<25	130	·	4,22)
t	2N 1613/51	Sy	S	N	143	A	(75)	500	150	40...120	150	<1,5	150	<10n	<12	<25	130	·	4,10,22)
T	2N 1613 A	Ry,Sm	S	N	3	A	(75)	1A	1W	40...120	150	<1,0	150	<2n	<12	<25	>60	·	4)
T	2N 1613 B	Ry,Sm	S	N	3	A	(120)	1A	1W	40...120	150	<0,2	150	<2n	<12	<25	>60	·	4,21)
t	2N 1613/KVT	Tr	S	N	268	A	(75)	1A	3W*	40...120	150	<1,5	150	<10n	<12	<25	130	·	4,10,22)
T	2N 1613 L	RC	S	N	3	A	(75)	1A	800	40...120	150	<1,5	150	<10n	<12	<25	>60	·	4)
T	2N 1613 S	Mo,RC	S	N	7	A	(75)	1A	800	40...120	150	<1,5	150	<10n	<12	<25	>60	·	4,22)
t	2N 1613/TNT	Tr	S	N	65	B	(75)	1A	100	40...120	150	<1,5	150	<10n	<12	<25	130	·	4,10,22)
t	2N 1613/TPT	Tr	S	N	267	A	(75)	1A	150	40...120	150	<1,5	150	<10n	<12	<25	130	·	4,10,22)
T	2N 1614	CR,Se	G	P	339	A	(65)	300	240	18...43	20	<0,13	20	<25	<20	<60	>0,5*	·	4)
T	2N 1615	ET,Sm,Tr	S	N	3	A	100	200	600	>25	5	<5,0	50	<2	·	<100	>2	·	7)
T	2N 1616	Cs,ET,Tr	S	N	5	A	60	7,5A	60W*	15...75	2A	<2,0	2A	<1m*	·	·	>3	1,2µ+	7)
t	2N 1616/I	Si	S	N	5	A	60	(5A)	60W*	15...75	2A	<2,0	2A	<1m*	·	·	2,5	900+	7,10)
T	2N 1616 A	Et,Tr	S	N	5	A	60	7,5A	85W*	20...60	2A	<1,0	2A	<1m*	·	·	>3	1,2µ+	7,20)
t	2N 1616 A/I	Si	S	N	5	A	60	7,5A	85W*	>10	5A	<1,0	2A	<1m*	·	·	2,5	900+	7,10,20)

1 K	2 Typ	3 Hersteller	4 Ma	5 Pl	6 Fo	7 Af	8 U_{max} [V]	9 U_{max} [mA]	10 P_{tot} [mW]	11 B	I_F [mA]	12 U_S [V]	I_F [mA]	13 I_{Sp} [uA]	14 F [dB]	15 C [pF]	16 f_g [MHz]	17 t [ns]	18 Bemerkung
T	2N 1617	Cs,ET,Tr	S	N	5	A	70	7,5A	60W*	15...75	2A	<2,0	2A	<1m*	·	·	>3	1,2µ+	7)
t	2N 1617/I	Si	S	N	5	A	70	(5A)	60W*	15...75	2A	<2,0	2A	<1m*	·	·	2,5	900+	7,10)
T	2N 1617 A	ET,Tr	S	N	5	A	70	7,5A	85W*	20...60	2A	<1,0	2A	<1m*	·	·	>3	1,2µ+	7,20)
t	2N 1617 A/I	Si	S	N	5	A	70	7,5A	85W*	>10	5A	<1,0	2A	<1m*	·	·	2,5	900+	7,10,20)
T	2N 1618	Cs,ET,Tr	S	N	5	A	80	7,5A	60W*	15...75	2A	<2,0	2A	<1m*	·	·	>3	1,2µ+	7)
t	2N 1618/I	Si	S	N	5	A	80	(5A)	60W*	15...75	2A	<2,0	2A	<1m*	·	·	2,5	900+	7,10)
T	2N 1618 A	ET,Tr	S	N	5	A	80	7,5A	85W*	20...60	2A	<1,0	2A	<1m*	·	·	>3	1,2µ+	7,20)
t	2N 1618 A/I	Si	S	N	5	A	80	7,5A	85W*	>10	5A	<1,0	2A	<1m*	·	·	2,5	900+	7,10,20)
T	2N 1620	CR,ET,Tr	S	N	5	A	80	7,5A	60W*	15...75	2A	<2,0	2A	<1m*	·	·	>3	1,2µ+	7)
t	2N 1620/I	Si	S	N	5	A	80	(5A)	60W*	15...75	2A	<2,0	2A	<1m*	·	·	2,5	900+	7,10)
t	2N 1622	ET,So	G	N	3	B	(90)	·	120	>40	5	·	·	<7	·	·	1	·	10)
T	2N 1623	ET,Td,Te	S	P	3	B	20	50	250	9...40	1	<0,3	5	<1	·	70	0,3*	·	·
T	2N 1624	CR,ET,ID	G	N	3	B	20	·	150	60...180	30	·	·	<5	·	<25	>5*	<1µ	·
T	2N 1631	RC,So	G	P	324	A	(34)	10	80	(>40)	(1)	·	·	<16	[26]	<2,9	45*	·	35)
T	2N 1632	RC,So	G	P	1	A	(34)	10	80	(>40)	(1)	·	·	<16	[26]	<2,9	45*	·	35)
T	2N 1633	RC,So	G	P	324	A	(34)	10	80	(>27)	(1)	·	·	<16	[31]	<2,9	40*	·	35)
T	2N 1634	RC,So	G	P	1	A	(34)	10	80	(>27)	(1)	·	·	<16	[31]	<2,9	40*	·	35)
T	2N 1635	RC,So	G	P	324	A	(34)	10	80	(>27)	(1)	·	·	<16	[29]	<2,9	45*	·	35)
T	2N 1636	RC,So	G	P	1	A	(34)	10	80	(>27)	(1)	·	·	<16	[29]	<2,9	45*	·	35)
T	2N 1637	RC,Se,So	G	P	1	A	(34)	10	80	(>40)	(1)	·	·	<5	·	<2,9	45*	·	35)
t	2N 1637/33	Sy	G	P	84	C	(34)	10	120	(>40)	(1)	·	·	<5	·	<2,9	45*	·	10,22,35)
T	2N 1638	RC,Se,So	G	P	1	A	(34)	10	80	(>27)	(1)	·	·	<7	·	<2,9	40*	·	35)
t	2N 1638/33	Sy	G	P	84	C	(34)	10	120	(>27)	(1)	·	·	<7	·	<2,9	40*	·	10,22,35)
T	2N 1639	RC,Se,So	G	P	1	A	(34)	10	80	(>27)	(1)	·	·	<7	·	<2,9	45*	·	35)
t	2N 1639/33	Sy	G	P	84	C	(34)	10	120	(>27)	(1)	·	·	<7	·	<2,9	45*	·	10,22,35)
T	2N 1640	So,Sm,Te	S	P	3	B	20	50	250	>6	0,1	[<6m]	0,2*	<10n	·	50	0,4	·	48:<12Ω,50)
T	2N 1641	So,Sm,Te	S	P	3	B	10	50	250	>10	0,1	[<5m]	0,2*	<10n	·	50	0,8	·	48:<9Ω,50)
T	2N 1642	So,Sm,Te	S	P	3	B	6	50	250	>15	0,1	[<3m]	0,2*	<0,1	·	50	1,2	·	48:6Ω,50)
T	2N 1643	So,Te	S	P	3	B	(25)	50	250	10...25	1	·	·	<1n	·	50	0,7	·	50)
	2N 1644	ID,SR,Sm	S	N	3	A	(60)	·	600	40...120	150	<1,5	150	<1	·	<35	>50	·	4)
	2N 1644 A	So	S	N	3	A	(60)	·	600	40...120	150	<1,5	150	<1	·	20	150	·	4)
	2N 1645	WE	G	P	257	A	20	300	1W	>20	200	<3,0	200	<15	·	<12	600	<37	4,10)
	2N 1646	GE,Sy,Tx	G	P	6	B	(15)	50	150	>20	10	·	·	<100	·	<5	300+	·	10,35)
	2N 1647	SC,Tr,Un	S	N	126	A	60	3A	40W*	15...45	500	<3,0	1A	<100	·	·	>3	1µ+	7)
	2N 1648	SC,Tr Un	S	N	126	A	80	3A	40W*	15...45	500	<3,0	1A	<100	·	·	>2	1µ+	7)
T	2N 1649	SC,Tr,Un	S	N	126	A	60	3A	40W*	30...90	500	<3,0	1A	<100	·	·	>3	500+	7)
T	2N 1650	SC,Tr,Un	S	N	126	A	80	3A	40W*	30...90	500	<3,0	1A	<100	·	·	>2	500+	7)
T	2N 1651	Mo,SD,Se	G	P	121	A	30	(25A)	106W*	35...140	10A	<0,3	25A	<5m	·	·	·	<12µ+	4,7)
T	2N 1652	Mo,SD,Se	G	P	121	A	60	(25A)	106W*	35...140	10A	<0,3	25A	<5m	·	·	·	<12µ+	4,7)
T	2N 1653	Mo,SD,Se	G	P	121	A	80	(25A)	106W*	35...140	10A	<0,3	25A	<5m	·	·	·	<12µ+	4,7)
T	2N 1654	CR,ET,Te	S	P	3	B	80	100	250	20...45	1	<0,3	5	<1	·	<110	>0,1*	·	·
T	2N 1655	CR,ET,Te	S	P	3	B	100	100	250	10...22	1	<0,3	5	<1	·	<110	>0,1*	·	·
T	2N 1656	CR,ET,Te	S	P	3	B	100	100	250	20...45	1	<0,3	5	<1	·	<110	>0,1*	·	·
t	2N 1657	Ry,Tx	S	N	4	A	(60)	2A	55W*	>15	1A	<3,0	1A	<5m	·	·	>1*	·	7,10)
t	2N 1658	Hw	G	P	315	A	50	1A	15W*	30...90	200	<0,25	1A	<500	·	·	>0,5	·	7,10)
T	2N 1658/13	GP,SC	G	P	325	A	50	1A	15W*	30...90	200	<0,25	1A	<500	·	·	>0,5	·	7,22)
t	2N 1659	Hw	G	P	315	A	40	1A	15W*	30...90	200	<0,25	1A	<500	·	·	>0,5	·	7,10)
T	2N 1659/13	GP,SC	G	P	325	A	40	1A	15W*	30...90	200	<0,25	1A	<500	·	·	>0,5	·	7,22)
t	2N 1660	Ry,Tx	S	N	4	A	60	2A	85W*	45...135	1A	<4,0	1A	<10m+	·	·	>25	100	7,10)
t	2N 1661	Ry,Tx	S	N	4	A	80	2A	85W*	45...135	1A	<4,0	1A	<10m+	·	·	>25	100	7,10)
t	2N 1662	Ry,Tx	S	N	4	A	100	2A	85W*	45...135	1A	<4,0	1A	<10m+	·	·	>25	100	7,10)
t	2N 1663	Ph	S	N	144	A	15	100	150	30...150	20	<0,25	10	(<10)	·	<3,5	150	<40+	10)
t	2N 1664	Mo	G	P	3	A	40	200	200	45...120	10	<0,5	100	<10	·	<25	5*	<2,8µ	10)
t	2N 1665	Mo	G	P	3	A	12	50	150	5...100	10	·	·	<10	·	<3	>400+	·	10,35,46:<40ps)
T	2N 1666	GP,PH	G	P	2	A	(80)	6A	30W*	15...30	6A	<0,5	6A	<5m	·	·	(>2k)	<30µ+	7)
T	2N 1667	GP,PH	G	P	2	A	(60)	6A	30W*	35...80	6A	<0,5	6A	<5m	·	·	(>2k)	<30µ+	7)
T	2N 1668	GP,PH	G	P	2	A	(60)	6A	30W*	20...45	6A	<0,5	6A	<5m	·	·	(>2k)	<30µ+	7)
T	2N 1669	GP,PH	G	P	2	A	(80)	6A	30W*	20...65	6A	<0,5	6A	<5m	·	·	(>2k)	<30µ+	7)
T	2N 1670	CR,SI,Sm	G	P	144	A	(100)	·	120	>15	10	·	·	<7	·	5	>10	·	35)
U	2N 1671	GE,Se,Tx	S	PN	3	H													
U	2N 1671 A	GE,Se,Tx	S	PN	3	H													
U	2N 1671 B	GE,Se,Tx	S	PN	3	H													
U	2N 1671 C	GE,Se	S	PN	3	H													
T	2N 1672	CR,ET,ID	G	N	3	B	(40)	·	120	(>15)	(1)	·	·	<5	·	·	>2	·	·
T	2N 1672 A	CR,ET,ID	G	N	3	B	(40)	·	120	(>15)	(1)	·	·	<5	·	<4	>2	·	·
t	2N 1673	Sy	G	P	84	C	(35)	10	80	(20...175)	(1)	·	·	<50	8	<3	5*	·	10,35)
T	2N 1674	Tr	S	N	3	B	45	25	200	>50	1	<1,5	5	<0,5	·	<20	>20	·	·
t	2N 1675	WE	S	N	257	A	60	10A	100W*	25...37	1A	<2,5	5A	<1	·	·	>120	<220	7,10)
T	2N 1676	ID,Sm,Sp	S	P	3	A	4,5	50	100	(>25)	(1)	<0,1	5	<01	·	<14	>16	·	49:<1mV,50)
T	2N 1677	ID,Sm,Sp	S	P	3	A	4,5	50	100	(>25)	(1)	<0,1	5	<0,1	·	<14	>16	·	49:<3mV,50)
T	2N 1678	Sm	G	P	144	A	(60)	·	120	>25	20	<0,6*	20	<5	·	<5	>25*	400	35)
T	2N 1679	So,Tx	S	N	7	A	55	1A	1W	40...120	600	<3,6	600	<30	·	<50	>50	<130	4)
T	2N 1680	So,Tx	S	N	7	A	35	1A	1W	40...120	600	<3,6	600	<30	·	<50	>50	<130	4)
T	2N 1681	CR,ET,ID	G	P	3	B	15	200	180	30...120	10	<0,1	10	<3	·	<20	>5	<950	·

1 OK	2 Typ	3 Hersteller	4 Ma	5 Pl	6 Fo	7 Af	8 U_{max} [V]	9 U_{max} [mA]	10 P_{tot} [mW]	11 B	I_F [mA]	12 U_S [V]	I_F [mA]	13 I_{Sp} [uA]	14 F [dB]	15 C [pF]	16 f_g [MHz]	17 t [ns]	18 Bemerkung
T	2N 1682	ID,SI,Sm	S	N	3	A	12	-	500	>20	10	<0,6	10	<0,5	-	<6	>200	-	-
T	2N 1683	ID,RC	G	P	3	B	12	100	150	>50	40	<0,6*	40	<3	-	<8	80	-	-
	2N 1684	Sy	G	P	47	F	(25)	100	100	>30	12	<0,2	24	<5	-	<20	>4*	-	10)
	2N 1685	Sy	G	N	47	F	(25)	200	100	60...180	30	<0,8*	100	<10	-	<20	>8*	<1µ	10)
R	2N 1686 bis	SI	S	PN	3	L													
R	2N 1689	SI	S	PN	3	L													
T	2N 1690	ET,Se,Tx	S	N	124	A	80	500	1W	20...60	500	<7,5	500	<350	-	-	(>90k)	-	7)
T	2N 1691	ET,Se,Tx	S	N	124	A	120	500	1W	20...60	500	<7,5	500	<350	-	-	(>90k)	-	7)
T	2N 1692	Mo	G	P	139	A	25	500	350	-	-	<3,0	200	<10	[>6]	<10	>500	-	37,42:>0,5W)
T	2N 1693	Mo	G	P	139	A	25	500	350	-	-	<4,0	200	<10	[>5]	<10	>400	-	37,42:>0,4W)
T	2N 1694	ET,GE,ID	G	N	3	A	20	25	75	17...50	1	-	-	<1,5	-	<6	>3*	-	
T	2N 1700	Fi,RC,SC	S	N	3	A	40	1A	5W*	20...80	100	<2,0*	100	<75	-	150	1,2	-	4,7)
T	2N 1701	Fi,RC,SC	S	N	136	A	40	2,5A	25W*	20...80	300	<3,0*	300	<100	-	175	1	-	4,7)
T	2N 1702	Fi,RC,SC	S	N	2	A	40	5A	75W*	15...60	800	<4,0*	800	<200	-	200	1	-	4,7)
T	2N 1703	Fi,RC	S	N	123	A	40	5A	75W*	15...60	800	<4,0*	800	<200	-	200	1	-	4,7)
T	2N 1704	CR,ET	S	N	3	A	45	50	500	50...200	1	<1,0	10	<0,1	-	15	5	-	
T	2N 1705	CR,ET,Mo	G	P	3	C	(18)	400	200	(70...150)	1	<0,35*	10	<10	<6	20	4*	-	4)
T	2N 1706	CR,ET,Mo	G	P	3	C	(25)	400	200	(50...150)	10	<0,4*	20	<10	-	20	3*	-	4)
T	2N 1707	CR,ET,Mo	G	P	3	C	(30)	400	200	(30...150)	10	<0,4*	20	<15	-	20	3*	-	4)
T	2N 1708	Fi,GE,Mo	S	N	47	A	12	200	300	>20	10	<0,35	50	<25n	-	<6	>200	<40	9)
T	2N 1708 A	CR,GE	S	N	47	A	15	500	300	30...120	10	<0,35	50	<25n	-	<6	>300	<40	9)
T	2N 1709	CR,Sm,TW	S	N	136	A	(75)	2A	13W*	7,5...75	350	<5,0	1A	<10	[>10]	<40	>150	-	37)
T	2N 1710	CR,Sm,TW	S	N	136	A	(60)	2A	13W*	4...100	350	<5,0	1A	<50	[>8]	<40	>150	-	37)
T	2N 1711	Mo,RC,Tx	S	N	3	A	(75)	1A	800	100...300	150	<1,5	150	<10n	<8	<25	>70	-	4)
T	2N 1711/46	Sm,Sy	S	N	47	A	(75)	500	500	100...300	150	<1,5	150	<10n	<8	<25	160	-	4,22)
t	2N 1711/51	Sy	S	N	143	A	(75)	500	150	100...300	150	<1,5	150	<10n	<8	<25	160	-	4,10,22)
T	2N 1711 A	Ry,Sm	S	N	3	A	(75)	1A	1W	100...300	150	<1,0	150	<10n	<8	<25	>70	-	4)
T	2N 1711 B	Ry,Sm	S	N	3	A	(75)	1A	1W	100...300	150	<0,2	150	<10n	<8	<25	>70	-	4)
t	2N 1711/KVT	Tr	S	N	268	A	(75)	1A	3W*	100...300	150	<1,5	150	<10n	<8	<25	160	-	4,10,22)
T	2N 1711 L	RC	S	N	3	A	(75)	1A	800	100...300	150	<1,5	150	<10n	<8	<25	>70	-	4)
T	2N 1711 S	Mo,RC	S	N	7	A	(75)	1A	800	100...300	150	<1,5	150	<10n	<8	<25	>70	-	4,22)
t	2N 1711/TNT	Tr	S	N	65	B	(75)	1A	100	100...300	150	<1,5	150	<10n	<8	<25	160	-	4,10,22)
t	2N 1711/TPT	Tr	S	N	267	A	(75)	1A	150	100...300	150	<1,5	150	<10n	<8	<25	160	-	4,10,22)
t	2N 1713	RC	G	P	159	A	12	10	80	>40	1	-	-	<12	-	3,1	>100	-	10,35)
T	2N 1714	SD,Se,Tx	S	N	3	A	60	1A	800	20...60	200	<2,0	200	<50	-	<50	50	140	4,7)
T	2N 1715	SD,Se,Tx	S	N	3	A	100	1A	800	20...60	200	<2,0	200	<50	-	<50	50	140	4,7)
T	2N 1716	SD,Se,Tx	S	N	3	A	60	1A	800	40...120	200	<2,0	200	<50	-	<50	50	140	4,7)
T	2N 1717	SD,Se,Tx	S	N	3	A	100	1A	800	40...120	200	<2,0	200	<50	-	<50	50	140	4,7)
T	2N 1718	SD,Se,Tx	S	N	45	A	60	1A	2W	20...60	200	<2,0	200	(<50)	-	<50	50	140	4,7)
T	2N 1719	SD,Se,Tx	S	N	45	A	100	1A	2W	20...60	200	<2,0	200	(<50)	-	<50	50	140	4,7)
T	2N 1720	SD,Se,Tx	S	N	45	A	60	1A	2W	40...120	200	<2,0	200	(<50)	-	<50	50	140	4,7)
T	2N 1721	SD,Se,Tx	S	N	45	A	100	1A	2W	40...120	200	<2,0	200	(<50)	-	<50	50	140	4,7)
T	2N 1722	SD,Se,Tx	S	N	4	A	80	7,5A	(50W)	20...90	2A	<1,0	2A	(<1m)	-	<550	>10	150	7)
t	2N 1722/I	Si	S	N	4	A	80	7,5A	(50W)	20...90	2A	<1,0	2A	(<1m)	-	-	2,5	900+	7,10)
T	2N 1722 A	Se,Tx	S	N	4	A	120	7,5A	(50W)	30...90	2A	<1,5	5A	(<1m)	-	<550	>10	150	7,21)
t	2N 1722 A/I	Si	S	N	4	A	120	7,5A	(50W)	>20	5A	<1,5	5A	(<1m)	-	-	2,5	900+	7,10,21)
T	2N 1723	SD,Se,Tx	S	N	4	A	80	7,5A	(50W)	50...150	2A	<1,0	2A	(<1m)	-	<550	>10	150	7)
T	2N 1724	Mo,SD,Tx	S	N	5	A	80	7,5A	(50W)	20...90	2A	<1,0	2A	(<1m)	-	<550	>10	150	7)
t	2N 1724/I	Si	S	N	5	A	80	7,5A	(50W)	20...90	2A	<1,0	2A	(<1m)	-	-	2,5	900+	7,10)
T	2N 1724 A	Mo,Se,Tx	S	N	5	A	120	7,5A	(50W)	30...90	2A	<1,5	5A	(<1m)	-	<550	>10	150	7,21)
t	2N 1724 A/I	Si	S	N	5	A	120	7,5A	(50W)	>20	5A	<1,5	5A	(<1m)	-	-	2,5	900+	7,10,21)
T	2N 1725	Mo,SD,Tx	S	N	5	A	80	7,5A	(50W)	50...150	2A	<1,0	2A	(<1m)	-	<550	>10	150	7)
T	2N 1726	ET,Sp	G	P	144	A	(20)	50	60	>50	1	-	-	<10	[35]	<2,5	>100+	-	32)
T	2N 1727	ET,Sp	G	P	144	A	(20)	50	60	>20	1	-	-	<10	[35]	<2,5	>100+	-	32)
T	2N 1728	ET,Sp	G	P	144	A	(20)	50	60	>40	1	-	-	<10	[40]	<2,5	>100+	-	32)
T	2N 1729	CR,ET,ID	G	P	3	C	(25)	300	150	>30	100	<0,35	200	<6	-	<20	-	<300	4),kpl.2N 1730
T	2N 1730	CR,ET,ID	G	N	3	C	(25)	300	150	>30	100	<0,35	200	<6	-	<20	-	<300	4),kpl.2N 1729
T	2N 1731	CR,ET,ID	G	P	3	C	(30)	300	150	>40	10	-	-	<6	-	<20	>5	-	4),kpl.2N 1732
T	2N 1732	CR,ET,ID	G	N	3	C	(30)	300	150	>40	10	-	-	<6	-	<20	>5	-	4),kpl.2N 1731
T	2N 1742	CR,ET,Sp	G	P	144	A	(20)	50	60	>10	2	-	-	<10	<5,5	<1,5	>980+	-	32)
T	2N 1743	CR,ET,Sp	G	P	144	A	(20)	50	60	>10	2	-	-	<10	<12	<1,5	>980+	-	32)
T	2N 1744	CR,ET,Sp	G	P	144	A	(20)	50	60	>10	2	-	-	<10	-	<1,5	>980+	-	32,42:>1,5mW)
T	2N 1745	ET,Sm,Sp	G	P	144	A	(20)	50	60	>10	2	-	-	<10	[>21]	<1,5	>500+	-	32)
T	2N 1746	ET,Sm,Sp	G	P	144	A	(20)	50	60	>10	1	-	-	<10	[30]	<3	>100+	-	32,46:<100ps)
T	2N 1747	ET,Sm,Sp	G	P	144	A	(20)	50	60	>10	1	-	-	<10	[>25]	<2	>180+	-	32)
T	2N 1748	ET,Sm,Sp	G	P	144	A	(25)	50	60	30...150	1	-	-	<10	-	<2,5	>50+	-	32)
T	2N 1748 A	ET,Se,Sp	G	P	144	A	(25)	50	60	>50	1	-	-	<10	-	<2,5	>50+	-	20,32)
T	2N 1749	ET,Sm,Sp	G	P	144	A	(40)	10	75	30...150	1	-	-	<10	-	<2,5	>50+	-	32)
t	2N 1750	Ph	G	P	255	A	(14)	5	15	18...40	0,5	-	-	<2	-	<6	>30+	-	10,32,46:<1,2ns)
T	2N 1751	CR,Mo,Se	G	P	2	A	60	(25A)	106W*	30...90	20A	<0,3	20A	<5m	-	-	>1,5*	<12µ+	4,7)
T	2N 1752	ET,Sp	G	P	144	A	(12)	60	50	50...300	1	-	-	<10	-	<3	>50+	-	32)
t	2N 1753	Ph	G	P	1	A	18	50	30	50...200	0,1	-	-	<15	-	<2,5	-	-	10,35)
T	2N 1754	ET,Mo,Sp	G	P	144	A	(13)	100	50	>50	1	<0,2	10	<5	-	<3	>50+	-	32)

1 K	2 Typ	3 Hersteller	4 Ma	5 Pl	6 Fo	7 Af	8 U_{max} [V]	9 U_{max} [mA]	10 P_{tot} [mW]	11 B	I_F [mA]	12 U_S [V]	I_F [mA]	13 I_{Sp} [uA]	14 F [dB]	15 C [pF]	16 f_g [MHz]	17 t [ns]	18 Bemerkung
T	2N 1755	ET,SC	G	P	251	A	25	3A	28W*	30...75	500	<0,7	3A	<3m*	·	·	(>15k)	<4μ+	4)
T	2N 1756	ET,SC	G	P	251	A	40	3A	28W*	30...75	500	<0,7	3A	<3m*	·	·	(>15k)	<4μ+	4)
T	2N 1757	ET,SC	G	P	251	A	55	3A	28W*	30...75	500	<0,7	3A	<3m*	·	·	(>15k)	<4μ+	4)
T	2N 1758	SC	G	P	251	A	65	3A	28W*	30...75	500	<0,7	3A	<3m*	·	·	(>15k)	<4μ+	4)
T	2N 1759	SC	G	P	251	A	25	3A	28W*	60...150	500	<0,5	3A	<3m*	·	·	(>15k)	<3,5μ+	4)
T	2N 1760	SC	G	P	251	A	40	3A	28W*	60...150	500	<0,5	3A	<3m*	·	·	(>15k)	<3,5μ+	4)
T	2N 1761	SC	G	P	251	A	55	3A	28W*	60...150	500	<0,5	3A	<3m*	·	·	(>15k)	<5μ+	4)
T	2N 1762	SC	G	P	251	A	65	3A	28W*	60...150	500	<0,5	3A	<3m*	·	·	(>15k)	<5μ+	4)
t	2N 1763	Ry	S	N	3	B	25	50	300	·	·	<1,5	10	<0,1	·	·	·	<32	10)
t	2N 1764	Ry	S	N	3	B	15	50	300	·	·	<1,5	10	<0,1	·	·	·	<32	10)
T	2N 1768	CR,ET,Se	S	N	124	A	(60)	3A	40W*	35...100	750	<2,5*	750	<15	·	175	>0,6	·	7)
T	2N 1769	CR,ET,Se	S	N	124	A	(100)	3A	40W*	35...100	750	<2,5*	750	<15	·	175	>0,6	·	7)
R	2N 1770	GE,IR,Tr	S	PN	298	A													
R	2N 1770 A	GE,IR,Tr	S	PN	298	A													
	bis																		
R	2N 1778	GE,IR,Tr	S	PN	298	A													
R	2N 1778 A	GE,IR,Tr	S	PN	298	A													
t	2N 1779	ET,Sy	G	N	47	B	(25)	200	100	20...60	30	·	·	<10	·	15	5*	·	10)
t	2N 1780	ET,Sy	G	N	47	B	(25)	200	100	30...110	30	·	·	<10	·	15	8*	·	10)
t	2N 1781	ET,Sy	G	N	47	B	(25)	200	100	>40	20	<0,15	12	<20	·	15	6*	·	10)
t	2N 1782	ET,Sy	G	P	47	B	(30)	200	100	30...150	10	<0,2	50	<20	·	15	8	·	10)
t	2N 1783	ET,Sy	G	N	47	B	(30)	200	100	>20	10	<0,32	200	30	·	14	8	·	10)
t	2N 1784	ET,Sy	G	P	47	B	(30)	200	100	>20	10	<0,32	200	<25	·	15	12*	·	10)
T	2N 1785	ET,Sm,Sp	G	P	144	A	(10)	50	45	>40	1	·	·	<10	[35]	<3	>50+	·	32)
T	2N 1786	ET,Sm,Sp	G	P	144	A	(10)	50	45	>15	1	·	·	<10	[35]	<3	>50+	·	32)
T	2N 1787	ET,Sm,Sp	G	P	144	A	(15)	50	45	>25	1	·	·	<10	[40]	<3	>50+	·	32)
T	2N 1788	ET,Sm,Sp	G	P	144	A	(35)	50	60	>50	1	·	·	<5	[35]	<2,5	>100+	·	32)
T	2N 1789	ET,Sm,Sp	G	P	144	A	(35)	50	60	>20	1	·	·	<7	[35]	<2,5	>100+	·	32)
T	2N 1790	ET,Sm,Sp	G	P	144	A	(35)	50	60	>40	1	·	·	<7	[40]	<2,5	>100+	·	32)
	2N 1792	GE,IR,Wh	S	PN	291	A													
	bis																		
	2N 1798	GE,IR,Wh	S	PN	291	A													
	2N 1799	ID,Se,Wh	S	PN	291	A													
	bis																		
R	2N 1804	ID,Se,Wh	S	PN	291	A													
R	2N 1805	ID,Se,Wh	S	PN	248	A													
	bis																		
R	2N 1807	ID,Se,Wh	S	PN	248	A													
T	2N 1808	ET,Se,Tx	G	N	3	C	24	300	150	>30	12	<0,15	12	<5	·	<20	14	·	4)
T	2N 1809	Se,Wh	S	N	248	B	50	30A	250W°	>10	10A	<1,5	10A	<10m*	·	·	0,5	<20μ	7)
T	2N 1810	Se,Wh	S	N	248	B	100	30A	250W°	>10	10A	<1,5	10A	<10m*	·	·	0,5	<20μ	7)
T	2N 1811	Se,Wh	S	N	248	B	150	30A	250W°	>10	10A	<1,5	10A	<10m*	·	·	0,5	<20μ	7)
T	2N 1812	Se,Wh	S	N	248	B	200	30A	250W°	>10	10A	<1,5	10A	<10m*	·	·	0,5	<20μ	7)
T	2N 1813	Se,Wh	S	N	248	B	250	30A	250W°	>10	10A	<1,5	10A	<10m*	·	·	0,5	<20μ	7)
T	2N 1814	Se,Wh	S	N	248	B	300	30A	250W°	>10	10A	<1,5	10A	<10m*	·	·	0,5	<20μ	7)
t	2N 1815	Se	S	N	248	B	350	30A	250W°	>10	10A	<1,5	10A	<10m*	·	·	0,5	<20μ	7,10)
T	2N 1816	Se,Wh	S	N	248	B	50	30A	250W°	>10	15A	<1,5	15A	<10m*	·	·	0,5	<20μ	7)
T	2N 1817	Se,Wh	S	N	248	B	100	30A	250W°	>10	15A	<1,5	15A	<10m*	·	·	0,5	<20μ	7)
T	2N 1818	Se,Wh	S	N	248	B	150	30A	250W°	>10	15A	<1,5	15A	<10m*	·	·	0,5	<20μ	7)
T	2N 1819	Se,Wh	S	N	248	B	200	30A	250W°	>10	15A	<1,5	15A	<10m*	·	·	0,5	<20μ	7)
T	2N 1820	Se,Wh	S	N	248	B	250	30A	250W°	>10	15A	<1,5	15A	<10m*	·	·	0,5	<20μ	7)
t	2N 1821	Se,Wh	S	N	248	B	300	30A	250W°	>10	15A	<1,5	15A	<10m*	·	·	0,5	<20μ	7,10)
t	2N 1822	Se	S	N	248	B	350	30A	250W°	>10	15A	<1,5	15A	<10m*	·	·	0,5	<20μ	7,10)
T	2N 1823	Se,Wh	S	N	248	B	50	30A	250W°	>10	20A	<1,5	20A	<10m*	·	·	0,5	<20μ	7)
T	2N 1824	Se,Wh	S	N	248	B	100	30A	250W°	>10	20A	<1,5	20A	<10m*	·	·	0,5	<20μ	7)
T	2N 1825	Se,Wh	S	N	248	B	150	30A	250W°	>10	20A	<1,5	20A	<10m*	·	·	0,5	<20μ	7)
T	2N 1826	Se,Wh	S	N	248	B	200	30A	250W°	>10	20A	<1,5	20A	<10m*	·	·	0,5	<20μ	7)
t	2N 1827	Se,Wh	S	N	248	B	250	30A	250W°	>10	20A	<1,5	20A	<10m*	·	·	0,5	<20μ	7,10)
t	2N 1828	Se,Wh	S	N	248	B	300	30A	250W°	>10	20A	<1,5	20A	<10m*	·	·	0,5	<20μ	7,10)
t	2N 1829	Se	S	N	248	B	350	30A	250W°	>10	20A	<1,5	20A	<10m*	·	·	0,5	<20μ	7,10)
T	2N 1830	Se,Wh	S	N	248	B	50	30A	250W°	>10	25A	<1,5	25A	<10m*	·	·	0,5	<20μ	7)
T	2N 1831	Se,Wh	S	N	248	B	100	30A	250W°	>10	25A	<1,5	25A	<10m*	·	·	0,5	<20μ	7)
T	2N 1832	Se,Wh	S	N	248	B	150	30A	250W°	>10	25A	<1,5	25A	<10m*	·	·	0,5	<20μ	7)
T	2N 1833	Se,Wh	S	N	248	B	200	30A	250W°	>10	25A	<1,5	25A	<10m*	·	·	0,5	<20μ	7)
t	2N 1834	Se,Wh	S	N	248	B	250	30A	250W°	>10	25A	<1,5	25A	<10m*	·	·	0,5	<20μ	7,10)
t	2N 1835	Se,Wh	S	N	248	B	300	30A	250W°	>10	25A	<1,5	25A	<10m*	·	·	0,5	<20μ	7,10)
t	2N 1836	Se	S	N	248	B	350	30A	250W°	>10	25A	<1,5	25A	<10m*	·	·	0,5	<20μ	7,10)
T	2N 1837	ET,SI,Sm	S	N	3	A	30	(500)	600	40...120	150	<0,8	150	<0,5	·	<18	>140	<200	4)
T	2N 1837 A	ET,SI,Sm	S	N	3	A	30	(500)	800	40...120	150	<0,8	150	<0,5	·	<18	>140	<200	4)
t	2N 1837 B	GE	S	N	3	A	30	(500)	800	40...120	150	<0,8	150	<10n	·	<18	>140	<200	4)
T	2N 1838	ET,SI,Sm	S	N	3	A	20	(500)	600	40...150	100	<1,4	100	<1,5	[8]	<27	>90	55	4)
T	2N 1839	ET,SI,Sm	S	N	3	A	20	(500)	600	12...50	100	<1,4	100	<1,5	[12]	<27	>90	52	4)
t	2N 1839 A	TW	S	N	3	A	(45)	150	2,8W*	12...50	150	<1,4	100	<1,5	·	<27	>90	·	4,10)
T	2N 1840	ET,SI,Sm	S	N	3	A	15	500	600	>10	150	<1,4	150	<300	·	<27	>90	<500	4)

1 K	2 Typ	3 Hersteller	4 Ma	5 Pl	6 Fo	7 Af	8 U_{max} [V]	9 U_{max} [mA]	10 P_{tot} [mW]	11 B	I_F [mA]	12 U_S [V]	I_F [mA]	13 I_{Sp} [uA]	14 F [dB]	15 C [pF]	16 f_g [MHz]	17 t [ns]	18 Bemerkung
tt	2N 1841	NS	S	N	257	A	50	2A	13W*	15...50	15	<1,0	1A	<1m	·	<40	78	·	4,10)
FR	2N 1842	GE,Mo,Wh	S	PN	277	A													
FR	2N 1842 A	GE,Mo,Wh	S	PN	277	A													
FR	2N 1842 B	IR,Se	S	PN	277	A													
	bis																		
FR	2N 1850	GE,Mo,Wh	S	PN	277	A													
FR	2N 1850 A	GE,Mo,Wh	S	PN	277	A													
FR	2N 1850 B	IR,Se	S	PN	277	A													
T	2N 1853	CR,ID,SI	G	P	3	B	6	100	150	30...400	6	<0,2	6	<4,2	·	·	·	<800	·
t	2N 1853/18	Sy	G	P	6	B	6	100	150	30...400	6	<0,2	6	<4,2	·	·	·	<800	10,22)
T	2N 1854	ID,SI	G	P	3	B	6	100	150	>40	20	<0,2	20	<4,2	·	<12	>40	<60+	·
T	2N 1864	ET,Sm,Sp	G	P	144	A	(20)	50	60	>20	(1)	·	·	<10	[30]	<3	>50+	·	32)
T	2N 1865	ET,Sm,Sp	G	P	144	A	(20)	50	60	>60	(1)	·	·	<10	[>25]	1,8	>180+	·	32)
T	2N 1866	ET,Sm,Sp	G	P	144	A	(35)	50	60	>40	(1)	·	·	<10	[>25]	1,8	>180+	·	32)
T	2N 1867	ET,Sm,Sp	G	P	144	A	(35)	50	60	>10	(1)	·	·	<10	[>25]	<2,5	>180+	·	32)
T	2N 1868	ET,Sm,Sp	G	P	144	A	(20)	50	60	>10	(1)	·	·	<10	[>21]	<1,5	>400+	·	32)
R	2N 1869	Sm,Tr,Un	S	PN	144	D													
R	2N 1870	Sm,Tr,Un	S	PN	144	D													
R	2N 1870 A	Sm,Tr,Un	S	PN	144	D													
	bis																		
R	2N 1880	Sm,Tr,Un	S	PN	144	D													
R	2N 1880 A	Sm,Tr,Un	S	PN	144	D													
R	2N 1881	Sm,Tr,Un	S	PN	144	D													
	bis																		
R	2N 1885	Sm,Tr,Un	S	PN	144	D													
T	2N 1886	SC,Sm,Tr	S	N	126	A	60	3A	40W*	20...80	500	<5,0	1A	<350	·	·	>2	1µ+	7)
T	2N 1889	Fd,Ry,Tx	S	N	7	A	60	·	800	40...120	150	<5,0	150	<10n	·	<15	>50	·	4)
T	2N 1890	Fd,Ry,Tx	S	N	7	A	60	·	800	100...300	150	<5,0	150	<10n	·	<15	>60	·	4)
T	2N 1891	CR,So,Tx	G	N	3	C	15	300	150	>25	100	<0,15	100	<5	·	<20	>5	·	4)
T	2N 1892	CR,So,Tx	G	P	3	C	15	300	150	40...200	10	<0,2	10	<6	·	<20	>5	<500	4)
T	2N 1893	Mo,RC,Tx	S	N	3	A	80	500	800	40...120	150	<5,0	150	<10n	·	<15	>50	·	4)
T	2N 1893/46	Sm,Sy	S	N	47	A	80	500	500	40...120	150	<5,0	150	<10n	·	<15	>80	·	4,22)
t	2N 1893/51	Sy	S	N	143	A	80	500	150	40...120	150	<5,0	150	<10n	·	<15	>80	·	4,10 22)
T	2N 1893 A	Ry,Sm	S	N	3	A	80	500	800	40...120	150	<2,0	150	<10n	·	<8	>100	·	4)
t	2N 1893/KVT	Tr	S	N	268	A	80	500	3W*	40...120	150	<5,0	150	<10n	·	<15	>80	·	4,10,22)
T	2N 1893 L	RC	S	N	3	A	80	500	800	40...120	150	<5,0	150	<10n	·	<15	>50	·	4)
T	2N 1893 S	Mo,RC	S	N	7	A	80	500	800	40...120	150	<5,0	150	<10n	·	<15	>50	·	4,22)
t	2N 1893/TNT	Tr	S	N	65	B	80	500	100	40...120	150	<5,0	150	<10n	·	<15	>80	·	4,10,22)
t	2N 1893/TPT	Tr	S	N	267	A	80	500	150	40...120	150	<5,0	150	<10n	·	<15	>80	·	4,10,22)
t	2N 1894	Ry	S	N	206	C	60	2A	85W*	12...60	1A	<5,0	1A	<1m+	·	·	>25	·	7,10)
t	2N 1895	Ry	S	N	206	C	80	2A	85W*	12...60	1A	<10,0	1A	<1m+	·	·	>25	·	7,10)
t	2N 1896	Ry	S	N	206	C	60	2A	85W*	45...135	1A	<4,0	1A	<1m+	·	·	>25	<110	7,10)
t	2N 1897	Ry	S	N	206	C	80	2A	85W*	45...135	1A	<4,0	1A	<1m+	·	·	>25	<110	7,10)
t	2N 1898	Ry	S	N	206	C	100	2A	85W*	45...135	1A	<4,0	1A	<1m+	·	·	>25	<110	7,10)
T	2N 1899	SI,Sm,TW	S	N	69	A	50	(10A)	125W*	10...30	10A	<1,0	10A	(<1m)	·	<1µ	>50	<1µ	7)
T	2N 1900	SI,Sm,TW	S	N	69	A	50	(10A)	125W*	>8	10A	<2,0	10A	(<1m)	·	<1µ	>50	·	7)
T	2N 1901	SI,Sm,TW	S	N	69	A	50	(10A)	125W*	20...60	10A	<1,0	10A	(<1m)	·	<1µ	>50	<500	7)
T	2N 1902	SC,SI,TW	S	N	206	B	50	(10A)	125W*	10...30	10A	<1,0	10A	(<1m)	·	<1µ	>50	<1µ	7)
T	2N 1903	SC,SI,TW	S	N	206	B	50	(10A)	125W*	>8	10A	<2,0	10A	(<1m)	·	<1µ	>50	·	7)
T	2N 1904	SC,SI,TW	S	N	206	B	50	(10A)	125W*	20...60	10A	<1,0	10A	(<1m)	·	<1µ	>50	<500	7)
T	2N 1905	CR,RC,SI	G	P	2	A	50	10A	50W*	50...150	1A	<1,0	1A	<500	·	·	>2	·	7)
T	2N 1906	CR,RC,SI	G	P	2	A	60	10A	50W*	75...250	1A	<1,0	5A	<500	·	·	>3	·	7)
T	2N 1907	Se,Tx	G	P	2	A	40	20A	50W-	30...170	10A	<1,0	15A	<10m	·	·	>20	800+	7)
t	2N 1907 A	Tx	G	P	2	A	40	20A	60W-	30...170	10A	<1,0	15A	<10m	·	·	>20	·	7)
T	2N 1908	Se,Tx	G	P	2	A	50	20A	50W-	30...170	10A	<1,0	15A	<10m	·	·	>20	800+	7)
T	2N 1908 A	Tx	G	P	2	A	50	20A	60W-	30...170	10A	<1,0	15A	<10m	·	·	>20	·	7)
R	2N 1909	GE,IR,Wh	S	PN	292	A													
	bis																		
R	2N 1916	GE,IR,Wh	S	PN	292	A													
T	2N 1917	Ry,Sm,Te	S	P	3	B	8	50	250	(>25)	(1)	·	·	<2,5n	·	<14	>16*	·	49:<1mV,50)
T	2N 1918	Ry,Sm,Te	S	P	3	B	8	50	250	(>25)	(1)	·	·	<2,5n	·	<14	>10*	·	49:<3mV,50)
T	2N 1919	Ry,Sm,Te	S	P	3	B	18	50	250	(>25)	(1)	·	·	<5n	·	<14	>1*	·	49:<2mV,50)
T	2N 1920	Ry,Sm,Te	S	P	3	B	18	50	250	(>25)	(1)	·	·	<5n	·	<14	>1*	·	49:<3mV,50)
T	2N 1921	Ry,Sm,Te	S	P	3	B	50	50	250	(>25)	(1)	·	·	<5n	·	<14	>1*	·	49:<4mV,50)
T	2N 1922	Ry,Sm,Te	S	P	3	B	80	50	250	(>25)	(1)	·	·	<5n	·	<14	>1*	·	49:<4mV,50)
t	2N 1923	Tx	S	N	114	A	85	60	750	>4	5	<7,0	20	<1	·	<15	90	·	10)
T	2N 1924	GE,Mo,Tx	G	P	3	C	(60)	500	225	34...65	20	<0,11	20	<10	·	<30	>1*	·	4)
T	2N 1925	GE,Mo,Tx	G	P	3	C	(60)	500	225	53...90	20	<0,11	20	<10	·	<30	>1,3*	·	4)
T	2N 1926	GE,Mo,Tx	G	P	3	C	(60)	500	225	72...121	20	<0,11	20	<10	·	<30	>1,5*	·	4)
R	2N 1929	GE	S	PN	322	A													
	bis																		
R	2N 1935	GE	S	PN	322	A													
T	2N 1936	Tr,Tx	S	N	63	A	60	(20A)	(150W)	10...50	10A	<0,75	10A	<10m*	·	<1,8µ	>18	110	7)
T	2N 1937	Tr,Tx	S	N	63	A	80	(20A)	(150W)	10...50	10A	<0,75	10A	<10m*	·	<1,8µ	>18	110	7)

1 K	2 Typ	3 Hersteller	4 Ma	5 Pl	6 Fo	7 Af	8 U_{max} [V]	9 U_{max} [mA]	10 P_{tot} [mW]	11 B	I_F [mA]	12 U_S [V]	I_F [mA]	13 I_{Sp} [uA]	14 F [dB]	15 C [pF]	16 f_g [MHz]	17 t [ns]	18 Bemerkung
t	2N 1940	Mo	G	P	250	A	15	250	3,5W*	>5	40	<1,8	200	<5	·	<12	·	·	4,10)
T	2N 1941	So	S	N	3	A	(45)	1A	600	30...150	10	<1,5	5	<2	·	<35	>60	·	4)
T	2N 1942	So	G	P	3	B	10	500	200	20...60	200	·	·	<1,5	·	<20	>5	<800	4)
T	2N 1943	Sl,Sm,So	S	N	3	A	60	500	800	30...90	200	<5,0	200	<10	·	·	·	·	4)
T	2N 1944	Sl,Sm,So	S	N	3	A	(20)	1A	600	150...450	1	·	·	<1	·	<40	>60	·	4)
T	2N 1945	Sl,Sm,So	S	N	3	A	(30)	1A	600	150...450	1	·	·	<1	·	<40	>60	·	4)
T	2N 1946	Sl,Sm,So	S	N	3	A	(40)	1A	600	150...450	1	·	·	<1	·	<40	>60	·	4)
T	2N 1947	So	S	N	3	A	(20)	1A	600	500...800	100	·	·	<1	·	<40	>60	·	4)
T	2N 1948	So	S	N	3	A	(30)	1A	600	500...800	100	·	·	<1	·	<40	>60	·	4)
T	2N 1949	So	S	N	3	A	(40)	1A	600	500...800	100	·	·	<1	·	<40	>60	·	4)
T	2N 1950	Sl,Sm,So	S	N	3	A	(20)	1A	600	250...500	100	·	·	<1	·	<40	>60	·	4)
T	2N 1951	Sl,Sm,So	S	N	3	A	(30)	1A	600	250...500	100	·	·	<1	·	<40	>60	·	4)
T	2N 1952	Sl,Sm,So	S	N	3	A	(40)	1A	600	250...500	100	·	·	<1	·	<40	>60	·	4)
T	2N 1953	Sl,Sm,So	S	N	3	A	(20)	1A	600	15...150	10	·	·	<0,7	·	<35	>40	·	4)
T	2N 1954	CR,ET,ID	G	P	3	A	20	200	200	30...120	20	<0,3	20	<20	·	·	·	<2,8µ	·
T	2N 1955	CR,ET,ID	G	P	3	A	18	200	200	50...200	20	<0,18	20	<20	·	·	·	<2,8µ	·
T	2N 1956	CR,ET,ID	G	P	3	A	16	200	200	30...120	20	<0,18	20	<20	·	·	·	<2,8µ	·
T	2N 1957	CR,ET,ID	G	P	3	A	14	200	200	30...120	20	<0,18	20	<20	·	·	·	<2,8µ	·
T	2N 1958	ET,Sm	S	N	3	A	(60)	500	600	20...60	150	<0,45	150	<0,5	·	<18	>100	<65	4)
t	2N 1958/18	Sy,Tr	S	N	6	A	(60)	500	300	20...60	150	<0,45	150	<0,5	·	<18	>100	<65	4,10,22)
t	2N 1958/51	Sy	S	N	143	A	(60)	500	300	20...60	150	<0,45	150	<0,5	·	<18	>100	<65	4,10,22)
T	2N 1958 A	ET,Sm	S	N	3	A	(60)	1A	600	20...60	150	<0,45	150	<0,2	·	<14	>100	<60	4)
t	2N 1958 A/18	Sy,Tr	S	N	6	A	(60)	1A	300	20...60	150	<0,45	150	<0,2	·	<14	>100	<60	4,10,22)
t	2N 1958 A/51	Sy	S	N	143	A	(60)	1A	300	20...60	150	<0,45	150	<0,2	·	<14	>100	<60	4,10,22)
T	2N 1959	ET,Mo,Sm	S	N	3	A	(60)	500	600	40...120	150	<0,45	150	<0,5	·	<18	>100	<65	4)
t	2N 1959/18	Sy,Tr	S	N	6	A	(60)	500	300	40...120	150	<0,45	150	<0,5	·	<18	>100	<65	4,10,22)
t	2N 1959/51	Sy	S	N	143	A	(60)	500	300	40...120	150	<0,45	150	<0,5	·	<18	>100	<65	4,10,22)
T	2N 1959 A	ET,Sm	S	N	3	A	(60)	1A	600	40...120	150	<0,45	150	<0,2	·	<14	>100	<60	4)
	2N 1959 A/18	Sy,Tr	S	N	6	A	(60)	1A	300	40...120	150	<0,45	150	<0,2	·	<14	>100	<60	4,10,22)
	2N 1959 A/51	Sy,	S	N	143	A	(60)	1A	300	40...120	150	<0,45	150	<0,2	·	<14	>100	<60	4,10,22)
	2N 1960	Sy	G	P	47	A	(15)	200	150	>25	10	<0,25	100	<3	·	·	·	<60	10)
	2N 1960/46	Sy	G	P	47	A	15	200	150	>25	10	<0,25	100	<3	·	·	·	<60	10)
	2N 1961	Sy	G	P	47	A	(12)	200	150	>20	10	<0,45	100	<3	·	·	·	<75	10)
	2N 1961/46	Sy	G	P	47	A	12	200	150	>20	10	<0,45	100	<3	·	·	·	<75	10)
t	2N 1962	Sy	S	N	47	A	(40)	200	400	20...80	10	<0,25	10	<0,25	·	<3,5	>200	<18	10)
t	2N 1962/46	Sy	S	N	47	A	20	200	400	20...80	10	<0,25	10	<0,25	·	<3,5	>200	<18	10)
t	2N 1963	Sy	S	N	47	A	(30)	200	400	>25	1	<0,19	10	<0,25	·	<3,5	>200	<20	10)
t	2N 1963/46	Sy	S	N	47	A	15	200	400	>25	10	<0,19	10	<0,25	·	<3,5	>200	<20	10)
t	2N 1964	Sy	S	N	47	A	(60)	500	400	20...60	150	<0,45	150	<0,5	·	<18	>100	<65	4,10)
t	2N 1964/46	Sy	S	N	47	A	(60)	500	400	20...60	150	<0,45	150	<0,5	·	<18	>100	<65	4,10)
t	2N 1965	Sy	S	N	47	A	(60)	500	400	40...120	150	<0,45	150	<0,5	·	<18	>100	<65	4,10)
t	2N 1965/46	Sy	S	N	47	A	(60)	500	400	40...120	150	<0,45	150	<0,5	·	<18	>100	<65	4,10)
t	2N 1966	Tu	G	P	3	K	(35)	3A	120	·	·	0,5	20	<15	·	·	·	·	4,10)
t	2N 1967	Tu	G	P	3	K	(35)	3A	120	·	·	0,5	100	<15	·	·	·	·	4,10)
t	2N 1968	Tu	G	P	3	K	(35)	3A	120	·	·	0,5	20	<15	·	·	·	·	4,10)
T	2N 1969	CR,ET,ID	G	P	3	B	15	400	150	50...200	0,2	·	·	<25	·	<20	>10	<1,2µ +	4)
T	2N 1970	ET,Mo,SC	G	P	123	A	50	15A	170W*	17...40	5A	<1,0	12A	<4m	·	·	(>5k)	·	7)
T	2N 1971	CR,De	G	P	2	A	40	(4A)	38W*	25...60	500	<0,9	3A	<2m*	·	·	(17k)	·	4,7)
T	2N 1972	CR,Sm,Tr	S	N	3	A	(60)	1A	600	110...350	50	<2,0	50	<1	·	<35	>50	·	4)
T	2N 1973	Ry,Tr,Tx	S	N	3	A	60	·	800	>75	10	<1,2	50	<25n	<12	<15	>60	·	·
T	2N 1974	Ry,Tr,Tx	S	N	3	A	60	·	800	>35	10	<1,2	50	<25n	<15	<15	>50	·	·
T	2N 1975	Ry,Tr,Tx	S	N	3	A	60	·	800	>15	10	<1,2	50	<25n	<18	<15	>40	·	·
T	2N 1980	CR,Mo,SC	G	P	123	A	30	15A	170W*	50...100	5A	<0,5	5A	<6m	·	·	(>3k)	·	7)
T	2N 1981	CR,Mo,SC	G	P	123	A	40	15A	170W*	50...100	5A	<0,5	5A	<6m	·	·	(>3k)	·	7)
T	2N 1982	CR,Mo,SC	G	P	123	A	50	15A	170W*	50...100	5A	<0,5	5A	<6m	·	·	(>3k)	·	7)
T	2N 1983	AC,Ry,Tr	S	N	3	A	25	1A	600	(80...240)	5	<0,25	5	<5	·	<45	>40	·	4)
T	2N 1984	AC,Ry,Tr	S	N	3	A	25	1A	600	(40...120)	5	<0,25	5	<5	·	<45	>40	·	4)
T	2N 1985	AC,Ry,Tr	S	N	3	A	25	1A	600	(20...80)	5	<0,25	5	<5	·	<45	>40	·	4)
T	2N 1986	AC,Ry,Tr	S	N	3	A	25	1A	600	60...240	150	<1,5	150	<5	·	<35	>40	·	4)
T	2N 1987	AC,Ry,Tr	S	N	3	A	25	1A	600	20...80	150	<1,5	150	<5	·	<35	>40	·	4)
T	2N 1988	AC,Ry,Tr	S	N	3	A	45	1A	600	35...120	30	<2,0	30	<5	·	<20	>40	·	4)
T	2N 1989	AC,Ry,Tr	S	N	3	A	45	1A	600	20...60	30	<2,0	30	<5	·	<20	>40	·	4)
T	2N 1990	Mo,Ry,Tx	S	N	3	A	(100)	1A	600	>20	30	<0,5	2	<10*	·	·	·	·	8)
t	2N 1990/46	Sy	S	N	47	A	(100)	1A	400	>20	30	<0,5	2	<10*	·	<20	·	·	8,10,22)
t	2N 1990 N	Cs	S	N	6	A	(100)	·	250	>25	2	<0,5	2	<1*	·	·	·	·	8,10,20,22)
T	2N 1990 R	Cs	S	N	6	A	(100)	·	250	>25	2	<0,5	2	<1*	·	·	·	·	8,20,22)
T	2N 1990 S	Cs	S	N	3	A	(100)	·	600	>25	2	<0,5	2	<1	·	·	·	·	8,20)
t	2N 1990 W	Cs	S	N	13	A	(100)	·	360	>25	2	<0,5	5	<1µ*	·	·	·	·	8,10,20,22)
T	2N 1991	Fd,Mo,Sm	S	P	3	A	20	(600)	600	15...60	150	<1,5	150	<5	·	<45	>40	·	4)
t	2N 1992	NS	S	N	6	A	15	50	350	30...120	1	<0,25	10	<0,5	·	<5	430	<20*	10)
T	2N 1993	CR,ET,Tx	G	N	3	B	18	300	150	50...300	10	<0,2	10	<10	·	<20	>3*	820	4)
T	2N 1994	CR,So,Tx	G	N	3	C	15	300	150	>15	10	<0,25	200	<6	·	<20	>3*	<1,5µ	4)
T	2N 1995	CR,So,Tx	G	N	3	C	15	300	150	>25	10	<0,25	200	<6	·	<20	>5*	<1,3µ	4)
T	2N 1996	CR,So,Tx	G	N	3	C	15	300	150	>35	10	<0,25	200	<6	·	<20	>8*	<1,1µ	4)

2 Typ	3 Hersteller	4 Ma	5 Pl	6 Fo	7 Af	8 U_{max} [V]	9 U_{max} [mA]	10 P_{tot} [mW]	11 B	I_F [mA]	12 U_S [V]	I_F [mA]	13 I_{Sp} [uA]	14 F [dB]	15 C [pF]	16 f_g [MHz]	17 t [ns]	18 Bemerkung
2N 1997	CR,So,Tx	G	N	3	B	15	500	250	40...200	100	<0,35	200	<5	-	<20	>3*	<360	4)
2N 1998	CR,So,Tx	G	N	3	B	15	500	250	70...225	100	<0,35	200	<5	-	<20	>5*	<300	4)
2N 1999	CR,So,Tx	G	N	3	B	15	500	250	100...350	100	<0,35	200	<5	-	<20	>8*	<235	4)
2N 2000	CR,Se,TX	G	P	3	C	15	1A	300	50...300	100	<0,35	500	<10	-	<35	>2	<820	4)
2N 2001	CR,Se,Tx	G	P	3	C	15	1A	300	>100	100	<0,35	500	<6	-	<35	>6	<700	4)
2N 2002	CR,Te	S	P	3	B	5	100	250	-	-	[<1m]	0,2*	<1n	-	<20	>0,5*	-	48:<30Ω,50)
2N 2003	CR,Ry,Te	S	P	3	B	5	100	250	-	-	[<2,5m]	0,2*	<3n	-	<20	>0,5*	-	48:<30Ω,50)
2N 2004	CR,Ry,Te	S	P	3	B	15	100	250	>12	1	[<1m]	0,2*	<5n	-	<20	>0,5*	-	48:<30Ω,50)
2N 2005	CR,Ry,Te	S	P	3	B	15	100	250	-	-	[<3,5m]	0,2*	<5n	-	<10	>0,5*	-	48:<30Ω,50)
2N 2006	CR,Te	S	P	3	B	35	100	250	-	-	[<1,5m]	0,65*	<5n	-	<10	>0,5*	-	48:<40Ω,50)
2N 2007	CR,Te	S	P	3	B	35	100	250	-	-	[<3,5m]	0,65*	<5n	-	<10	>0,5*	-	48:<50Ω,50)
2N 2008	CR,Ry,Sm	S	N	3	A	110	500	800	40...120	50	<2,5	25	<50	-	<15	>40	-	7)
2N 2009	CR,Sm,Tr	S	PN	3	E													
bis																		
2N 2014	CR,Sm,Tr	S	PN	3	E													
2N 2015	RC	S	N	123	A	50	10A	150W*	15...50	5A	<1,25	5A	<50	-	<400	(25k)	-	7)
2N 2016	RC	S	N	123	A	65	10A	150W*	15...50	5A	<1,25	5A	<50	-	<400	(25k)	-	7)
2N 2017	CR,NS,Sm	S	N	3	A	60	1A	1W	50...200	200	<2,0	200	<10	-	-	-	-	4)
2N 2018	CR,Tr	S	N	126	A	125	2A	40W*	20...60	500	<6,0	1A	<100	-	-	>3	-	7)
2N 2019	CR,Tr	S	N	126	A	140	2A	40W*	20...60	500	<6,0	1A	<100	-	-	>3	-	7)
2N 2020	CR,Tr	S	N	126	A	125	2A	40W*	40...120	500	<6,0	1A	<100	-	-	>3	-	7)
2N 2021	CR,Tr	S	N	126	A	140	2A	40W*	40...120	500	<6,0	1A	<100	-	-	>3	-	7)
2N 2022	WE	G	P	6	A	12	50	150	25...150	10	<1,2	50	<3	-	<8	>250	<60	10)
2N 2023	GE,Wo,Wh	S	PN	248	A													
bis																		
2N 2031	GE,Mo,Wh	S	PN	248	A													
2N 2032	SC,Sm,Tr	S	N	4	A	45	5A	85W*	>20	2A	<5,0	2A	<20m	-	-	>3	250+	7)
2N 2032/I	Si	S	N	4	A	45	3A	80W*	>20	2A	<5,0	2A	<2m	-	-	2,5	900+	7,10)
2N 2033	Am,CR,SC	S	N	3	A	60	3A	5W*	20...60	500	<0,3	500	<150	-	-	>1	<1µ	4)
2N 2033/S	Si	S	N	45	A	60	3A	8,5W*	20...60	500	<0,3	500	<150	-	-	>1	<1µ	4,10,22)
2N 2034	Am,CR,SC	S	N	3	A	60	3A	5W*	20...60	1A	<0,3	500	<150	-	-	>1	<1µ	4)
2N 2034/S	Si	S	N	45	A	60	3A	8,5W*	20...60	1A	<0,3	1A	<150	-	-	>1	<1µ	4,10,22)
2N 2035	Am,CR,SC	S	N	136	A	60	3A	14W*	20...60	1,5A	<0,45	1,5A	<150	-	-	>1	<1µ	4)
2N 2036	SC	S	N	154	A	60	3A	10W*	20...60	2A	<1,0	2A	<150	-	-	>1	<1µ	4)
2N 2038	CR,Tr	S	N	3	A	45	500	600	12...36	200	<6,0	200	<15	-	<100	>2	-	4)
2N 2039	CR,Tr	S	N	3	A	75	500	600	12...36	200	<6,0	200	<15	-	<100	>2	-	4)
2N 2040	CR,Tr	S	N	3	A	45	500	600	30...90	200	<6,0	200	<15	-	<100	>2	-	4)
2N 2041	CR,Tr	S	N	3	A	75	500	600	30...90	200	<6,0	200	<15	-	<100	>2	-	4)
2N 2042	Mo,Se	G	P	3	B	105	(200)	200	20...50	5	<0,75	100	<25	-	<25	>0,5*	-	-
2N 2042 A	Se	G	P	3	B	(105)	(200)	200	20...50	5	<0,75	100	<25	-	<25	>0,5*	-	21)
2N 2043	Mo,Se	G	P	3	B	105	(200)	200	40...100	5	<0,75	100	<25	-	<25	>0,75*	-	-
2N 2043 A	Se	G	P	3	B	(105)	(200)	200	40...100	5	<0,75	100	<25	-	<25	>0,75*	-	21)
2N 2048	CR,Mo,Sp	G	P	144	A	15	100	150	50...300	10	<0,14	10	<5	-	<3	>150	<60+	-
2N 2048 A	CR	G	P	144	A	20	100	150	50...300	10	<0,14	10	<3	-	<3	>150	<35	21)
2N 2049	AC,CR,Fd	S	N	3	A	(75)	500	800	100...300	150	<0,4	10	<10n	<3	<25	>50	-	4)
2N 2059	CB	G	P	1	A	(10)	50	60	>20	10	<0,2	10	<5	-	1,5	50	8+	10)
2N 2060	Fd,Mo,Tx	S	N	42	A	60	500	600	50...150	10	<1,2	50	<2n	<8	<15	>60	-	14:<5mV,16,24)
2N 2060 A	Fd,Mo,Ry	S	N	42	A	60	500	600	50...150	10	<0,6	50	<2n	<8	<15	>60	-	14:<3mV,16,24)
2N 2060 B	Fd,Ry,	S	N	42	A	60	500	600	50...150	10	<0,6	50	<2n	<8	<15	>60	-	14:<1,5mV,16,24)
2N 2061	CR,ET	G	P	2	A	10	3A	40W*	10...60	500	<2,0	500	<2m	-	-	(>2k)	-	7)
2N 2061 A	CR,ET	G	P	2	A	15	5A	90W*	20...60	2A	<1,0	5A	<2m	-	-	(>5k)	<20µ	7)
2N 2062	CR,ET	G	P	2	A	10	3A	40W*	20...200	2A	<1,0	2A	<2m	-	-	(>2k)	-	7)
2N 2062 A	CR,ET	G	P	2	A	15	5A	90W*	50...140	2A	<0,7	5A	<2m	-	-	(>1k)	<20µ	7)
2N 2063	CR,ET	G	P	2	A	15	3A	35W*	10...200	2A	<2,0	2A	<10m	-	-	(>2k)	-	7)
2N 2063 A	CR,ET	G	P	2	A	20	5A	90W*	20...60	2A	<1,0	5A	<2m	-	-	(>5k)	<20µ	7)
2N 2064	CR,ET	G	P	2	A	15	3A	35W*	20...200	2A	<1,0	2A	<10m	-	-	(>2k)	-	7)
2N 2064 A	CR,ET	G	P	2	A	20	5A	90W*	50...140	2A	<0,7	5A	<2m	-	-	(>1k)	<20µ	7)
2N 2065	CR,ET	G	P	2	A	25	3A	35W*	10...200	2A	<2,0	2A	<10m	-	-	(>2k)	-	7)
2N 2065 A	CR,ET	G	P	2	A	40	5A	90W*	20...60	2A	<1,0	5A	<5m	-	-	(>5k)	<20µ	7)
2N 2066	CR,ET	G	P	2	A	25	3A	35W*	20...200	2A	<1,0	2A	<10m	-	-	(>2k)	-	7)
2N 2066 A	CR,ET	G	P	2	A	40	5A	90W*	50...140	2A	<0,7	5A	<5m	-	-	(>1k)	<20µ	7)
2N 2067	ET,SC	G	P	271	A	25	3A	28W*	20...100	500	<0,7	1A	<3m*	-	-	(7k)	-	4)
2N 2067 B	ET,SC	G	P	271	A	25	3A	28W*	>15	500	<0,7	1A	<3m*	-	-	(7k)	-	4,20)
2N 2067 G	ET,SC	G	P	271	A	25	3A	28W*	>25	500	<0,7	1A	<3m*	-	-	(7k)	-	4,20)
2N 2067 O	ET,SC	G	P	271	A	25	3A	28W*	>20	500	<0,7	1A	<3m*	-	-	(7k)	-	4,20)
2N 2067 W	ET,SC	G	P	271	A	25	3A	28W*	>30	500	<0,7	1A	<3m*	-	-	(7k)	-	4,20)
2N 2068	ET,SC	G	P	271	A	55	3A	28W*	20...100	500	<0,7	500	<3m*	-	-	(7k)	-	4)
2N 2068 G	ET,SC	G	P	271	A	55	3A	28W*	>25	500	<0,7	500	<3m*	-	-	(7k)	-	4,20)
2N 2068 O	ET,SC	G	P	271	A	55	3A	28W*	>20	500	<0,7	500	<3m*	-	-	(7k)	-	4,20)
2N 2069	Br	G	P	2	A	(40)	12A	75W*	30...200	5A	<1,5	12A	<15m	-	-	(1,5k)	-	4,7,10)
2N 2070	Br	G	P	2	A	(80)	12A	75W*	30...200	5A	<1,5	12A	<15m	-	-	(1,5k)	-	4,7,10)
2N 2071	Br	G	P	121	A	(40)	12A	75W*	30...200	5A	<1,5	12A	<15m	-	-	(1,5k)	-	4,7,10)
2N 2072	Br	G	P	121	A	(80)	12A	75W*	30...200	5A	<1,5	12A	<15m	-	-	(1,5k)	-	4,7,10)
2N 2075	De,Mo,SD	G	P	123	A	65	15A	170W*	20...40	5A	<0,7	13A	<4m	-	-	(>5k)	9µ+	4)

1 K	2 Typ	3 Hersteller	4 Ma	5 Pl	6 Fo	7 Af	8 U_{max} [V]	9 U_{max} [mA]	10 P_{tot} [mW]	11 B	I_F [mA]	12 U_S [V]	I_F [mA]	13 I_{Sp} [uA]	14 F [dB]	15 C [pF]	16 f_g [MHz]	17 t [ns]	18 Bemerkung
T	2N 2075 A	Mo	G	P	123	A	65	15A	170W*	20...40	5A	<0,7	13A	<4m	·	·	(10k)	·	4)
T	2N 2076	De,Mo,SD	G	P	123	A	55	15A	170W*	20...40	5A	<0,7	13A	<4m	·	·	(>5k)	9µ+	4)
T	2N 1076 A	Mo	G	P	123	A	55	15A	170W*	20...40	5A	<0,7	13A	<4m	·	·	(10k)	·	4)
T	2N 2077	De,Mo,SD	G	P	123	A	45	15A	170W*	20...40	5A	<0,9	13A	<4m	·	·	(>5k)	9µ+	4)
T	2N 2077 A	Mo	G	P	123	A	45	15A	170W*	20...40	5A	<0,9	13A	<4m	·	·	(10k)	·	4)
T	2N 2078	De,Mo,SD	G	P	123	A	25	15A	170W*	20...40	5A	<0,9	13A	<4m	·	·	(>5k)	9µ+	4)
T	2N 2078 A	Mo	G	P	123	A	25	15A	170W*	20...40	5A	<0,9	13A	<4m	·	·	(10k)	·	4)
T	2N 2079	De,Mo,SD	G	P	123	A	65	15A	170W*	35...70	5A	<0,7	13A	<4m	·	·	(>5k)	6µ+	4)
T	2N 2079 A	Mo	G	P	123	A	65	15A	170W*	35...70	5A	<0,7	13A	<4m	·	·	(10k)	·	4)
T	2N 2080	De,Mo,SD	G	P	123	A	55	15A	170W*	35...70	5A	<0,7	13A	<4m	·	·	(>5k)	6µ+	4)
T	2N 2080 A	Mo	G	P	123	A	55	15A	170W*	35...70	5A	<0,7	13A	<4m	·	·	(10k)	·	4)
T	2N 2081	De,Mo,SD	G	P	123	A	45	15A	170W*	35...70	5A	<0,9	13A	<4m	·	·	(>5k)	6µ+	4)
T	2N 2081 A	Mo	G	P	123	A	45	15A	170W*	35...70	5A	<0,9	13A	<4m	·	·	(10k)	·	4)
T	2N 2082	De,Mo,SD	G	P	123	A	25	15A	170W*	35...70	5A	<0,9	13A	<4m	·	·	(>5k)	6µ+	4)
T	2N 2082 A	Mo	G	P	123	A	25	15A	170W*	35...70	5A	<0,9	13A	<4m	·	·	(10k)	·	4)
t	2N 2083	AC	G	P	159	A	(30)	10	60	(>25)	(1)	·	·	<5	·	<3,2	>30	·	10,35)
T	2N 2084	Am	G	P	84	C	20	10	125	40...250	(1)	·	·	<8	<4,5	<4	>100	·	35)
T	2N 2085	CR,Sm	G	N	3	B	(33)	500	150	50...300	10	·	·	<5	·	20	8	·	4)
T	2N 2086	CR,Sm	S	N	3	A	(120)	500	600	>20	150	<0,7	150	<2	·	<12	>150	<85+	4)
T	2N 2087	CR,Sm	S	N	3	A	(120)	500	600	40...120	150	<0,5	150	<2	·	<12	>150	<85+	4)
T	2N 2089	Am	G	P	159	A	(20)	10	100	(>40)	(1)	<0,33*	(1)	<8	[>12]	(<2,5)	>44	·	35)
T	2N 2090	Am	G	P	159	A	(20)	10	100	(>40)	(1)	<0,33*	(1)	<8	[>10]	(<2,5)	>44	·	35)
T	2N 2091	Am	G	P	159	A	(20)	10	100	(>40)	(1)	<0,33*	(1)	<8	[>8]	(<2,5)	>44	·	35)
T	2N 2092	Am	G	P	159	A	(25)	10	100	(>40)	(1)	<0,33*	(1)	<8	[>5]	(<2,5)	>30	·	35)
t	2N 2093	Am	G	P	159	A	(25)	10	100	(>40)	(1)	<0,33*	(1)	<8	[>5]	(<2,5)	>30	·	10,35)
t	2N 2094	Sp	S	N	3	A	40	·	600	25	1	·	·	<20n	·	<8	>200	·	10)
t	2N 2094 A	Sp	S	N	3	A	60	·	600	40	1	·	·	<10n	·	<8	>200	·	10)
T	2N 2095	SI	G	P	308	A	15	300	1W	·	·	·	·	<15	·	<8	>500	·	·
T	2N 2096	Mo,SI	G	P	308	A	12	500	500	>15	400	<0,6	200	<12	·	<20	·	<35+	9)
T	2N 2097	Mo,SI	G	P	308	A	20	500	500	>20	400	<0,5	200	<12	·	<20	·	<20+	9)
t	2N 2098	Sp	G	P	144	C	15	300	1W	·	·	·	·	<15	·	<8	>500	·	10,37)
T	2N 2099	CR,Mo,SI	G	P	3	A	12	500	300	>15	400	<0,6	200	<12	·	<20	·	<35+	9)
T	2N 2100	CR,Mo	G	P	3	A	20	500	300	>20	400	<0,5	200	<12	·	<20	·	<20+	4)
t	2N 2100 A	Sp	G	P	144	C	20	500	300	>20	400	<0,5	200	<12	·	<20	·	<20+	4,10,22)
T	2N 2101	CR,ET,SD	S	N	5	A	40	3A	75W*	15...60	1A	<1,5	1A	<30	·	·	(>25k)	·	7)
T	2N 2102	PH,Ry,Tx	S	N	3	A	65	1A	1W	40...120	150	<0,5	150	<2n	<6	<15	>120	·	4)
T	2N 2102 A	Ry,Sm,Tx	S	N	3	A	65	1A	1W	40...120	150	<0,3	150	<2n	<6	<15	>120	·	4)
T	2N 2102 L	RC	S	N	3	A	65	1A	1W	40...120	150	<0,5	150	<2n	<6	<15	>120	·	4)
T	2N 2102 S	Mo,RC	S	N	7	A	65	1A	1W	40...120	150	<0,5	150	<2n	<6	<15	>120	·	4,22)
t	2N 2104	No	S	P	3	A	35	600	800	25...80	150	<1,5	150	<20n	·	<35	60	·	4,10)
t	2N 2105	No	S	P	3	A	35	600	800	15...40	150	<1,5	150	<20n	·	<35	50	·	4,10)
T	2N 2106	CR,Sm,Tr	S	N	3	A	(60)	500	1W	12...36	200	<2,0	200	<10	·	·	·	·	4)
T	2N 2107	CR,Sm,Tr	S	N	3	A	(60)	500	1W	30...90	200	<2,0	200	<10	·	·	·	·	4)
T	2N 2108	CR,Sm,Tr	S	N	3	A	(60)	500	1W	75...200	200	<2,0	200	<10	·	·	·	·	4)
T	2N 2109	SC,Se,Wh	S	N	291	B	50	30A	250W°	>10	10A	<1,5	10A	<5m	·	·	0,5	<20µ	7)
T	2N 2110	SC,Se,Wh	S	N	291	B	100	30A	250W°	>10	10A	<1,5	10A	<5m	·	·	0,5	<20µ	7)
T	2N 2111	SC,Se,Wh	S	N	291	B	150	30A	250W°	>10	10A	<1,5	10A	<5m	·	·	0,5	<20µ	7)
T	2N 2112	SC,Se,Wh	S	N	291	B	200	30A	250W°	>10	10A	<1,5	10A	<5m	·	·	0,5	<20µ	7)
T	2N 2113	SC,Se,Wh	S	N	291	B	250	30A	250W°	>10	10A	<1,5	10A	<5m	·	·	0,5	<20µ	7)
T	2N 2114	SC,Se,Wh	S	N	291	B	300	30A	250W°	>10	10A	<1,5	10A	<5m	·	·	0,5	<20µ	7)
T	2N 2115	SC,Se	S	N	291	B	350	30A	250W°	>10	10A	<1,5	10A	<5m	·	·	0,5	<20µ	7)
T	2N 2116	SC,Se,Wh	S	N	291	B	50	30A	250W°	>10	15A	<1,5	15A	<5m	·	·	0,5	<20µ	7)
T	2N 2117	SC,Se,Wh	S	N	291	B	100	30A	250W°	>10	15A	<1,5	15A	<5m	·	·	0,5	<20µ	7)
T	2N 2118	SC,Se,Wh	S	N	291	B	150	30A	250W°	>10	15A	<1,5	15A	<5m	·	·	0,5	<20µ	7)
T	2N 2119	SC,Se,Wh	S	N	291	B	200	30A	250W°	>10	15A	<1,5	15A	<5m	·	·	0,5	<20µ	7)
T	2N 2120	SC,Se,Wh	S	N	291	B	250	30A	250W°	>10	15A	<1,5	15A	<5m	·	·	0,5	<20µ	7)
T	2N 2121	SC,Se,Wh	S	N	291	B	300	30A	250W°	>10	15A	<1,5	15A	<5m	·	·	0,5	<20µ	7)
T	2N 2122	Sc,Se	S	N	291	B	350	30A	250W°	>10	15A	<1,5	15A	<5m	·	·	0,5	<20µ	7)
T	2N 2123	SC,Se,Wh	S	N	291	B	50	30A	250W°	>10	20A	<1,5	20A	<5m	·	·	0,5	<20µ	7)
T	2N 2124	SC,Se,Wh	S	N	291	B	100	30A	250W°	>10	20A	<1,5	20A	<5m	·	·	0,5	<20µ	7)
T	2N 2125	SC,Se,Wh	S	N	291	B	150	30A	250W°	>10	20A	<1,5	20A	<5m	·	·	0,5	<20µ	7)
T	2N 2126	SC,Se,Wh	S	N	291	B	200	30A	250W°	>10	20A	<1,5	20A	<5m	·	·	0,5	<20µ	7)
T	2N 2127	SC,Se,Wh	S	N	291	B	250	30A	250W°	>10	20A	<1,5	20A	<5m	·	·	0,5	<20µ	7)
T	2N 2128	SC,Se,Wh	S	N	291	B	300	30A	250W°	>10	20A	<1,5	20A	<5m	·	·	0,5	<20µ	7)
T	2N 2129	SC,Se	S	N	291	B	350	30A	250W°	>10	20A	<1,5	20A	<5m	·	·	0,5	<20µ	7)
T	2N 2130	SC,Se,Wh	S	N	291	B	50	30A	250W°	>10	25A	<1,5	25A	<5m	·	·	0,5	<20µ	7)
T	2N 2131	SC,Se,Wh	S	N	291	B	100	30A	250W°	>10	25A	<1,5	25A	<5m	·	·	0,5	<20µ	7)
T	2N 2132	SC,Se,Wh	S	N	291	B	150	30A	250W°	>10	25A	<1,5	25A	<5m	·	·	0,5	<20µ	7)
T	2N 2133	SC,Se,Wh	S	N	291	B	200	30A	250W°	>10	25A	<1,5	25A	<5m	·	·	0,5	<20µ	7)
T	2N 2134	SC,Se,Wh	S	N	291	B	250	30A	250W°	>10	25A	<1,5	25A	<5m	·	·	0,5	<20µ	7)
T	2N 2135	SC,Se,Wh	S	N	291	B	300	30A	250W°	>10	25A	<1,5	25A	<5m	·	·	0,5	<20µ	7)
T	2N 2136	SC,Se	S	N	291	B	350	30A	250W°	>10	25A	<1,5	25A	<5m	·	·	0,5	<20µ	7)
T	2N 2137	ET,Mo	G	P	2	A	20	3A	70W*	30...60	500	<0,5	2A	<2m	·	·	(>12k)	·	4)
T	2N 2137 A	ET,Mo	G	P	2	A	20	3A	70W*	30...60	500	<0,5	2A	<2m	·	·	(>12k)	·	4,13)

1 K	2 Typ	3 Hersteller	4 Ma	5 Pl	6 Fo	7 Af	8 U_{max} [V]	9 U_{max} [mA]	10 P_{tot} [mW]	11 B	I_F [mA]	12 U_S [V]	I_F [mA]	13 I_{Sp} [uA]	14 F [dB]	15 C [pF]	16 f_g [MHz]	17 t [ns]	18 Bemerkung
T	2N 2138	ET,Mo	G	P	2	A	30	3A	70W*	30...60	500	<0,5	2A	<2m	·	·	(>12k)	·	4)
T	2N 2138 A	ET,Mo	G	P	2	A	30	3A	70W*	30...60	500	<0,5	2A	<2m	·	·	(>12k)	·	4,13)
T	2N 2139	ET,Mo	G	P	2	A	45	3A	70W*	30...60	500	<0,5	2A	<2m	·	·	(>12k)	·	4)
T	2N 2139 A	ET,Mo	G	P	2	A	45	3A	70W*	30...60	500	<0,5	2A	<2m	·	·	(>12k)	·	4,13)
T	2N 2140	ET,Mo	G	P	2	A	60	3A	70W*	30...60	500	<0,5	2A	<2m	·	·	(>12k)	·	4)
T	2N 2140 A	ET,Mo	G	P	2	A	60	3A	70W*	30...60	500	<0,5	2A	<2m	·	·	(>12k)	·	4,13)
T	2N 2141	ET,Mo	G	P	2	A	65	3A	70W*	30...60	500	<0,5	2A	<2m	·	·	(>12k)	·	4)
T	2N 2141 A	ET,Mo	G	P	2	A	65	3A	70W*	30...60	500	<0,5	2A	<2m	·	·	(>12k)	·	4,13)
T	2N 2142	ET,Mo	G	P	2	A	20	3A	70W*	50...100	500	<0,5	2A	<2m	·	·	(>12k)	·	4)
T	2N 2142 A	ET,Mo	G	P	2	A	20	3A	70W*	50...100	500	<0,5	2A	<2m	·	·	(>12k)	·	4,13)
T	2N 2143	ET,Mo	G	P	2	A	30	3A	70W*	50...100	500	<0,5	2A	<2m	·	·	(>12k)	·	4)
T	2N 2143 A	ET,Mo	G	P	2	A	30	3A	70W*	50...100	500	<0,5	2A	<2m	·	·	(>12k)	·	4,13)
T	2N 2144	ET,Mo	G	P	2	A	45	3A	70W*	50...100	500	<0,5	2A	<2m	·	·	(>12k)	·	4)
T	2N 2144 A	ET,Mo	G	P	2	A	45	3A	70W*	50...100	500	<0,5	2A	<2m	·	·	(>12k)	·	4,13)
T	2N 2145	ET,Mo	G	P	2	A	60	3A	70W*	50...100	500	<0,5	2A	<2m	·	·	(>12k)	·	4)
T	2N 2145 A	ET,Mo	G	P	2	A	60	3A	70W*	50...100	500	<0,5	2A	<2m	·	·	(>12k)	·	4,13)
T	2N 2146	ET,Mo	G	P	2	A	65	3A	70W*	50...100	500	<0,5	2A	<2m	·	·	(>12k)	·	4)
T	2N 2146 A	ET,Mo	G	P	2	A	65	3A	70W*	50...100	500	<0,5	2A	<2m	·	·	(>12k)	·	4,13)
T	2N 2147	CR,ET,RC	G	P	2	A	50	5A	[12W]	100...300	1A	<0,6	5A	<1m	·	·	>3	·	4)
T	2N 2148	CR,ET,RC	G	P	2	A	40	5A	[12W]	>60	1A	<0,75	5A	<1m	·	·	>2	·	4)
T	2N 2150	SD,Tr,Tx	S	N	38	A	80	2A	(30W)	20...60	1A	<1,0	1A	(<5)	·	<160	>10	130	4,7)
T	2N 2151	SD,Tr,Tx	S	N	38	A	80	2A	(30W)	40...120	1A	<1,0	1A	(<5)	·	<160	>10	130	4,7)
T	2N 2152	Mo,SD,Se	G	P	123	A	30	30A	170W*	50...100	5A	<0,3	25A	<4m	·	·	(>2k)	·	4,7)
T	2N 2152 A	Mo,Se	G	P	123	A	30	30A	170W*	50...100	5A	<0,3	25A	<4m	·	·	(>2k)	·	4,7)
T	2N 2153	Mo,SD,Se	G	P	123	A	45	30A	170W*	50...100	5A	<0,3	25A	<4m	·	·	(>2k)	·	4,7)
T	2N 2153 A	Mo,Se	G	P	123	A	45	30A	170W*	50...100	5A	<0,3	25A	<4m	·	·	(>2k)	·	4,7)
T	2N 2154	Mo,SD,Se	G	P	123	A	60	30A	170W*	50...100	5A	<0,3	25A	<4m	·	·	(>2k)	·	4,7)
T	2N 2154 A	Mo,Se	G	P	123	A	60	30A	170W*	50...100	5A	<0,3	25A	<4m	·	·	(>2k)	·	4,7)
T	2N 2155	Mo,SD,Se	G	P	123	A	75	30A	170W*	50...100	5A	<0,3	25A	<4m	·	·	(>2k)	·	4,7)
T	2N 2155 A	Mo,Se	G	P	123	A	75	30A	170W*	50...100	5A	<0,3	25A	<4m	·	·	(>2k)	·	4,7)
T	2N 2156	Mo,SD,Se	G	P	123	A	30	30A	170W*	80...160	5A	<0,3	25A	<4m	·	·	(>2k)	·	4,7)
T	2N 2156 A	Mo,Se	G	P	123	A	30	30A	170W*	80...160	5A	<0,3	25A	<4m	·	·	(>2k)	·	4,7)
T	2N 2157	Mo,SD,Se	G	P	123	A	45	30A	170W*	80...160	5A	<0,3	25A	<4m	·	·	(>2k)	·	4,7)
T	2N 2157 A	Mo,Se	G	P	123	A	45	30A	170W*	80...160	5A	<0,3	25A	<4m	·	·	(>2k)	·	4,7)
T	2N 2158	Mo,SD,Se	G	P	123	A	60	30A	170W*	80...160	5A	<0,3	25A	<4m	·	·	(>2k)	·	4,7)
T	2N 2158 A	Mo,Se	G	P	123	A	60	30A	170W*	80...160	5A	<0,3	25A	<4m	·	·	(>2k)	·	4,7)
T	2N 2159	Mo,Se	G	P	123	A	75	30A	170W*	80...160	5A	<0,3	25A	<4m	·	·	(>2k)	·	4,7)
T	2N 2159 A	Mo,Se	G	P	123	A	75	30A	170W*	80...160	5A	<0,3	25A	<4m	·	·	(>2k)	·	4,7)
U	2N 2160	Se,Sm,Tx	S	PN	84	G													
t	2N 2161	GE	S	N	3	B	35	50	200	60...160	10	<1,5	10	<10n	·	3	20	<350	10)
T	2N 2162	Sm,Sp,Te	S	P	3	A	(30)	·	150	(>20)	(1)	[<2m]	1*	<10n	·	<10	>14	·	48:<20Ω,50)
T	2N 2163	Sm,Sp,Te	S	P	3	A	(15)	·	150	(>20)	(1)	[<2m]	1*	<10n	·	<10	>14	·	48:<20Ω,50)
T	2N 2164	Sm,Sp,Te	S	P	3	A	(12)	·	150	(>25)	(1)	[<1,5m]	1*	<20n	·	<10	>24	·	48:<20Ω,50)
T	2N 2165	Sm,Sp,Te	S	P	3	A	(30)	·	150	(>15)	(1)	[<3m]	1*	<20n	·	<10	>10	·	48:<20Ω,50)
T	2N 2166	Sm,Sp,Te	S	P	3	A	(15)	·	150	(>15)	(1)	[<3m]	1*	<20n	·	<10	>10	·	48:<30Ω,50)
T	2N 2167	Sm,Sp,Te	S	P	3	A	(12)	·	150	(>20)	(1)	[<2,5m]	1*	<20n	·	<10	>16	·	48:<20Ω,50)
T	2N 2168	CR,ET,Sp	G	P	144	A	15	100	60	>50	10	<0,13	10	<3	·	<2,5	450	<18+	9)
T	2N 2169	CR,ET,Sp	G	P	144	A	15	100	60	>40	10	<0,15	10	<3	·	<2,5	450	<18+	9)
T	2N 2170	CR,ET,Sp	G	P	144	A	10	100	60	>20	10	<0,18	10	<5	·	<2,5	350	<20+	9)
T	2N 2171	CR,Mo,Sp	G	P	3	C	(50)	400	225	110...250	20	·	·	<10	3,5	20	7,5*	·	4)
T	2N 2172	CR,ET	G	P	3	B	15	500	200	30...150	10	<0,2	10	<6	·	11	>5*	<900	4)
T	2N 2173	SP,Tx	G	P	7	A	15	750	240	>30	200	<0,4	200	<10	·	<6	·	<60	4)
T	2N 2175	CR,Ry,Te	S	P	3	B	6	50	100	>30	20µ	·	·	<1n	2,5	10	>10	·	·
T	2N 2176	CR,Ry,Te	S	P	6	B	6	50	100	>30	20µ	·	·	<1n	2,5	10	>10	·	·
T	2N 2177	CR,Ry,Te	S	P	3	B	6	50	100	>70	0,5	·	·	<1n	<15	<14	>8	·	·
T	2N 2178	CR,Ry,Te	S	P	6	B	6	50	100	>70	0,5	·	·	<1n	<15	<14	>8	·	·
t	2N 2180	Ph	G	P	255	A	6	50	50	>100	10	<0,08	10	<50	·	<12	60	·	10,35)
t	2N 2181	Ry	S	P	1	A	25	50	150	>10	5	[<4m]	1*	<10n	·	<12	>6	·	10,50)
t	2N 2182	Ry	S	P	1	A	25	50	150	>10	5	[<4m]	1*	<10n	·	<12	>6	·	10,50),gep.
t	2N 2183	Ph	S	P	1	A	10	50	150	>10	5	[<3m]	1*	<10n	·	<12	>6	·	10,50)
t	2N 2184	Ph	S	P	1	A	10	50	150	>10	5	[<3m]	1*	<10n	·	<12	>6	·	10,50),gep.
T	2N 2185	Sp,Te	S	P	6	B	30	50	150	>10	5	[<2m]	1*	<1n	·	<9	>6,5	·	48:<20Ω,50)
T	2N 2186	Sp,Te	S	P	6	B	30	50	150	>10	5	[<2m]	1*	<1n	·	<9	>6,5	·	48:<20Ω,50)
T	2N 2187	Sp,Te	S	P	6	B	30	50	150	>10	5	[<2m]	1*	<1n	·	<9	>6,5	·	48:<20Ω,50)
T	2N 2188	Se,Tx	G	P	157	A	(40)	30	125	>40	2	·	·	<3	2	<2,5	>60	·	35,46:<125ps)
T	2N 2189	Se,Tx	G	P	157	A	(40)	30	125	>60	2	·	·	<3	2	<2,5	>102	·	35,46:<125ps)
T	2N 2190	Se,Tx	G	P	157	A	(60)	30	125	>40	2	·	·	<3	2	<2,5	>60	·	35,46:<125ps)
T	2N 2191	Se,Tx	G	P	157	A	(60)	30	125	>60	2	·	·	<3	2	<2,5	>102	·	35,46:<125ps)
T	2N 2192	Fd,IT,Mo,Tx	S	N	3	A	40	1A	800	100...300	150	<0,35	150	<10n	·	<20	>50	<70+	4)
T	2N 2192 A	Fd,IT,Mo,Tx	S	N	3	A	40	1A	800	100...300	150	<0,25	150	<10n	·	<20	>50	<70+	4)
T	2N 2192 B	Fd,IT,Mo	S	N	3	A	40	1A	800	100...300	150	<0,18	150	<10n	·	<20	>50	<70+	4)
T	2N 2193	Fd,IT,Mo,Tx	S	N	3	A	50	1A	800	40...120	150	<0,35	150	<10n	·	<20	>50	<70+	4)
T	2N 2193 A	Fd,IT,Mo,Tx	S	N	3	A	50	1A	800	40...120	150	<0,25	150	<10n	·	<20	>50	<70+	4)
T	2N 2193 B	Fd,IT,Mo,Tx	S	N	3	A	50	1A	800	40...120	150	<0,18	150	<10n	·	<20	>50	<70+	4)

1 K	2 Typ	3 Hersteller	4 Ma	5 Pl	6 Fo	7 Af	8 U_{max} [V]	9 U_{max} [mA]	10 P_{tot} [mW]	11 B	I_F [mA]	12 U_S [V]	I_F [mA]	13 I_{Sp} [uA]	14 F [dB]	15 C [pF]	16 f_g [MHz]	17 t [ns]	18 Bemerkung
T	2N 2194	Fd,IT,Mo,Tx	S	N	3	A	40	1A	800	20...60	150	<0,35	150	<10n	·	<20	>50	<70+	4)
T	2N 2194 A	Fd,IT,Mo,Tx	S	N	3	A	40	1A	800	20...60	150	<0,25	150	<10n	·	<20	>50	<70+	4)
T	2N 2194 B	Fd,IT,Mo,Tx	S	N	3	A	40	1A	800	20...60	150	<0,18	150	<10n	·	<20	>50	<70+	4)
T	2N 2195	Fd,IT,Mo	S	N	3	A	25	1A	600	>20	150	<0,35	150	<0,1	·	<20	>50	<70+	4)
T	2N 2195 A	Fd,IT,Mo	S	N	3	A	25	1A	600	>20	150	<0,25	150	<0,1	·	<20	>50	<70+	4)
T	2N 2195 B	Fd,IT,Mo	S	N	3	A	25	1A	600	>20	150	<0,18	150	<0,1	·	<20	>50	<70+	4)
T	2N 2196	CR,Sm,Tr	S	N	274	A	(80)	1A	15W*	30...90	200	<2,0	200	<75	·	50	15*	·	4,7)
T	2N 2197	CR,Sm,Tr	S	N	274	A	(80)	1A	15W*	75...200	200	<2,0	200	<75	·	50	15*	·	4,7)
T	2N 2198	ET	S	N	3	A	80	200	600	35...55	100	<6,0	200	<15	·	<120	>4	·	4)
T	2N 2199	CR,ET	G	P	144	A	10	100	75	>9	3	·	·	<5	·	<2,8	>120	·	35)
T	2N 2200	ET,Sm	G	P	144	A	10	100	75	>9	3	·	·	<5	·	<2,8	>120	·	35)
T	2N 2201	CR,SI,Sm	S	N	274	A	100	1A	2W	25...90	200	<1,7	200	<50	·	<75	>10	·	4)
T	2N 2202	SI,Sm	S	N	305	A	100	1A	1W	25...90	200	<1,7	200	<50	·	<75	>10	·	4)
T	2N 2203	SI,Sm	S	N	304	A	100	1A	1W	25...90	200	<1,7	200	<50	·	<75	>10	·	4)
T	2N 2204	SI	S	N	309	A	100	1A	1W	25...90	200	<1,7	200	<50	·	<75	>10	·	4)
T	2N 2205	AC,Fi,Ry	S	N	6	A	12	200	300	>20	10	<0,35	50	<25n	·	<6	>200	<40	9)
T	2N 2206	Fi,Mo,Sm	S	N	47	A	12	200	300	40...120	10	<0,35	50	<25n	·	<6	>200	<40	9)
T	2N 2207	Am	G	P	159	A	50	50	260	36...370	10	0,32*	10	<10	·	<13	>140	·	35)
t	2N 2208	RC	G	P	163	A	10	10	120	>30	1,5	·	·	<50	·	<3	·	·	10,35)
t	2N 2209	RC	G	P	3	B	12	100	150	>50	24	<0,15	12	<5	·	<20	>6	·	10)
T	2N 2210	CR	G	P	123	A	65	15A	75W*	25...50	5A	<0,7	12A	<10m	·	·	(>5k)	·	4,7)
t	2N 2211	Mo	G	P	2	A	(80)	5A	90W*	60...140	1A	<0,8	2A	<20m	·	·	(>5k)	·	4,7,10)
T	2N 2212	CR,Mo	G	P	121	A	(120)	10A	102W*	50...120	5A	<0,5	5A	<2m	·	300	>0,45	<7µ+	7)
t	2N 2214	TW	S	N	143	A	15	200	250	>25	10	<0,2	10	<5n	·	<7	200	·	10)
t	2N 2216	No	S	P	3	A	100	250	800	25...120	50	<5,0	50	<10n	·	<15	40	·	10)
T	2N 2217	IT,Mo,Tx	S	N	3	A	30	(800)	800	20...60	150	<0,4	150	<10n	·	<8	>250	<35	4)
t	2N 2217/51	Sy,Tr	S	N	143	A	30	(800)	300	20...60	150	<0,4	150	<10n	·	<8	>250	<35	4,10,22)
t	2N 2217 A	NT	S	N	3	A	40	(800)	800	20...60	150	<0,3	150	<10n	·	<8	>250	<35	4,10,21)
T	2N 2218	Fd,IT,Mo,Tx	S	N	3	A	30	(800)	800	40...120	150	<0,4	150	<10n	·	<8	>250	<35	4),kpl.2N 2904
·	2N 2218/51	Sy,Tr	S	N	143	A	30	(800)	300	40...120	150	<0,4	150	<10n	·	<8	>250	<35	4,10,22)
·	2N 2218 A	Fd,IT,Mo,Tx	S	N	3	A	40	(800)	800	40...120	150	<0,3	150	<10n	·	<8	>250	<35	4,21),kpl.2N 2904 A
·	2N 2218 S	Mo	S	N	7	A	30	(800)	800	40...120	150	<0,4	150	<10n	·	<8	>250	<35	4,22)
	2N 2218/TNT	Tr	S	N	65	B	30	(800)	100	40...120	150	<0,4	150	<10n	·	<8	>250	<35	4,10,22)
t	2N 2218/TPT	Tr	S	N	267	A	30	(800)	150	40...120	150	<0,4	150	<10n	·	<8	>250	<35	4,10,22)
T	2N 2219	Fd,IT,Mo,Tx	S	N	3	A	30	(800)	800	100...300	150	<0,4	150	<10n	·	<8	>250	<35	4),kpl.2N 2905
t	2N 2219/51	Sy,Tr	S	N	143	A	30	(800)	300	100...300	150	<0,4	150	<10n	·	<8	>250	<35	4,10,22)
T	2N 2219 A	Fd,IT,Mo,Tx	S	N	3	A	40	(800)	800	100...300	150	<0,3	150	<10n	<4	<8	>300	<35	4,21),kpl.2N 2905 A
T	2N 2219 S	Mo	S	N	7	A	30	(800)	800	100...300	150	<0,4	150	<10n	·	<8	>250	<35	4,22)
t	2N 2219/TNT	Tr	S	N	65	B	30	(800)	100	100...300	150	<0,4	150	<10n	·	<8	>250	<35	4,10,22)
t	2N 2219/TPT	Tr	S	N	267	A	30	(800)	150	100...300	150	<0,4	150	<10n	·	<8	>250	<35	4,10,22)
T	2N 2220	IT,Mo,Tx	S	N	6	A	30	(800)	500	20...60	150	<0,4	150	<10n	·	<8	>250	<35	4)
T	2N 2220 A	NT,Tx	S	N	6	A	40	(800)	500	20...60	150	<0,3	150	<10n	·	<8	>250	<35	4,21)
T	2N 2221	Fd,IT,Mo,Tx	S	N	6	A	30	(800)	500	40...120	150	<0,4	150	<10n	·	<8	>250	<35	4),kpl.2N 2906
T	2N 2221 A	Fd,IT,Mo,Tx	S	N	6	A	40	(800)	500	40...120	150	<0,3	150	<10n	·	<8	>250	<35	4,21),kpl.2N 2906 A
T	2N 2222	Fd,IT,Mo,Tx	S	N	6	A	30	(800)	500	100...300	150	<0,4	150	<10n	·	<8	>250	<35	4),kpl.2N 2907
T	2N 2222 A	Fd,IT,Mo,Tx	S	N	6	A	40	(800)	500	100...300	150	<0,3	150	<10n	<4	<8	>300	<35	4,21),kpl.2N 2907 A
T	2N 2223	Fd,Mo,Tx	S	N	42	A	60	500	600	50...200	10	<1,2	50	<10n	<8	<15	>50	·	14:<15mV,15,24)
T	2N 2223 A	Fd,Mo,Tx	S	N	42	A	60	500	600	50...200	10	<1,2	50	<10n	<8	<15	>50	·	14:<5mV,16,24)
T	2N 2224	Mo,Sm	S	N	3	A	40	(500)	800	40...120	100	<0,4	150	<10n	·	<8	>250	·	4)
t	2N 2225	KS	G	P	3	B	(15)	400	200	100...300	100	<0,2	50	<25	·	14	30	<100	4,10)
T	2N 2226	SC,Wh	S	N	302	A	50	10A	150W*	>100	10A	(<4,0)	10A	<10m*	·	·	0,5	<4,5µ	7)
T	2N 2227	SC,Wh	S	N	302	A	100	10A	150W*	>100	10A	(<4,0)	10A	<10m*	·	·	0,5	<4,5µ	7)
T	2N 2228	SC,Wh	S	N	302	A	150	10A	150W*	>100	10A	(<4,0)	10A	<10m*	·	·	0,5	<4,5µ	7)
T	2N 2229	SC,Wh	S	N	302	A	200	10A	150W*	>100	10A	(<4,0)	10A	<10m*	·	·	0,5	<4,5µ	7)
T	2N 2230	SC,Wh	S	N	302	A	50	10A	150W*	>400	10A	(<4,0)	10A	<10m*	·	·	0,5	<5µ	7)
T	2N 2231	SC,Wh	S	N	302	A	100	10A	150W*	>400	10A	(<4,0)	10A	<10m*	·	·	0,5	<5µ	7)
T	2N 2232	SC,Wh	S	N	302	A	150	10A	150W*	>400	10A	(<4,0)	10A	<10m*	·	·	0,5	<5µ	7)
T	2N 2233	SC,Wh	S	N	302	A	200	10A	150W*	>400	10A	(<4,0)	10A	<10m*	·	·	0,5	<5µ	7)
t	2N 2234	IT	S	N	2	A	20	500	(12W)	15...35	100	<0,25	100	<1m	·	23	>50	<30	4,10)
t	2N 2235	IT	S	N	2	A	20	500	(12W)	40...65	100	<0,25	100	<1m	·	23	>100	<25	4,10)
T	2N 2236	CR,Ry,Sm	S	N	3	A	20	500	600	15...60	100	<0,25	100	<50n	·	<35	>50	<30	4)
T	2N 2237	CR,Ry,Sm	S	N	3	A	20	500	600	40...125	100	<0,25	100	<50n	·	<35	>100	<25	4)
t	2N 2238	WE	G	P	3	B	(30)	50	300	>10	10	·	·	<10	·	<3	>400	·	10,35)
T	2N 2239	SI,Sm	S	N	154	A	50	500	1W	30...200	200	<3,0	200	<10	·	·	2,5	·	4)
T	2N 2240	ID,Sm	S	N	3	A	20	500	600	40...120	1	<1,0	50	<25n	·	<35	>50	·	4)
T	2N 2241	ID,Sm	S	N	3	A	20	500	600	100...300	1	<1,0	50	<25n	·	<35	>50	·	4)
T	2N 2242	Fd,IT,Mo	S	N	6	A	15	(225)	360	40...120	10	<0,7	100	<0,1	·	<6	>250	<30	9)
T	2N 2243	NS,Ry,Tr,Tx	S	N	7	A	80	1A	800	40...120	150	<0,35	150	<10n	·	<15	>50	·	4)
T	2N 2243 A	NS,Ry,Tr,Tx	S	N	7	A	80	1A	800	40...120	150	<0,25	150	<10n	·	<15	>50	·	4)
t	2N 2244	NS	S	N	6	A	20	100	500	5...15	2µ	<0,2	1	<10n		<8	>60	·	10)
t	2N 2245	NS	S	N	6	A	20	100	500	10...30	2µ	<0,2	1	<10n		<8	>60	·	10)
t	2N 2246	NS	S	N	6	A	20	100	500	20...60	2µ	<0,2	1	<10n		<8	>60	·	10)
t	2N 2247	NS	S	N	6	A	45	100	500	5...15	2µ	<0,2	1	<10n		<8	>60	·	10)
t	2N 2248	NS	S	N	6	A	45	100	500	10...30	2µ	<0,2	1	<10n		<8	>60	·	10)

1 K	2 Typ	3 Hersteller	4 Ma	5 Pl	6 Fo	7 Af	8 U_{max} [V]	9 U_{max} [mA]	10 P_{tot} [mW]	11 B	I_F [mA]	12 U_S [V]	I_F [mA]	13 I_{Sp} [uA]	14 F [dB]	15 C [pF]	16 f_g [MHz]	17 t [ns]	18 Bemerkung
t	2N 2249	NS	S	N	6	A	45	100	500	20...60	2µ	<0,2	1	<10n		<8	>60	·	10)
t	2N 2250	NS	S	N	6	A	20	100	500	5...15	2µ	<0,2	1	<10n		<8	>60	·	10)
t	2N 2251	NS	S	N	6	A	20	100	500	10...30	2µ	<0,2	1	<10n		<8	>60	·	10)
t	2N 2252	NS	S	N	6	A	20	100	500	20...60	2µ	<0,2	1	<10n		<8	>60	·	10)
t	2N 2253	NS	S	N	6	A	45	100	500	5...15	2µ	<0,2	1	<10n		<8	>60	·	10)
t	2N 2254	NS	S	N	6	A	45	100	500	10...30	2µ	<0,2	1	<10n		<8	>60	·	10)
t	2N 2255	NS	S	N	6	A	45	100	500	20...60	2µ	<0,2	1	<10n		<8	>60	·	10)
T	2N 2256	Mo,Sm	S	N	6	A	7	(100)	300	>20	25	<0,9*	25	<10	·	<5	>250	<7	9),kpl.2N 2258
T	2N 2257	Mo,Sm	S	N	6	A	7	(100)	300	>40	25	<0,9*	25	<10	·	<5	>250	<7	9),kpl.2N 2259
T	2N 2258	Mo,Sm	G	P	6	A	7	(100)	150	>20	25	<0,6*	25	<10	·	<8	>250	<8	9),kpl.2N 2256
T	2N 2259	Mo,Sm	G	P	6	A	7	(100)	150	>40	25	<0,6*	25	<10	·	<8	>250	<8	9),kpl.2N 2257
T	2N 2266	SD	G	P	311	A	80	5A	50W*	25...75	5A	<0,75	5A	<2m	·	·	>0,2	<15µ +	7)
T	2N 2267	SD	G	P	311	A	100	5A	50W*	25...75	5A	<0,75	5A	<2m	·	·	>0,2	<15µ +	7)
T	2N 2268	SD	G	P	311	B	80	5A	50W*	25...75	5A	<0,75	5A	<2m	·	·	>0,2	<15µ +	7)
T	2N 2269	SD	G	P	311	B	100	5A	50W*	25...75	5A	<0,75	5A	<2m	·	·	>0,2	<15µ +	7)
T	2N 2270	Mo,RC,Tx	S	N	3	A	45	1A	1W	50...200	150	<0,9	150	<50n	<10	<15	>100	·	-
T	2N 2270 L	RC	S	N	3	A	45	1A	1W	50...200	150	<0,9	150	<50n	<10	<15	>100	·	-
T	2N 2270 S	Mo,RC	S	N	7	A	45	1A	1W	50...200	150	<0,9	150	<50n	<10	<15	>100	·	22)
T	2N 2271	CR,ET,Sy	G	P	3	C	(20)	500	250	50...100	35	<0,7*	35	<50	[>25]	·	(>10k)	·	4)
t	2N 2272	GE	S	N	6	A	15	500	360	80...240	10	<0,7	200	<25n	·	<6	>300	<40	9,10)
T	2N 2273	ID,Mo,Sl	G	P	6	A	15	100	150	20...150	1	·	·	<10	[>10]	<3,5	>100	·	35)
T	2N 2274	Sp,Td,Te	S	P	6	B	25	50	150	>10	5	[<3m]	0,5*	<3n	·	<9	>6	·	48:<17Ω,50)
T	2N 2275	Sp,Td,Te	S	P	6	B	25	50	150	>10	5	[<3m]	0,5*	<3n	·	<9	>6	·	48:<17Ω,50),gep.
T	2N 2276	Sp,Td,Te	S	P	6	B	10	50	150	>10	5	[<2m]	0,5*	<3n	·	<9	>6	·	48:<17Ω,50)
T	2N 2277	Sp,Td,Te	S	P	6	B	10	50	150	>10	5	[<2m]	0,5*	<3n	·	<9	>6	·	48:<17Ω,50),gep.
T	2N 2278	Sp,Td,Te	S	P	6	B	15	50	150	>10	5	[<1,3m]	0,5*	<1n		<9	>7,6		48:<18Ω,50)
T	2N 2279	Sp,Td,Te	S	P	6	B	15	50	150	>10	5	[<1,3m]	0,5*	<1n	·	<9	>7,6	·	48:<18Ω,50)gep.
T	2N 2280	Sp,Td,Te	S	P	6	B	6	50	150	>10	5	[<1m]	0,25*	<3n	·	<10	>16	·	48:<18Ω,50)
T	2N 2281	Sp,Td,Te	S	P	6	B	6	50	150	>10	5	[<1m]	0,25*	<3n	·	<10	>16	·	48:<18Ω,50)gep.
T	2N 2282	CR,SC	G	P	154	A	30	3A	5W*	30...90	500	<0,4	1A	<100	·	75	>20	2,5µ +	7)
T	2N 2283	CR,SC	G	P	154	A	60	3A	5W*	30...90	500	<0,4	1A	<100	·	75	>20	2,5µ +	7)
T	2N 2284	CR,SC	G	P	154	A	100	3A	5W*	30...90	500	<0,4	1A	<150	·	75	>20	2,5µ +	7)
T	2N 2285	Mo,SD,Se	G	P	2	A	30	(25A)	106W*	35...140	10A	<0,3	25A	<5m	·	·	·	<12µ +	4,7)
T	2N 2286	Mo,SD,Se	G	P	2	A	60	(25A)	106W*	35...140	10A	<0,3	25A	<5m	·	·	·	<12µ +	4,7)
T	2N 2287	Mo,SD,Se	G	P	2	A	80	(25A)	106W*	35...140	10A	<0,3	25A	<5m	·	·	·	<12µ +	4,7)
T	2N 2288	Mo,SD,Se	G	P	2	A	30	(10A)	70W*	20...60	5A	<0,5	5A	<5m	·	·	·	<5µ +	4)
T	2N 2289	Mo,SD,Se	G	P	2	A	50	(10A)	70W*	20...60	5A	<0,5	5A	<5m	·	·	·	<5µ +	4)
T	2N 2290	Mo,SD,Se	G	P	2	A	70	(10A)	70W*	20...60	5A	<0,5	5A	<5m	·	·	·	<5µ +	4)
T	2N 2291	Mo,SD,Se	G	P	2	A	30	(10A)	70W*	50...120	5A	<0,5	5A	<5m	·	·	·	<7µ +	4)
T	2N 2292	Mo,SD,Se	G	P	2	A	50	(10A)	70W*	50...120	5A	<0,5	5A	<5m	·	·	·	<7µ +	4)
T	2N 2293	Mo,SD,Se	G	P	2	A	70	(10A)	70W*	50...120	5A	<0,5	5A	<5m	·	·	·	<7µ +	4)
T	2N 2294	CR,ET,Se	G	P	121	A	30	(10A)	70W*	50...120	5A	<0,5	5A	<5m	·	·	·	<10µ +	7)
T	2N 2295	CR,ET,Se	G	P	121	A	50	(10A)	70W*	50...120	5A	<0,5	5A	<5m	·	·	·	<10µ +	7)
T	2N 2296	CR,ET,Se	G	P	121	A	70	(10A)	70W*	50...120	5A	<0,5	5A	<5m	·	·	·	<10µ +	7)
T	2N 2297	IT,Mo,PH,Tx	S	N	3	A	35	1A	800	40...120	150	<1,0	1A	<10n	·	<12	>60	·	4,46:<800ps)
t	2N 2297/51	Sy,Tr	S	N	143	A	35	1A	300	40...120	150	<1,0	1A	<10n	·	<12	>60	·	4,10,22,46:<800ps)
T	2N 2297 S	Mo	S	N	7	A	35	1A	800	40...120	150	<1,0	1A	<10n	·	<12	>60	·	4,22,46:<800ps)
T	2N 2303	Mo,Ry,Tx	S	P	3	A	35	500	600	75...200	150	<1,5	150	<1	·	<45	>60	·	4)
T	2N 2303/46	Sm	S	P	47	A	35	600	400	>75	1A	<1,5	150	<1	·	<20	>60	·	4,22)
t	2N 2303/51	Tr	S	P	143	A	35	500	150	75...200	150	<1,5	150	<1	·	<45	>96	·	4,10,22)
t	2N 2303/KVT	Tr	S	P	268	A	35	500	2W*	75...200	150	<1,5	150	<1	·	<45	>96	·	4,10,22)
t	2N 2303/TNT	Tr	S	P	65	B	35	500	100	75...200	150	<1,5	150	<1	·	<45	>96	·	4,10,22)
t	2N 2303/TPT	Tr	S	P	267	A	35	500	150	75...200	150	<1,5	150	<1	·	<45	>96	·	4,10,22)
T	2N 2304	SC,Se	S	N	136	A	40	3A	25W*	20...80	300	<0,9	300	<100	·	·	·	·	4,7)
T	2N 2305	SC,SD,Tr	S	N	2	A	40	6A	75W*	15...60	800	<1,2	600	<200	·	·	·	·	4,7)
T	2N 2306	TW	S	N	136	A	50	2A	13W*	10...75	1A	<2,0	1A	<1m	·	<40	>175	·	10,37)
T	2N 2308	SC,Sl,Sm	S	N	136	A	80	3A	25W*	20...60	1A	<1,0	1A	<50	·	·	>1	·	7)
T	2N 2309	CR,Ry,Sm	S	N	3	A	30	500	600	25...125	0,2	·	·	<5n	·	<25	40	·	4)
T	2N 2310	CR,Ry,Sm	S	N	47	A	60	500	350	12...36	200	<5,0	200	<25n	·	20	40	·	4)
T	2N 2311	CR,Ry,Sm	S	N	47	A	100	500	350	12...36	200	<5,0	200	<25n	·	20	40	·	4)
T	2N 2312	CR,Ry,Sm	S	N	47	A	60	500	350	30...90	200	<5,0	200	<25n	·	20	40	·	4)
T	2N 2313	CR,Ry,Sm	S	N	47	A	100	500	350	30...90	200	<5,0	200	<25n	·	20	40	·	4)
T	2N 2314	CR,Ry,Sm	S	N	47	A	(60)	500	350	20...60	150	<5,0	150	<25n	·	<35	>40	·	4)
T	2N 2315	CR,Ry,Sm	S	N	47	A	(60)	500	350	40...120	150	<1,5	150	<25n	·	<35	>50	·	4)
T	2N 2316	CR,Ry,Sm	S	N	47	A	(120)	500	350	40...120	150	<5,0	150	<25n	·	<20	>50	·	4)
T	2N 2317	CR,Ry,Sm	S	N	47	A	(75)	500	350	40...120	150	<1,5	150	<10n	·	<25	>60	·	4)
T	2N 2318	GI	S	N	6	A	15	·	360	>30	10	<0,35	20	<50n	·	<5	300	<60	9)
T	2N 2319	GI	S	N	47	A	15	·	300	>30	10	<0,35	20	<50n	·	<5	300	<60	9)
T	2N 2320	GI	S	N	3	A	15	·	600	>30	10	<0,35	20	<50n	·	<5	300	<60	9)
R	2N 2322	GE,Mo,Ry,T-	S	PN	3	E													

1 K	2 Typ	3 Hersteller	4 Ma	5 Pl	6 Fo	7 Af	8 U_{max} [V]	9 U_{max} [mA]	10 P_{tot} [mW]	11 B	I_F [mA]	12 U_S [V]	I_F [mA]	13 I_{Sp} [uA]	14 F [dB]	15 C [pF]	16 f_g [MHz]	17 t [ns]	18 Bemerkung
R	2N 2322 A	GE,Ry,Tr	S	PN	3	E													
	bis																		
R	2N 2326	GE,Mo,Ry,Tr	S	PN	3	E													
R	2N 2326 A	GE,Ry,Tr	S	PN	3	E													
R	2N 2327	GE,Ry,Tr	S	PN	3	E													
R	2N 2327 A	GE,Ry,Tr	S	PN	3	E													
	bis																		
R	2N 2329	GE,Ry,Tr	S	PN	3	E													
R	2N 2329 A	GE,Ry,Tr	S	PN	3	E													
T	2N 2330	Mo,Sm	S	N	3	A	20	500	800	>50	10	·	·	<1n	·	<10	>100	·	49:<0,75V,50)
T	2N 2331	Mo,Sm	S	N	6	A	20	500	500	>50	10	·	·	<1n	·	<10	>100	·	49:<0,75V,50)
T	2N 2332	CR,Ry,Te	S	P	6	B	5	100	150	·	·	<0,5	5	<25n	·	<20	1	·	50)
T	2N 2333	CR,Ry,Te	S	P	6	B	5	100	150	·	·	<0,5	5	<25n	·	<20	1	·	50)
T	2N 2334	CR,Ry,Te	S	P	6	B	15	100	150	·	·	<0,5	5	<25n	·	<20	1	·	50)
T	2N 2335	CR,Ry,Te	S	P	6	B	15	100	150	·	·	<0,5	<5	<25n	·	<20	1	·	50)
T	2N 2336	CR,Ry,Te	S	P	6	B	35	100	150	·	·	<0,5	5	<25n	·	<20	1	·	50)
T	2N 2337	CR,Ry,Te	S	P	6	B	35	100	150			<0,5	5	<25n	·	<20	1	·	50)
T	2N 2338	RC	S	N	123	A	40	7,5A	150W*	15...60	3A	<3,0*	3A	<200	·	400	(20k)	·	4,7)
T	2N 2339	CR,ET,ID	S	N	124	A	40	2,5A	40W*	20...80	300	1,5	300	<3m°	·	<300	>0,7	·	7)
t	2N 2340	De	S	N	154	A	40	1A	15W*	10...40	750	<4,0	750	<500	·	·	0,9	·	4,10)
t	2N 2341	De	S	N	154	A	40	1A	15W*	40...100	750	<4,0	750	<500	·	·	0,55	·	4,10)
t	2N 2342	De	S	N	154	A	60	1A	15W*	10...40	750	<3,0	750	<500	·	·	0,9	·	4,10)
t	2N 2343	De	S	N	154	A	60	1A	15W*	40...100	750	<2,5	750	<500	·	·	0,55	·	4,10)
R	2N 2344	CR,GE,Tr	S	PN	3	E													
	bis																		
R	2N 2348	CR,GE,Tr	S	PN	3	E													
T	2N 2349	ID,Sm,Tr	S	N	3	A	24	25	150	120...250	10	<1,5	10	<1	·	<4	·	·	35)
T	2N 2350	IT,Ry,Se	S	N	47	A	40	1A	400	100...300	150	<0,35	150	<10n	·	<20	>50	·	4)
T	2N 2350 A	IT,Ry,Se	S	N	47	A	40	1A	400	100...300	150	<0,25	150	<10n	·	<20	>50	·	4)
T	2N 2351	Fd,IT,Ry,Se	S	N	47	A	50	1A	400	40...120	150	<0,35	150	<10n	·	<20	>50	·	4)
T	2N 2351 A	Fd,IT,Ry,Se	S	N	47	A	50	1A	400	40...120	150	<0,25	150	<10n	·	<20	>50	·	4)
T	2N 2352	Fd,IT,Ry,Se	S	N	47	A	40	1A	400	20...60	150	<0,35	150	<10n	·	<20	>50	·	4)
T	2N 2352 A	Fd,IT,Ry,Se	S	N	47	A	40	1A	400	20...60	150	<0,25	150	<10n	·	<20	>50	·	4)
T	2N 2353	Fd,IT,Ry,Se	S	N	47	A	25	1A	400	20...60	150	<0,35	150	<0,1	·	<20	>50	·	4)
T	2N 2353 A	Fd,IT,Ry,Se	S	N	47	A	25	1A	400	20...60	150	<0,25	150	<0,1	·	<20	>50	·	4)
T	2N 2354	SI	G	N	152	A	(20)	150	180	50...150	35	·	·	<50	·	·	(>10k)	·	·
t	2N 2356	GE	S	N	77	H	(25)	500	600	·	·	[<80µ]	1*	<10n	·	<20	>50	·	10,24,48:<40Ω,50)
t	2N 2356 A	GE	S	N	77	H	(25)	500	600	·	·	[<50µ]	1*	<10n	·	<20	>50	·	10,24,48:<40Ω,50)
T	2N 2357	Mo,SD	G	P	121	A	30	(50A)	170W*	30...90	20A	<0,5	50A	<5m*	·	·	·	12µ+	4,7)
T	2N 2358	Mo,SD	G	P	121	A	60	(50A)	170W*	30...90	20A	<0,5	50A	<5m*	·	·	·	12µ+	4,7)
T	2N 2359	Mo,SD	G	P	121	A	80	(50A)	170W*	30...90	20A	<0,5	50A	<5m*	·	·	·	12µ+	4,7)
T	2N 2360	Sp	G	P	39	A	(20)	50	60	>10	2	·	·	<10	<5,5	·	1,6G+	·	31)
T	2N 2361	Sp	G	P	39	A	(20)	50	60	>10	2	·	·	<10	<12	·	1,6G+	·	31)
T	2N 2362	Sp	G	P	39	A	(20)	50	60	>10	2	·	·	<10	·	·	1,6G+	·	32)
t	2N 2363	Tx	G	P	72	B	20	50	75	10...200	2	·	·	<5	·	<3	>800	·	10,32)
T	2N 2364	Ry,Se,Td	S	N	47	A	80	1A	400	40...120	150	<0,35	150	<10n	·	<15	>50	<120	4)
T	2N 2364 A	Ry,Se,Td	S	N	47	A	80	1A	400	40...120	150	<0,25	150	<10n	·	<15	>50	<120	4)
T	2N 2368	Fd,Mo,Tx	S	N	6	A	15	500	360	20...60	10	<0,25	10	<0,4	·	<4	>400	<12	9)
t	2N 2368/51	Sy,Tr	S	N	143	A	15	500	300	20...60	10	<0,25	10	<0,4	·	<4	>640	<12	9,10,22)
T	2N 2369	Fd,Mo,Tx	S	N	6	A	15	500	360	40...120	10	<0,25	10	<0,4	·	<4	>500	<12	9)
T	2N 2369/46	Sm	S	N	47	A	15	500	400	40...120	10	<0,25	10	<0,4	·	<4	>600	<12	9,22)
t	2N 2369/51	Sy,Tr	S	N	143	A	15	500	300	40...120	10	<0,25	10	<0,4	·	<4	>800	<12	9,10,22)
T	2N 2369 A	Fd,Mo,Tx	S	N	6	A	15	500	360	40...120	10	<0,2	10	(<0,4)	·	<4	>500	<12	9)
t	2N 2369/KVT	Tr	S	N	268	A	15	500	1,2W*	40...120	10	<0,25	10	<0,4	·	<4	>800	<12	9,10,22)
t	2N 2369/TNT	Tr	S	N	65	B	15	500	100	40...120	10	<0,25	10	<0,4	·	<4	>800	<12	9,10,22)
t	2N 2369/TPT	Tr	S	N	267	A	15	500	150	40...120	10	<0,25	10	<0,4	·	<4	>800	<12	9,10,22)
T	2N 2370	SI,Te	S	P	3	B	15	100	200	>15	25µ	·	·	<5n	·	<15	1	·	50)
T	2N 2371	SI,Te	S	P	3	B	15	100	200	>20	25µ	·	·	<5n	·	<15	1	·	50)
T	2N 2372	SI,Te	S	P	6	B	15	100	150	>15	25µ	·	·	<5n	·	<15	1	·	50)
T	2N 2373	SI,Te	S	P	6	B	15	100	150	>20	25µ	·	·	<5n	·	<15	1	·	50)
T	2N 2374	CR,ET,Mo	G	P	3	B	(35)	500	250	100...300	100			(<50)	·	<20	15	·	4)
T	2N 2375	CR,ET,Mo	G	P	3	B	(35)	500	250	35...110	100			(<50)	·	<20	9	·	4)
T	2N 2376	CR,ET	G	P	3	B	(35)	500	250	35...110	100			(<50)	·	<20	9	·	4),gep.
T	2N 2377	CR,Sp,Te	S	P	6	B	25	50	150	10...100	5	·	·	<1	·	<12	>8	·	
T	2N 2378	CR,Sp,Te	S	P	6	B	10	50	150	>15	15	·	·	<0,1	·	<12	>7,2	·	
t	2N 2379	Tu	G	P	123	A	80	15A	150W*	25...37	5A	<1,0	15A	<8m	·	·	(>4k)	<30µ	7,10)
T	2N 2380	CR,Ry,Se	S	N	3	A	40	500	600	20...120	150	<1,3	150	<4	·	<14	>100	<125	4)
T	2N 2380 A	CR,Ry,Se	S	N	3	A	40	500	600	20...120	150	<1,3	150	<4	·	<14	>100	<125	4)
T	2N 2381	Mo	G	P	3	A	15	(500)	300	>40	200	<0,4	200	<25	·	<6	>300	<15+	9)
T	2N 2382	Mo	G	P	3	A	20	(500)	300	>40	200	<0,4	200	<15	·	<6	>300	<15+	9)
T	2N 2383	ET,SC,Sm	S	N	4	A	60	2A	85W*	20...60	1,5A	<1,0	1,5A	<1m	·	·	3	900+	7)
T	2N 2384	ET,SC,Sm	S	N	5	A	60	5A	85W*	20...60	1,5A	<1,0	1,5A	<1m	·	·	3	900+	7)
F	2N 2386	Tx	S	P	3	I	(20)	10	500	>1,0	10V	<8,0	10µ	<10n	<2	<50*	·	·	62:0,9...9mA)

1 K	2 Typ	3 Hersteller	4 Ma	5 Pl	6 Fo	7 Af	8 U_{max} [V]	9 U_{max} [mA]	10 P_{tot} [mW]	11 B	I_F [mA]	12 U_S [V]	I_F [mA]	13 I_{Sp} [uA]	14 F [dB]	15 C [pF]	16 f_g [MHz]	17 t [ns]	18 Bemerkung
F	2N 2386 A	Tx	S	P	3	I	(20)	10	500	2,2...5,0	10V	<8,0	10µ	<10n	·	<10*	·	·	62:1...15mA)
T	2N 2387	Tx	S	N	118	A	45	30	300	40...120	10µ	<1,0	10	(<10n)	<4	<8	>30	·	
T	2N 2388	Tx	S	N	118	A	45	30	300	100...300	10µ	<1,0	10	(<10n)	<4	<8	>30	·	
T	2N 2389	Tx	S	N	118	A	(75)	500	450	40...120	150	<1,5	150	<10n	<12	<25	>60	·	4)
T	2N 2390	Tx	S	N	118	A	(75)	500	450	100...300	150	<1,5	150	<10n	<8	<25	>70	·	4)
t	2N 2391	Tx	S	P	118	A	20	50	300	15...45	10	<0,6	10	<10n		<5	100	·	10)
t	2N 2392	Tx	S	P	118	A	20	50	300	30...90	10	<0,6	10	<10n		<5	100	·	10)
T	2N 2393	Tx	S	P	118	A	35	300	450	20...45	150	<1,5	150	<1	·	<45	>50	·	4)
T	2N 2394	Tx	S	P	118	A	35	300	450	30...90	150	<1,5	150	<1	·	<45	>60	·	4)
T	2N 2395	Tx	S	N	118	A	40	300	450	20...60	150	<1,0	150	<10n	·	<30	>40	·	4)
T	2N 2396	Tx	S	N	118	A	40	300	450	40...120	150	<1,0	150	<10n	·	<30	>40	·	4)
t	2N 2397	Sy	S	N	143	A	15	200	300	25...120	10	<0,3	10	<0,1	·	<5	>200	<30	9)
T	2N 2398	Se,Sp	G	P	39	A	(20)	50	60	>10	2	·	·	<10	<4,5	<1,3	1,6G+	·	32)
T	2N 2399	Se,Sp	G	P	39	A	(20)	50	60	>10	2	·	·	<10	<9	<1,3	1,6G+	·	32)
T	2N 2400	ID,Sp	G	P	6	B	7	100	150	>30	10	<0,22	10	<3	·	<4	>150	<75	9)
T	2N 2401	ID,Sp	G	P	6	B	10	100	150	>50	10	<0,2	10	<1,5	·	<4	>200	<75	9)
T	2N 2402	ID,Sp	G	P	6	B	12	100	150	>60	10	<0,2	10	<1,5	·	<4	>250	<75	9)
t	2N 2403	NS	S	N	3	A	60	1A	8W*	20...60	600	<1,5	600	<50	·	<25	150	<25	4,9,10)
t	2N 2404	NS	S	N	3	A	60	1A	8W*	40...120	600	<1,5	600	<50	·	<25	150	<25	4,9,10)
T	2N 2405	Fd,Mo,RC	S	N	3	A	90	1A	1W	60...200	150	<0,5	150	<10n	<6	<15	>50	·	4)
T	2N 2405 L	RC	S	N	3	A	90	1A	1W	60...200	150	<0,5	150	<10n	<6	<15	>50	·	4)
T	2N 2405 S	Mo,RC	S	N	7	A	90	1A	1W	60...200	150	<0,5	150	<10n	<6	<15	>50	·	4,22)
T	2N 2410	CR,Ry,Sy	S	N	3	B	30	800	800	25...100	500	<1,3	500	<0,3	·	<11	>200	<65	9)
t	2N 2410/51	Sy	S	N	143	A	30	800	300	25...100	500	<1,3	500	<0,3	·	<11	>200	<65	9,10,22)
T	2N 2411	Mo,Tr,Tx	S	P	6	A	20	(100)	300	20...60	10	<0,2	10	<10n	·	<5	>140	<25	9)
T	2N 2412	Mo,Tr,Tx	S	P	6	A	20	(100)	300	40...120	10	<0,2	10	<10n	·	<5	>140	<25	9)
t	2N 2413	Tx	S	N	6	A	18	200	300	30...120	10	<0,4	10	<0,1	·	<5	>300	·	10)
T	2N 2414	Ry,Sm	S	N	42	A	30	500	600	50...250	5	<1,2	50	<25n	·	<25	>50	·	24)
T	2N 2415	Tx	G	P	72	B	10	20	75	10...200	2	·	·	<5	<3	<2	>500	·	31,46:<8ps)
T	2N 2416	Tx	G	P	72	B	10	20	75	8...200	2	·	·	<5	<4	<2	>400	·	31,46:<10ps)
U	2N 2417	GE	S	PN	72	M													
U	2N 2417 A	GE	S	PN	72	M													
U	2N 2417 B bis	GE	S	PN	72	M													
U	2N 2422	GE	S	PN	72	M													
U	2N 2422 A	GE	S	PN	72	M													
U	2N 2422 B	GE	S	PN	72	M													
T	2N 2423	CR,Se	G	P	2	A	80	5A	90W*	20...100	2A	<1,5	5A	<5m	·	·	>0,6	·	7)
T	2N 2424	Sm,Te	S	P	3	B	5	50	375	30...200	5	<0,3	15	<0,1	·	<14	>15*	<300	
T	2N 2425	Sm,Te	S	P	3	B	10	50	375	25...110	5	<0,3	15	<0,1	·	<14	>10*	<500	
	2N 2426	Sy	G	N	3	B	(40)	100	150	(35...125)	1	<0,5	100	<20	[>35]	<40	>25	·	10)
	2N 2427	Sm,Tr	S	N	6	A	40	50	500	20...60	10µ			<0,5		<8	>50		
	2N 2428	Am	G	P	1	A	(32)	100	165	>65	(2)	<0,4*	(100)	<10	<10	<50	>1,3	·	
	2N 2429	Am	G	P	1	A	(32)	100	165	>100	(2)	<0,4*	(100)	<10	<10	<50	>1,7	·	
	2N 2430	Am	G	N	1	A	(32)	500	280	60...210	100	·	·	<10	·	·	2,5	·	kpl.2N 2706
	2N 2431	Am	G	P	1	A	(32)	500	165	60...175	300	<0,45*	300	<10	·	100	>1	·	4)
	2N 2431 MP	Am	G	P	1	A	(32)	500	165	60...175	300	<0,45*	300	<10	·	100	>1	·	4,17:<1,25),gep.
	2N 2432	Tr,Tx	S	N	6	A	30	(100)	300	>50	1	<0,15	10	<10n	·	<12	>20	·	48:<20Ω, 49:<1mV,50)
	2N 2432 A	Tr,Tx	S	N	6	A	45	(100)	300	>50	1	<0,15	10	<10n	·	<12	>20	·	21,48:<15Ω, 49:<0,7mV,50)
	2N 2433	SI,Sm	S	N	47	A	45	1A	500	40...120	150	<1,5	150	<1n	·	<20	>80	·	4)
	2N 2434	SI,Sm	S	N	47	A	45	1A	500	100...300	150	<1,5	150	<1n	·	<20	>90	·	4)
	2N 2435	SI,Sm,Tr	S	N	47	A	80	500	500	40...120	150	<3,0	150	<1n	·	<15	>80	·	4)
	2N 2436	SI,Sm,Tr	S	N	47	A	80	500	500	100...300	150	<3,0	150	<1n	·	<15	>90	·	4)
	2N 2437	SI,Sm,Tr	S	N	47	A	75	500	500	>15	10	<0,2	10	<1n	·	<15	>70	·	4)
	2N 2438	SI,Sm,Tr	S	N	47	A	75	500	500	>35	10	<0,4	50	<1n	·	<15	>80	·	4)
	2N 2439	SI,Sm,Tr	S	N	47	A	75	500	500	>75	10	<0,4	50	<1n	·	<15	>90	·	4)
	2N 2440	SI,Sm	S	N	3	A	80	500	800	100...300	150	<0,4	50	<1n	·	<15	>90	·	4)
	2N 2443	SI,Sm,Tr	S	N	3	A	100	·	800	50...150	50	<1,2	50	<10n	<15	<15	>50	·	·
	2N 2444	CR,SI	G	P	2	A	80	10A	85W*	90...120	3A	<1,0	5A	<3m	·	·	>4,5	·	7)
	2N 2445	CR	G	P	121	A	50	15A	90W*	30...60	10A	<1,0	10A	<200	·	·	>0,1	·	7)
	2N 2446	IT	G	P	2	A	50	7A	90W*	15...45	5A	<1,5	5A	<2m	·	·	(>3k)	<30µ	4,10)
	2N 2447	Ry	G	P	312	A	24	100	75	25...100	(1)	·	·	<10	·	·	1	·	10)
	2N 2448	Ry	G	P	313	A	24	100	75	25...100	(1)	·	·	<10	·	·	1	·	10)
	2N 2449	Ry	G	P	312	A	20	100	75	50...200	(1)	·	·	<10	·	·	1,2	·	10)
	2N 2450	Ry	G	P	313	A	20	100	75	50...200	(1)	·	·	<10	·	·	1,2	·	10)
	2N 2451	Sp	G	P	255	A	5	50	25	>25	10	<0,1	10	<5	·	<6	>80	·	12,13)
	2N 2452	Fd	S	N	6	A	60	·	500	·	·	·	·	<10n⁻	·	·	·	<1µ	60)
	2N 2453	GE,Mo,Tx	S	N	42	A	30	50	600	150...600	1	<1,0	5	<5n	<7	<8	>60		14;<5mV,16,24)
	2N 2453 A	GE,Mo,Tx	S	N	42	A	50	50	600	150...600	1	<1,0	5	<5n	<7	<8	>60		14:<5mV,16,21,24)
	2N 2454	SI	S	PN	310	A													
	2N 2455	SI,Sy	G	P	6	A	(15)	200	150	20...100	2	<0,25	30	<2	·	<4	>600	<30+	9)
	2N 2456	SI,Sy	G	P	6	A	(15)	200	150	20...100	2	<0,25	30	<2	·	<3	>1G	<15+	9)

1 K	2 Typ	3 Hersteller	4 Ma	5 Pl	6 Fo	7 Af	8 U_{max} [V]	9 U_{max} [mA]	10 P_{tot} [mW]	11 B	I_F [mA]	12 U_S [V]	I_F [mA]	13 I_{Sp} [uA]	14 F [dB]	15 C [pF]	16 f_g [MHz]	17 t [ns]	18 Bemerkung
T	2N 2459	Si,Sm	S	N	47	A	60	50	400	>20	1	<0,9	10	<2n	·	<5	>100	·	·
T	2N 2460	Si,Sm	S	N	47	A	60	50	400	>35	1	<0,9	10	<2n	·	<5	>120	·	·
T	2N 2461	Si,Sm	S	N	47	A	60	50	400	>70	1	<0,9	10	<2n	·	<5	>140	·	·
T	2N 2462	Si,Sm	S	N	47	A	60	50	400	>100	1	<0,9	10	<2n	·	<5	>160	·	·
T	2N 2463	Si,Sm	S	N	6	A	60	50	500	>20	1	<0,9	10	<2n	·	<5	>100	·	·
T	2N 2464	Si,Sm	S	N	6	A	60	50	500	>35	1	<0,9	10	<2n	·	<5	>120	·	·
T	2N 2465	Si,Sm	S	N	6	A	60	50	500	>70	1	<0,9	10	<2n	·	<5	>140	·	·
T	2N 2466	Si,Sm	S	N	6	A	60	50	500	>100	1	<0,9	10	<2n	·	<5	>160	·	·
t	2N 2467	SD	G	P	3	A	30	3A	5W*	30...90	500	<0,4	1A	<100	·	75	>20	2,5µ+	4,10)
t	2N 2468	SD	G	P	3	A	60	3A	5W*	30...90	500	<0,4	1A	<100	·	75	>20	2,5µ+	4,10)
t	2N 2469	SD	G	P	3	A	100	3A	5W*	30...90	500	<0,4	1A	<150	·	75	>20	2,5µ+	4,10)
t	2N 2473	GE	S	N	304	A	100	1A	7W*	30...90	200	<1,7	200	<50	·	·	>10	·	4,10)
T	2N 2474	Sm,Te	S	N	3	B	15	50	250	>8	0,1	<0,13	10	<2	·	·	·	·	49:<6mV,50)
T	2N 2475	AC,Fi,PH,Tr	S	N	6	A	6	·	300	30...150	20	<0,4	20	<50n	·	<3	>600	<20	9)
t	2N 2475/46	Sy,Tr	S	N	47	A	6	·	400	30...150	20	<0,4	20	<50n	·	<3	800	<20	9,10,22)
t	2N 2475/51	Sy,Tr	S	N	143	A	6	·	300	30...150	20	<0,4	20	<50n	·	<3	800	<20	9,10,22)
T	2N 2476	Fi,Mo,Sp	S	N	3	A	20	1A	600	>20	150	<0,75	500	<0,2	·	<10	>250	<25	9)
T	2N 2477	Fi,Mo,Sp	S	N	3	A	20	1A	600	>40	150	<0,65	500	<0,2	·	<10	>250	<25	9)
T	2N 2478	ET	S	N	3	A	(120)	500	600	>30	150	<0,7	150	<2	·	<12	>200	<80+	4)
T	2N 2479	ET,Ry,Td	S	N	3	A	(80)	500	600	30...120	150	<0,85	150	<4	·	<14	>150	<100+	4)
T	2N 2480	GE,IT,Mo	S	N	42	A	40	500	600	30...350	1	<1,3	50	<50n	<8	<20	>50	·	14:<10mV,15,24)
T	2N 2480 A	GE,IT,Mo	S	N	42	A	40	500	600	50...200	1	<1,2	50	<20n	<8	<18	>50	·	14:<5mV,15,24)
T	2N 2481	Fd,Mo,Ry	S	N	6	A	15	·	360	40...120	10	<0,4	100	<50n*	·	<5	>300	<40	9)
T	2N 2482	So	G	N	6	A	12	100	150	25...200	2	·	·	<5	<6	<4,5	>600	·	32)
T	2N 2483	Fd,Mo,Tx	S	N	6	A	60	50	360	>175	1	<0,35	1	<10n	<4	<6	>60	·	
T	2N 2484	Fd,Mo,Tx	S	N	6	A	60	50	360	>250	1	<0,35	1	10n	<3	<6	>60	·	·
T	2N 2484 A	Ry,Se	S	N	6	A	60	50	360	>150	1	<0,35	1	<10n	<3	<6	>15	·	20)
t	2N 2485	NS	S	N	3	A	120	2A	8,7W*	>10	500	·	·	<1m	·	<12	>100	·	4,7,10)
t	2N 2486	NS	S	N	3	A	140	2A	8,7W*	>10	500	·	·	<1m	·	<12	>100	·	4,7,10)
T	2N 2487	Si,Sp	G	P	6	B	10	100	60	>20	10	<0,18	40	<3	·	<3	>360	·	35)
T	2N 2488	Si,Sp	G	P	6	B	10	100	60	>20	50	<0,18	15	<3	·	<3	>360	·	35)
T	2N 2489	Si,Sp	G	P	6	B	15	100	60	>20	10	<0,18	10	<2,5	·	<3	>300	·	35)
T	2N 2490	De,Mo,SC	G	P	123	A	(70)	15A	170W*	20...40	5A	<0,7	12A	<3m*	·	·	(>5k)	<25µ	4,7)
T	2N 2491	De,Mo,SC	G	P	123	A	(60)	15A	170W*	35...70	5A	<0,7	12A	<3m*	·	·	(>5k)	<25µ	4,7)
T	2N 2492	De,Mo,SC	G	P	123	A	(80)	15A	170W*	25...50	5A	<0,5	12A	<3m*	·	·	(>5k)	<25µ	4,7)
T	2N 2493	De,Mo,SC	G	P	123	A	(100)	15A	170W*	25...50	5A	<0,5	12A	<3m*	·	·	(>5k)	<25µ	4,7)
t	2N 2494	Am	G	P	159	A	(40)	10	100	>20	(1)	<0,38*	(1)	<6	<7,5	<2	>135	·	10,35)
t	2N 2495	Am	G	P	39	A	(40)	10	100	>20	(1)	<0,38*	(1)	<6	<7,5	<2	>135	·	10,35)
T	2N 2496	Am	G	P	72	B	(40)	10	100	>25	1	·	·	<6	·	<2	·	·	35)
F	2N 2497	Sd,Tx	S	P	3	I	20	10	500	1,0...2,0	1	<5,0	10µ	<10n	<3	<32*	·	·	62:1...3mA
F	2N 2498	Sd,Tx	S	P	3	I	20	10	500	1,5...3,0	2	<6,0	10µ	<1Cn	<3	<32*	·	·	62:2...6mA
F	2N 2499	Sd,Tx	S	P	3	I	20	10	500	2,0...4,0	5	<8,0	10µ	<10n	<4	<32*	·	·	62:5...15mA
F	2N 2500	Sd,Tx	S	P	3	I	20	10	500	1,0...2,2	1	<6,0	10µ	<10n	<1	<32*	·	·	62:1...6mA
T	2N 2501	Mo,Sm,Tr	S	N	6	A	20	·	360	50...150	10	<0,4	100	<25n*	·	<4	>350	<150+	
R	2N 2503	ID,Se	S	PN	278	B													
	bis																		
R	2N 2508	ID,Se	S	PN	278	B													
T	2N 2509	Fd,NS,Ry	S	N	6	A	80	200	360	>40	10	<1,0	5	<5n	<7	<6	>45	·	46:<0,8ns)
T	2N 2510	Fd,NS,Ry	S	N	6	A	65	200	360	150...500	10	<1,0	5	<5n	<4	<6	>45	·	46:<0,8ns)
T	2N 2511	Fd,NS,Ry	S	N	6	A	50	200	360	240...750	10	<1,0	5	<5n	<4	<6	>45	·	46:<0,8ns)
t	2N 2512	Am	G	P	39	A	(70)	30	150	>40	10	·	·	<5	·	<5	>140	·	10,35)
T	2N 2514	Se,Si,Sm	S	N	47	A	60	100	400	15...50	5	<0,5	10	<5n	·	<6	30	·	
T	2N 2515	Se,Si,Sm	S	N	47	A	60	100	400	30...100	5	<0,5	10	<5n	·	<6	60	·	
T	2N 2516	Se,Si,Sm	S	N	47	A	60	100	400	60...200	5	<0,5	10	<5n	·	<6	100	·	
T	2N 2517	Se,Si,Sm	S	N	47	A	80	50	400	15...50	5	<0,5	10	<5n	·	<6	30	·	
T	2N 2518	Se,Si,Sm	S	N	47	A	80	50	400	30...100	5	<0,5	10	<5n	·	<6	60	·	
T	2N 2519	Se,Si,Sm	S	N	47	A	80	50	400	60...200	5	<0,5	10	<5	·	<6	100	·	
T	2N 2520	Se,Si,Sm	S	N	47	A	60	100	400	>18	1	<0,5	10	<5	·	<6	>50	·	
T	2N 2521	Se,Si,Sm	S	N	47	A	60	100	400	>36	1	<0,5	10	<5	·	<6	>50	·	
T	2N 2522	Se,Si,Sm	S	N	47	A	60	100	400	>76	1	<0,5	10	<5	·	<6	>50	·	
T	2N 2523	Se,Si,Sm	S	N	46	A	45	30	400	40...120	10µ	<0,5	10	<2n	<4	<6	>70	·	
T	2N 2524	Se,Si,Sm	S	N	46	A	45	30	400	100...300	10µ	<0,5	10	<2n	<3	<6	>70	·	
T	2N 2525	Se,Si,Sm	S	N	206	A	80	(1A)	16W*	>10	350	<0,8	1A	(<5)	[>10]	<25	>56	·	37,42:>10W)
T	2N 2526	Mo,Se	G	P	2	A	80	(10A)	85W*	20...50	3A	<0,8	10A	<3m	·	·	·	5,5µ+	4,7)
T	2N 2527	Mo,Se	G	P	2	A	120	(10A)	85W*	20...50	3A	<0,8	10A	<3m	·	·	·	5,5µ+	4,7)
T	2N 2528	Mo,Se	G	P	2	A	160	(10A)	85W*	20...50	3A	<0,8	10A	<3m	·	·	·	5,5µ+	4,7)
T	2N 2529	So	S	N	6	B	40	25	150	10...20	1	<2,0	10	<50n	·	<3	>6	·	
T	2N 2530	So	S	N	6	B	40	25	150	12...35	1	<2,0	10	<50n	·	<3	>10	·	
T	2N 2531	So	S	N	6	B	40	25	150	20...80	1	<2,0	10	<50n	·	<3	>12	·	
T	2N 2532	So	S	N	6	B	40	25	150	45...185	1	<2,0	10	<50n	·	<3	>16	·	
T	2N 2533	So	S	N	6	B	40	25	150	20...55	10	<1,5	10	<50n	·	<3	>10	·	
T	2N 2534	So	S	N	6	B	40	25	150	45...150	10	<1,5	10	<50n	·	<3	>20	·	
t	2N 2535	RC	G	P	27	B	30	3A	1W	40...120	400	<0,5	1A	<250	·	·	(>8k)	·	4,10)
t	2N 2536	RC	G	P	27	B	40	3A	1W	40...120	400	<0,5	1A	<250	·	·	(>8k)	·	4,10)

1 K	2 Typ	3 Hersteller	4 Ma	5 Pl	6 Fo	7 Af	8 U_{max} [V]	9 U_{max} [mA]	10 P_{tot} [mW]	11 B	I_F [mA]	12 U_S [V]	I_F [mA]	13 I_{Sp} [uA]	14 F [dB]	15 C [pF]	16 f_g [MHz]	17 t [ns]	18 Bemerkung
T	2N 2537	Mo,Ry,Tx	S	N	3	A	30	800	800	50...150	150	<1,6	500	<0,25	·	<8	>250	·	4)
T	2N 2538	Mo,Ry,Tx	S	N	3	A	30	800	800	100...300	150	<1,6	500	<0,25	·	<8	>250	·	4)
T	2N 2539	Mo,Ry,Tx	S	N	6	A	30	800	500	50...150	150	<1,6	500	<0,25	·	<8	>250	·	4)
T	2N 2540	Mo,Ry,Tx	S	N	6	A	30	800	500	100...300	150	<1,6	500	<0,25	·	<8	>250	·	4)
T	2N 2541	CR,SI,So	G	P	3	B	14	1A	215	60...250	50	<0,25	50	<20	·	<20	>10	<30+	4)
R	2N 2542	ID,Se	S	PN	278	B													
	bis																		
R	2N 2550	ID,Se	S	PN	278	B													
T	2N 2551	Se,Sm,So	S	P	3	B	150	1A	400	15...45	100	<1,2	100	<0,1	·	·	·	·	4,7)
T	2N 2552	Mo,Se,Tx	G	P	331	A	30	3A	20W*	20...60	1A	<0,25	1A	<125	·	100	>0,22	470+	4,7)
T	2N 2553	Mo,Se,Tx	G	P	331	A	40	3A	20W*	20...60	1A	<0,25	1A	<125	·	100	>0,22	470+	4,7)
T	2N 2554	Mo,Se,Tx	G	P	331	A	50	3A	20W*	20...60	1A	<0,25	1A	<125	·	100	>0,22	470+	4,7)
T	2N 2555	Mo,Se,Tx	G	P	331	A	60	3A	20W*	20...60	1A	<0,25	1A	<125	·	100	>0,22	470+	4,7)
T	2N 2556	Mo,Se,Tx	G	P	110	A	30	3A	20W*	20...60	1A	<0,25	1A	<125	·	100	>0,22	470+	4,7)
T	2N 2557	Mo,Se,Tx	G	P	110	A	40	3A	20W*	20...60	1A	<0,25	1A	<125	·	100	>0,22	470+	4,7)
T	2N 2558	Mo,Se,Tx	G	P	110	A	50	3A	20W*	20...60	1A	<0,25	1A	<125	·	100	>0,22	470+	4,7)
T	2N 2559	Mo,Se,Tx	G	P	110	A	60	3A	20W*	20...60	1A	<0,25	1A	<125	·	100	>0,22	470+	4,7)
T	2N 2560	Mo,Se,Tx	G	P	331	A	30	3,5A	20W*	20...60	3A	<0,75	3A	<125	·	100	>0,25	480+	4,7)
T	2N 2561	Mo,Se,Tx	G	P	331	A	40	3,5A	20W*	20...60	3A	<0,75	3A	<125	·	100	>0,25	480+	4,7)
T	2N 2562	Mo,Se,Tx	G	P	331	A	50	3,5A	20W*	20...60	3A	<0,75	3A	<125		100	>0,25	480+	4,7)
T	2N 2563	Mo,Se,Tx	G	P	331	A	60	3,5A	20W*	20...60	3A	<0,75	3A	<125		100	>0,25	480+	4,7)
T	2N 2564	Mo,Se,Tx	G	P	3	A	30	3,5A	20W*	20...60	3A	<0,75	3A	<125		100	>0,25	480+	4,7)
T	2N 2564/5	Sy	G	P	3	A	30	3A	5W*	20...60	3A	<0,75	3A	<650	·	100	>0,25	·	4,7,10)
T	2N 2565	Mo,Se,Tx	G	P	3	A	40	3,5A	20W*	20...60	3A	<0,75	3A	<125	·	100	>0,25	480+	4,7)
T	2N 2565/5	Sy	G	P	3	A	40	3A	5W*	20...60	3A	<0,75	3A	<650	·	100	>0,25	·	4,7,10)
T	2N 2566	Mo,Se,Tx	G	P	3	A	50	3,5A	20W*	20...60	3A	<0,75	3A	<125	·	100	>0,25	480+	4,7
t	2N 2566/5	Sy	G	P	3	A	50	3A	5W*	20...60	3A	<0,75	3A	<650	·	100	>0,25	·	4,7,10)
T	2N 2567	Mo,Se,Tx	G	P	3	A	60	3,5A	20W*	20...60	3A	<0,75	3A	<125	·	100	>0,25	480+	4,7)
t	2N 2567/5	Sy	G	P	3	A	60	3A	5W*	20...60	3A	<0,75	3A	<650	·	100	>0,25	·	4,7,10)
t	2N 2568	Mo	G	N	314	A	15	(100)	1W*	10...60	40	<0,75	100	(<2)	[>10]	<3	>1,4G	·	10,37,42:>0,3W)
T	2N 2569	Am,PH	S	N	6	A	(20)	100	300	>50	10	0,2	10	<10n	·	<10	>100	·	48:10Ω,49:<250µV,50)
T	2N 2570	Am,PH	S	N	6	A	(20)	100	300	>50	10	0,2	10	<10n	·	<10	>100	·	48:10Ω,49:<500µV,50)
t	2N 2571	Am	S	N	6	A	15	500	300	>50	100	·	·	<10n	·	<10	>100	·	4,10)
t	2N 2572	Am	S	N	6	A	15	500	300	>50	100	·	·	<10n	·	<10	>100	·	4,10)
R	2N 2573	Mo	S	PN	121	B													
	bis																		
R	2N 2579	Mo	S	PN	121	B													
T	2N 2580	De,SI	S	N	123	A	400	(10A)	150W*	10...40	5A	<0,7	5A	<5m°	·	·	>2	<2,5µ+	7)
T	2N 2580 M	SI	S	N	123	A	400	(10A)	150W*	10...40	5A	<0,7	5A	<5m°	·	·	>2	<1,5µ	7)
T	2N 2581	De	S	N	123	A	400	(10A)	150W*	25...65	5A	<1,0	10A	<5m°	·	·	>2	<2,5µ+	7)
T	2N 2582	De	S	N	123	A	500	(10A)	150W*	10...40	5A	<0,7	5A	<5m°	·	·	>2	<2,5µ+	7)
T	2N 2583	De	S	N	123	A	500	(10A)	150W*	25...65	5A	<1,0	10A	<5m°	·	·	>2	<2,5µ+	7)
T	2N 2586	AC,Ry,Tx	S	N	6	D	45	30	300	120...360	10µ	<0,5	10	<2n	<2	<7	>45	·	5)
tt	2N 2587	Mo	G	P	6	B	15	100	150	15...100	8	<0,5	50	<5	·	<3	>1G	·	10,31)
tt	2N 2588	Tx	G	P	6	B	20	30	150	50...150	1,5	·	·	<50	·	<2,5	>75	·	10,35)
tt	2N 2589	Si	S	N	63	A	150	7A	85W*	17...51	7A	<1,1	7A	<2m	·	·	>0,25	·	7,10)
T	2N 2590	SI,Sm	S	P	47	A	60	50	400	>40	5	<0,4	10	<25n	·	<5	>50	·	
T	2N 2591	SI,Sm	S	P	47	A	60	50	400	>70	5	<0,4	10	<25n	·	<5	>70	·	
T	2N 2592	SI,Sm	S	P	47	A	60	50	400	>115	5	<0,4	10	<25n	·	<5	>90	·	
T	2N 2593	SI,Sm	S	P	47	A	60	50	400	>160	5	<0,4	10	<25n	·	<5	>110	·	
T	2N 2594	CR,SI,Tr	S	N	3	A	80	1A	1W	50...150	100	<1,0	200	<0,1	·	<20	>40	·	4)
tt	2N 2594/TNT	Tr	S	N	65	B	15	500	100	40...120	10	·	·	<0,4	·	<4	>800	<12	9,10,22)
tt	2N 2594/TPT	Tr	S	N	267	A	15	500	150	40...120	10	·	·	<0,4	·	<4	>800	<12	9,10,22)
T	2N 2595	CR,SI,Sm	S	P	47	A	60	50	400	15...50	5	<0,5	10	<25n	·	<6	>30	·	
T	2N 2596	CR,SI,Sm	S	P	47	A	60	50	400	30...120	5	<0,5	10	<25n	·	<6	>40	·	
T	2N 2597	CR,SI,Sm	S	P	47	A	60	50	400	60...240	5	<0,5	10	<25n	·	<6	>60	·	
T	2N 2598	CR,SI,Sm	S	P	47	A	80	50	400	15...60	5	<0,5	10	<25n	·	<6	>30	·	
T	2N 2599	CR,SI,Sm	S	P	47	A	80	50	400	30...120	5	<0,5	10	<25n	·	<6	>40	·	
T	2N 2599 A	CR,SI,Sm	S	P	47	A	100	50	400	30...120	5	<0,5	10	<25n	·	<6	>40	·	21)
T	2N 2600	CR,SI,Sm	S	P	47	A	80	50	400	60...240	5	<0,5	10	<25n	·	<6	>60	·	
T	2N 2600 A	CR,SI,Sm	S	P	47	A	100	50	400	60...240	5	<0,5	10	<25n	·	<6	>60	·	21)
T	2N 2601	CR,Se,Sm	S	P	47	A	60	50	400	>18	1	<0,5	10	<25n	·	<6	>20	·	
T	2N 2602	CR,Se,Sm	S	P	47	A	60	50	400	>36	1	<0,5	10	<25n	·	<6	>40	·	
T	2N 2603	CR,Se,Sm	S	P	47	A	60	50	400	>76	1	<0,5	10	<25n	·	<6	>60	·	
T	2N 2604	Ry,Se,Tx	S	P	47	A	45	30	400	>60	0,5	<0,5	10	<10n	<4	<6	>30	·	
T	2N 2605	Ry,Se,Tx	S	P	47	A	45	30	400	>150	0,5	<0,5	10	<10n	<3	<6	>30	·	
T	2N 2605 A	Sm	S	P	47	A	45	30	400	>150	0,5	<0,5	10	<2n	·	<6	45	·	
F	2N 2606	Sd,Tx	S	P	6	F	(30)	50	300	>0,11	5V	<4,0	1µ	<1n	<3	<6*	·	·	62:0,1...0,5mA)
F	2N 2607	Sd,Tx	S	P	6	F	(30)	50	300	>0,33	5V	<4,0	1µ	<3n	<3	<10*	·	·	62:0,3...1,5mA)
F	2N 2608	NS,Sd,Tx	S	P	6	F	(30)	50	300	>1,0	5V	<4,0	1µ	<10n	<3	<17*	·	·	62:0,9...4,5mA)
F	2N 2609	NS,Sd,Tx	S	P	6	F	(30)	50	300	>2,5	5V	<4,0	1µ	<30n	<3	<30*	·	·	62:2...10mA)
T	2N 2610	SI,Sm	S	N	152	A	40	25	150	>9	1	<1,0	5	<2	·	<20	·	·	
T	2N 2611	SI,Sm	S	N	274	A	100	1A	2W	7...36	200	<1,7	200	<50	·	<75	>4	·	4,7)
T	2N 2612	CR,Se	G	P	2	A	(65)	15A	75W*	85...250	3A	<1,0	10A	<5m	·	·	(>2k)	·	7)

1 K	2 Typ	3 Hersteller	4 Ma	5 Pl	6 Fo	7 Af	8 U_{max} [V]	9 U_{max} [mA]	10 P_{tot} [mW]	11 B	I_F [mA]	12 U_S [V]	I_F [mA]	13 I_{Sp} [uA]	14 F [dB]	15 C [pF]	16 f_g [MHz]	17 t [ns]	18 Bemerkung
T	2N 2613	RC	G	P	1	A	(30)	50	120	(>120)	0,5	0,27*	40	<5	<4	10	>4	·	
T	2N 2614	RC	G	P	1	A	(40)	50	120	(>100)	1	0,27*	40	<5	·	9	>4	·	
T	2N 2615	CR,IT,Sm	S	N	6	A	15	·	300	20...200	3	<0,5	3	<1n	·	<2,8	>500	·	32)
T	2N 2616	CR,Fd,Sm	S	N	6	A	15	50	300	20...200	3	<0,4	10	<10n	<6	<2,8	>600	·	32,42:>30mW)
t	2N 2617	Am	S	N	73	A	25	100	250	15...80	20	·	·	<0,1	·	·	>1*	·	10)
t	2N 2618	Sy	S	N	3	A	40	750	600	(50...200)	25	·	·	<0,25	·	<14	>200	·	4,10)
t	2N 2618/46	Sy	S	N	47	A	40	750	400	(50...200)	25	·	·	<0,25	·	<14	>200	·	4,10,22)
R	2N 2619	GE,Ry,Tr	S	PN	298	A													
t	2N 2621	De	G	P	3	B	(15)	100	150	>15	1	·	·	<16	·	<3,5	>13	·	10)
t	2N 2622	De	G	P	3	B	(24)	100	150	>15	1	·	·	<12	·	<3,5	>15	·	10)
t	2N 2623	De	G	P	3	B	(32)	100	150	>20	1	·	·	<8	·	<3,5	>16	·	10)
t	2N 2624	De	G	P	3	B	(15)	100	150	>15	1	·	·	<16	·	<3,5	>13	·	10)
t	2N 2625	De	G	P	3	B	(24)	100	150	>15	1	·	·	<12	·	<3,5	>15	·	10)
t	2N 2626	De	G	P	3	B	(32)	100	150	>20	1	·	·	<8	·	<3,5	>16	·	10)
t	2N 2627	De	G	P	3	B	(15)	100	150	>15	1	·	·	<20	·	<3,5	>13	·	10)
t	2N 2628	De	G	P	3	B	(24)	100	150	>15	1	·	·	<14	·	<3,5	>15	·	10)
t	2N 2629	De	G	P	3	B	(32)	100	150	>10	1	·	·	<10	·	<3,5	>16	·	10)
t	2N 2630	Mo	G	P	6	A	10	100	300	>25	100	<0,45	100	<5	·	<4	>300	(<20)	9,10)
T	2N 2631	RC,Sm,Tx	S	N	7	A	60	1,5A	8,8W*	>8	200	<1,0	1,5A	<0,1	·	<20	200	·	37,42:>7,5W)
T	2N 2632	CR,Sm,Tr	S	N	27	A	60	5A	20W*	40...120	1A	<0,25	1A	<0,1	·	<150	>20	<80+	7)
T	2N 2633	CR,SmTr	S	N	27	A	80	5A	20W*	40...120	1A	<0,25	1A	<0,1	·	<150	>20	<80+	7)
T	2N 2634	CR,Sm,Tr	S	N	27	A	100	5A	20W*	40...120	1A	<0,25	1A	<0,1	·	<150	>20	<80+	7)
T	2N 2635	Mo,Tx	G	P	6	A	15	(100)	150	45...300	50	<0,4	50	<5	·	<5	>150	<30+	
T	2N 2636	CR,SD	G	P	121	A	60	25A	100W*	35...140	10A	<0,65	25A	<10m	·	·	>0,6	<700+	7)
T	2N 2637	CR,SD	G	P	121	A	60	25A	100W*	35...140	10A	<0,65	25A	<10m	·	·	>0,6	<700+	7)
T	2N 2638	CR,SD	G	P	121	A	60	25A	100W*	35...140	10A	<0,65	25A	<10m	·	·	>0,6	<700+	7)
T	2N 2639	Fd,Mo,Tx	S	N	42	A	45	30	600	50...300	10µ	<1,0	10	<10n	<4	<8	>35	·	14:<5mV,16,24)
T	2N 2640	Fd,Mo,Tx	S	N	42	A	45	30	600	50...300	10µ	<1,0	10	<10n	<4	<8	>35	·	14:<10mV,15,24)
T	2N 2641	Fd,Mo,Tx	S	N	42	A	45	30	600	50...300	10µ	<1,0	10	<10n	<4	<8	>35	·	24)
T	2N 2642	Fd,Mo,Tx	S	N	42	A	45	30	600	100...300	10µ	<1,0	10	<10n	<4	<8	>35	·	14 <5mV,16,24)
·	2N 2643	Fd,Mo,Tx	S	N	42	A	45	30	600	100...300	10µ	<1,0	10	<10n	<4	<8	>35	·	14:<10mV,15,24)
·	2N 2644	Fd,Mo,Tx	S	N	42	A	45	30	600	100...300	10µ	<1,0	10	<10n	<4	<8	>35	·	24)
T	2N 2645	Ry,Sm,Td	S	N	6	A	(75)	500	500	100...300	150	<0,4	10	<10n	<3	<25	>50	·	4)
U	2N 2646	GE,Mo,Tx	S	PN	72	I													
U	2N 2647	GE,Mo,Tx	S	PN	72	I													
T	2N 2648	CR,ID	G	P	3	A	10	1A	300	80...500	1A	<0,4	1A	<5	·	<30	>10	<300+	4)
t	2N 2649	NS	S	N	3	A	65	2A	8,7W*	>10	500	·	·	<1m	·	<12	>100	·	4,10)
t	2N 2650	NS	S	N	3	A	140	2A	8,7W*	>10	500	·	·	<1m	·	<12	>100	·	4,10)
T	2N 2651	CR,ID,Sm	S	N	6	A	20	500	360	>25	10	<0,4	50	<30n	·	<4	>350	<35	9)
T	2N 2652	GE,Mo,Ry	S	N	42	A	60	500	600	50...200	1	<1,2	50	<10n	<8	<15	>60	·	14:<3mV,15,24)
T	2N 2652 A	GE,Mo,Ry	S	N	42	A	60	500	600	50...200	1	<1,2	50	<2n	<8	<15	>60	·	14:<3mV,16,24)
R	2N 2653	ST	S	PN	298	A													
t	2N 2654	Am	G	P	39	A	(32)	10	100	>25	1	·	·	<8	[>16]	<1,7	250	·	10,35)
T	2N 2655	Sm	S	N	3	A	100	500	15W*	30...90	200	<2,0	200	<100	·	·	>0,25	·	4,7)
t	2N 2656	TW	S	N	6	A	15	200	360	40...160	0,1	<0,5	10	<0,5	[>10]	<5	>250	·	10,35)
T	2N 2657	SC,SD,TW	S	N	3	A	60	5A	1,2W	40...120	1A	<3,0	5A	<0,1	·	<150	>20	<80+	4,7)
T	2N 2658	SC,SD,TW	S	N	3	A	80	5A	1,2W	40...120	1A	<3,0	5A	<0,1	·	<150	>20	<80+	4,7)
T	2N 2659	SC,Se,Tx	G	P	3	A	(50)	3A	15W*	30...90	500	<0,2	500	<125	·	100	·	220+	4)
T	2N 2660	SC,Se,Tx	G	P	3	A	(70)	3A	15W*	30...90	500	<0,2	500	<125	·	100	·	220+	4)
T	2N 2661	SC,Se,Tx	G	P	3	A	(90)	3A	15W*	30...90	500	<0,2	500	<125	·	100	·	220+	4)
T	2N 2662	SC,Se,Tx	G	P	331	A	(50)	3A	15W*	30...90	500	<0,2	500	<125	·	100	·	220+	4)
T	2N 2663	SC,Se,Tx	G	P	331	A	(70)	3A	15W*	30...90	500	<0,2	500	<125	·	100	·	220+	4)
T	2N 2664	SC,Se,Tx	G	P	331	A	(90)	3A	15W*	30...90	500	<0,2	500	<125	·	100	·	220+	4)
T	2N 2665	SC,Se,Tx	G	P	3	A	(50)	3A	15W*	50...150	500	<0,2	500	<125	·	100	·	220+	4)
T	2N 2666	SC,Se,Tx	G	P	3	A	(70)	3A	15W*	50...150	500	<0,2	500	<125	·	100	·	220+	4)
T	2N 2667	SC,Se,Tx	G	P	3	A	(90)	3A	15W*	50...150	500	<0,2	500	<125	·	100	·	220+	4)
T	2N 2668	SC,Se,Tx	G	P	331	A	(50)	3A	15W*	50...150	500	<0,2	500	<125	·	100	·	220+	4)
T	2N 2669	SC,Se,Tx	G	P	331	A	(70)	3A	15W*	50...150	500	<0,2	500	<125	·	100	·	220+	4)
T	2N 2670	SC,Se,Tx	G	P	331	A	(90)	3A	15W*	50...150	500	<0,2	500	<125	·	100	·	220+	4)
t	2N 2671	Am	G	P	39	A	(25)	10	100	>40	1	·	·	<8	·	<2,5	>200	·	10,35)
t	2N 2672	Am	G	P	7	C	(25)	10	100	>40	1	·	·	<8	·	<2,5	>18	·	10,35)
t	2N 2672 A	Am	G	P	7	C	(32)	10	100	>40	1	·	·	<8	·	<2,5	>18	·	10,21,35)
t	2N 2673	GE	S	N	47	B	45	25	250	8...22	1	<1,5	5	<0,1	<30	<4	40	·	10)
t	2N 2674	GE	S	N	47	B	45	25	250	12...40	1	<1,5	5	<0,1	<30	<4	40	·	10)
t	2N 2675	GE	S	N	47	B	45	25	250	22...76	1	<1,5	5	<0,1	<30	<4	40	·	10)
t	2N 2676	GE	S	N	47	B	45	25	250	45...290	1	<1,5	5	<0,1	<30	<4	40	·	10)
t	2N 2677	GE	S	N	47	B	35	25	250	20...55	10	<1,5	10	<0,1	<30	<3	50	·	10)
t	2N 2678	GE	S	N	47	B	35	25	250	45...150	10	<1,5	10	<0,1	<30	<3	70	·	10)
R	2N 2679	CR,Tr,Un	S	PN	6	I													
R	2N 2679 A	CR,Tr	S	PN	6	I													
	bis																		
R	2N 2686	CR,Tr,Un	S	PN	6	I													
R	2N 2686 A	CR,Tr	S	PN	6	I													

2 Typ	3 Hersteller	4 Ma	5 Pl	6 Fo	7 Af	8 U_{max} [V]	9 U_{max} [mA]	10 P_{tot} [mW]	11 B	I_F [mA]	12 U_S [V]	I_F [mA]	13 I_{Sp} [µA]	14 F [dB]	15 C [pF]	16 f_g [MHz]	17 t [ns]	18 Bemerkung
2N 2687 bis	CR,Tr,Un	S	PN	6	I													
2N 2690	CR,Tr,Un	S	PN	6	I													
2N 2691	CR	G	P	121	A	80	20A	100W*	30...100	20A	<0,65	20A	<5m	·	·	>0,6	<700+	7)
2N 2691 A	CR	G	P	121	A	80	20A	170W*	50...100	20A	<0,65	20A	<5m	·	·	>0,6	<700+	7)
2N 2692	Sm,Td,Tx	S	N	6	A	30	50	300	90...360	0,1	<0,2	10	<10n	1,5	<5	66	<1,1µ	48:20Ω,49:0,4mV,50)
2N 2693	Sm,Td,Tx	S	N	6	A	30	50	300	>60	0,1	<0,2	10	<10n	2	<5	>42	<1,1µ	48:22Ω,49:0,8mV,50)
2N 2694	Sm,Td,Tx	S	N	6	A	20	50	300	>30	0,3	<0,25	10	<10n	3	<5	>42	<1,2µ	48:24Ω,49:1,2mV,50)
2N 2695	Fd,Mo,Ry	S	P	47	A	25	(500)	360	30...130	50	<1,0	300	<25n	·	<20	>100	<75	4)
2N 2696	Fd,Mo,Ry	S	P	6	A	25	(500)	360	30...130	50	<1,0	300	<25n	·	<20	>100	<75	4)
2N 2697	CR	S	N	315	A	60	5A	(10W)	40...120	1A	<3,0	5A	<0,1	·	·	>20	<100	4,7)
2N 2698	CR	S	N	315	A	80	5A	(10W)	40...120	1A	<3,0	5A	<0,1	·	·	>20	<100	4,7)
2N 2699	Ph	G	P	6	B	8	100	150	40...200	10	<0,35	50	<3	·	<3,5	>300	<23	10)
2N 2706	Am	G	P	1	A	(32)	200	280	115	(50)	<0,55*	(200)	<10	<10	40	2,5	·	Kpl.2N 2430
2N 2707	Am			Komplimentärpaar aus 2N 2706 und 2N 2430														17:<1,1)
2N 2708	Fi,Ry,Td	S	N	72	B	20	·	200	30...200	2	·	·	<10n	[>15]	<1,5	>700	·	35)
2N 2709	Ry	S	P	3	B	35	50	240	10...22	0,2	<0,4	8	<1	<30	<110	>0,2	·	10)
2N 2710	CR,IT,Mo	S	N	6	A	20	(500)	360	>40	10	<0,25	10	<30n	·	<4	>500	<20	9)
2N 2711	CR,GE,Sp	S	N	54	A	18	100	200	30...90	2	·	·	<0,5	2,8	<12	·	·	
2N 2712	CR,GE,Sp	S	N	54	A	18	100	200	75...225	2	·	·	<0,5	2,8	<12	·	·	
2N 2713	CR,GE,Sp	S	N	54	A	18	200	360	30...90	2	<0,3	50	<0,1	·	9	200	145	
2N 2714	CR,GE,Sp	S	N	54	A	18	200	360	30...90	2	<0,3	50	<0,1	·	9	200	145	
2N 2715	GE,Sm	S	N	54	A	18	25	200	30...90	2	·	·	<0,9	2,8	<5	·	·	
2N 2716	GE,Sm	S	N	54	A	18	25	200	75...225	2	·	·	<0,9	2,8	<5	·	·	
2N 2717	Am	G	P	6	B	15	30	100	>50	30	<0,35	10	<8	·	<5	>300	<75	10)
2N 2718	Mo	G	P	3	B	12	400	240	>25	170	<0,27	170	<7	·	<10	>150	<100	4,10)
2N 2719	Sy	S	N	6	A	8	200	300	>30	60	<0,4	60	<1	·	<6	200	·	10)
2N 2720	Mo,Td	S	N	42	A	60	40	600	30...120	0,1	<1,0	10	<10n	·	<6	>80	·	14:<5mV,16,24)
2N 2721	Mo,Td	S	N	42	A	60	40	600	30...120	0,1	<1,0	10	<10n	·	<6	>80	·	14:<10mV,15,24)
2N 2722	Mo,NS,Td	S	N	42	A	45	40	600	50...250	1µ	<1,0	10	<1n		<6	>100		14:<5mV,16,24)
2N 2723	Fd,Mo	S	N	72	C	60	40	500	>2000	10	<1,0	10	<10n	<10	<10	>100	·	5)
2N 2724	Fd,Mo	S	N	72	C	60	40	500	>7000	10	<1,0	10	<10n	<6	<10	>100	·	5)
2N 2725	Fd,Mo	S	N	72	C	45	30	500	>2000	0,1	<1,0	10	<2n	<6	<10	>100	·	5)
2N 2726	CR,SI,Tr	S	N	3	A	(200)	500	1W	30...90	200	<2,0	200	<1	·	·	>15	·	7)
2N 2727	CR,SI,Tr	S	N	3	A	(200)	500	1W	75...150	200	<2,0	200	<1	·	·	>15	·	7)
2N 2728	Mo	G	P	123	A	5	(50A)	170W*	40...130	20A	<0,1	50A	<10m*	·	·	(>3k)	<25µ+	4,7)
2N 2729	Fd,Sm,Td	S	N	47	A	15	50	300	>20	3	<0,4	10	<10n	<6	<2,8	>600	·	32,42:>30mW)
2N 2730	SC,SD,SP	G	P	123	A	60	65A	170W*	30...120	25A	<0,45	65A	<5m	·	·	>0,2	<18µ+	7)
2N 2731	SC,SD,SP	G	P	123	A	45	65A	170W*	30...120	25A	<0,45	65A	<5m	·	·	>0,2	<18µ+	7)
2N 2732	SC,SD,SP	G	P	123	A	30	65A	170W*	30...120	25A	<0,45	65A	<5m	·	·	>0,2	<18µ+	7)
2N 2733	SD,SP	G	P	316	A	60	65A	140W*	30...120	25A	<0,45	65A	<5m	·	·	>0,2	<18µ+	7)
2N 2734	SD,SP	G	P	316	A	45	65A	140W*	30...120	25A	<0,45	65A	<5m	·	·	>0,2	<18µ+	7)
2N 2735	SD,SP	G	P	316	A	30	65A	140W*	30...120	25A	<0,45	65A	<5m	·	·	>0,2	<18µ+	7)
2N 2736	SD,SP	G	P	316	A	60	65A	140W*	30...120	25A	<0,45	65A	<5m	·	·	>0,2	<18µ+	7)
2N 2737	SD,SP	G	P	316	A	45	65A	140W*	30...120	25A	<0,45	65A	<5m	·	·	>0,2	<18µ+	7)
2N 2738	SD,SP	G	P	316	A	30	65A	140W*	30...120	25A	<0,45	65A	<5m	·	·	>0,2	<18µ+	7)
2N 2739	SC,SI,Wh	S	N	302	B	50	20A	200W-	>10	10A	<1,5	10A	<15m*	·	·	0,5	<6µ	7)
2N 2740	SC,SI,Wh	S	N	302	B	100	20A	200W-	>10	10A	<1,5	10A	<15m*	·	·	0,5	<6µ	7)
2N 2741	SC,SI,Wh	S	N	302	B	150	20A	200W-	>10	10A	<1,5	10A	<15m*	·	·	0,5	<6µ	7)
2N 2742	SC,SI,Wh	S	N	302	B	200	20A	200W-	>10	10A	<1,5	10A	<15m*	·	·	0,5	<6µ	7)
2N 2743	SC,SI	S	N	302	B	250	20A	200W-	>10	10A	<1,5	10A	<15m*	·	·	0,5	<6µ	7)
2N 2744	SC,SI	S	N	302	B	300	20A	200W-	>10	10A	<1,5	10A	<15m*	·	·	0,5	<6µ	7)
2N 2745	SC,SI,Wh	S	N	302	B	50	20A	200W-	>10	15A	<1,5	15A	<15m*	·	·	0,5	<6µ	7)
2N 2746	SC,SI,Wh	S	N	302	B	100	20A	200W-	>10	15A	<1,5	15A	<15m*	·	·	0,5	<6µ	7)
2N 2747	SC,SI,Wh	S	N	302	B	150	20A	200W-	>10	15A	<1,5	15A	<15m*	·	·	0,5	<6µ	7)
2N 2748	SC,SI,Wh	S	N	302	B	200	20A	200W-	>10	15A	<1,5	15A	<15m*	·	·	0,5	<6µ	7)
2N 2749	SI	S	N	302	B	250	20A	200W-	>10	15A	<1,5	15A	<15m*	·	·	0,5	<6µ	7)
2N 2750	SI	S	N	302	B	300	20A	200W-	>10	15A	<1,5	15A	<15m*	·	·	0,5	<6µ	7)
2N 2751	SC,SI,Wh	S	N	302	B	50	20A	200W-	>10	20A	<1,5	20A	<15m*	·	·	0,5	<7µ	7)
2N 2752	SC,SI,Wh	S	N	302	B	100	20A	200W-	>10	20A	<1,5	20A	<15m*	·	·	0,5	<7µ	7)
2N 2753	SC,SI,Wh	S	N	302	B	150	20A	200W-	>10	20A	<1,5	20A	<15m*	·	·	0,5	<7µ	7)
2N 2754	SC,SI,Wh	S	N	302	B	200	20A	200W-	>10	20A	<1,5	20A	<15m*	·	·	0,5	<7µ	7)
2N 2755	SI	S	N	302	B	250	20A	200W-	>10	20A	<1,5	20A	<15m*	·	·	0,5	<7µ	7)
2N 2756	SI	S	N	302	B	300	20A	200W-	>10	20A	<1,5	20A	<15m*	·	·	0,5	<7µ	7)
2N 2757	SC,SI,Wh	S	N	301	A	50	30A	200W-	>10	10A	<1,5	10A	<15m*	·	·	0,5	<6µ	7)
2N 2758	SC,SI,Wh	S	N	301	A	100	30A	200W-	>10	10A	<1,5	10A	<15m*	·	·	0,5	<6µ	7)
2N 2759	SC,SI,Wh	S	N	301	A	150	30A	200W-	>10	10A	<1,5	10A	<15m*	·	·	0,5	<6µ	7)
2N 2760	SC,SI,Wh	S	N	301	A	200	30A	200W-	>10	10A	<1,5	10A	<15m*	·	·	0,5	<6µ	7)
2N 2761	SC,SI,Wh	S	N	301	A	250	30A	200W-	>10	10A	<1,5	10A	<15m*	·	·	0,5	<6µ	7)
2N 2762	SI	S	N	301	A	300	30A	200W-	>10	10A	<1,5	10A	<15m*	·	·	0,5	<6µ	7)
2N 2763	SC,SI,Wh	S	N	301	A	50	30A	200W-	>10	15A	<1,5	15A	<15m*	·	·	0,5	<6µ	7)
2N 2764	SC,SI,Wh	S	N	301	A	100	30A	200W-	>10	15A	<1,5	15A	<15m*	·	·	0,5	<6µ	7)
2N 2765	SC,SI,Wh	S	N	301	A	150	30A	200W-	>10	15A	<1,5	15A	<15m*	·	·	0,5	<6µ	7)
2N 2766	SC,SI,Wh	S	N	301	A	200	30A	200W-	>10	15A	<1,5	15A	<15m*	·	·	0,5	<6µ	7)

1 K	2 Typ	3 Hersteller	4 Ma	5 Pl	6 Fo	7 Af	8 U_{max} [V]	9 U_{max} [mA]	10 P_{tot} [mW]	11 B	I_F [mA]	12 U_S [V]	I_F [mA]	13 I_{Sp} [uA]	14 F [dB]	15 C [pF]	16 f_g [MHz]	17 t [ns]	18 Bemerkung
T	2N 2767	SI	S	N	301	A	250	30A	200W⁻	>10	15A	<1,5	15A	<15m*	·	·	0,5	<6µ	7)
T	2N 2768	SI	S	N	301	A	300	30A	200W⁻	>10	15A	<1,5	15A	<15m*	·	·	0,5	<6µ	7)
T	2N 2769	SC,SI,Wh	S	N	301	A	50	30A	200W⁻	>10	20A	<1,5	20A	<15m*	·	·	0,5	<7µ	7)
T	2N 2770	SC,SI,Wh	S	N	301	A	100	30A	200W⁻	>10	20A	<1,5	20A	<15m*	·	·	0,5	<7µ	7)
T	2N 2771	SC,SI,Wh	S	N	301	A	150	30A	200W⁻	>10	20A	<1,5	20A	<15m*	·	·	0,5	<7µ	7)
T	2N 2772	SC,SI,Wh	S	N	301	A	200	30A	200W⁻	>10	20A	<1,5	20A	<15m*	·	·	0,5	<7µ	7)
T	2N 2773	SI	S	N	301	A	250	30A	200W⁻	>10	20A	<1,5	20A	<15m*	·	·	0,5	<7µ	7)
T	2N 2774	SI	S	N	301	A	300	30A	200W⁻	>10	20A	<1,5	20A	<15m*	·	·	0,5	<7µ	7)
T	2N 2775	SC,SI,Wh	S	N	301	A	50	30A	200W⁻	>10	25A	<1,5	25A	<15m*	·	·	0,5	<8µ	7)
T	2N 2776	SC,SI,Wh	S	N	301	A	100	30A	200W⁻	>10	25A	<1,5	25A	<15m*	·	·	0,5	<8µ	7)
T	2N 2777	SC,SI,Wh	S	N	301	A	150	30A	200W⁻	>10	25A	<1,5	25A	<15m*	·	·	0,5	<8µ	7)
T	2N 2778	SC,SI,Wh	S	N	301	A	200	30A	200W⁻	>10	25A	<1,5	25A	<15m*	·	·	0,5	<8µ	7)
T	2N 2779	SI	S	N	301	A	250	30A	200W⁻	>10	25A	<1,5	25A	<15m*	·	·	0,5	<8µ	7)
T	2N 2780	SI	S	N	301	A	300	30A	200W⁻	>10	25A	<1,5	25A	<15m*	·	·	0,5	<8µ	7)
T	2N 2781	SI,Sm,TW	S	N	136	B	30	2A	15W*	7,5...75	350	<5,0	1A	<500	[>5]	<40	>140	·	37)
T	2N 2782	SI,Sm,TW	S	N	136	B	40	2A	15W*	7,5...75	350	<5,0	1A	<500	[>5]	<40	>140	·	37)
T	2N 2783	SI,Sm,TW	S	N	136	B	40	(2A)	15W*	7,5...75	350	<5,0	1A	<500	[>5]	<40	>140	·	37)
T	2N 2784	CR,Sy,Tr	S	N	6	A	6	·	300	40...120	10	<0,26	3	<5n	4	<3	>1G	<9	9)
T	2N 2784/46	Sm,Sy	S	N	47	A	6	·	300	40...120	10	<0,26	3	<5n	4	<3	>1G	<9	9,22)
t	2N 2784/51	Sy	S	N	143	A	6	·	300	40...120	10	<0,26	3	<5n	4	<3	>1G	<9	9,10,22)
t	2N 2784/52	Tr	S	N	46	A	6	·	300	40...120	10	<0,26	3	<5n	4	<3	>1G	<9	9,10,22)
t	2N 2784/KVT	Tr	S	N	268	A	6	·	880*	40...120	10	<0,26	3	<5n	4	<3	>1G	<9	9,10,22)
t	2N 2784/TNT	Tr	S	N	65	B	6	·	100	40...120	10	<0,26	3	<5n	4	<3	>1G	<9	9,10,22)
t	2N 2784/TPT	Tr	S	N	267	A	6	·	150	40...120	10	<0,26	3	<5n	4	<3	>1G	<9	9,10,22)
T	2N 2785	GE,Mo	S	N	72	C	40	·	500	>2000	100	<1,0	15	<50n	·	<30	>10	·	4,5)
T	2N 2786	Am,Sm	G	P	7	A	20	150	1,8W*	33...200	100	·	·	<10	·	<5	·	·	35)
t	2N 2786 A	Am	G	P	7	A	20	150	280	33...200	100	·	·	<10	·	<5	>225	·	10,35)
T	2N 2787	ET,ID,Sm	S	N	3	A	35	800	800	20...50	150	<0,4	150	<10n	·	<8	>250	<50	4)
T	2N 2788	ET,ID,Sm	S	N	3	A	35	800	800	40...120	150	<0,4	150	<10n	·	<8	>250	<50	4)
T	2N 2789	ET,ID,Sm	S	N	3	A	35	800	800	100...300	150	<0,4	150	<10n	·	<8	>250	<50	4)
T	2N 2789 S	Mo	S	N	7	A	35	800	800	100...300	150	<0,4	150	<10n	·	<8	>250	<50	4,22)
T	2N 2790	ET,ID,Sm	S	N	6	A	35	800	500	20...60	150	<0,4	150	<10n	·	<8	>250	<50	4)
T	2N 2791	ET,ID,Sm	S	N	6	A	35	800	500	40...120	150	<0,4	150	<10n	·	<8	>250	<50	4)
T	2N 2792	ET,ID,Sm	S	N	6	A	35	800	500	100...300	150	<0,4	150	<10n	·	<8	>250	<50	4)
t	2N 2793	Mo	G	P	123	A	60	60A	170W*	50...100	15A	<0,45	50A	<3m	·	·	(>2k)	·	7,10)
f	2N 2794	Tu	S	P	3	I	(20)	50	300	1,0...3,0	10V	·	·	<10n	·	<6*	·	·	10,62:1,5...5mA)
T	2N 2795	ID,Sp	G	P	6	B	15	100	75	>50	10	<0,13	10	<3	·	<3	>300	<24	9)
T	2N 2796	ID,Sp	G	P	6	B	12	100	75	>30	10	<0,15	10	<3	·	<4	>300	<30	9)
t	2N 2797	Sp	G	P	144	A	20	100	75	>40	10	<0,2	10	<2	·	<3,5	235	<35	9,10)
t	2N 2798	Sp	G	P	144	A	25	100	75	>20	10	<0,25	10	<3	·	<4	235	<45	9,10)
t	2N 2799	Sp	G	P	144	A	15	100	75	>20	10	<0,25	10	<3	·	<4	>120	<45	9,10)
T	2N 2800	Fd,Mo,Ry	S	P	3	A	35	800	800	30...90	150	<0,4	150	<0,1*	·	<25	>120	<70	4)
T	2N 2800/46	Sm	S	P	47	A	35	800	400	30...90	150	<0,4	150	<0,1*	·	<25	>120	<70	4,22)
t	2N 2800/51	Sy	S	P	143	A	35	800	300	30...90	150	<0,4	150	<0,1*	·	<25	>120	<70	4,10,22)
T	2N 2800 S	Mo	S	P	7	A	35	800	800	30...90	150	<0,4	150	<0,1*	·	<25	>120	<70	4,22)
T	2N 2801	Fd,Mo,Ry	S	P	3	A	35	800	800	75...225	150	<0,4	150	<0,1*	·	<25	>120	<70	4)
T	2N 2801/46	Sm	S	P	47	A	35	800	400	75...225	150	<0,4	150	<0,1*	·	<25	>120	<70	4,22)
T	2N 2801/51	Sy	S	P	143	A	35	800	300	75...225	150	<0,4	150	<0,1*	·	<25	>120	<70	4,10,22)
T	2N 2801 S	Mo	S	P	7	A	35	800	800	75...225	150	<0,4	150	<0,1*	·	<25	>120	<70	4,22)
T	2N 2802	Ry,Tx	S	P	42	A	20	(30)	500	20...120	0,1	<0,5	10	<10n	<4	<8	>60	·	14:<5mV,16,24)
T	2N 2803	Ry,Tx	S	P	42	A	20	(30)	500	20...120	0,1	<0,5	10	<10n	<4	<8	>60	·	14:<10mV,15,24)
T	2N 2804	Ry,Tx	S	P	42	A	20	(30)	500	20...120	0,1	<0,5	10	<10n	<4	<8	>60	·	24)
T	2N 2805	Ry,Tx	S	P	42	A	20	(30)	500	40...120	0,1	<0,5	10	<10n	<4	<8	>60	·	14:<5mV,16,24)
T	2N 2806	Ry,Tx	S	P	42	A	20	(30)	500	40...120	0,1	<0,5	10	<10n	<4	<8	>60	·	14:<10mV,15,24)
T	2N 2807	Ry,Tx	S	P	42	A	20	(30)	500	40...120	0,1	<0,5	10	<10n	<4	<8	>60	·	24)
t	2N 2808	Ry	S	N	162	A	10	25	200	20...120	2	<0,25	4	<10n	·	<0,7	>1G	·	10,32)
t	2N 2808 A	Ry	S	N	162	A	10	25	200	20...120	2	<0,25	4	<10n	·	<0,7	>1,5G	·	10,32)
t	2N 2809	Ry	S	N	162	A	15	25	200	20...120	2	<0,25	4	<10n	·	<0,7	>1G	·	10,32)
t	2N 2809 A	Ry	S	N	162	A	15	25	200	20...120	2	<0,25	4	<10n	·	<0,7	>1,3G	·	10,32)
t	2N 2810	Ry	S	N	162	A	10	25	200	20...120	2	<0,25	4	<10n	·	<0,7	>1G	·	10,32)
t	2N 2810 A	Ry	S	N	162	A	10	25	200	20...120	2	<0,25	4	<10n	·	<0,7	>1,3G	·	10,32)
T	2N 2811	SC,SD,TW	S	N	5	A	60	10A	(50W)	20...60	5A	<0,5	5A	<0,1	·	·	>15	<200+	7)
T	2N 2812	SC,SD,TW	S	N	5	A	60	10A	(50W)	40...120	5A	<0,5	5A	<0,1	·	·	>15	<150+	7)
T	2N 2813	SC,SD,TW	S	N	5	A	80	10A	(50W)	20...60	5A	<0,5	5A	<0,1	·	·	>15	<200+	7)
T	2N 2814	SC,SD,TW	S	N	5	A	80	10A	(50W)	40...120	5A	<0,5	5A	<0,1	·	·	>15	<150+	7)
T	2N 2815	Cs,ET,SI	S	N	63	A	80	20A	200W*	10...50	10A	<1,5	10A	<1m	·	·	>0,6	<3,5µ	7)
T	2N 2816	Cs,ET,SI	S	N	63	A	100	20A	200W*	10...50	10A	<1,5	10A	<1m	·	·	>0,6	<3,5µ	7)
T	2N 2817	Cs,ET,SI	S	N	63	A	150	20A	200W*	10...50	10A	<1,5	10A	<1m	·	·	>0,6	<3,5µ	7)
T	2N 2818	Cs,ET,SI	S	N	63	A	200	20A	200W*	10...50	10A	<1,5	10A	<1m	·	·	>0,6	<3,5µ	7)
T	2N 2819	Cs,ET,SI	S	N	63	A	80	20A	200W*	10...50	15A	<1,5	15A	<1m	·	·	>0,6	<3,5µ	7)
T	2N 2820	Cs,ET,SI	S	N	63	A	100	20A	200W*	10...50	15A	<1,5	15A	<1m	·	·	>0,6	<3,5µ	7)
T	2N 2821	Cs,ET,SI	S	N	63	A	150	20A	200W*	10...50	15A	<1,5	15A	<1m	·	·	>0,6	<3,5µ	7)
T	2N 2822	Cs,ET,SI	S	N	63	A	200	20A	200W*	10...50	15A	<1,5	15A	<1m	·	·	>0,6	<3,5µ	7)
T	2N 2823	Cs,ET,SI	S	N	63	A	80	20A	200W*	10...50	20A	<1,1	20A	<1m	·	·	>0,6	<3,5µ	7)

1 K	2 Typ	3 Hersteller	4 Ma	5 Pl	6 Fo	7 Af	8 U_{max} [V]	9 U_{max} [mA]	10 P_{tot} [mW]	11 B	I_F [mA]	12 U_S [V]	I_F [mA]	13 I_{Sp} [uA]	14 F [dB]	15 C [pF]	16 f_g [MHz]	17 t [ns]	18 Bemerkung
T	2N 2824	Cs,ET,SI	S	N	63	A	100	20A	200W*	10...50	20A	<1,1	20A	<1m	·	·	>0,6	<3,5µ	7)
T	2N 2825	Cs,ET,SI	S	N	63	A	150	20A	200W*	10...50	20A	<1,1	20A	<1m	·	·	>0,6	<3,5µ	7)
T	2N 2826	Se	G	P	154	A	15	1A	7,5W*	75...200	100	<1,0	500	<1m*	·	·	(>4k)	·	4)
t	2N 2827	De	G	P	154	A	30	1A	7,5W*	75...200	100	<1,0	500	<1m*	·	·	(>4k)	·	4,10)
T	2N 2828	CR,Se,Un	S	N	27	A	60	3A	40W*	20...60	500	<0,4	500	<1m	·	·	>1	<1,5µ	7)
T	2N 2829	CR,Se,Un	S	N	27	A	60	3A	40W*	20...60	1A	<0,3	1A	<1m	·	·	>1	<1µ	7)
t	2N 2831	TW	S	N	6	B	12	200	360	>25	10	<0,25	10	<30n	·	<5	>250	·	10)
T	2N 2832	Mo,Se	G	P	2	A	50	(20A)	85W*	25...100	10A	<0,5	20A	<10m	·	·	>10	<4µ+	4)
T	2N 2833	Mo,Se	G	P	2	A	75	(20A)	85W*	25...100	10A	<0,5	20A	<10m	·	·	>10	>4µ+	4)
T	2N 2834	Mo,Se	G	P	2	A	100	(20A)	85W*	25...100	10A	<0,5	20A	<10m	·	·	>10	<4µ+	4)
T	2N 2835	Am,GP	G	P	190	A	(32)	(1A)	16W*	30...100	(1A)	<0,4	1A	<25	·	·	>0,3*	·	4)
T	2N 2836	Am,GP	G	P	2	A	(55)	3,5A	37W*	30...100	(1A)	·	·	<30	·	·	>0,25*	·	4)
T	2N 2837	Fd,Mo,Ry	S	P	6	A	35	800	500	30...90	150	<0,4	150	<0,1*	·	<25	>120	<70	4)
T	2N 2838	Fd,Mo,Ry	S	P	6	A	35	800	500	75...225	150	<0,4	150	<0,1*	·	<25	>120	<70	4)
U	2N 2840	GE	S	PN	72	I													
F	2N 2841	Am,Sd,TS	S	P	6	F	(30)	50	300	>0,06	5V	<1,7	1µ	<1n	<3	<6*	·	·	62:25...125µA)
F	2N 2842	Am,Sd,TS	S	P	6	F	(30)	50	300	>0,18	5V	<1,7	1µ	<3n	<3	<10*	·	·	62:65...325µA)
F	2N 2843	Am,Sd,TS	S	P	6	F	(30)	50	300	>0,54	5V	<1,7	1µ	<10n	<3	<17*	·	·	62:0,2...1,0mA)
F	2N 2844	Am,Sd,TS	S	P	6	F	(30)	50	300	>1,4	5V	<1,7	1µ	<30n	<3	<30*	·	·	62:0,44...2,2mA)
T	2N 2845	Fd,Mo,Ry	S	N	6	A	30	800	360	30...120	150	<1,0	500	<0,2	·	<8	>250	<40	9)
T	2N 2846	Fd,Mo,Ry	S	N	3	A	30	800	800	30...120	150	<1,0	500	<0,2	·	<8	>250	<40	9)
T	2N 2847	Fd,Mo,Ry	S	N	6	A	20	800	360	40...140	150	<0,75	500	<0,2	·	<8	>250	<25	9)
T	2N 2848	Fd,Mo,Ry	S	N	3	A	20	800	800	40...140	150	<0,75	500	<0,2	·	<8	>250	<25	9)
T	2N 2849	Sm,Un,TW	S	N	318	A	80	3A	850	100...300	1A	<0,4	1A	<0,1	·	<125	>30	<175	7)
T	2N 2849-1	SD,Sm,Un	S	N	3	A	80	3A	850-	100...300	1A	<0,4	1A	<0,1	·	<125	>30	<175	7,22)
T	2N 2849-2	Un	S	N	317	A	80	3A	850-	100...300	1A	<0,4	1A	<0,1	·	<125	>30	<175	7,22)
T	2N 2849-3	Sm,Un	S	N	45	A	80	3A	10W-	100...300	1A	<0,4	1A	<0,1	·	<125	>30	<175	7,22)
T	2N 2850	Sm,Un,TW	S	N	318	A	80	3A	850	40...120	1A	<0,25	1A	<0,1	·	<125	>30	<175	7)
T	2N 2850-1	SD,Sm,Un	S	N	3	A	80	3A	850-	40...120	1A	<0,25	1A	<0,1	·	<125	>30	<175	7,22)
T	2N 2850-2	Un	S	N	317	A	80	3A	850-	40...120	1A	<0,25	1A	<0,1	·	<125	>30	<175	7,22)
T	2N 2850-3	Sm,Un	S	N	45	A	80	3A	10W-	40...120	1A	<0,25	1A	<0,1	·	<125	>30	<175	7,22)
T	2N 2851	Sm,Un,TW	S	N	318	A	80	3A	850	40...120	1A	<0,4	1A	<0,1	·	<125	>30	<175	7)
T	2N 2851-1	SD,Sm,Un	S	N	3	A	80	3A	850-	40...120	1A	<0,4	1A	<0,1	·	<125	>30	<175	7,22)
T	2N 2851-2	Un	S	N	317	A	80	3A	850-	40...120	1A	<0,4	1A	<0,1	·	<125	>30	<175	7,22)
T	2N 2851-3	Sm,Un	S	N	45	A	80	3A	10W-	40...120	1A	<0,4	1A	<0,1	·	<125	>30	<175	7,22)
T	2N 2852	Sm,Un,TW	S	N	318	A	80	3A	850	20...60	1A	<0,4	1A	<0,1	·	<125	>30	<175	7)
T	2N 2852-1	SD,Sm,Un	S	N	3	A	80	3A	850-	20...60	1A	<0,4	1A	<0,1	·	<125	>30	<175	7,22)
T	2N 2852-2	Un	S	N	317	A	80	3A	850-	20...60	1A	<0,4	1A	<0,1	·	<125	>30	<175	7,22)
T	2N 2852-3	Sm,Un	S	N	45	A	80	3A	10W-	20...60	1A	<0,4	1A	<0,1	·	<125	>30	<175	7,22)
T	2N 2853	Sm,Un,TW	S	N	318	A	40	3A	850	>40	1A	<1,5	5A	<0,1	·	<125	>30	<175	7)
T	2N 2853-1	SD,Sm,Un	S	N	3	A	40	3A	850-	>40	1A	<1,5	5A	<0,1	·	<125	>30	<175	7,22)
T	2N 2853-2	Un	S	N	317	A	40	3A	850-	>40	1A	<1,5	5A	<0,1	·	<125	>30	<175	7,22)
T	2N 2853-3	Sm,Un	S	N	45	A	40	3A	10W-	>40	1A	<1,5	5A	<0,1	·	<125	>30	<175	7,22)
T	2N 2854	Sm,Un,TW	S	N	318	A	40	3A	850	100...300	1A	<0,4	1A	<0,1	·	<125	>30	<175	7)
T	2N 2854-1	SD,Sm,Un	S	N	3	A	40	3A	850-	100...300	1A	<0,4	1A	<0,1	·	<125	>30	<175	7,22)
T	2N 2854-2	Un	S	N	317	A	40	3A	850-	100...300	1A	<0,4	1A	<0,1	·	<125	>30	<175	7,22)
T	2N 2854-3	Sm,Un	S	N	45	A	40	3A	10W-	100...300	1A	<0,4	1A	<0,1	·	<125	>30	<175	7,22)
T	2N 2855	Sm,Un,TW	S	N	318	A	40	3A	850	40...120	1A	<0,4	1A	<0,1	·	<125	>30	<175	7)
T	2N 2855-1	SD,Sm,Un	S	N	3	A	40	3A	850-	40...120	1A	<0,4	1A	<0,1	·	<125	>30	<175	7,22)
T	2N 2855-2	Un	S	N	317	A	40	3A	850-	40...120	1A	<0,4	1A	<0,1	·	<125	>30	<175	7,22)
T	2N 2855-3	Sm,Un	S	N	45	A	40	3A	10W-	40...120	1A	<0,4	1A	<0,1	·	<125	>30	<175	7,22)
T	2N 2856	Sm,Un,TW	S	N	318	A	40	3A	850	20...60	1A	<0,4	1A	<0,1	·	<125	>30	<175	7)
T	2N 2856-1	SD,Sm,Un	S	N	3	A	40	3A	850-	20...60	1A	<0,4	1A	<0,1	·	<125	>30	<175	7,22)
T	2N 2856-2	Un	S	N	317	A	40	3A	850-	20...60	1A	<0,4	1A	<0,1	·	<125	>30	<175	7,22)
T	2N 2856-3	Sm,Un	S	N	45	A	40	3A	10W-	20...60	1A	<0,4	1A	<0,1	·	<125	>30	<175	7,22)
T	2N 2857	Fi,Mo,RC	S	N	72	B	15	(40)	200	30...150	3	·	·	<10n	<4,5	<1	>1G	·	31,32,42:>30mW)
T	2N 2858	Am,SC,Tr	S	N	3	A	80	3A	600	20...60	1A	<0,3	1A	<100	·	·	>1	<2µ	4,7)
T	2N 2859	Am,SC,Tr	S	N	3	A	100	3A	600	20...60	1A	<0,3	1A	<100	·	·	>1	<2µ	4,7)
t	2N 2860	Sy	G	P	6	A	7	150	150	>40	40	<0,4	36	<0,4	·	<4	>250	·	10)
T	2N 2861	CR,Ry,Tx	S	P	6	A	20	100	300	50...150	1	<0,2	10	<10n	<3	<6	>60	·	
T	2N 2862	CR,Ry,Tx	S	P	6	A	20	100	300	25...150	1	<0,2	10	<10n	<4	<6	>45	·	
T	2N 2863	Td,Tr,Tx	S	N	3	A	25	1A	800	30...200	200	<1,0	500	<0,5	[>10]	<13	>150	·	37,41:>30%,42:1W)
T	2N 2864	Td,Tr,Tx	S	N	3	A	25	1A	800	20...200	200	<1,0	500	<0,5	[>8]	<13	>150	·	37,41:>20%,42:0,7W)
T	2N 2865	ET,Ry,Tx	S	N	72	B	13	50	200	20...200	4	<0,4	10	<10n	<4,5	<2,5	>600	·	32,42:>40mW)
T	2N 2866	Sm,Tr	S	N	319	A	80	2A	(20W)	20...60	500	<0,75	1A	(<50)	·	170	>10	·	7)
T	2N 2867	Sm,Tr	S	N	319	A	80	2A	(20W)	40...120	500	<0,75	1A	(<50)	·	170	>10	·	7)
T	2N 2868	ET,Sm,Tr	S	N	3	A	40	1A	800	40...120	150	<0,25	150	<10n	·	<20	>50	·	4)
T	2N 2869	CR,Se	G	P	2	A	50	10A	30W*	50...165	1A	<0,75	10A	<5m	·	·	>0,2	·	7)
T	2N 2870	CR,Se	G	P	2	A	50	10A	30W*	50...165	1A	<0,5	10A	<5m	·	·	>0,2	·	7)
t	2N 2871	Hu	S	P	42	A	60	200	400	>15	1	·	·	<0,1	·	<70	>0,2	·	10,24,49:<1,5mV,50)
t	2N 2872	Hu	S	P	42	A	110	200	400	>15	1	·	·	<0,1	·	<70	>0,2	·	10,24,49:<1,5mV,50)
t	2N 2873	RC	G	P	173	A	12	10	115	(40...300)	1	·	·	<12	<8	<0,65	>300	·	10,35)
T	2N 2874	Sm,TW	S	N	136	B	40	2A	15W*	7,5...75	350	<5,0	1A	<10	[>10]	<40	>140	·	4)
T	2N 2875	Tr	S	P	319	A	50	2A	(20W)	20...60	500	<1,5	500	<10	·	·	>25	·	4,7)

1 K	2 Typ	3 Hersteller	4 Ma	5 Pl	6 Fo	7 Af	8 U_{max} [V]	9 U_{max} [mA]	10 P_{tot} [mW]	11 B	I_F [mA]	12 U_S [V]	I_F [mA]	13 I_{Sp} [uA]	14 F [dB]	15 C [pF]	16 f_g [MHz]	17 t [ns]	18 Bemerkung
T	2N 2876	RC,Tx	S	N	122	A	60	2,5A	17,5W*	>5	2,5A	<1,0	2,5A	<0,1	·	<20	200	·	37,42:>10W)
T	2N 2877	SC,SD,Tr	S	N	38	A	60	(5A)	(30W)	20...60	1A	<2,0	5A	<10*	·	<150	>30	<120+	7)
T	2N 2878	SC,SD,Tr	S	N	38	A	60	(5A)	(30W)	40...120	1A	<2,0	5A	<10*	·	<150	>50	<80+	7)
T	2N 2879	SC,SD,Tr	S	N	38	A	80	(5A)	(30W)	20...60	1A	<2,0	5A	<10*	·	<150	>30	<120+	7)
T	2N 2880	SC,SD,Tr	S	N	38	A	80	(5A)	(30W)	40...120	1A	<2,0	5A	<10*	·	<150	>50	<80+	7)
T	2N 2881	SC,Sm,Tr	S	P	3	A	60	2A	8,5W*	20...60	500	<0,4	500	<10	·	·	(>25k)	·	7)
T	2N 2882	SC,Sm,Tr	S	P	3	A	100	2A	8,5W*	20...60	500	<0,4	500	<10	·	·	(>25k)	·	7)
T	2N 2883	ID,Sm,Td	S	N	3	A	20	(300)	800	>20	100	<0,5	100	<0,5	·	<10	>400	·	37,42:>0,5W)
T	2N 2884	ID,Sm,Td	S	N	3	A	20	(300)	800	>20	100	<0,5	100	<0,5	·	<10	>400	·	37,42:>0,75W)
t	2N 2885	Tr	S	N	143	A	15	·	150	30...120	10	<0,4	10	<25n	·	<6	>300	<40	9,10), ~2N708
t	2N 2886	TW	S	N	3	A	40	500	800	22...45	5	<1,2	8	<0,1	·	·	·	·	4,10)
T	2N 2887	ID,Sm,TW	S	N	206	B	80	(1,2A)	25W*	15...80	350	<1,2	1A	<10	·	<30	>140	·	37,42:>10W)
R	2N 2888	ID,Ry,Se	S	PN	277	A													
R	2N 2889	ID,Ry,Se	S	PN	277	A													
T	2N 2890	Fd,SD,Tr	S	N	3	A	80	5A	5W*	30...90	1A	<0,75	2A	<0,1*	·	<70	>30	<300	4,7)
T	2N 2891	Fd,SD,Tr	S	N	3	A	80	5A	5W*	50...150	1A	<0,75	2A	<0,1*	·	<70	>30	<300	4,7)
T	2N 2892	Fd,SD,Tr	S	N	27	A	80	5A	30W*	30...90	1A	<0,75	2A	<0,1*	·	<70	>30	<300	4,7)
T	2N 2893	Fd,SD,Tr	S	N	27	A	80	5A	30W*	50...150	1A	<0,75	2A	<0,1*	·	<70	>30	<300	4,7)
T	2N 2894	Fd,PH,Tx	S	P	6	A	12	(200)	360	40...150	30	<0,5	100	(<80n)	·	<6	>400	<60	9)
T	2N 2894 A	Fd,PH,Tx	S	P	6	A	12	(200)	360	40...120	30	<0,45	100	(<50n)	·	<4,5	>800	<60	9)
T	2N 2895	Mo,RC,Ry	S	N	6	A	65	1A	500	40...120	150	<0,6	150	<2n	<8	<15	>120	·	4)
T	2N 2896	Mo,RC,Ry	S	N	6	A	90	1A	500	60...200	150	<0,6	150	<10n	·	<15	>120	·	4)
T	2N 2897	Mo,RC,Ry	S	N	6	A	45	1A	500	50...200	150	<1,0	150	<50n	·	<15	>100	·	4)
T	2N 2898	Ry,Sm,Tr	S	N	47	A	65	1A	500	40...120	150	<0,6	150	<2n	<8	<15	>120	·	4)
T	2N 2899	Ry,Sm,Tr	S	N	47	A	90	1A	500	60...200	150	<0,6	150	<10n	·	<15	>120	·	4)
T	2N 2900	Ry	S	N	47	A	45	1A	500	50...200	150	<1,0	150	<50n	·	<15	>100	·	4)
T	2N 2903	GE,Mo,NS	S	N	42	A	30	50	300	125...625	1	<1,0	5	<10n	<7	<8	>60	·	14:<10mV,15,24)
T	2N 2903 A	GE,Mo,NS	S	N	42	A	30	50	300	125...625	1	<1,0	5	<10n	<7	<8	>60	·	14:<5mV,16,24)
T	2N 2904	Fd,Mo,Tx	S	P	3	A	40	(600)	600	40...120	150	<0,4	150	<20n	·	<8	>200	<45	4),Kpl.2N 2218
T	2N 2904 A	Fd,Mo,Tx	S	P	3	A	60	(600)	600	40...120	150	<0,4	150	<10n	·	<8	>200	<45	4,21),Kpl.2N 2218 A
T	2N 2904 AS	Mo	S	P	7	A	60	(600)	600	40...120	150	<0,4	150	<10n	·	<8	>200	<45	4,21,22)
T	2N 2904 S	Mo	S	P	7	A	40	(600)	600	40...120	150	<0,4	150	<20n	·	<8	>200	<45	4,22)
	2N 2904/TNT	Tr	S	P	65	B	40	(600)	100	40...120	150	<0,4	150	<20n	·	<8	>200	<45	4,10,22)
	2N 2904/TPT	Tr	S	P	267	A	40	(600)	150	40...120	150	<0,4	150	<20n	·	<8	>200	<45	4,10,22)
T	2N 2905	Fd,Mo,Tx	S	P	3	A	40	(600)	600	100...300	150	<0,4	150	<20n	·	<8	>200	<45	4),kpl.2N 2219
T	2N 2905 A	Fd,Mo,Tx	S	P	3	A	60	(600)	600	100...300	150	<0,4	150	<10n	·	<8	>200	<45	4,21),kpl.2N 2219 A
T	2N 2905 AS	Mo	S	P	7	A	60	(600)	600	100...300	150	<0,4	150	<10n	·	<8	>200	<45	4,21,22)
T	2N 2905 S	Mo	S	P	7	A	40	(600)	600	100...300	150	<0,4	150	<20n	·	<8	>200	<45	4,22)
T	2N 2906	Fd,Mo,Tx	S	P	6	A	40	(600)	400	40...120	150	<0,4	150	<20n	·	<8	>200	<45	4),kpl.2N 2221
T	2N 2906 A	Fd,Mo,Tx	S	P	6	A	60	(600)	400	40...120	150	<0,4	150	<10n	·	<8	>200	<45	4,21),kpl.2N 2221 A
T	2N 2907	Fd,Mo,Tx	S	P	6	A	40	(600)	400	100...300	150	<0,4	150	<20n	·	<8	>200	<45	4),kpl.2N 2222
T	2N 2907 A	Fd,Mo,Tx	S	P	6	A	60	(600)	400	100...300	150	<0,4	150	<10n	·	<8	>200	<45	4,21),kpl.2N 2222 A
t	2N 2908	Si	S	N	4	A	(80)	5A	45W*	12...60	1A	<10	1A	<10	·	·	1	·	7,10)
T	2N 2909	Sl,Sm	S	N	47	A	40	1A	400	40...120	150	<0,25	150	<10n	·	<20	>50	·	4)
T	2N 2910	Sl,Sm,Td	S	N	42	A	25	·	600	>80	1	<1,0	10	<10n	<10	<12	>55	·	14:<10mV,15,24)
T	2N 2911	SC,Sl,Sm	S	N	3	A	125	3A	5W*	20...60	1A	<0,3	1A	<10	·	<200	1	<3µ	7)
T	2N 2912	Mo	G	P	320	A	5	25A	75W*	200...800	5A	<0,5	25A	(<10m)	·	·	>10	<2µ+	7)
T	2N 2913	Fd,Mo,Tx	S	N	42	A	45	30	600	60...240	10µ	<0,35	1	<10n	<4	<6	>60	·	24)
T	2N 2914	Fd,Mo,Tx	S	N	42	A	45	30	600	150...600	10µ	<0,35	1	<10n	<3	<6	>60	·	24)
T	2N 2915	Fd,Mo,Tx	S	N	42	A	45	30	600	60...240	10µ	<0,35	1	<10n	<4	<6	>60	·	14:<3mV,16,24)
T	2N 2915 A	Fd,Tx	S	N	42	A	45	30	600	60...240	10µ	<0,35	1	<10n	<4	<6	>60	·	14:<1,5mV,16,24)
T	2N 2916	Fd,Mo,Tx	S	N	42	A	45	30	600	150...600	10µ	<0,35	1	<10n	<3	<6	>60	·	14:<3mV,16,24)
T	2N 2916 A	Fd,Tx	S	N	42	A	45	30	600	150...600	10µ	<0,35	1	<10n	<3	<6	>60	·	14:<1,5mV,16,24)
T	2N 2917	Fd,Mo,Tx	S	N	42	A	45	30	600	60...240	10µ	<0,35	1	<10n	<4	<6	>60	·	14:<5mV,15,24)
T	2N 2918	Fd,Mo,Tx	S	N	42	A	45	30	600	150...600	10µ	<0,35	1	<10n	<3	<6	>60	·	14:<5mV,15,24)
T	2N 2919	Fd,Mo,Tx	S	N	42	A	60	30	600	60...240	10µ	<0,35	1	<2n	<4	<6	>60	·	14:<3mV,16,24)
T	2N 2919 A	Fd,Tx	S	N	42	A	60	30	600	60...240	10µ	<0,35	1	<2n	<4	<6	>60	·	14:<1,5mV,16,24)
T	2N 2920	Fd,Mo,Tx	S	N	42	A	60	30	600	150...600	10µ	<0,35	1	<2n	<3	<6	>60	·	14:<3mV,16,24)
T	2N 2920 A	Fd,Tx	S	N	42	A	60	30	600	150.. 600	10µ	<0,35	1	<2n	<3	<6	>60	·	14:<1,5mV,16,24)
T	2N 2921	Cs,Se	S	N	54	A	25	100	360	(35...70)	2	·	·	<0,5	·	<12	200	·	·
T	2N 2922	Cs,Se	S	N	54	A	25	100	360	(55...110)	2	·	·	<0,5	·	<12	200	·	·
T	2N 2923	Cs,GE,Sp	S	N	54	A	25	100	360	(90...180)	2	·	·	<0,5	·	<12	200	·	·
T	2N 2924	Cs,GE,Sp	S	N	54	A	25	100	360	(150...300)	2	·	·	<0,5	·	<12	200	·	·
T	2N 2925	Cs,GE,Sp	S	N	54	A	25	100	360	(235.. 470)	2	·	·	<0,5	2,8	<12	200	·	·
T	2N 2926	Cs,GE,Sp	S	N	54	A	18	100	360	(35.. 470)	2	·	·	<0,5	2,8	<12	200	·	·
T	2N 2926-BN	Cs,GE,Sp	S	N	54	A	18	100	360	(35...70)	2	·	·	<0,5	2,8	<12	200	·	20)
T	2N2926-GR	Cs,GE,Sp	S	N	54	A	18	100	360	(235...470)	2	·	·	<0,5	2,8	<12	200	·	20)
T	2N 2926-O	Cs,GE,Sp	S	N	54	A	18	100	360	(90 ..180)	2	·	·	<0,5	2,8	<12	200	·	20)
T	2N2926-R	Cs,GE,Sp	S	N	54	A	18	100	360	(55...110)	2	·	·	<0,5	2,8	<12	200	·	20)
T	2N 2926-Y	Cs,GE,Sp	S	N	54	A	18	100	360	(150...300)	2	·	·	<0,5	2,8	<12	200	·	20)
T	2N 2927	Fd,Mo,Tr	S	P	3	A	25	(500)	800	30...130	50	<1,0	300	<25n	·	<20	>100	<75	4)
T	2N 2927/46	Sm	S	P	47	A	25	(500)	400	30...130	50	<1,0	300	<25n	·	<20	>100	<75	4)
t	2N 2927/51	Sy	S	P	143	A	25	(500)	300	30...130	50	<1,0	300	<25n	·	<20	>100	<75	4,10)
t	2N 2928	Sy	G	P	162	A	13	100	150	8...200	2	·	·	<5	<7,5	<2,5	>400	·	10,35,46:>45ps)

1 KK	2 Typ	3 Hersteller	4 Ma	5 Pl	6 Fo	7 Af	8 U_{max} [V]	9 U_{max} [mA]	10 P_{tot} [mW]	11 B	I_F [mA]	12 U_S [V]	I_F [mA]	13 I_{Sp} [uA]	14 F [dB]	15 C [pF]	16 f_g [MHz]	17 t [ns]	18 Bemerkung
TT	2N 2929	Mo	G	P	3	A	10	100	300	10...100	10	<0,5	50	<5	[>26]	<2,5	>700	·	31,32,38,46: <40ps)
TT	2N 2930	CR,ET,ID	G	P	3	B	12	500	250	60...420	10	<0,25	100	<7	·	<20	>6	<430	4)
tt	2N 2931	IT	S	N	10	A	5	50	50	>50	50	<0,45	50	<10n	·	<12	>20	·	10)
tt	2N 2932	IT	S	N	10	A	5	50	50	>70	50	<0,45	50	<10n	·	<12	>20	·	10)
tt	2N 2933	IT	S	N	10	A	5	50	50	>50	50	<0,45	50	<10n	·	<12	>20	·	10)
tt	2N 2934	IT	S	N	10	A	30	50	50	>50	50	<0,45	50	<10n	·	<11	>20	·	10)
tt	2N 2935	IT	S	N	10	A	30	50	50	>70	50	<0,45	50	<10n	·	<11	>20	·	10)
TT	2N 2936	Ry	S	N	42	A	55	30	600	100...300	10µ	<0,3	2	<10n	·	<8	>30	·	14: <5mV,16,24)
TT	2N 2937	Ry	S	N	42	A	55	30	600	100...300	10µ	<0,3	2	<10n	·	<8	>30	·	24)
TT	2N 2938	ET,Fi,RC	S	N	6	A	13	500	300	>30	50	<0,4	50	<25n*	·	<4	>500	<30	9)
TT	2N 2939	Tr	S	N	3	A	60	1A	800	60...240	150	<0,75	150	<25n	·	<12	>150	·	4)
TT	2N 2940	Tr	S	N	3	A	80	1A	800	60...240	150	<0,75	150	<25n	·	<12	>150	·	4)
TT	2N 2941	Tr	S	N	3	A	100	1A	800	60...240	150	<0,75	150	<25n	·	<12	>150	·	4)
tt	2N 2942	Sp	G	P	144	A	25	100	150	>50	10	<0,15	10	<25	·	<3,5	>150	<35	10)
tt	2N 2943	Sp	G	P	144	A	15	100	150	>30	10	<0,2	10	<25	·	<4	>120	<45	10)
TT	2N 2944	Mo,Ry,Tx	S	P	47	A	10	100	400	>80	1	[<0,6]	1*	<0,1	·	<10	>10	·	48: <20Ω,50)
TT	2N 2944 A	Ry,Tx	S	P	47	A	10	100	400	>100	1	[<0,6]	1*	<0,1	·	<10	>10	·	20,48: <4Ω,50)
TT	2N 2945	Mo,Ry,Tx	S	P	47	A	20	100	400	>40	1	[<1,0]	1*	<0,2	·	<10	>15	·	48: <35Ω,50)
TT	2N 2945 A	Ry,Tx	S	P	47	A	20	100	400	>70	1	[<1,0]	1*	<0,2	·	<10	>15	·	20,48: <6Ω,50)
TT	2N 2946	Mo,Ry,Tx	S	P	47	A	35	100	400	>30	1	[<2,0]	1*	<0,5	·	<10	>5	·	48: <45Ω,50)
TT	2N 2946 A	Ry,Tx	S	P	47	A	35	100	400	>50	1	[<2,0]	1*	<0,5	·	<10	>5	·	20,48: <8Ω,50)
TT	2N 2947	Mo	S	N	2	A	(60)	(1,5A)	25W*	6...60	400	<0,5	1A	<1	·	<60	>100	·	4)
TT	2N 2948	Mo	S	N	2	A	(40)	(1,5A)	25W*	2,5...100	400	<0,5	1A	<1	·	<60	>100	·	4)
TT	2N 2949	Mo	S	N	141	A	(60)	(700)	500	5...100	40	<0,5	400	<0,1	·	<20	>100	·	4)
TT	2N 2950	Mo	S	N	139	A	(60)	(700)	700	5...100	40	<0,5	400	<0,1	·	<20	>100	·	4)
TT	2N 2951	Mo	S	N	3	A	(60)	(250)	800	20...150	10	<0,5	150	<0,1	·	<8	>200	·	4)
TT	2N 2951 S	Mo	S	N	7	A	(60)	(250)	800	20...150	10	<0,5	150	<0,1	·	<8	>200	·	4,22)
TT	2N 2952	Mo	S	N	6	A	(60)	(250)	500	20...150	10	<0,5	150	<0,2	·	<8	>200	·	4)
tt	2N 2953	SI,RC	G	P	1	A	(30)	150	120	>200	10	·	·	<5	[>43]	6,5	10*	·	10)
TT	2N 2955	Mo	G	P	6	A	25	100	300	20...60	50	<0,3	50	<10*	·	<4	>200	<55	9)
TT	2N 2956	Mo	G	P	6	A	20	100	300	40...120	50	<0,25	50	<10*	·	<4	375	<45	9)
TT	2N 2957	Mo	G	P	6	A	18	100	300	>100	50	<0,2	50	<10*	·	<4	400	<40	9)
TT	2N 2958	Fd,Mo,Ry	S	N	3	A	20	600	600	40...120	150	<0,5	150	<25n	·	<8	>250	<75+	4)
TT	2N 2958 S	Mo	S	N	7	A	20	600	600	100...300	150	<0,5	150	<25n	·	<8	>250	<75+	4,22)
TT	2N 2959	Fd,Mo,Ry	S	N	3	A	20	600	600	100...300	150	<0,5	150	<25n	·	<8	>250	<75+	4)
T	2N 2959 S	Mo	S	N	7	A	20	600	600	100...300	150	<0,5	150	<25n	·	<8	>250	<75+	4,22)
T	2N 2960	CR,Ry,Se	S	N	3	A	30	600	600	100...300	150	<0,5	150	<25n	·	<8	>250	<95	4)
T	2N 2961	CR,Ry,Se	S	N	3	A	30	600	600	100...300	150	<0,5	150	<25n	·	<8	>250	<95	4)
t	2N 2967	PH	S	N	6	A	6	·	300	20...120	10	<0,3	3	<50n	·	<3	>400	<15	9,10)
T	2N 2968	SI,Sm,Sp	S	P	3	B	10	50	150	>15	0,1	<0,06	10	<10n	·	<6	>10	·	48: <30Ω,49: <3mV,50)
T	2N 2969	SI,Sm,Sp	S	P	6	B	10	50	150	>15	0,1	<0,06	10	<10n	·	<6	>10	·	48: <30Ω,49: <3mV,50)
T	2N 2970	SI,Sm,Sp	S	P	3	B	20	50	150	>10	0,1	<0,08	10	<10n	·	<6	>8	·	48: <40Ω,49: <4mV,50)
T	2N 2971	SI,Sm,Sp	S	P	6	B	20	50	150	>10	0,1	<0,08	10	<10n	·	<6	>8	·	48: <40Ω,49: <4mV,50)
T	2N 2972	Fd,NS,Tx	S	N	41	A	45	30	300	60...240	10µ	<0,35	1	<10n	<4	<6	>60	·	24)
T	2N 2973	Fd,NS,Tx	S	N	41	A	45	30	300	150...600	10µ	<0,35	1	<10n	<3	<6	>60	·	24)
T	2N 2974	Fd,NS,Tx	S	N	41	A	45	30	300	60...240	10µ	<0,35	1	<10n	<4	<6	>60	·	14: <3mV,16,24)
T	2N 2975	Fd,NS,Tx	S	N	41	A	45	30	300	150...600	10µ	<0,35	1	<10n	<3	<6	>60	·	14: <3mV,16,24)
T	2N 2976	Fd,NS,Tx	S	N	41	A	45	30	300	60...240	10µ	<0,35	1	<10n	<4	<6	>60	·	14: <5mV,15,24)
T	2N 2977	Fd,Mo,Tx	S	N	41	A	45	30	300	150...600	10µ	<0,35	1	<10n	<3	<6	>60	·	14: <5mV,15,24)
T	2N 2978	Fd,Mo,Tx	S	N	41	A	60	30	300	60...240	10µ	<0,35	1	<2n	<4	<6	>60	·	14: <3mV,16,24)
T	2N 2979	Fd,Mo,Tx	S	N	41	A	60	30	300	150...600	10µ	<0,35	1	<2n	<3	<6	>60	·	14: <3mV,16,24)
T	2N 2980	Fd,Ry	S	N	41	A	60	500	300	50...150	10	<1,2	50	<2n	<8	<15	>60		14: <3mV,16,24)
T	2N 2981	Fd,Ry	S	N	41	A	60	500	300	50...200	10	<1,2	50	<10n	·	<15	>50		14: <15mV,15,24)
T	2N 2982	Fd,Ry	S	N	41	A	60	500	300	50...200	10	<1,2	50	<10n	·	<15	>50		14: <5mV,16,24)
T	2N 2983	Tr,Un	S	N	3	A	80	3A	1W	20...60	1A	<1,25	2A	(<10)	·	·	60	·	7)
T	2N 2984	SD,Tr,Un	S	N	3	A	120	3A	1W	20...60	1A	<1,25	2A	(<10)	·	·	60	·	7)
T	2N 2985	SD,Tr,Un	S	N	3	A	80	3A	1W	40...120	1A	<1,25	2A	(<10)	·	·	60	·	7)
T	2N 2986	SD,Tr,Un	S	N	3	A	120	3A	1W	40...120	1A	<1,25	2A	(<10)	·	·	60	·	7)
T	2N 2987	SD,Tr,Tx	S	N	3	A	80	1,5A	1W	25...75	200	<3,0	500	<25n*	·	<50	>50	140	4)
T	2N 2988	SD,Tr,Tx	S	N	3	A	100	1,5A	1W	25...75	200	<3,0	500	<25n*	·	<50	>50	140	4)
T	2N 2989	SD,Tr,Tx	S	N	3	A	80	1,5A	1W	60...120	200	<3,0	500	<25n*	·	<50	>50	140	4)
T	2N 2990	SD,Tr,Tx	S	N	3	A	100	1,5A	1W	60...120	200	<3,0	500	<25n*	·	<50	>50	140	4)
T	2N 2991	SD,Tr,Tx	S	N	45	A	80	1,5A	2W	25...75	200	<3,0	500	<25n*	·	<50	>50	140	4)
T	2N 2992	SD,Tr,Tx	S	N	45	A	100	1,5A	2W	25...75	200	<3,0	500	<25n*	·	<50	>50	140	4)
T	2N 2993	SD,Tr,Tx	S	N	45	A	80	1,5A	2W	60...120	200	<3,0	500	<25n*	·	<50	>50	140	4)
T	2N 2994	SD,Tr,Tx	S	N	45	A	100	1,5A	2W	60...120	200	<3,0	500	<25n*	·	<50	>50	140	4)
T	2N 2995	SI,So,Un	S	N	280	A	100	1A	1,5W	25...90	200	<1,7	200	<50	·	·	>20	·	7)
T	2N 2996	SI,Tx	G	P	72	B	10	50	75	25...500	4	·	·	<5	<5	<3	550	·	35,46: <15ps)
T	2N 2997	SI,Tx	G	P	72	B	15	50	75	40...500	4	·	·	<5	<4,5	<1,8	600	·	32,46: <8ps)
T	2N 2998	SI,Tx	G	P	72	B	12	20	75	15...300	3	·	·	<5	<8	<1,7	900	·	32,46: <5ps)
T	2N 2999	SI,Tx	G	P	72	B	10	20	75	>10	3	·	·	<5	<7	<1,7	1,6G	·	32,46: <5ps)
T	2N 3000	So	G	P	3	B	15	400	150	110	(1)	·	·	<50	·	10	15	·	4)

1 K	2 Typ	3 Hersteller	4 Ma	5 Pl	6 Fo	7 Af	8 U_{max} [V]	9 U_{max} [mA]	10 P_{tot} [mW]	11 B	I_F [mA]	12 U_S [V]	I_F [mA]	13 I_{Sp} [µA]	14 F [dB]	15 C [pF]	16 f_g [MHz]	17 t [ns]	18 Bemerkung
R	2N 3001 bis	Ry,Tr,Un	S	PN	6	I													
R	2N 3008	Ry,Tr,Un	S	PN	6	I													
T	2N 3009	Fd,IT,Mo	S	N	46	A	15	500	360	30...120	30	<0,5	300	(<0,5)	·	<5	>350	<15	9)
T	2N 3010	Fd,Mo,Tx	S	N	6	A	6	(50)	300	25...125	10	<0,25	10	(<0,1)	·	<3	>600	<12	9)
T	2N 3011	Fd,IT,Mo,Tx	S	N	6	A	12	500	360	30...120	10	<0,5	100	(<0,4)	·	<4	>400	<15	9)
T	2N 3012	Fd,IT,Mo,Tx	S	P	6	A	12	(200)	360	30...120	30	<0,5	100	(<80n)	·	<6	>400	<60	9)
T	2N 3013	Fd,IT,Mo,Tx	S	N	46	A	15	500	360	30...120	30	<0,5	300	(<0,3)	·	<5	>350	<15	9)
T	2N 3014	Fd,IT,Mo,Tx	S	N	46	A	20	500	360	30...120	30	<0,35	100	(<0,3)	·	<5	>350	<16	9)
T	2N 3015	Fd,Mo,Tr,Tx	S	N	3	A	30	1A	800	30...120	150	<1,0	500	(<0,2)	·	<8	>250	<40	9)
T	2N 3016	SD,Sm	S	N	3	A	50	2,5A	3,3W*	60...150	1A	<0,75	5A	<0,1	·	·	·	·	4)
T	2N 3017	SD,Sm	S	N	45	A	50	5A	3,3W*	60...150	1A	<0,75	5A	<0,1	·	·	·	·	4)
t	2N 3018	ID,SI,Sm	S	N	5	A	50	10A	25W*	>60	1A			<0,1	·	·	·	·	4,7,10)
T	2N 3019	Fd,Mo,Tf	S	N	3	A	80	1A	800	100...300	150	<0,5	500	<10n	<4	<12	>100	·	4,46: <400ps)
T	2N 3019 S	Mo	S	N	7	A	80	1A	800	>80	1	<0,5	500	<10n	<4	<12	>100	·	4,46: <400ps)
T	2N 3020	Fd,Mo,Tf	S	N	3	A	80	1A	800	40...120	150	<0,5	500	<10n	·	<12	>80	·	4,46: <400ps)
T	2N 3020 S	Mo	S	N	7	A	80	1A	800	>30	1	<0,5	500	<10n	·	<12	>80	·	4,46: <400ps)
T	2N 3021	Mo,Tr,Tx	S	P	2	A	30	(3A)	25W*	20...60	1A	<1,5	3A	<200*	·	·	>60	<100	4)
T	2N 3022	Mo,Tr,Tx	S	P	2	A	45	(3A)	25W*	20...60	1A	<1,5	3A	<200*	·	·	>60	<100	4)
T	2N 3023	Mo,Tr,Tx	S	P	2	A	60	(3A)	25W*	20...60	1A	<1,5	3A	<200*	·	·	>60	<100	4)
T	2N 3024	Mo,Tr,Tx	S	P	2	A	30	(3A)	25W*	50...180	1A	<1,0	3A	<200*	·	·	>60	<100	4)
T	2N 3025	Mo,Tr,Tx	S	P	2	A	45	(3A)	25W*	50...180	1A	<1,0	3A	<200*	·	·	>60	<100	4)
T	2N 3026	Mo,Tr,Tx	S	P	2	A	60	(3A)	25W*	50...180	1A	<1,0	3A	<200*	·	·	>60	<100	4)
R	2N 3027 bis	ID,Tr,Un	S	PN	6	I													
R	2N 3032	ID,Tr,Un	S	PN	6	I													
T	2N 3033	Sm,Tx	S	N	6	A	160	200	300	·	·	<1,0	100	<5	·	<6	·	<2+	61)
T	2N 3034	Sm,Tx	S	N	6	A	120	200	300	·	·	<1,0	100	<5	·	<6	·	<2+	61)
T	2N 3055	Sm,Tx	S	N	6	A	90	200	300	·	·	<1,0	100	<5	·	<6	·	<2+	61)
T	2N 3036	Ry,Tr,Tx	S	N	3	A	80	1,2A	800	>40	10	<0,25	150	<10n		<15	>50	<180	4)
T	2N 3037	Tx	S	N	118	C	70	500	360	>30	10	<0,2	10	<10n	·	<15	>50	<180	4),kpl.2N 3039
T	2N 3038	Tx	S	N	118	C	60	500	360	>60	10	<0,2	10	<10n	·	<15	>50	<180	4),kpl.2N 3040
T	2N 3039	Tx	S	P	118	C	35	500	360	>20	10	<0,2	10	<20n	·	<40	>50	<150	4),kpl.2N 3037
T	2N 3040	Tx	S	P	118	C	30	500	360	>40	10	<0,2	10	<20n		<40	>50	<150	4),kpl.2N 3038
T	2N 3043	Mo,Ry	S	N	91	C	45	30	350	100...300	10µ	<1,0	10	<10n	<5	<8	>30	·	14: <5mV,16,24)
T	2N 3044	Mo,Ry	S	N	91	C	45	30	350	100...300	10µ	<1,0	10	<10n	<5	<8	>30	·	14: <10mV,15,24)
T	2N 3045	Mo,Ry	S	N	91	C	45	30	350	100...300	10µ	<1,0	10	<10n	<5	<8	>30	·	24)
T	2N 3046	Mo,Ry	S	N	91	C	45	30	350	50...200	10µ	<1,0	10	<10n	<5	<8	>30	·	14: <5mV,16,24)
T	2N 3047	Mo,Ry	S	N	91	C	45	30	350	50...200	10µ	<1,0	10	<10n	<5	<8	>30	·	14: <10mV,15,24)
T	2N 3048	Mo,Ry	S	N	91	C	45	30	350	50...200	10µ	<1,0	10	<10n	<5	<8	>30	·	24)
T	2N 3049	So,Tx	S	P	91	C	20	100	350	30...120	1	<0,2	10	<10	<6	<8	>60	·	14: <5mV,16,24)
T	2N 3050	So,Tx	S	P	91	C	20	100	350	30...120	1	<0,2	10	<10	<6	<8	>60	·	14: <1mV,15,24)
T	2N 3051	So,Tx	S	P	91	C	20	100	350	30...120	1	<0,2	10	<10	<6	<8	>60	<35	24)
T	2N 3052	Tx	S	N	91	C	15	200	350	25...130	10	<0,6	100	<25n	·	<8	>200	<50+	9,24)
T	2N 3053	Fd,Mo,Tx	S	N	3	A	40	700	5W*	50...250	150	<1,4	150	<0,25*	·	<15	>100	·	4)
T	2N 3053 S	Mo	S	N	7	A	40	700	5W*	50...250	150	<1,4	150	<0,25*	·	<15	>100	·	4)
T	2N 3054	Fd,Mo,RC	S	N	15	A	55	(4A)	25W*	25...100	500	<6,0	3A	<1m*	·	·	>0,8	·	4)
T	2N 3054 A	Mo	S	N	15	A	55	10A	75W*	25...100	500	<6,0	3A	<1m*	·	·	>3	·	4),kpl.2N 6049
t	2N 3054 S	SH	S	N	31	A	55	(4A)	25W*	25...100	500	<1,0	500	<1m*	·	·	>0,8	·	4,10),NT:2N3054
t	2N 3054 S-4	SH	S	N	31	A	55	(4A)	25W*	25...63	500	<1,0	500	<1m*	·	·	>0,8	·	4,10,20)
t	2N 3054 S-6	SH	S	N	31	A	55	(4A)	25W*	40...100	500	<1,0	500	<1m*	·	·	>0,8	·	4,10,20)
T	2N 3055	Mo,RC,Tx	S	N	2	A	60	(15A)	117W*	20...70	4A	<1,1	4A	<5m*	·	·	>0,8	·	4)
T	2N 3055-1	ID	S	N	2	A	40°	(15A)	117W*	20...70	3A	<1,1	4A	<5m*	·	·	>0,8	·	4,20,21)
T	2N 3055-2	ID	S	N	2	A	40°	(15A)	117W*	10...70	3A	<1,1	4A	<5m*	·	·	>0,8	·	4,20,21)
T	2N 3055-3	ID	S	N	2	A	100°	(15A)	117W*	20...70	3A	<1,1	4A	<5m*	·	·	>0,8	·	4,20,21)
T	2N 3055-4	ID	S	N	2	A	30°	(15A)	117W*	30...70	3A	<1,1	4A	<5m*	·	·	>0,8	·	4,20,21)
T	2N 3055-5	ID	S	N	2	A	30°	(15A)	117W*	>14	4A	<1,1	4A	<5m*	·	·	>0,8	·	4,20,21)
T	2N 3055-6	ID	S	N	2	A	100°	(15A)	117W*	15...70	4A	<1,1	4A	<5m*	·	·	>0,8	·	4,20,21)
T	2N 3055-7	ID	S	N	2	A	100°	(15A)	117W*	14...70	3A	<1,1	4A	<5m*	·	·	>0,8	·	4,20,21)
T	2N 3055-8	ID	S	N	2	A	100°	(15A)	117W*	>70	4A	<1,1	4A	<5m*	·	·	>0,8	·	4,20,21)
T	2N 3055-9	ID	S	N	2	A	55°	(15A)	117W*	14...70	3A	<1,1	4A	<5m*	·	·	>0,8	·	4,20,21)
T	2N 3055-10	ID	S	N	2	A	55°	(15A)	117W*	>70	4A	<1,1	4A	<5m*	·	·	>0,8	·	4,20,21)
T	2N 3055 S	RT	S	N	2	A	60	(15A)	117W*	20...70	4A	<1,1	4A	<700	·	·	>0,8	·	4)
T	2N 3055 U	AC	S	N	2	A	80	15A	150W*	20...250	500	<1,5	10A	<1,5m*	·	·	>0,8	·	4,17: <1,6), ≙BDX 60
T	2N 3055 V	AC	S	N	2	A	60	20A	150W*	20...250	500	<1,5	10A	<1,5m*	·	·	>0,8	·	4,17: <1,6), ≙BDX 61
T	2N 3056	Fd,Ry,Tr	S	N	47	A	60	1A	400	40...120	150	<0,7	500	<10n	·	<12	>80	·	4)
T	2N 3056 A	Fd,Ry,Tr	S	N	47	A	80	1A	400	40...120	150	<0,5	500	<10n	·	<12	>80	·	4)
T	2N 3057	Fd,Ry,Tr	S	N	47	A	60	1A	400	100...300	150	<0,7	500	<10n	<4	<12	>100	·	4)
T	2N 3057 A	Fd,Ry,Tr	S	N	47	A	80	1A	400	100...300	150	<0,5	500	<10n	<4	<12	>100	·	4)
T	2N 3058	Sp,Tr	S	N	47	A	6	100	400	40...120	0,1µ	·	·	<0,1n	·	<10	10	·	
T	2N 3059	Sp,Tr	S	N	47	A	10	100	400	100...300	10µ	·	·	<0,1n	<3	<10	10	·	
T	2N 3060	Ry,Sp,Tr	S	P	47	A	60	100	400	30...90	1	<1,0*	1	<5n	·	<10	5	·	
T	2N 3061	Ry,Sp,Tr	S	P	47	A	60	100	400	60...180	1	<1,0*	1	<5n	·	<10	8	·	
T	2N 3062	Sp,Tr	S	P	47	A	80	100	400	20...80	1	<1,0*	1	<5n	·	<10	3	·	

1 K	2 Typ	3 Hersteller	4 Ma	5 Pl	6 Fo	7 Af	8 U_{max} [V]	9 U_{max} [mA]	10 P_{tot} [mW]	11 B	I_F [mA]	12 U_S [V]	I_F [mA]	13 I_{Sp} [uA]	14 F [dB]	15 C [pF]	16 f_g [MHz]	17 t [ns]	18 Bemerkung
T	2N 3063	Sp,Tr	S	P	47	A	80	100	400	50...150	1	<1,0*	1	<5n	·	<10	5	·	
T	2N 3064	Sp,Tr	S	P	47	A	100	100	400	15...45	1	<1,0*	1	<5n	·	<10	2	·	
T	2N 3065	Sp,Tr	S	P	47	A	100	100	400	30...90	1	<1,0*	1	<5n	·	<10	4	·	
F	2N 3066	SD,Sd,Tx	S	N	6	E	(50)	100	300	0,4...1	30V	<9,5	1µ	<1n	<3	<1,5	·	·	62:0,8...4mA)
F	2N 3067	SD,Sd,Tx	S	N	6	E	(50)	100	300	0,3...1	30V	<4,5	1µ	<1n	<3	<1,5	·	·	62:0,2...1mA)
F	2N 3068	SD,Sd,Tx	S	N	6	E	(50)	100	300	0,2...1	30V	<2,2	1µ	<1n	<3	<1,5	·	·	62:0,05...0,25mA)
F	2N 3069	SD,Sd,Tx	S	N	6	H	(50)	100	350	1...2,5	30V	<9,5	1µ	<1n	<3	<1,5	·	·	62:2...10mA)
F	2N 3070	SD,Sd,Tx	S	N	6	H	(50)	100	350	0,75...2,5	30V	<4,5	1µ	<1n	<3	<1,5	·	·	62:0,5...2,5mA)
F	2N 3071	SD,Sd,Tx	S	N	6	H	(50)	100	350	0,5...2,5	30V	<2,2	1µ	<1n	<3	<1,5	·	·	62:0,1...0,6mA)
T	2N 3072	Fd,Mo,Tr,Ry	S	P	7	A	60	(500)	800	30...130	50	<1,0	300	(<10n)	·	<10	>130	<40	4)
T	2N 3073	Fd,Mo,Tr,Ry	S	P	6	A	60	(500)	360	30...130	50	<1,0	300	(<10n)	·	<10	>130	<40	4)
t	2N 3074	Am	G	P	39	A	(25)	20	140	25...300	3,5	·	·	<10	·	3	·	·	10,35)
t	2N 3075	Am	G	P	39	A	(35)	20	140	20...200	3	·	·	<10	·	<3	·	·	10,35)
T	2N 3076	Sm,TW	S	N	69	A	(140)	(10A)	125W*	30...90	7A	<1,0	10A	<10m	·	<1n	>50	<500	7)
T	2N 3077	ID,Sm	S	N	6	A	60	50	360	>80	10µ	<0,35	1	<10n	<2	<6	>60	·	
T	2N 3078	ID,Sm	S	N	6	A	60	50	360	>25	10µ	<0,35	1	<10n	<3	<6	>60	·	
T	2N 3079	De	S	N	123	A	200	(5A)	150W*	7...40	5A	0,8*	2A	<5m*	·	·	(50k)	·	7)
T	2N 3080	De	S	N	123	A	300	(5A)	150W*	7...40	5A	0,8*	2A	<5m*	·	·	(50k)	·	7)
T	2N 3081	Mo,Ry,Sy	S	P	3	A	50	600	600	30...90	150	<1,4	500	<10n	·	<13	>150	<60	4)
T	2N 3081/46	Sm,Sy	S	P	47	A	50	600	400	30...90	150	<1,4	500	<10n	·	<13	>150	<60	4,22)
t	2N 3081/51	Sy	S	P	143	A	50	600	300	30...90	150	<1,4	500	<10n	·	<13	>150	<60	4,10,22)
t	2N 3082	Cs,GE	S	N	42	D	7	100	500	>100	0,25			<10n	·	<8	>100	·	10,50)
t	2N 3083	Cs,GE	S	N	42	D	7	100	500	>100	0,25			<10n	·	<8	>100	·	10,50)
F	2N 3084	Te	S	N	3	D	30	50	400	0,4...1,2	15V	<10,0	0,1µ	<0,1n	2	1+	70	·	62:0,8...3mA)
F	2N 3085	Te	S	N	6	G	30	50	400	0,4...1,2	15V	<10,0	0,1µ	<0,1n	2	1+	70	·	62:0,8...3mA)
F	2N 3086	Te	S	N	3	D	40	50	400	0,4...1,2	15V	<10,0	0,1µ	<1n	2	1+	70	·	62:0,8...3mA)
F	2N 3087	Te	S	N	6	G	40	50	400	0,4...1,2	15V	<10,0	0,1µ	<1n	2	1+	70	·	62:0,8...3mA)
F	2N 3088	Te	S	N	3	D	15	50	400	0,3...0,9	15V	<5,0	0,1µ	<1n	<3	1+	70	·	62:0,5...2mA)
T	2N 3088 A	Te	S	N	3	D	15	50	400	0,3...0,9	15V	<5,0	0,1µ	<1n	<0,5	1+	70	·	62:0,5...2mA)
T	2N 3089	Te,Sd	S	N	6	G	15	50	400	0,3...0,9	15V	<5,0	0,1µ	<1n	<3	1+	70	·	62:0,5...2mA)
T	2N 3089 A	Te,Sd	S	N	6	G	15	50	400	0,3...0,9	15V	<5,0	0,1µ	<1n	<0,5	1+	70	·	62:0,5...2mA)
R	2N 3091	IR,Se	S	PN	248	A													
	bis																		
R	2N 3106	IR,Se	S	PN	248	A													
T	2N 3107	Fd,IT,NS	S	N	7	A	60	1A	800	100...300	150	<1,0	100	<10n	<7	<20	>70	<200	4)
T	2N 3108	Fd,IT,NS	S	N	7	A	60	1A	800	40...120	150	<1,0	100	<10n	<7	<20	>60	<200	4)
T	2N 3109	Fd,IT,NS	S	N	7	A	40	1A	800	100...300	150	<1,0	100	<10n	<7	<25	>70	<200	4)
T	2N 3110	Fd,IT,NS	S	N	7	A	40	1A	800	40...120	150	<1,0	100	<10n	<7	<25	>60	<200	4)
f	2N 3112	Sd	S	P	72	F	20*	10	300	0,05...0,115	5V	<4,0	10n	<50p	·	<3,5*	·	·	10,62:35...175µA)
f	2N 3113	Sd	S	P	6	O	20*	10	300	0,05...0,115	5V	<4,0	10n	<50p	·	<2*	·	·	10,62:35...175µA)
T	2N 3114	Fd,Mo,Tr,Tx	S	N	3	A	150	200	800	30...120	30	<1,0	50	<10n	·	<9	>40	·	3)
T	2N 3114 S	Mo	S	N	7	A	150	200	800	>25	1	<1,0	50	<10n	·	<9	>40	·	3)
T	2N 3115	Fd,Mo,Ry	S	N	6	A	20	600	400	40...120	150	<0,5	150	<25n	·	<8	>250	<75+	4)
T	2N 3116	Fd,Mo,Ry	S	N	6	A	20	600	400	100...300	150	<0,5	150	<25n	·	<8	>250	<75+	4)
T	2N 3117	Fd,Ry,Tx	S	N	6	A	60	50	360	>400	1	<0,35	1	<10n	<1	<4,5	>60	·	
T	2N 3118	ID,RC,Sm	S	N	3	A	60	500	1W	50...275	25	·	·	<0,1	[>18]	(<6)	>250	·	37,42:>0,4W)
T	2N 3119	ID,RC,Sm	S	N	3	A	80	500	1W	50...100	100	<0,5	100	<50n	·	<6	>250	<40	4)
T	2N 3120	Fd,Mo,Ry,Tr	S	P	7	A	45	500	800	30...130	50	<1,0	500	(<10n)	·	<10	>130	<40	4,9)
T	2N 3121	Fd,Mo,Ry,Tr	S	P	6	A	45	500	360	30...130	50	<1,0	500	(<10n)	·	<10	>130	<40	4,9)
T	2N 3122	Ry,Se	S	N	3	A	30	500	800	>25	300	<1,5	300	<2	·	<25	>60	·	4)
T	2N 3123	So	S	N	3	A	30	800	800	>100	150	<0,4	150	<10n	·	<8	>400	·	4)
T	2N 3124	CR	G	P	121	A	(40)	15A	90W*	50...100	10A	<0,5	10A	<20m	·	·	(>2,5k)	·	7)
T	2N 3125	CR	G	P	121	A	(80)	3,3A	90W*	30...75	3A	<1,5	3A	<15m	·	·	(>5k)	·	7)
T	2N 3126	CR	G	P	121	A	(100)	15A	90W*	10...30	10A	<1,0	10A	<3m	·	·	(>6k)	·	7)
T	2N 3127	Mo	G	P	72	B	20	50	100	20...100	3	<0,3	5	<3	<5	<1,2	>400		35,46:<12ps)
t	2N 3128	Nu	S	N	254	A	20	100	150	>25	10µ	<0,25	1	<10n	·	<6	>60	·	10)
t	2N 3129	Nu	S	N	254	A	45	100	150	>60	10µ	<0,25	1	<10n	·	<6	>60	·	10)
t	2N 3130	Nu	S	N	254	A	60	100	150	>100	10µ	<0,25	1	<10n	·	<6	>60	·	10)
t	2N 3131	Nu	S	N	254	A	15	100	150	>30	10	<0,25	10	<25n	·	<4	>250	<35	10)
t	2N 3132	IT	G	P	2	A	(100)	5A	90W*	40...200	2A	<1,5	5A	<5m*	·	·	(>3k)	<20µ	4,10)
T	2N 3133	Mo,Ry,Sp	S	P	3	A	35	600	600	40...120	150	<0,6	150	<50n	·	<10	>200	<75	9)
T	2N 3134	Mo,Ry,Sp	S	P	3	A	35	600	600	100...300	150	<0,6	150	<50n	·	<10	>200	<75	9)
T	2N 3135	Mo,Ry,Sp	S	P	6	A	35	600	400	40...120	150	<0,6	150	<50n	·	<10	>200	<75	9)
T	2N 3136	Mo,Ry,Sp	S	P	6	A	35	600	400	100...300	150	<0,6	150	<50n	·	<10	>200	<75	9)
T	2N 3137	Fd,Mo	S	N	3	A	20	150	800	20...120	50	<0,3	50	<50n	[>6]	<3,5	>500	·	37,41:>40%,42:0,6W)
T	2N 3138	Sl,Sm,Tr	S	N	147	A	65	2A	20W*	>10	1A	·	·	<100	·	<30	>100	·	7)
T	2N 3139	Sl,Sm,Tr	S	N	147	A	140	2A	20W*	>10	1A	·	·	<100	·	<30	>100	·	7)
T	2N 3140	Sl,Sm,Tr	S	N	147	A	65	2A	20W*	>10	1A	·	·	<100	·	<30	>100	·	7)
T	2N 3141	Sl,Sm,Tr	S	N	147	A	140	2A	20W*	>10	1A	·	·	<100	·	<30	>100	·	7)
T	2N 3142	Sl,Sm,Tr	S	N	252	A	65	2A	25W*	>10	1A	·	·	<100	·	<30	>100	·	7)
T	2N 3143	Sl,Sm,Tr	S	N	252	A	140	2A	25W*	>10	1A	·	·	<100	·	<30	>10	·	7)
T	2N 3144	Sl,Sm,Tr	S	N	252	A	65	2A	25W*	>10	1A	·	·	<100	·	<30	>10	·	7)
T	2N 3145	Sl,Sm,Tr	S	N	252	A	140	2A	25W*	>10	1A	·	·	<100	·	<30	>10	·	7)

1 K	2 Typ	3 Hersteller	4 Ma	5 Pl	6 Fo	7 Af	8 U_{max} [V]	9 U_{max} [mA]	10 P_{tot} [mW]	11 B	I_F [mA]	12 U_S [V]	I_F [mA]	13 I_{Sp} [uA]	14 F [dB]	15 C [pF]	16 f_g [MHz]	17 t [ns]	18 Bemerkung
T	2N 3146	Tx	G	P	2	A	(150)	25A	150W*	30...90	5A	<0,4	5A	<10m	·	·	>0,2	·	4)
T	2N 3147	Tx	G	P	2	A	(180)	25A	150W*	30...90	5A	<0,4	5A	<10m	·	·	>0,2	·	4)
t	2N 3148	Sp	G	P	255	A	6	50	25	>80	0,5	<0,2	50	<5		<6	>25		10,35)
T	2N 3149	Si,Tr	S	N	249	A	80	70A	300W*	>10	50A	<1,5	50A	<2m*	·	·	>0,1	<10µ+	7)
T	2N 3150	Si,Tr	S	N	249	A	100	70A	300W*	>10	50A	<1,5	50A	<2m*	·	·	>0,1	<10µ+	7)
T	2N 3151	Si,Tr	S	N	249	A	150	70A	300W*	>10	50A	<1,5	50A	<2m*	·	·	>0,1	<10µ+	7)
T	2N 3152	Sm	S	N	250	A	120	100	2,5W*	>40	30	·	·	<50	·	·	>200	·	3)
t	2N 3153	Cy	G	P	6	A	15	100	300	(3)	1	·	·	<10n	·	<8	>30	·	10)
T	2N 3154	Si	G	P	251	A	25	3A	38W*	60...180	500	<1,1	3A	<100	·	·	(>15k)	<10µ+	7)
T	2N 3155	Si	G	P	251	A	40	3A	38W*	60...180	500	<1,1	3A	<100	·	·	(>15k)	<10µ+	7)
T	2N 3156	Si	G	P	251	A	55	3A	38W*	60...180	500	<1,1	3A	<100	·	·	(>15k)	<10µ+	7)
T	2N 3157	Si	G	P	251	A	65	3A	38W*	60...180	500	<1,1	3A	<100	·	·	(>15k)	<10µ+	7)
T	2N 3158	Si	G	P	251	A	25	3A	38W*	30...75	500	<1,4	3A	<100	·	·	(>10k)	<10µ+	7)
T	2N 3159	Si	G	P	251	A	40	3A	38W*	30...75	500	<1,4	3A	<100	·	·	(>10k)	<10µ+	7)
T	2N 3160	Si	G	P	251	A	55	3A	38W*	30...75	500	<1,4	3A	<100	·	·	(>10k)	<10µ+	7)
T	2N 3161	Si	G	P	251	A	65	3A	38W*	30...75	500	<1,4	3A	<100	·	·	(>10k)	<10µ+	7)
T	2N 3163	Sm	S	P	5	A	40	3A	85W*	12...36	1A	<0,75	1A	<10m*	·	·	>1	·	7)
T	2N 3164	Sm	S	P	5	A	60	3A	85W*	12...36	1A	<0,75	1A	<10m*	·	·	>1	·	7)
T	2N 3165	Sm	S	P	5	A	80	3A	85W*	12...36	1A	<0,75	1A	<10m*	·	·	>1	·	7)
T	2N 3166	Sm	S	P	5	A	100	3A	85W*	12...36	1A	<0,75	1A	<10m*	·	·	>1	·	7)
T	2N 3167	Sm	S	P	4	A	40	3A	85W*	12...36	1A	<0,75	1A	<10m*	·	·	>1	·	7)
T	2N 3168	Sm	S	P	4	A	60	3A	85W*	12...36	1A	<0,75	1A	<10m*	·	·	>1	·	7)
T	2N 3169	Sm	S	P	4	A	80	3A	85W*	12...36	1A	<0,75	1A	<10m*	·	·	>1	·	7)
T	2N 3170	Sm	S	P	4	A	100	3A	85W*	12...36	1A	<0,75	1A	<10m*	·	·	>1	·	7)
T	2N 3171	SD,Se	S	P	2	A	40	3A	75W*	12...36	1A	<0,75	1A	<10m*	·	·	>1	·	7)
T	2N 3172	SD,Se	S	P	2	A	60	3A	75W*	12...36	1A	<0,75	1A	<10m*	·	·	>1	·	7)
T	2N 3173	SD,Se	S	P	2	A	80	3A	75W*	12...36	1A	<0,75	1A	<10m*	·	·	>1	·	7)
T	2N 3174	SD,Se	S	P	2	A	100	3A	75W*	12...36	1A	<0,75	1A	<10m*	·	·	>1	·	7)
T	2N 3175	Sm	S	P	5	A	40	5A	85W*	10...30	2A	<1,0	2A	<10m*	·	·	>1	·	7)
T	2N 3176	Sm	S	P	5	A	60	5A	85W*	10...30	2A	<1,0	2A	<10m*	·	·	>1	·	7)
T	2N 3177	Sm	S	P	5	A	80	5A	85W*	10...30	2A	<1,0	2A	<10m*	·	·	>1	·	7)
T	2N 3178	Sm	S	P	5	A	100	5A	85W*	10...30	2A	<1,0	2A	<10m*	·	·	>1	·	7)
·	2N 3179	Sm	S	P	4	A	40	5A	85W*	10...30	2A	<1,0	2A	<10m*	·	·	>1	·	7)
	2N 3180	Sm	S	P	4	A	60	5A	85W*	10...30	2A	<1,0	2A	<10m*	·	·	>1	·	7)
	2N 3181	Sm	S	P	4	A	80	5A	85W*	10...30	2A	<1,0	2A	<10m*	·	·	>1	·	7)
	2N 3182	Sm	S	P	4	A	100	5A	85W*	10...30	2A	<1,0	2A	<10m*	·	·	>1	·	7)
T	2N 3183	SD,Se	S	P	2	A	40	5A	75W*	10...30	2A	<1,0	2A	<10m*	·	·	>1	·	7)
T	2N 3184	SD,Se	S	P	2	A	60	5A	75W*	10...30	2A	<1,0	2A	<10m*	·	·	>1	·	7)
T	2N 3185	SD,Se	S	P	2	A	80	5A	75W*	10...30	2A	<1,0	2A	<10m*	·	·	>1	·	7)
T	2N 3186	SD,Se	S	P	2	A	100	5A	75W*	10...30	2A	<1,0	2A	<10m*	·	·	>1	·	7)
T	2N 3187	Sm	S	P	5	A	40	5A	85W*	10...30	3A	<0,9	3A	<10m*	·	·	>1	·	7)
T	2N 3188	Sm	S	P	5	A	60	5A	85W*	10...30	3A	<0,9	3A	<10m*	·	·	>1	·	7)
T	2N 3189	Sm	S	P	5	A	80	5A	85W*	10...30	3A	<0,9	3A	<10m*	·	·	>1	·	7)
T	2N 3190	Sm	S	P	5	A	100	5A	85W*	10...30	3A	<0,9	3A	<10m*	·	·	>1	·	7)
T	2N 3191	Sm	S	P	4	A	40	5A	85W*	10...30	3A	<0,9	3A	<10m*	·	·	>1	·	7)
T	2N 3192	Sm	S	P	4	A	60	5A	85W*	10...30	3A	<0,9	3A	<10m*	·	·	>1	·	7)
T	2N 3193	Sm	S	P	4	A	80	5A	85W*	10...30	3A	<0,9	3A	<10m*	·	·	>1	·	7)
T	2N 3194	Sm	S	P	4	A	100	5A	85W*	10...30	3A	<0,9	3A	<10m*	·	·	>1	·	7)
T	2N 3195	SD,Se	S	P	2	A	40	5A	75W*	10...30	3A	<0,9	3A	<10m*	·	·	>1	·	7)
T	2N 3196	SD,Se	S	P	2	A	60	5A	75W*	10...30	3A	<0,9	3A	<10m*	·	·	>1	·	7)
T	2N 3197	SD,Se	S	P	2	A	80	5A	75W*	10...30	3A	<0,9	3A	<10m*	·	·	>1	·	7)
T	2N 3198	SD,Se	S	P	2	A	100	5A	75W*	10...30	3A	<0,9	3A	<10m*	·	·	>1	·	7)
T	2N 3199	Te	S	P	27	A	40	3A	40W*	20...60	1A	<0,3	1A	<75*	·	·	>1	·	7)
T	2N 3200	Te	S	P	27	A	60	3A	40W*	20...60	1A	<0,3	1A	<75*	·	·	>1	·	7)
T	2N 3201	Te	S	P	27	A	80	3A	40W*	20...60	1A	<0,3	1A	<75*	·	·	>1	·	7)
T	2N 3202	SD,Te,Tr	S	P	3	A	40	3A	8,7W*	20...60	1A	<0,3	1A	<75*	·	·	>1	·	4,7)
T	2N 3203	SD,Te,Tr	S	P	3	A	60	3A	8,7W*	20...60	1A	<0,3	1A	<75*	·	·	>1	·	4,7)
T	2N 3204	SD,Te,Tr	S	P	3	A	80	3A	8,7W*	20...60	1A	<0,3	1A	<75*	·	·	>1	·	4,7)
T	2N 3205	Te	S	P	27	A	40	2A	40W*	20...60	500	<0,4	500	<75*	·	·	>1	·	7)
T	2N 3206	Te	S	P	27	A	60	2A	40W*	20...60	500	<0,4	500	<75*	·	·	>1	·	7)
T	2N 3207	Te	S	P	27	A	100	2A	40W*	20...60	500	<0,4	500	<75*	·	·	>1	·	7)
T	2N 3208	Te,Tr	S	P	2	A	40	2A	8,7W*	20.. 60	500	<0,4	500	<75*	·	·	>1	·	4,7)
T	2N 3209	Fd,Mo,Ry	S	P	6	A	20	200	360	30...120	30	<0,6	100	(<80n)	·	<5	>400	<60	9)
T	2N 3210	Mo,Ry	S	N	6	A	15	500	360	30...120	10	<0,75	200	<10n	·	<6	>300	<40	9)
T	2N 3211	Mo	S	N	6	A	15	500	360	50...150	10	<0,4	100	<25n		<4	>350	<15*	9)
T	2N 3212	De,Sm	G	P	154	A	80	5A	14W*	30...90	3A	<0,5	5A	<1m*	·	·	0,6	3µ+	4,7)
T	2N 3213	De,Sm	G	P	154	A	60	5A	14W*	30...90	3A	<0,5	5A	<1m*	·	·	0,6	3µ+	4,7)
T	2N 3214	De,Sm	G	P	154	A	40	5A	14W*	30...90	3A	<0,5	5A	<1m*	·	·	0,6	3µ+	4,7)
T	2N 3215	De,Sm	G	P	154	A	30	5A	14W*	25...100	3A	<0,5	5A	<1m*	·	·	0,6	3µ+	4,7)
t	2N 3216	Tx	G	P	3	B	10	500	150	>60	200	<0,22	200	<2	·	<20	>90	<350	4,10)
T	2N 3217	Ry,Sp,Te	S	P	47	A	10	100	400	>40	5	·	·	<1n	·	<14	>1	·	49:<1mV,50)
T	2N 3218	Ry,Sp,Te	S	P	47	A	20	100	400	>30	5	·	·	<1n	·	<14	>1	·	49:<2mV,50)
T	2N 3219	Ry,Sp,Te	S	P	47	A	35	100	400	>20	5	·	·	<1n	·	<14	>1	·	49:<3mV,50)
T	2N 3220	Sm,Tr	S	N	246	A	80	2A	2W	20...60	1A	<1,25	1A	<10*	·	·	>10	·	7)

2 Typ	3 Hersteller	4 Ma	5 Pl	6 Fo	7 Af	8 U_{max} [V]	9 U_{max} [mA]	10 P_{tot} [mW]	11 B	I_F [mA]	12 U_S [V]	I_F [mA]	13 I_{Sp} [uA]	14 F [dB]	15 C [pF]	16 f_g [MHz]	17 t [ns]	18 Bemerkung
2N 3221	Sm,Tr	S	N	246	A	80	2A	2W	40...120	1A	<1,25	1A	<10*	-	-	>10	-	7)
2N 3222	Sm,Tr	S	N	246	A	60	2A	2W	20...60	1A	<1,25	1A	<10*	-	-	>10	-	7)
2N 3223	Sm,Tr	S	N	246	A	60	2A	2W	40...120	1A	<1,25	1A	<10*	-	-	>10	-	7)
2N 3224	ID,Sm	S	P	3	A	100	-	700	20...60	1	-	-	<0,1	-	<20	>60	-	3)
2N 3225	ID,Sm	S	P	3	A	100	-	700	40...120	1	-	-	<0,1	-	<20	>80	-	3)
2N 3226	ID,SD	S	N	2	A	35	5A	75W*	20...50	2A	<1,2	2,7A	<200	-	-	(>30k)		4)
2N 3227	Se,SI	S	N	6	A	20	200	360	100...300	10	<0,25	10	<0,2	-	<4	>500	<23	9)
2N 3228	RC,Ry,Tr	S	PN	15	C													
2N 3229	Fi,RC,Tx	S	N	122	A	60	2,5A	17,5W*	>5	2,5A	<1,0	2,5A	<0,1		<20	200		37,42:>5W)
2N 3230	RC	S	N	299	A	60	7A	25W*	>2000	2A	<1,4	2A	<2	-	<200	>40	<350	4,5,10)
2N 3231	RC	S	N	299	A	80	7A	25W*	>2000	2A	<1,4	2A	<2	-	<200	>40	<350	4,5,10)
2N 3232	SD,Tr,Wh	S	N	2	A	60	(7,5A)	117W*	18...55	3A	<2,5	3A	<1m*	-	-	>1	-	7)
2N 3233	SD,Tr,Wh	S	N	2	A	100	(7,5A)	117W*	18...55	3A	<2,5	3A	<1m*	-	-	>1	-	7)
2N 3234	SD,Tr,Wh	S	N	2	A	160	(7,5A)	117W*	18...55	3A	<2,5	3A	<1m*	-	-	>1	-	7)
2N 3235	SD,Tr,Wh	S	N	2	A	55	(15A)	117W*	20...70	4A	<1,1	4A	<5m*	-	-	>1	-	7)
2N 3236	Mo,Tr,Wh	S	N	2	A	90	(15A)	150W*	17...60	5A	<1,4	5A	<2m*	-	-	>1	-	7)
2N 3237	SD	S	N	2	A	75	(20A)	200W*	12...36	10A	<1,8	10A	<5m*	-	-	>1	-	7)
2N 3238	SD,Tr,Wh	S	N	2	A	80	(15A)	150W*	9...25	10A	<1,8	10A	<5m*	-	-	>1	-	7)
2N 3239	SD,Tr	S	N	2	A	80	(15A)	150W*	9...25	10A	<1,8	10A	<5m*	-	-	>1	-	7)
2N 3240	SD,Wh	S	N	2	A	160	(15A)	150W*	9...25	10A	<1,8	10A	<5m*	-	-	>1	-	7)
2N 3241	Sm,So	S	N	247	A	25	100	500	70...250	10	<1,0	50	<0,1	<10	<30	>50		
2N 3241 A	Sm,So	S	N	6	A	25	200	500	100...200	10	<0,25	200	<0,1	<10	<20	>50	<75	
2N 3242	Sm,So	S	N	247	A	25	200	500	100...375	10	<1,0	50	<10n	<6	<30	>50		
2N 3242 A	Sm,So	S	N	6	A	40	300	500	125...300	10	<0,3	300	<10n	<6	<20	>50	<75	
2N 3244	Mo,Ry,Tr	S	P	3	A	40	1A	1W	50...150	500	<1,0	1A	<50n	-	<25	>175	<50	9)
2N 3244 S	Mo	S	P	7	A	40	1A	1W	50...150	500	<1,0	1A	<50n	-	<25	>175	<50	9)
2N 3245	Mo,Ry,Tr	S	P	3	A	50	1A	1W	30...90	500	<1,2	1A	<50n	-	<25	>150	<55	9)
2N 3245 S	Mo	S	P	7	A	50	1A	1W	30...90	500	<1,2	1A	<50n	-	<25	>150	<55	9)
2N 3246	Td	S	N	6	A	45	50	350	>200	1	<0,5	5	<1n	-	<5	>60	-	
2N 3247	NS	S	N	254	A	45	50	150	200...600	10µ	<0,5	5	<1n	-	<16	>60	-	10)
2N 3248	Mo,Ry,Tr	S	P	6	A	12	200	360	50...150	10	<0,4	100	<50n*	-	<8	>250	<90	9)
2N 3249	Mo,Ry,Tr	S	P	6	A	12	200	360	100...300	10	<0,45	100	<50n*	-	<8	>300	<90	9)
2N 3250	Fd,Mo,Tx	S	P	6	A	40	200	360	50...150	10	<0,5	50	<20n*	<6	<6	>250	<70	kpl.2N 3946
2N 3250 A	Fd,Mo,Tx	S	P	6	A	60	200	360	50...150	10	<0,5	50	<20n*	<6	<6	>250	<70	kpl.2N 870
2N 3251	Fd,Mo,Tx	S	P	6	A	40	200	360	100...300	10	<0,5	50	<20n*	<6	<6	>300	<70	kpl.2N 3947
2N 3251 A	Fd,Mo,Tx	S	P	6	A	60	200	360	100...300	10	<0,5	50	<20n*	<6	<6	>300	<70	kpl.2N 871
2N 3252	Fd,Mo,Tx	S	N	3	A	30	1A	1W	30...90	500	<1,0	1A	<0,5	-	<12	>200	<45	9)
2N 3252 S	Mo	S	N	7	A	30	1A	1W	30...90	500	<1,0	1A	<0,5	-	<12	>200		9)
2N 3253	Fd,Mo,Tx	S	N	3	A	40	1A	1W	25...75	500	<1,2	1A	<0,5	-	<12	>175	<50	9)
2N 3253 S	Mo	S	N	7	A	40	1A	1W	25...75	500	<1,2	1A	<0,5	-	<12	>175		9)
2N 3254	Sy,Tr,UP	S	PN	47	C													
bis																		
2N 3259	Sy,Tr,UP	S	PN	47	C													
2N 3260	ID	S	N	5	A	200	30A	200W*	10...40	20A	<1,5	20A	<2m*	-	-	-	6µ+	7)
2N 3261	Fi,Sm	S	N	6	A	15	500	300	40...150	10	<0,35	100	(<25n)	-	<3,5	>300	<13	9)
2N 3262	Fi,RC,Sm	S	N	7	A	80	1,5A	1W	>40	500	<0,6	1A	<0,1	-	<20	>150	<40	9)
2N 3263	RC,TW,Tx	S	N	44	A	90	(25A)	83W-	20...55	15A	<1,0	20A	<20m*	-	-	>20	<500	7)
2N 3264	RC,TW,Tx	S	N	44	A	60	(25A)	83W-	20...80	15A	<1,6	20A	<20m*	-	-	>20	<500	7)
2N 3665	RC,TW,Tx	S	N	63	A	90	(25A)	125W-	20...55	15A	<1,0	20A	<20m*	-	-	>20	<500	7)
2N 3666	RC,TW,Tx	S	N	63	A	60	(25A)	125W-	20...80	15A	<1,6	20A	<20m*	-	-	>20	<500	7)
2N 3267	St	G	P	72	B	8	20	75	>15	3	-	-	<5	-	<1,7	>900	-	32)
2N 3268	ID,Sm,Tr	S	N	3	B	45	25	150	12...80	10	<1,0	5	<0,5	-	<15	>2,5	-	
2N 3269	AC,ST	S	PN	27	C													
bis																		
2N 3272	AC,ST	S	PN	27	C													
2N 3273	ID,Tr,Un	S	PN	3	E													
bis																		
2N 3276	ID,Tr,Un	S	PN	3	E													
2N 3277	Is	S	P	84	E	25	10	350	>0,1	10V	<5,0	1n	<0,4n	-	<1,5+	-	-	62:0,15...0,5mA)
2N 3278	Is	S	P	84	E	25	10	350	>0,15	10V	<8,0	1n	<0,4n	-	<1,5+	-	-	62:0,4...0,9mA)
2N 3279	Mo	S	P	72	B	20	50	100	10...70	3	<0,3	5	<5	<3,5	<1,0	>400	-	29,32,35,46:<10ps)
2N 3280	Mo	S	P	72	B	20	50	100	10...70	3	<0,3	5	<5	<3,5	<1,2	>400	-	29,32,35,46:<10ps)
2N 3281	Mo	S	P	72	B	15	50	100	10...100	3	<0,5	5	<5	<5	<1,2	>300	-	29,32,35,46:<15ps)
2N 3282	Mo	S	P	72	B	15	50	100	10...100	3	<0,5	5	<5	<5	<1,2	>300	-	29,32,35,46:<15ps)
2N 3283	Mo	S	P	72	B	(25)	50	100	>10	3	-	-	<10	[>16]	<1,5	>250	-	32,35,46:<25ps)
2N 3284	Mo	S	P	72	B	(25)	50	100	>10	3	-	-	<10	[>16]	<1,5	>250	-	32,35,46:<25ps)
2N 3285	Mo	S	P	72	B	(20)	50	100	>5	3	-	-	<10		<1,5	>250	-	32,35,46:<25ps)
2N 3286	Mo	S	P	72	B	(20)	50	100	>5	3	-	-	<10	[>14]	<1,5	>250	-	32,35,46:<25ps)
2N 3287	Mo	S	N	72	B	20	50	200	15...100	2	<0,3	5	<10n	<6	<1,1	>350	-	29,32,35,46:<15ps)
2N 3288	Mo	S	N	72	B	20	50	200	15...100	2	<0,3	5	<10n	<6	<1,5	>350	-	29,32,35,46:<15ps)
2N 3289	Mo	S	N	72	B	15	50	200	10...150	2	<0,4	5	<10n	<7	<1,5	>300	-	29,32,35,46:<20ps)
2N 3290	Mo	S	N	72	B	15	50	200	10...150	2	<0,4	5	<10n	<7	<1,5	>300	-	29,32,35,46:<20ps)
2N 3291	Mo	S	N	72	B	(25)	50	200	>10	2	-	-	<0,1	<8	<2	>250	-	35,46:<30ps)
2N 3292	Mo	S	N	72	B	(25)	50	200	>10	2	-	-	<0,1	<9	<2	>250	-	35,46:<30ps)

1 K	2 Typ	3 Hersteller	4 Ma	5 Pl	6 Fo	7 Af	8 U_{max} [V]	9 U_{max} [mA]	10 P_{tot} [mW]	11 B	I_F [mA]	12 U_S [V]	I_F [mA]	13 I_{Sp} [uA]	14 F [dB]	15 C [pF]	16 f_g [MHz]	17 t [ns]	18 Bemerkung
T	2N 3293	Mo	S	N	72	B	(20)	50	200	>10	2	·	·	<0,1	·	<2	>250	·	35,46: <30ps)
T	2N 3294	Mo	S	N	72	B	(20)	50	200	>10	2	·	·	<0,1	7	<2	>250	·	35,46: <30ps)
T	2N 3295	Mo	S	N	3	A	(60)	(250)	800	20...60	150	<0,5	150	<0,1	·	<8	>200	·	4)
T	2N 3295 S	Mo	S	N	7	A	(60)	(250)	800	20...60	150	<0,5	150	<0,1	·	<8	>200	·	4)
T	2N 3296	Mo	S	N	139	A	(60)	(700)	700	5...50	40	<0,5	400	<0,1	[>16]	<20	>50	·	37,42:3W,45:35dB)
T	2N 3297	Mo	S	N	2	A	(60)	(1,5A)	25W*	6...60	400	<0,5	1A	<1	[>10]	<60	>100	·	37,42:12W,45:33dB)
T	2N 3298	Mo	S	N	6	A	15	100	300	60...120	10	·	·	<0,5	·	<6	>200	·	32,42: >60mW)
T	2N 3299	Fd,Mo,Tr	S	N	3	A	30	500	800	40...120	150	<0,6	500	<10n	·	<8	>250	<60	4,9)
T	2N 3299 S	Mo	S	N	7	A	30	500	800	40...120	150	<0,6	500	<10n	·	<8	>250	<60	4,9)
T	2N 3300	Fd,Mo,Tr	S	N	3	A	30	500	800	100...300	150	<0,6	500	(<10n)	·	<8	>250	<60	4,9)
T	2N 3300 S	Mo	S	N	7	A	30	500	800	100...300	150	<0,6	500	(<10n)	·	<8	>250	<60	4,9)
T	2N 3301	Fd,Mo,Tr	S	N	6	A	30	500	360	40...120	150	<0,6	500	(<10n)	·	<8	>250	<60	4,9)
T	2N 3302	Fd,Mo,Tr	S	N	6	A	30	500	360	100...300	150	<0,6	500	(<10n)	·	<8	>250	<60	4,9)
T	2N 3303	Mo,PH,Va	S	N	9	A	12	1A	600	30...120	300	<0,7	1A	(<100)	·	<15	>450	<15	9)
T	2N 3304	Fd,Mo,Ry	S	P	6	A	6	100	300	30...120	10	<0,5	50	(<10n)	·	<3,5	>500	<60	9)
T	2N 3305	ID,Sm	S	P	3	A	40	·	600	40...120	0,1	<0,2	10	<50n	·	<30	>20	·	
T	2N 3306	ID,Sm	S	P	3	A	40	·	600	100...300	0,1	<0,2	10	<50n	·	<30	>20	·	
T	2N 3307	Mo	S	P	72	B	35	50	200	40...250	2	<0,4	3	<10n	[>17]	<1,3	>300	·	29,32,35,46: <15ps)
T	2N 3308	Mo	S	P	72	B	25	50	200	25...250	2	<0,4	3	<10n	[>17]	<1,6	>300	·	29,32,35,46: <20ps)
T	2N 3309	Mo,Sm,Tx	S	N	7	A	(50)	(500)	3,5W*	5...100	30	<0,5	250	(<100)	(>7)	<10	>300		37,42: >2W)
t	2N 3309 A	Mo	S	N	7	A	(60)	(500)	5W*	8...80	50	<0,5	250	(<100)	(>7,4)	<6	>300		37,42: >2,2W)
t	2N 3310	Mo	S	N	257	A	15	200	300	>10	20	<0,5	20	<0,1	·	<3	>300	·	10)
T	2N 3311	Mo	G	P	123	A	20	(5A)	170W*	60...120	3A	<0,1	3A	<5m	·	·	(>1k)	·	7)
T	2N 3312	Mo	G	P	123	A	30	(5A)	170W*	60...120	3A	<0,1	3A	<5m	·	·	(>1k)	·	7)
T	2N 3313	Mo	G	P	123	A	40	(5A)	170W*	60...120	3A	<0,1	3A	<5m	·	·	(>1k)	·	7)
T	2N 3314	Mo	G	P	123	A	20	(5A)	170W*	100...200	3A	<0,1	3A	<5m	·	·	(>1k)	·	7)
T	2N 3315	Mo	G	P	123	A	30	(5A)	170W*	100...200	3A	<0,1	3A	<5m	·	·	(>1k)	·	7)
T	2N 3316	Mo	G	P	123	A	40	(5A)	170W*	100...200	3A	<0,1	3A	<5m	·	·	(>1k)	·	7)
T	2N 3317	Sp,Tr	S	P	6	B	30	50	150	>1,6	(1)	·	·	<1n	·	<9	>6,4	150*	50)
T	2N 3318	Sp,Tr	S	P	6	B	15	50	150	>1,9	(1)	·	·	<1n	·	<9	>7,6	150*	50)
T	2N 3319	Sp,Tr	S	P	6	B	6	50	150	>3	(1)	·	·	<3n	·	<10	>12	150*	50)
T	2N 3320	ID	G	P	6	B	10	100	60	>40	40	<0,19	40	<5	·	<3	>600	<20	9)
T	2N 3321	ID	G	P	6	B	7	100	60	>80	40	<0,12	10	<5	·	<3,5	>600	<20	9)
	2N 3322	ID	G	P	6	B	7	100	60	>25	40	<0,25	20	<5	·	<3,5	>600	<20	9)
	2N 3323	Mo	G	P	6	A	(35)	100	150	30...200	3	·	·	<10	[>11]	<3	>200	·	32,35,46: <100ps)
	2N 3324	Mo	G	P	6	A	(35)	100	150	30...200	3	·	·	<10	[>24]	<3	>200	·	32,35,46: <100ps)
	2N 3325	Mo	G	P	6	A	(35)	100	150	30...200	3	·	·	<10	·	<3	>200	·	32,35,46: <100ps)
;	2N 3326	IT,Ry,Sm	S	N	3	A	45	800	800	>35	10	<0,4	150	<10n	·	<8	>250	·	4)
T	2N 3327	Sm	S	N	122	A	65	2A	20W*	>10	500	·	·	<500	·	·	>100	·	37)
F	2N 3328	Am,Sd,Tx	S	P	72	F	(20)	10	300	<0,1	10V	<6,0	1µ	<1n	<3	<4*	·	·	62: <1mA)
F	2N 3329	NS,SD,Tx	S	P	72	F	20*	10	300	1...2	10V	<5,0	10µ	<10n	<3	<20*	·	·	62:1...3mA)
F	2N 3330	NS,SD,Tx	S	P	72	F	20*	10	300	1,5...3	10V	<6,0	10µ	<10n	<3	<20*	·	·	62:2...6mA)
F	2N 3331	NS,SD,Tx	S	P	72	F	20*	10	300	2...4	10V	<8,0	10µ	<10n	<4	<20*	·	·	62:5...15mA)
F	2N 3332	NS,SD,Tx	S	P	72	F	20*	10	300	1...2,2	10V	<6,0	10µ	<10n	<1	<20*	·	·	62:1...6mA)
F	2N 3333	Tx	S	P	91	E	20	10	350	0,6...1,8	10V	(<1,6)	30µ	<10n	·	<16	·	·	24,64,67: <15mV,68)
F	2N 3334	Tx	S	P	91	E	20	10	350	0,6...1,8	10V	(<1,6)	30µ	<10n	·	<16	·	·	24,64,67: <20mV,68)
F	2N 3335	Tx	S	P	91	E	20	10	350	0,6...1,8	10V	(<1,6)	30µ	<10n	·	<16	·	·	24,65,67: <40mV,69)
F	2N 3336	Tx	S	P	91	E	20	10	350	0,6...1,8	10V	(<1,6)	30µ	<10n	·	<16	·	·	24,66,67: <50mV,70)
T	2N 3337	Fd	S	N	72	B	40	·	300	>30	4	·	·	<25n	[>24]	<1,6	>400	·	30,35)
T	2N 3338	Fd	S	N	72	B	40	·	300	>30	4	·	·	<25n	[>24]	<1,6	>400	·	30,35)
T	2N 3339	Fd	S	N	72	B	40	·	300	>30	4	·	·	<25n	[>15]	<1,6	>400	·	30,35)
T	2N 3340	Sm	S	N	47	A	20	30	400	>40	10µ	<0,2	10µ	<1n		<6	>70	<100	
T	2N 3341	Sm	S	P	47	A	20	30	400	>40	10µ	<0,25	10µ	<10n		<6	>50		
T	2N 3342	Sm	S	P	3	B	8	50	250	>30	5	<0,1	5	<20n		<10		<150	
T	2N 3343	So,Tr	S	P	3	B	8	50	250	>20	0,25	·	·	<3n	·	<25	>2	·	50)
T	2N 3344	So,Tr	S	P	3	B	30	50	250	>25	1	·	·	<2n	·	<25	>2	·	50)
T	2N 3345	So,Tr	S	P	3	B	50	50	250	>15	1	·	·	<5n	·	<25	>2	·	50)
T	2N 3346	So,Tr	S	P	3	B	50	50	250	>25	1	·	·	<5n	·	<25	>2	·	50)
T	2N 3347	NS,Ry,Tx	S	P	42	A	45	30	600	40...300	10µ	<0,5	10	<10n	<4	<6	>60	·	14: <5mV,16,24)
T	2N 3348	NS,Ry,Tx	S	P	42	A	45	30	600	40...300	10µ	<0,5	10	<10n	<4	<6	>60	·	14: <10mV,15,24)
T	2N 3349	NS,Ry,Tx	S	P	42	A	45	30	600	40...300	10µ	<0,5	10	<10n	<4	<6	>60	·	14: <20mV,17:40%,24)
T	2N 3350	NS,Ry,Tx	S	P	42	A	45	30	600	100...300	10µ	<0,5	10	<10n	<4	<6	>60	·	14: <5mV,16,24)
T	2N 3351	NS,Ry,Tx	S	P	42	A	45	30	600	100...300	10µ	<0,5	10	<10n	<4	<6	>60	·	14: <10mV,15,24)
T	2N 3352	NS,Ry,Tx	S	P	42	A	45	30	600	100...300	10µ	<0,5	10	<10n	<4	<6	>60	·	14: <20mV,17:40%,24)
R	2N 3353	IR,Wh	S	PN	256	A													
	bis																		
R	2N 3364	IR,Wh	S	PN	256	A													
F	2N 3365	Sd,Tx	S	N	6	E	(40)	10	300	0,4...2,0	30V	<11,5	1µ	<5n	·	<2,5	·	·	62:0,8...4mA)
F	2N 3366	Sd,Tx	S	N	6	E	(40)	10	300	0,25...1,0	30V	<6,5	1µ	<5n	·	<2,5	·	·	62:0,2...1mA)
F	2N 3367	Sd,Tx	S	N	6	E	(40)	10	300	0,1...1,0	30V	<2,2	1µ	<5n	·	<2,5	·	·	62:0,05...0,25mA)
F	2N 3368	Sd	S	N	6	E	(40)	10	300	1...4,0	30V	<11,5	1µ	<5n	·	<3	·	·	62:2...12mA)
F	2N 3369	Sd	S	N	6	E	(40)	10	300	0,6...2,5	30V	<6,5	1µ	<5n	·	<3	·	·	62:0,5...2,5mA)
F	2N 3370	Sd	S	N	6	E	(40)	10	300	0,3...2,5	30V	<3,2	1µ	<5n	·	<3	·	·	62:0,1...0,6mA)
T	2N 3371	ID,Tx	S	P	6	A	10	100	150	(25...500)	12			<7	<3	<4	>400		35,46: <100ps)

1 K	2 Typ	3 Hersteller	4 Ma	5 Pi	6 Fo	7 Af	8 U_{max} [V]	9 U_{max} [mA]	10 P_{tot} [mW]	11 B	I_F [mA]	12 U_S [V]	I_F [mA]	13 I_{Sp} [uA]	14 F [dB]	15 C [pF]	16 f_g [MHz]	17 t [ns]	18 Bemerkung
t	2N 3374	SE	S	N	3	A	80	500	5W*	>10	170	<0,3	150	<50n	·	·	>230	·	4,10)
T	2N 3375	Mo,RC,Tx	S	N	122	A	40	1,5A	11,6W*	10...100	250	<1,0	500	<100°	[>8,5]	<10	500	·	37,42:7,5W)
F	2N 3376	Sd	S	P	72	F	(30)	50	300	0,8...2,3	10V	<5,0	1µ	<3n	·	<3+	·	·	62:0,6...6mA)
f	2N 3377	Sd	S	P	253	A	(30)	50	300	0,8...2,3	10V	<5,0	1µ	<3n	·	<2+	·	·	10,62:0,6...6mA)
F	2N 3378	Sd	S	P	72	F	(30)	50	300	1,5...2,3	10V	<5,0	1µ	<3n	·	<3+	·	·	62:3...6mA)
f	2N 3379	Sd	S	P	253	A	(30)	50	300	1,5...2,3	10V	<5,0	1µ	<3n	·	<2+	·	·	10,62:3...6mA)
F	2N 3380	Sd	S	P	72	F	(30)	50	300	1,5...3,0	10V	<9,5	1µ	<3n	·	<3+	·	·	62:3...20mA)
f	2N 3381	Sd	S	P	253	A	(30)	50	300	1,5...3,0	10V	<9,5	1µ	<3n	·	<2+	·	·	10,62:3...20mA)
F	2N 3382	Sd	S	P	72	F	(30)	50	300	4,5...12,5	10V	<5,0	1µ	<15n	·	<6+	·	·	62:3...30mA)
f	2N 3383	Sd	S	P	253	A	(30)	50	300	4,5...12,5	10V	<5,0	1µ	<15n	·	<5+	·	·	10,62:3...30mA)
F	2N 3384	Sd	S	P	72	F	(30)	50	300	7,5...12,5	10V	<5,0	1µ	<15n	·	<6+	·	·	62:15...30mA)
f	2N 3385	Sd	S	P	253	A	(30)	50	300	7,5...12,5	10V	<5,0	1µ	<15n	·	<5+	·	·	10,62:15...30mA)
F	2N 3386	Sd	S	P	72	F	(30)	50	300	7,5...15	10V	<9,5	1µ	<15n	·	<6+	·	·	62:15...50mA)
f	2N 3387	Sd	S	P	253	A	(30)	50	300	7,5...15	10V	<9,5	1µ	<15n	·	<5+	·	·	10,62:15...50mA)
T	2N 3388	Ry,SC	S	N	3	A	100	2,5	600	>60	2,5	<1,0	2,5	<2	·	<35	>36	<1,2µ	8)
T	2N 3389	CR,SC	S	N	3	A	160	7	600	>60	7	<1,0	7	<2		<35	>36	<1,2µ	8)
T	2N 3390	GE,NS	S	N	54	A	18	100	360	400...800	2	·	·	<0,1	·	<10	·	·	
T	2N 3390-U29	UI	S	N	245	A	18	100	200	400...800	2	·	·	<0,1	·	<10	·	·	22)
T	2N 3391	GE,NS,Sp	S	N	54	A	25	100	360	250...500	2	·	·	<0,1	·	<10	120	·	
T	2N 3391-U29	UI	S	N	245	A	25	100	200	250...500	2	·	·	<0,1	·	<10	120	·	22)
T	2N 3391 A	GE,NS,Sp	S	N	54	A	25	100	360	250...500	2	·	·	<0,1	<5	<10	120	·	
T	2N 3392	GE,NS,Sp	S	N	54	A	25	100	360	150...300	2	0,66*	10	<0,1	·	<10	120	·	
T	2N 3392-U29	UI	S	N	245	A	25	100	200	150...300	2	0,66*	10	<0,1	·	<10	120	·	22)
T	2N 3393	GE,NS,Sp	S	N	54	A	25	100	360	90...180	2	0,68*	10	<0,1	·	<10	120	·	
T	2N 3393-U29	UI	S	N	245	A	25	100	200	90...180	2	0,68*	10	<0,1	·	<10	120	·	22)
T	2N 3394	GE,NS,Sp	S	N	54	A	25	100	360	55...110	2	0,69*	10	<0,1	·	<10	120	·	
T	2N 3394-U29	UI	S	N	245	A	25	100	200	55...110	2	0,69*	10	<0,1	·	<10	120	·	22)
T	2N 3395	GE,NS,Sp	S	N	54	A	25	100	360	150...500	2	·	·	<0,1	·	<10	·	·	
T	2N 3395-W	GE	S	N	54	A	25	100	360	250...500	2	·	·	<0,1	·	<10	·	·	20)
T	2N 3395-Y	GE	S	N	54	A	25	100	360	150...300	2	·	·	<0,1	·	<10	·	·	20)
T	2N 3396	GE,NS,Sp	S	N	54	A	25	100	360	90...500	2	·	·	<0,1	·	<10	·	·	
T	2N 3396-O	GE	S	N	54	A	25	100	360	90...180	2	·	·	<0,1	·	<10	·	·	20)
T	2N 3396-W	GE	S	N	54	A	25	100	360	250...500	2	·	·	<0,1	·	<10	·	·	20)
T	2N 3396-Y	GE	S	N	54	A	25	100	360	150...300	2	·	·	<0,1	·	<10	·	·	20)
T	2N 3397	GE,NS,Sp	S	N	54	A	25	100	360	55...500	2	·	·	<0,1	·	<10	·	·	
T	2N 3397-O	GE	S	N	54	A	25	100	360	90...180	2	·	·	<0,1	·	<10	·	·	20)
T	2N 3397-R	GE	S	N	54	A	25	100	360	55...110	2	·	·	<0,1	·	<10	·	·	20)
T	2N 3397-W	GE	S	N	54	A	25	100	360	250...500	2	·	·	<0,1	·	<10	·	·	20)
T	2N 3397-Y	GE	S	N	54	A	25	100	360	150...300	2	·	·	<0,1	·	<10	·	·	20)
T	2N 3398	GE,NS,Sp	S	N	54	A	25	100	360	55...800	2	·	·	<0,1	·	<10	·	·	
T	2N 3398-BL	GE	S	N	54	A	25	100	360	400...800	2	·	·	<0,1	·	<10	·	·	20)
T	2N 3398-O	GE	S	N	54	A	25	100	360	90...180	2	·	·	<0,1	·	<10	·	·	20)
T	2N 3398-R	GE	S	N	54	A	25	100	360	55...110	2	·	·	<0,1	·	<10	·	·	20)
T	2N 3398-W	GE	S	N	54	A	25	100	360	250...500	2	·	·	<0,1	·	<10	·	·	20)
T	2N 3398-Y	GE	S	N	54	A	25	100	360	150...300	2	·	·	<0,1	·	<10	·	·	20)
T	2N 3399	Am	G	P	72	B	(20)	7	80	>10	1,5	·	·	<8	[>8,2]	<2	>400	·	35,46:<6,5ps)
t	2N 3400	Sp	G	P	144	A	20	100	150	35...300	50	·	·	<5	·	<3	>150	<90	10)
T	2N 3401	Te	S	P	3	B	25	100	250	>4	1	·	·	<0,1	·	<15	>0,1	·	49:<10mV,50)
T	2N 3402	GE,Sp	S	N	58	A	25	500	560	75...225	2	<0,3	50	<0,1	·	·	·	·	4)
T	2N 3403	GE,Sp	S	N	58	A	25	500	560	180...540	2	<0,3	50	<0,1	·	·	·	·	4)
T	2N 3404	GE,Sp	S	N	58	A	50	500	560	75...225	2	<0,3	50	<0,1	·	·	·	·	4)
T	2N 3405	GE,Sp	S	N	58	A	50	500	560	180...540	2	<0,3	50	<0,1	·	·	·	·	4)
t	2N 3407	Mo	S	N	72	B	18	100	200	>40	2	·	·	<0,2	·	<2,5	>300	·	35)
t	2N 3408	Mo	S	P	250	A	25	500	4W	10...100	40	·	·	<0,4	·	<10	>200	·	4,10)
T	2N 3409	Fd	S	N	42	A	30	500	600	50...200	10	<0,15	10	<10n	<4	<8	>250	·	14:<10mV,15,24)
T	2N 3410	Fd	S	N	42	A	30	500	600	50...200	10	<0,15	10	<10n	<4	<8	>250	·	14:<10mV,16,24)
T	2N 3411	Fd	S	N	42	A	30	500	600	50...200	10	<0,15	10	<10n	<4	<8	>250	·	14:<5mV,16,24)
T	2N 3412	CR	G	P	3	B	(20)	100	60	>25	(1)	<0,2	10	<3	·	<3	>100	·	35)
T	2N 3413	Sm	S	P	3	B	150	200	400	>10	50	<1,2	100	<0,1	·	<60	>0,25	·	
T	2N 3414	GE,NS,Sp	S	N	54	A	25	500	360	75...225	2	<0,3	50	<0,1	·	·	·	·	4)
T	2N 3415	GE,NS,Sp	S	N	54	A	25	500	360	180...540	2	<0,3	50	<0,1	·	·	·	·	4)
T	2N 3416	GE,NS,Sp	S	N	54	A	50	500	360	75...225	2	<0,3	50	<0,1	·	·	·	·	4)
T	2N 3417	GE,NS,Sp	S	N	54	A	50	500	360	180...540	2	<0,3	50	<0,1	·	·	·	·	4)
T	2N 3418	SD,Tr,Tx	S	N	3	A	60	5A	(15W)	20...60	1A	<0,5	2A	<0,5*	·	<150	>40	<300	4,7)
T	2N 3419	SD,Tr,Tx	S	N	3	A	80	5A	(15W)	20...60	1A	<0,5	2A	<0,5*	·	<150	>40	<300	4,7)
T	2N 3420	SD,Tr,Tx	S	N	3	A	60	5A	(15W)	40...120	1A	<0,5	2A	<0,5*	·	<150	>40	<300	4,7)
T	2N 3421	SD,Tr,Tx	S	N	3	A	80	5A	(15W)	40...120	1A	<0,5	2A	<0,5*	·	<150	>40	<300	4,7)
T	2N 3423	Fd	S	N	42	A	15	50	450	20...200	3	<0,4	10	<10n	3,5	<1,7	>600	·	14:<10mV,15,24)
T	2N 3424	Fd	S	N	42	A	15	50	450	20...200	3	<0,4	10	<10n	3,5	<1,7	>600	·	14:<5mV,16,24)
T	2N 3425	Fd,Mo,Ry	S	N	42	A	15		400	30...120	10	<0,4	10	<25n	·	<6	>300	<50	24)
T	2N 3426	Fd,PH,Va	S	N	9	A	12	1A	600	30...120	300	<0,7	1A	(<100)		<25	>200	<15	9)
T	2N 3427	Mo,Se	G	P	3	B	(45)	(500)	200	100...350	100	<0,3	200	<10	<10	<20	>4	·	4)
T	2N 3428	Mo,Se	G	P	3	B	(45)	(500)	200	150...400	100	<0,28	200	<10	<10	<20	>5	·	4)
T	2N 3429	Wh	S	N	300	A	50	7,5A	150W*	>10	5A	<1,0	5A	<2m*	·	·	0,2	<5µ	7)

1 K	2 Typ	3 Hersteller	4 Ma	5 Pl	6 Fo	7 Af	8 U_{max} [V]	9 U_{max} [mA]	10 P_{tot} [mW]	11 B	I_F [mA]	12 U_S [V]	I_F [mA]	13 I_{Sp} [uA]	14 F [dB]	15 C [pF]	16 f_g [MHz]	17 t [ns]	18 Bemerkung
T	2N 3430	Wh	S	N	300	A	100	7,5A	150W*	>10	5A	<1,0	5A	<2m*	·	·	0,2	<5µ	7)
T	2N 3431	Wh	S	N	300	A	150	7,5A	150W*	>10	5A	<1,0	5A	<2m*	·	·	0,2	<5µ	7)
T	2N 3432	Wh	S	N	300	A	200	7,5A	150W*	>10	5A	<1,0	5A	<2m*	·	·	0,2	<5µ	7)
T	2N 3433	Wh	S	N	300	A	250	7,5A	150W*	>10	5A	<1,0	5A	<2m*	·	·	0,2	<5µ	7)
T	2N 3434	Wh	S	N	300	A	300	7,5A	150W*	10...35	5A	<1,0	5A	<2m*	·	·	0,2	<5µ	7)
t	2N 3435	RC	S	N	3	A	60	250	1W	50...200	10	·	·	<50n	·	<5	>140	·	4,10)
F	2N 3436	Mo,NS,Sd	S	N	6	E	(50)	10	300	2,5...10,0	20V	<9,8	1µ	<0,5n	<2	<6	·	·	62:3...15mA)
F	2N 3437	Mo,NS,Sd	S	N	6	E	(50)	10	300	1,5...6,0	20V	<4,8	1µ	<0,5n	<2	<6	·	·	62:0,8...4mA)
F	2N 3438	Mo,NS,Sd	S	N	6	E	(50)	10	300	0,8...4,5	20V	<2,3	1µ	<0,5n	<2	<6	·	·	62:0,2...1mA)
T	2N 3439	Mo,RC,Tx	S	N	3	A	350	(1A)	10W*	40...160	20	<0,5	50	<20	·	<10	>15	·	7)
T	2N 3439 L	RC	S	N	3	A	350	(1A)	10W*	40...160	20	<0,5	50	<20	·	<10	>15	·	7)
T	2N 3439 S	Mo	S	N	7	A	350	(1A)	10W*	40...160	20	<0,5	50	<20	·	<10	>15	·	7)
T	2N 3440	Mo,RC,Tx	S	N	3	A	250	(1A)	10W*	40...160	20	<0,5	50	<20	·	<10	>15	·	7)
T	2N 3440 L	RC	S	N	3	A	250	(1A)	10W*	40...160	20	<0,5	50	<20	·	<10	>15	·	7)
T	2N 3440 S	Mo	S	N	7	A	250	(1A)	10W*	40...160	20	<0,5	50	<20	·	<10	>15	·	7)
T	2N 3441	Fd,Mo,RC	S	N	15	A	140	4A	25W*	25...100	500	<1,0	500	<5m*	·	·	>0,8	·	4,7)
T	2N 3442	Mo,PH,RC	S	N	2	A	140	15A	117W*	20...70	3A	<1,0	3A	<1m	·	·	>0,8	·	4,7)
t	2N 3443	Mo	G	P	3	B	15	100	300	>20	10	·	·	<5	·	<2,5	>75	·	10,35)
T	2N 3444	Fd,Mo,Tx	S	N	3	A	50	1A	1W	20...60	500	<1,2	1A	<0,5	·	<12	>175	<50	9)
T	2N 3445	Mo,SD	S	N	2	A	60	7,5A	115W*	20...60	3A	<1,5	3A	<100*	·	<400	>10	<350	4)
T	2N 3446	Mo,SD	S	N	2	A	80	7,5A	115W*	20...60	3A	<1,5	3A	<100*	·	<400	>10	<350	4)
T	2N 3447	Mo,SD	S	N	2	A	60	7,5A	115W*	40...120	5A	<1,5	5A	<100*	·	<400	>10	<350	4)
T	2N 3448	Mo,SD	S	N	2	A	80	7,5A	115W*	40...120	5A	<1,5	5A	<100*	·	<400	>10	<350	4)
T	2N 3449	Tx	G	P	6	A	6	100	150	>20	10	<0,2	2	<3	·	<5	>300	<55	9)
t	2N 3450	Ry	S	N	3	A	60	800	600	40...120	150	<0,5	150	<0,2	·	<15	>100	<100	4,10)
T	2N 3451	NS	S	P	46	A	6	·	300	30...120	10	<0,5	50	(<10n)	·	<5,5	>300	<35	9,10)
F	2N 3452	NS,Sd,Tx	S	N	72	E	(50)	10	300	0,2...1,2	30V	<9,8	1µ	<0,1n	<2	<1,5	·	·	62:0,8...4mA)
F	2N 3453	NS,Sd,Tx	S	N	72	E	(50)	10	300	0,15...0,9	30V	<4,8	1µ	<0,1n	<2	<1,5	·	·	62:0,2...1mA)
F	2N 3454	NS,Sd,Tx	S	N	72	E	(50)	10	300	0,1...0,6	30V	<2,3	1µ	<0,1n	<2	<1,5	·	·	62:0,05...0,25mA)
F	2N 3455	NS,Sd,Tx	S	N	72	E	(50)	10	300	0,4...1,2	30V	<9,8	1µ	<40p	<4	<1,5	·	·	62:0,8...4mA)
F	2N 3456	NS,Sd,Tx	S	N	72	E	(50)	10	300	0,3...0,9	30V	<4,8	1µ	<40p	<4	<1,5	·	·	62:0,2...1mA)
F	2N 3457	NS,Sd,Tx	S	N	72	E	(50)	10	300	0,15...0,6	30V	<2,3	1µ	<40p	<4	<1,5	·	·	62:0,05... 0,25mA)
	2N 3458	NS,Sd,Tx	S	N	6	E	(50)	10	300	2,5...10	20V	<8,0	1n	(<1)	<6	<5	·	·	62:3...15mA)
	2N 3459	NS,SD,Tx	S	N	6	E	(50)	10	300	1,5...6	20V	<4,0	1n	(<1)	<4	<5	·	·	62:0,8...4mA)
	2N 3460	NS,SD,Tx	S	N	6	E	(50)	10	300	0,8...4,5	20V	<2,0	1n	(<1)	<4	<5	·	·	62:0,2...1mA)
	2N 3461	Bx	G	P	3	A	30	3A	5W*	90...150	500	<0,4	1A	<3m	·	·	(>10k)	·	4)
.	2N 3462	Am	S	N	6	A	35	30	300	>150	1	<0,35	5	<2	·	<6	>10	·	10)
t	2N 3463	Am	S	N	6	A	45	30	300	>150	1	<0,35	1	<2	·	<6	>45	·	10)
T	2N 3464	CR,Sm,TW	S	N	3	A	40	5A	5W*	35...100	200	<1,0	200	<100	·	·	>30	·	4)
F	2N 3465	Te	S	N	3	D	40	50	400	0,4...1,2	15V	<10	0,1n	<1n	<5	<15*	·	·	62:1...5mA)
F	2N 3466	Te	S	N	6	G	40	50	400	0,4...1,2	15V	<10	0,1n	<1n	<5	<15*	·	·	62:1...5mA)
T	2N 3467	Fd,Mo,Tx	S	P	3	A	40	1A	1W	40...120	500	<1,0	1A	<0,1	·	<25	>175	<40	9),kpl.2N 3724
T	2N 3467 S	Mo	S	P	7	A	40	1A	1W	40...120	500	<1,0	1A	<0,1	·	<25	>175	<40	9)
T	2N 3468	Fd,Mo,Tx	S	P	3	A	50	1A	1W	25...75	500	<1,2	1A	<0,1	·	<25	>150	<40	9),kpl.2N 3725
T	2N 3468 S	Mo	S	P	7	A	50	1A	1W	25...75	500	<1,2	1A	<0,1	·	<25	>150	<40	9)
T	2N 3469	SD,Tr,TW	S	N	3	A	25	5A	1,2W	100...350	500	<0,5	1A	<0,1	·	·	>20	·	4)
T	2N 3470	SC,Wh	S	N	301	A	50	10A	150W*	>100	10A	(<4,0)	10A	<10m*	·	·	0,5	4,5µ	7)
T	2N 3471	SC,Wh	S	N	301	A	100	10A	150W*	>100	10A	(<4,0)	10A	<10m*	·	·	0,5	4,5µ	7)
T	2N 3472	SC,Wh	S	N	301	A	150	10A	150W*	>100	10A	(<4,0)	10A	<10m*	·	·	0,5	4,5µ	7)
T	2N 3473	SC,Wh	S	N	301	A	200	10A	150W*	>100	10A	(<4,0)	10A	<10m*	·	·	0,5	4,5µ	7)
T	2N 3474	SC,Wh	S	N	301	A	50	10A	150W*	>400	10A	(<4,0)	10A	<10m*	·	·	0,5	5µ	7)
T	2N 3475	SC,Wh	S	N	301	A	100	10A	150W*	>400	10A	(<4,0)	10A	<10m*	·		0,5	5µ	7)
T	2N 3476	SC,Wh	S	N	301	A	150	10A	150W*	>400	10A	(<4,0)	10A	<10m*	·		0,5	5µ	7)
T	2N 3477	SC,Wh	S	N	301	A	200	10A	150W*	>400	10A	(<4,0)	10A	<10m*	·		0,5	5µ	7)
T	2N 3478	NS,RC,Sm	S	N	72	B	15	·	200	25...150	2	·	·	<20n	<4,5	<2	>750	·	32)
U	2N 3479	Mo	S	PN	72	M													
	bis																		
U	2N 3484	Mo	S	PN	72	M													
T	2N 3485	Mo,Tx	S	P	47	A	40	(600)	400	40...120	150	<1,6	500	<20n	·	<8	>200	<45	4),kpl.2N 5581
T	2N 3485 A	Mo,Tx	S	P	47	A	60	(600)	400	40...120	150	<1,6	500	<10n	·	<8	>200	<45	4),kpl.2N 5581
T	2N 3486	Mo,Tx	S	P	47	A	40	(600)	400	100...300	150	<1,6	500	<20n	·	<8	>200	<45	4),kpl.2N 5582
T	2N 3486 A	Mo,Tx	S	P	47	A	60	(600)	400	100...300	150	<1,6	500	<10n	·	<8	>200	<45	4),kpl.2N 5582
T	2N 3487	Mo,SD,Tr	S	N	5	A	60	(7,5A)	117W*	20...60	3A	<1,2	3A	<25*	·	<550	>10	<350	7)
T	2N 3488	Mo,SD,Tr	S	N	5	A	80	(7,5A)	117W*	20...60	3A	<1,2	3A	<25*	·	<550	>10	<350	7)
T	2N 3489	Mo,SD,Tr	S	N	5	A	100	(7,5A)	117W*	15...45	3A	<1,2	3A	<25*	·	<550	>10	<350	7)
T	2N 3490	Mo,SD,Tr	S	N	5	A	60	(7,5A)	117W*	40...120	5A	<1,0	3A	<25*	·	<550	>10	<350	7)
T	2N 3491	Mo,SD,Tr	S	N	5	A	80	(7,5A)	117W*	40...120	5A	<1,0	3A	<25*	·	<550	>10	<350	7)
T	2N 3492	Mo,SD,Tr	S	N	5	A	100	(7,5A)	117W*	30...90	5A	<1,0	3A	<25*	·	<550	>10	<350	7)
T	2N 3493	Mo,Sm	S	N	72	B	8	25	150	40...120	0,5	<0,25	5	<5n*	·	<0,7	>400	·	32)
T	2N 3494	Fd,Mo,Tx	S	P	3	A	80	(100)	600	>40	10	<0,3	10	<0,1	·	<7	>200	<300	
T	2N 3495	Fd,Mo,Tx	S	P	3	A	120	(100)	600	>40	10	<0,35	10	<0,1	·	<6	>150	<300	
T	2N 3496	Fd,Mo,Tx	S	P	6	A	80	(100)	400	>40	10	<0,3	10	<0,1	·	<7	>200	<300	
T	2N 3497	Fd,Mo,Tx	S	P	6	A	120	(100)	400	>40	10	<0,35	10	<0,1	·	<6	>150	<300	
T	2N 3498	Mo,NS,Tr	S	N	3	A	100	500	1W	40...120	150	<0,6	300	<50n	·	<10	>150	35+	3,4)

1 K	2 Typ	3 Hersteller	4 Ma	5 Pl	6 Fo	7 Af	8 U_{max} [V]	9 U_{max} [mA]	10 P_{tot} [mW]	11 B	I_F [mA]	12 U_S [V]	I_F [mA]	13 I_{SD} [uA]	14 F [dB]	15 C [pF]	16 f_g [MHz]	17 t [ns]	18 Bemerkung
T	2N 3499	Mo,NS,Tr	S	N	3	A	100	500	1W	100...300	150	<0,6	300	<50n	·	<10	>150	35+	3,4)
T	2N 3500	Mo,NS,Tr	S	N	3	A	150	300	1W	40...120	150	<0,4	150	<50n	·	<8	>150	35+	3,4)
T	2N 3501	Mo,NS,Tr	S	N	3	A	150	300	1W	100...300	150	<0,4	150	<50n	·	<8	>150	35+	3,4)
T	2N 3502	Fd,Ry,Tx	S	P	3	A	45	600	700	100...300	150	<0,4	150	(<10n)	<4	<8	>200	<40	9)
T	2N 3503	Fd,Ry,Tx	S	P	3	A	60	600	700	100...300	150	<0,4	150	(<10n)	<4	<8	>200	<40	9)
T	2N 3504	Fd,Ry,Tx	S	P	6	A	45	600	400	100...300	150	<0,4	150	(<10n)	<4	<8	>200	<40	9)
T	2N 3505	Fd,Ry,Tx	S	P	6	A	60	600	400	100...300	150	<0,4	150	(<10n)	<4	<8	>200	<40	9)
T	2N 3506	Mo,SD,Tr	S	N	3	A	40	3A	1W	40...200	1,5A	<1,5	2,5A	<1*	·	<40	>60	<30+	4,9)
T	2N 3507	Mo,SD,Tr	S	N	3	A	50	3A	1W	30...150	1,5A	<1,5	2,5A	<1*	·	<40	>60	<30+	4,9)
T	2N 3508	Mo	S	N	47	A	20	500	400	40...120	10	<0,45	100	<0,2	·	<4	>500	<12	9)
T	2N 3509	Mo	S	N	47	A	20	500	400	100...300	10	<0,45	100	<0,2	·	<4	>500	<12	9)
T	2N 3510	Fd,IT,Mo	S	N	46	A	10	500	360	25...150	150	<0,6	300	<25n*	·	<4	>350	<20	9)
T	2N 3511	Fd,IT,Mo	S	N	46	A	15	500	360	30...120	150	<0,8	500	<25n*	·	<4	>450	<16	9)
T	2N 3512	CR,Fi,RC	S	N	3	A	35	1A	800	>10	500	<1,0	500	<0,5*	·	<10	>250	<30	9)
t	2N 3513	GE	S	N	41	D	40	500	300	50...200	1	<1,2	50	<20n	<8	<18	·	·	10,14:<5mV,15,24)
t	2N 3514	GE	S	N	303	A	40	500	350	50...200	1	<1,2	50	<20n	<8	<18	·	·	10,14:<5mV,15,24)
t	2N 3515	GE	S	N	91	C	40	500	350	50...200	1	<1,2	50	<20n	<8	<18	·	·	10,14:<5mV,15,24)
t	2N 3516	GE	S	N	41	D	60	500	300	50...200	1	<1,2	50	<2n	<8	<15	·	·	10,14:<3mV,16,24)
t	2N 3517	GE	S	N	303	A	60	500	350	50...200	1	<1,2	50	<2n	<8	<15	·	·	10,14:<3mV,16,24)
t	2N 3518	GE	S	N	91	C	60	500	350	50...200	1	<1,2	50	<2n	<8	<15	·	·	10,14:<3mV,16,24)
t	2N 3519	GE	S	N	303	A	30	50	350	150...600	1	<1,0	5	<5n	<7	<8	·	·	10,14:<5mV,16,24)
t	2N 3520	GE	S	N	91	C	30	50	350	150...600	1	<1,0	5	<5n	<7	<8	·	·	10,14:<5mV,16,24)
t	2N 3521	GE	S	N	42	A	45	50	600	155...500	0,5	<1,0	10	<10n	<7	<8	·	·	10,14:<10mV,15,24)
t	2N 3522	GE	S	N	41	D	45	50	300	155...500	0,5	<1,0	10	<10n	<7	<8	·	·	10,14:<10mV,15,24)
t	2N 3523	GE	S	N	303	A	45	50	350	155...500	0,5	<1,0	10	<10n	<7	<8	·	·	10,14:<10mV,15,24)
t	2N 3524	GE	S	N	91	C	45	50	350	155...500	0,5	<1,0	10	<10n	<7	<8	·	·	10,14:<10mV,15,24)
R	2N 3525	RC,Ry,Tr	S	PN	15	C													
T	2N 3526	Sm	S	N	3	A	120	·	800	30...120	30	<1,0	50	<1	·	<12	>40	·	8)
T	2N 3527	Sm	S	P	47	A	30	100	400	25...75	0,1µ	<1,0*	0,1µ	<0,1n	·	<10	>5	·	
R	2N 3528	RC	S	PN	136	D													
R	2N 3529	RC	S	PN	136	D													
R	2N 3530	Wh	S	PN	297	A													
	bis																		
R	2N 3541	Wh	S	PN	297	B													
T	2N 3543	Sm,TW	S	N	2	A	60	5A	60W*	10...80	4,5A	<1,0	4,5A	<10	·	<100	>150	·	37,42:20W)
T	2N 3544	Mo	S	N	6	A	(25)	100	300	>25	10	·	·	<0,1	·	<2,5	>600	·	32,42:>10mW, 46:<10ps)
T	2N 3545	CR,NS,Sm	S	P	46	A	20	200	360	40...120	10	<0,5	100	<10n	·	<8	>250	<60	
T	2N 3546	Fd,Mo,Ry	S	P	6	A	12	200	360	30...120	10	<0,5	100	<10n	·	<6	>700	<40	9)
T	2N 3547	CR,NS,Sm	S	P	6	A	60	100	400	100...500	1	<1,0	10	<25n	<5	<8	>45	·	
T	2N 3548	CR,NS,Sm	S	P	6	A	45	100	400	100...300	10µ	<1,0	10	<10n	<4	<8	>60	·	
T	2N 3549	CR,NS,Sm	S	P	6	A	60	100	400	100...500	10µ	<1,0	10	<10n	<4	<8	>60	·	
T	2N 3550	CR,NS,Sm	S	P	6	A	45	100	400	200...600	10µ	<0,5	5	<1n	<4	<8	>60	·	
T	2N 3551	TW,Tx	S	N	44	B	60	(12A)	(40W)	20...90	10A	<1,0	10A	<10m*	·	<850	>40	<300	7)
T	2N 3552	TW,Tx	S	N	44	B	80	(12A)	(40W)	20...90	10A	<1,0	10A	<10m*	·	<850	>40	<300	7)
T	2N 3553	Mo,RC,Tx	S	N	7	A	40	1A	7W*	10...100	250	<1,0	250	<100°	[>10]	500	>10	·	37,42:2,5W)
T	2N 3554	Tr,Tx	S	N	7	A	30	1,2A	800	25...100	750	<1,0	1A	(<0,5)	·	<25	>150	<50	9)
R	2N 3555	Tr,Un	S	PN	3	E													
	bis																		
R	2N 3562	Tr,Un	S	PN	3	E													
T	2N 3563	Fd,NS	S	N	24	A	12	50	200	20...200	8	0,1	10	<50n	[>14]	<1,7	>600	·	35,46:<25ps)
T	2N 3564	Fd,NS	S	N	24	A	15	100	200	20...200	2	<0,3	10	<50n	·	<3,5	750	·	32,35)
T	2N 3565	Fd,NS,Tx	S	N	24	A	25	50	200	150...600	1	<0,35	1	<50n	·	<4	>40	·	
T	2N 3566	Fd,NS,Tx	S	N	23	A	30	200	300	150...600	10	<1,0	100	<50n		<25	>40		
T	2N 3567	Fd,NS	S	N	23	A	40	500	300	40...120	150	<0,25	150	<50n	·	<20	>60	·	4)
T	2N 3568	Fd,NS	S	N	23	A	60	500	300	40...120	150	<0,25	150	<50n	·	<20	>60	·	4)
T	2N 3569	Fd,NS	S	N	23	A	40	500	300	100...300	150	<0,25	150	<50n	·	<20	>60	·	4)
T	2N 3570	Fd,Fi,Tx	S	N	72	B	15	50	200	20...150	5	0,8*	10	<1	<7	<0,75	>1,5G	·	31,38,46:<8ps)
T	2N 3571	Fd,Fi,Tx	S	N	72	B	15	50	200	20...200	5	0,8*	10	<1	<4	<0,85	>1,2G	·	31,38,46:<10ps)
T	2N 3572	Fd,Fi,Tx	S	N	72	B	13	50	200	20...300	5	0,8*	10	<1	<6	<0,85	>1G	·	31,38,46:<13ps)
F	2N 3573	Tx	S	P	72	F	25	1	250	0,1...0,3	10V	<2,0	0,2µ	<0,6n	<3	(<2)	·	·	62:20...100µA)
F	2N 3574	Tx	S	P	72	F	25	1	250	0,2...0,6	10V	<2,0	0,75µ	<0,6n	<3	(<2)	·	·	62:75...375µA)
F	2N 3575	Tx	S	P	72	F	25	1	250	0,3...0,9	10V	<4,0	0,2µ	<0,6n	<3	(<2)	·	·	62:0,2...1mA)
T	2N 3576	NS,Sm,Tx	S	P	6	A	15	200	360	40...120	10	<0,5	100	(<10n)	·	<4,5	>400	<30	9)
t	2N 3577	Tx	S	N	4	A	80	2A	85W*	12...60	1A	<5,25	1A	(<100)	·	·	>10	·	7,10)
F	2N 3578	Am,Sd	S	P	6	F	(20)	50	300	1,2...3,5	5V	<4,0	1µ	<15n	<3	<65*	·	·	62:0,9...4,5mA)
T	2N 3579	Sm	S	P	47	A	60	30	400	30...120	1	<0,5	5	<50n	·	<6	>80	·	
T	2N 3580	Sm	S	P	47	A	60	30	400	60...240	1	<0,5	5	<50n	·	<6	>80	·	
T	2N 3581	Sm	S	P	47	A	40	30	400	50...150	0,1	<0,5	5	<20n	·	<6	>30	·	
T	2N 3582	Sm	S	P	47	A	40	30	400	100...300	0,1	<0,5	5	<20n	·	<6	>30	·	
T	2N 3583	Mo,RC,Tx	S	N	15	A	175	5A	35W*	40...200	500	<5,0	1A	<1m*		<120	>15	<3µ+	7)
T	2N 3584	Mo,Rc,Tx	S	N	15	A	250	5A	35W*	25...100	1A	<0,75	1A	<1m*		<120	>15	<3µ+	7)
T	2N 3585	Mo,RC,Tx	S	N	15	A	300	5A	35W*	25...100	1A	<0,75	1A	<1m*		<120	>15	<3µ+	7)
T	2N 3587	NS,Sm	S	N	42	A	45	500	600	80...500	1	<1,0	10	<10n	<10	<8	>80	·	14:<20mV,15,24)

1 K	2 Typ	3 Hersteller	4 Ma	5 Pl	6 Fo	7 Af	8 U_{max} [V]	9 U_{max} [mA]	10 P_{tot} [mW]	11 B	I_F [mA]	12 U_S [V]	I_F [mA]	13 I_{Sp} [uA]	14 F [dB]	15 C [pF]	16 f_g [MHz]	17 t [ns]	18 Bemerkung
T	2N 3588	Am	G	P	166	B	(25)	10	100	>20	1	·	·	<5	·	·	>200	·	35)
T	2N 3589	GE,Tr	S	N	274	A	(200)	500	2W*	30...90	200	<2,0	200	<1	·	·	>15	·	7)
T	2N 3590	GE,Tr	S	N	274	A	(200)	500	2W*	75...150	200	<2,0	200	<1	·	·	>15	·	7)
T	2N 3591	GE,Tr	S	N	304	A	(200)	500	1W*	30...90	200	<2,0	200	<1	·	·	>15	·	7)
T	2N 3592	GE,Tr	S	N	304	A	(200)	500	1W*	75...150	200	<2,0	200	<1	·	·	>15	·	7)
T	2N 3593	GE,Tr	S	N	280	A	(200)	500	1W*	30...90	200	<2,0	200	<1	·	·	>15	·	7)
T	2N 3594	GE,Tr	S	N	280	A	(200)	500	1W*	75...150	200	<2,0	200	<1	·	·	>15	·	7)
T	2N 3595	GE,Tr	S	N	280	A	(200)	500	1,5W*	30...90	200	<2,0	200	<1	·	·	>15	·	7)
T	2N 3596	GE,Tr	S	N	280	A	(200)	500	1,5W*	75...150	200	<2,0	200	<1	·	·	>15	·	7)
T	2N 3597	SC,SD,Tr	S	N	63	A	40	20A	100W*	40...120	10A	<0,5	10A	<0,1	·	<700	>30	<700	7)
T	2N 3598	SC,SD,Tr	S	N	63	A	60	20A	100W*	40...120	10A	<0,5	10A	<0,1	·	<700	>30	<700	7)
T	2N 3599	SC,SD,Tr	S	N	63	A	80	20A	100W*	40...120	10A	<0,5	10A	<0,1	·	<700	>30	<700	7)
T	2N 3600	Fi,NS,RC	S	N	72	B	15	(50)	300	20...150	3	<0,4	10	<10n	<4,5	<1,7	>850	·	32,46: <15ps)
t	2N 3601	Tx	G	P	3	B	40	3,5A	500	60...180	1A	<0,2	100	<200	·	·	>20	<1,3µ	4,10)
t	2N 3602	Tx	G	P	70	A	40	3,5A	750	60...180	1A	<0,2	100	<200	·	·	>20	<1,3µ	4,10)
t	2N 3603	Tx	G	P	3	B	55	3,5A	500	60...180	1A	<0,2	100	<200	·	·	>20	<1,3µ	4,10)
t	2N 3604	Tx	G	P	70	A	55	3,5A	750	60...180	1A	<0,2	100	<200	·	·	>20	<1,3µ	4,10)
T	2N 3605	GE,NS,Se	S	N	54	A	14	200	200	>30	10	<0,25	10	<0,5	·	<6	>300	<35	
T	2N 3605 A	Se	S	N	54	A	15	200	320	>30	10	<0,25	10	<25n	·	<6	>300	<35	21)
T	2N 3606	GE,NS,Se	S	N	54	A	14	200	200	>30	10	<0,25	10	<0,5	·	<6	>300	<40	
T	2N 3606 A	Se	S	N	54	A	15	200	320	>30	10	<0,25	10	<25n	·	<6	>300	<40	21)
T	2N 3607	GE,NS,Se	S	N	54	A	14	200	200	>30	10	<0,25	10	<0,5	·	<6	>300	<45	
M	2N 3608	GI,GM	S	P	84	F	25	·	350	(<300Ω)	(20V)	(<6,0)	10µ	<25p	·	<3+	·	·	62: <7mA)
M	2N 3609	GI,GM	S	P	42	G	25	·	350	(<1kΩ)	(20V)	(<6,0)	10µ	<20p	·	<3+	·	·	62: <3,2mA,70)
m	2N 3610	GI,GM	S	P	72	L	20	·	100	(<2,5kΩ)	(20V)	(<7,0)	10µ	<20p	·	<3+	·	·	10,62: <0,6mA)
T	2N 3611	Mo,SD	G	P	2	A	25	15A	77W*	35...70	3A	<0,25	3A	<5m	·	·	0,6	·	4)
T	2N 3612	Mo,SD	G	P	2	A	35	15A	77W*	35...70	3A	<0,25	3A	<5m	·	·	0,6	·	4)
T	2N 3613	Mo,SD	G	P	2	A	25	15A	77W*	60...120	3A	<0,25	3A	<5m	·	·	0,6	·	4)
T	2N 3614	Mo,SD	G	P	2	A	35	15A	77W*	60...120	3A	<0,25	3A	<5m	·	·	0,6	·	4)
T	2N 3615	Mo,SD	G	P	2	A	50	15A	77W*	30...60	3A	<0,25	3A	<5m	·	·	0,6	·	4)
T	2N 3616	Mo,SD	G	P	2	A	60	15A	77W*	30...60	3A	<0,25	3A	<5m	·	·	0,6	·	4)
T	2N 3617	Mo,SD	G	P	2	A	50	15A	77W*	45...90	3A	<0,25	3A	<5m	·	·	0,6	·	4)
	2N 3618	Mo,SD	G	P	2	A	60	15A	77W*	45...90	3A	<0,25	3A	<5m	·	·	0,6	·	4)
	2N 3619	CR,SD,Sm	S	N	3	A	40	2,5A	7,5W*	>40	1A	<0,75	1A	<25	·	<50	>200	·	7)
	2N 3620	CR,Sm	S	N	331	A	40	5A	7,5W*	>40	1A	<1,0	3A	<25	·	<50	>200	·	7)
	2N 3621	CR,Sm	S	N	5	B	40	10A	30W*	>40	1A	<1,25	5A	<25	·	<50	>200	·	7)
	2N 3622	CR,Sm	S	N	5	A	40	10A	30W*	>40	1A	<1,25	5A	<25	·	<50	>200	·	7)
T	2N 3623	SD,Sm	S	N	3	A	40	2,5A	7,5W*	>40	1A	<0,75	1A	<1	·	<50	>200	·	7)
T	2N 3624	Sm	S	N	331	A	40	5A	7,5W*	>40	1A	<1,0	3A	<1	·	<50	>200	·	7)
T	2N 3625	CR,Sm	S	N	5	B	40	10A	30W*	>40	1A	<1,25	5A	<1	·	<50	>200	·	7)
T	2N 3626	CR,Sm	S	N	5	A	40	10A	30W*	>40	1A	<1,25	5A	<1	·	<50	>200	·	7)
T	2N 3627	SD,Sm	S	N	3	A	50	2,5A	7,5W*	>40	1A	<0,75	1A	<1	·	<50	>200	·	7)
T	2N 3628	Sm	S	N	331	A	50	5A	7,5W*	>40	1A	<1,0	3A	<1	·	<50	>200	·	7)
T	2N 3629	CR,Sm	S	N	5	B	50	10A	30W*	>40	1A	<1,25	5A	<1	·	<50	>200	·	7)
T	2N 3630	CR,Sm	S	N	5	A	50	10A	30W*	>40	1A	<1,25	5A	<1	·	<50	>200	·	7)
M	2N 3631	Sd	S	N	6	N	20	20+	300	1,4...2,8	10V	<6,0	1µ	<0,1n+	·	(<1,6)	·	·	62:2...10mA)
T	2N 3632	Mo,RC,Tx	S	N	122	A	40	3A	23W*	5...110	1A	<1,0	1A	<250°	[>5,8]	<20	400	·	37,42:13,5W)
T	2N 3633	CR,Sm,Tr	S	N	6	A	6	50	300	50...150	10	<0,2	3	<5n	·	<2,5	>1,3G	<9	9)
t	2N 3633/46	Tr	S	N	47	A	6	50	400	50...150	10	<0,2	3	<5n	·	<2,5	>1,3G	<9	9,10,22)
t	2N 3633/51	Tr	S	N	143	A	6	50	150	50...150	10	<0,2	3	<5n	·	<2,5	>1,3G	<9	9,10,22)
t	2N 3633/52	Tr	S	N	46	A	6	50	300	50...150	10	<0,2	3	<5n	·	<2,5	>1,3G	<9	9,10,22)
t	2N 3633/KVT	Tr	S	N	268	A	6	50	880*	50...150	10	<0,2	3	<5n	·	<2,5	>1,3G	<9	9,10,22)
t	2N 3633/TNT	Tr	S	N	65	B	6	50	100	50...150	10	<0,2	3	<5n	·	<2,5	>1,3G	<9	9,10,22)
t	2N 3633/TPT	Tr	S	N	267	A	6	50	150	50...150	10	<0,2	3	<5n	·	<2,5	>1,3G	<9	9,10,22)
T	2N 3634	Fd,Mo,Tx	S	P	3	A	140	1A	1W	50...150	50	<0,5	50	<0,1	<3	<10	>150	<400	4,7)
T	2N 3634 S	Mo	S	P	7	A	140	1A	1W	50...150	50	<0,5	50	<0,1	<3	<10	>150	<400	4,7)
T	2N 3635	Fd,Mo,Tx	S	P	3	A	140	1A	1W	100...300	50	<0,5	50	<0,1	<3	<10	>200	<400	4,7)
T	2N 3635 S	Mo	S	P	7	A	140	1A	1W	100...300	50	<0,5	50	<0,1	<3	<10	>200	<400	4,7)
T	2N 3636	Fd,Mo,Tx	S	P	3	A	175	1A	1W	50...150	50	<0,5	50	<0,1	<3	<10	>150	<400	4)
T	2N 3636 S	Mo	S	P	7	A	175	1A	1W	50...150	50	<0,5	50	<0,1	<3	<10	>150	<400	4)
T	2N 3637	Fd,Mo,Tx	S	P	3	A	175	1A	1W	100...300	50	<0,5	50	<0,1	<3	<10	>200	<400	4)
T	2N 3637 S	Mo	S	P	7	A	175	1A	1W	100...300	50	<0,5	50	<0,1	<3	<10	>200	<400	4)
T	2N 3638	Fd,NS	S	P	23	A	25	500	300	>30	50	<1,0	300	(<35n)	·	<20	>100	<75	4)
T	2N 3638 A	Fd,NS	S	P	23	A	25	500	300	>100	50	<1,0	300	(<35n)	·	<10	>100	<75	4,20)
T	2N 3639	Fd,NS	S	P	24	A	6	80	200	30...120	10	<0,5	50	(<50n)	·	<3,5	>500	<25	9)
T	2N 3640	Fd,NS	S	P	24	A	12	80	200	30...120	10	<0,6	50	(<50n)	·	<3,5	>500	<25	9)
T	2N 3641	Fd,NS	S	N	23	A	30	500	350	40...120	150	<0,22	150	(<50n)	[>10]	<8	>150	<60	4)
T	2N 3642	Fd,NS	S	N	23	A	45	500	350	40...120	150	<0,22	150	(<50n)	[>10]	<8	>150	<60	4)
T	2N 3643	Fd,NS	S	N	23	A	30	500	350	100...300	150	<0,22	150	(<50n)	[>10]	<8	>250	<60	4)
T	2N 3644	Fd,NS	S	P	23	A	45	500	300	100...300	150	<1,0	300	(<35n)	·	<8	>200	<40	4)
T	2N 3645	Fd,NS	S	P	23	A	60	500	300	100...300	150	<1,0	300	(<35n)	·	<8	>200	<40	4)
T	2N 3646	Fd,NS	S	N	24	A	15	500	200	30...120	30	<0,5	300	(<0,5)	·	<5	>350	<18	9)
T	2N 3647	Fd,Mo,Se	S	N	47	A	10	500	400	25...150	150	<0,6	300	<25n*	·	<4	>350	<20	9)
T	2N 3648	Fd,Mo,Se	S	N	47	A	15	500	400	30...120	150	<0,8	500	<25n*	·	<4	>450	<16	9)

1 K	2 Typ	3 Hersteller	4 Ma	5 Pi	6 Fo	7 Af	8 U_{max} [V]	9 U_{max} [mA]	10 P_{tot} [mW]	11 B	I_F [mA]	12 U_S [V]	I_F [mA]	13 I_{Sp} [uA]	14 F [dB]	15 C [pF]	16 f_g [MHz]	17 t [ns]	18 Bemerkung
R	2N 3649	GE,RC,Ry	S	PN	277	A													
	bis																		
R	2N 3658	GE,RC,Ry	S	PN	277	A													
T	2N 3659	CR,Sm,Tr	S	N	3	A	170	500	4W*	>20	10	·	·	<10n	·	<6	>50	·	7)
T	2N 3660	CR,SD,Tr	S	P	3	A	30	1,5A	5W*	25...100	500	<0,5	500	<0,1	·	<275	>25	·	4)
T	2N 3661	CR,SD,Tr	S	P	3	A	50	1,5A	5W*	25...100	500	<0,5	500	<0,1	·	<275	>25	·	4)
T	2N 3662	GE,NS	S	N	54	A	(18)	25	200	>20	8	<0,6	10	<0,5	[>12]	<1,5	>700	·	32)
T	2N 3663	GE,NS	S	N	54	A	(30)	25	200	>20	8	<0,6	10	<0,5	[>15]	<1,5	>700	·	32)
T	2N 3664	Mo,Sm	S	N	250	A	(60)	500	5W*	8...80	50	<0,75	250	<50n	[>7,4]	<6	>300	·	37,42:>2,2W)
T	2N 3665	Fd,NS,Tr	S	N	3	A	80	1A	800	40...120	150	<0,5	150	<50n	·	<12	>60	·	4)
T	2N 3666	Fd,NS,Tr	S	N	3	A	80	1A	800	100...300	150	<0,5	150	<50n	·	<12	>60	·	4)
T	2N 3667	SC,SD,Tr	S	N	2	A	50	15A	117W*	15...60	8A	<1,6	8A	<5m*	·	·	>0,5	<6µ	4,7)
R	2N 3668	RC	S	PN	2	C													
	bis																		
R	2N 3670	RC	S	PN	2	C													
T	2N 2671	Fd,Ry,Se	S	P	3	A	50	600	600	75...225	150	<1,6	500	<10n	·	<9	>200	<45	9)
T	2N 3672	Fd,Ry,Se	S	P	6	A	50	600	400	75...225	150	<1,6	500	<10n	·	<9	>200	<45	9)
T	2N 3673	Fd,Ry,Se	S	P	47	A	50	600	350	75...225	150	<1,6	500	<10n	·	<9	>200	<45	9)
T	2N 3675	SC,SD,Tr	S	N	3	A	55	3A	8,8W*	12...60	1A	<0,8	1A	<5m*	·	·	>1	<5µ+	4)
T	2N 3676	SC,SD,Tr	S	N	3	A	90	3A	8,8W*	12...60	1A	<0,8	1A	<5m*	·	·	>1	<5µ+	4)
T	2N 3677	Te,Tr	S	P	47	A	20	100	400	>4*	(1)	[<1m]	1*	<1n	·	<10	>5	·	48:<8Ω,50)
T	2N 3678	Fd,IT,NS	S	N	3	A	55	800	800	40...120	150	<1,0	500	<10n	·	<8	>250	<40	9)
T	2N 3680	NS,Tx	S	N	42	A	50	30	600	150...600	10µ	<0,7	10	<10n	<3	<6	>60	·	14:<3mV,16,24)
T	2N 3681	Sm	S	N	72	B	7	25	200	20...220	2	<0,37	4	<10n	·	<0,7	>1G	·	32)
t	2N 3682	Tx	S	N	6	A	15	200	360	40...120	10	<0,25	10	<0,4	·	<4	>600	<12	9,10)
T	2N 3683	Sm	S	N	72	B	12	30	200	30...150	8	·	·	<50n	·	<2	>1G	·	32)
F	2N 3684	NS,SD,Sd	S	N	72	E	(50)	50	350	2,0...3,0	20V	<5,0	1n	<0,1n	<0,5	(<1,2)	·	·	50,62:2,5...7,5mA)
F	2N 3684 A	SD	S	N	72	E	(50)	50	350	2,0...3,0	20V	<5,0	1n	<0,1n	<0,5	(<1,2)	·	·	50,62:<7,5mA)
F	2N 3685	NS,SD,Sd	S	N	72	E	(50)	50	350	1,5...2,5	20V	<3,5	1n	<0,1n	<0,5	(<1,2)	·	·	50,62:1...3mA)
F	2N 3685 A	SD	S	N	72	E	(50)	50	350	1,5...2,5	20V	<3,5	1n	<0,1n	<0,5	(<1,2)	·	·	50,62:<3mA)
F	2N 3686	NS,Sd,Sd	S	N	72	E	(50)	50	350	1,0...2,0	20V	<2,0	1n	<0,1n	<0,5	(<1,2)	·	·	50,62:0,4...1,2mA)
F	2N 3686 A	SD	S	N	72	E	(50)	50	350	1,0...2,0	20V	<2,0	1n	<0,1n	<0,5	(<1,2)	·	·	50,62:<1,2mA)
F	2N 3687	NS,SD,Sd	S	N	72	E	(50)	50	350	0,5...1,5	20V	<1,2	1n	<0,1n	<0,5	(<1,2)	·	·	50,62:0,1...0,5mA)
F	2N 3687 A	SD	S	N	72	E	(50)	50	350	0,5...1,5	20V	<1,2	1n	<0,1n	<0,5	(<1,2)	·	·	50,62:<0,5mA)
T	2N 3688	Fd	S	N	24	A	40	30	200	>30	4	·	·	<50n	[>29]	<1,6	>400	[<15p]	30,40:8...10,5mA)
T	2N 3689	Fd	S	N	24	A	40	30	200	>30	4	·	·	<50n	[>29]	<1,6	>400	[<15p]	30,40:9,5...12mA)
T	2N 3690	Fd	S	N	24	A	40	30	200	>30	4	·	·	<50n	[>15]	<1,6	>400	[<15p]	30,40:9...14mA)
T	2N 3691	Fd,NS	S	N	24	A	20	30	200	40...160	10	<0,7	10	<50n	·	<3,5	>200	·	
T	2N 3692	Fd,NS	S	N	24	A	20	30	200	100...400	10	<0,7	10	<50n	·	<3,5	>200	·	
T	2N 3693	Fd,NS	S	N	24	A	45	30	200	40...160	10	·	·	<50n	4	<6	>200	·	46:<55ps)
T	2N 3694	Fd,NS	S	N	24	A	45	30	200	100...400	10	·	·	<50n	4	<6	>200	·	46:<55ps)
f	2N 3695	TS	S	P	72	F	30*	50	300	1,0...1,75	20V	<4,5	1µ	<0,1n	<2,5	<5*	·	·	10,62:1,25...3,75mA)
f	2N 3696	TS	S	P	72	F	30*	50	300	0,75...1,25	20V	<3,2	1µ	<0,1n	<2,5	<5*	·	·	10,62:0,5...1,5mA)
f	2N 3697	TS	S	P	72	F	30*	50	300	0,5...1,0	20V	<1,8	1µ	<0,1n	<2,5	<5*	·	·	10,62:0,2...0,6mA)
f	2N 3698	TS	S	P	72	F	30*	50	300	0,25...0,75	20V	<1,1	1µ	<0,1n	<2,5	<5*	·	·	10,62:50...250µA)
T	2N 3700	Fd,NS,Va	S	N	6	A	80	1A	500	100...300	150	<0,5	500	<10n	<4	<12	>100	·	4,46:<400)
T	2N 3701	Fd,NS,Va	S	N	6	A	80	1A	500	40...120	150	<0,5	500	<10n	·	<12	>80	·	4,46:<400)
T	2N 3702	NS,Tx	S	P	22	A	25	200	300	60...300	50	<0,25	50	<0,1	·	<12	>100	·	
T	2N 3703	NS,Tx	S	P	22	A	30	200	300	30...150	50	<0,25	50	<0,1	·	<12	>100	·	
T	2N 3704	NS,Tx	S	N	22	A	30	800	360	100...300	50	<0,6	100	<0,1	·	<12	>100	·	4)
T	2N 3705	NS,Tx	S	N	22	A	30	800	360	50...150	50	<0,8	100	<0,1	·	<12	>100	·	4)
T	2N 3706	NS,Tx	S	N	22	A	20	800	360	30...600	50	<1,0	100	<0,1	·	<12	>100	·	4)
T	2N 3707	NS,Tx	S	N	22	A	30	30	250	100...400	0,1	<1,0	10	<0,1	<5	·	80	·	
T	2N 3708	NS,Tx	S	N	22	A	30	30	250	45...660	1	<1,0	10	<0,1	·	·	80	·	
t	2N 3708-BL	Tx	S	N	22	A	30	30	250	270...440	1	<1,0	10	<0,1	·	·	80	·	10,20)
t	2N 3708-BN	Tx	S	N	22	A	30	30	250	45...85	1	<1,0	10	<0,1	·	·	80	·	10,20)
t	2N 3708-GR	Tx	S	N	22	A	30	30	250	180...330	1	<1,0	10	<0,1	·	·	80	·	10,20)
t	2N 3708-O	Tx	S	N	22	A	30	30	250	90...165	1	<1,0	10	<0,1	·	·	80	·	10,20)
t	2N 3708-R	Tx	S	N	22	A	30	30	250	65...110	1	<1,0	10	<0,1	·	·	80	·	10,20)
t	2N 3708-V	Tx	S	N	22	A	30	30	250	360...660	1	<1,0	10	<0,1	·	·	80	·	10,20)
t	2N 3708-Y	Tx	S	N	22	A	30	30	250	135...220	1	<1,0	10	<0,1	·	·	80	·	10,20)
T	2N 3709	NS,Tx	S	N	22	A	30	30	250	45...165	1	<1,0	10	<0,1	·	·	80	·	
T	2N 3710	NS,Tx	S	N	22	A	30	30	250	90...330	1	<1,0	10	<0,1	·	·	80	·	
T	2N 3711	NS,Tx	S	N	22	A	30	30	250	180...660	1	<1,0	10	<0,1	·	·	80	·	
T	2N 3712	Mo,Tx	S	N	3	A	150	200	1W	30...150	30	<2,0	30	<0,1	·	<9	>40	·	3,46:<100ps)
T	2N 3712 S	Mo	S	N	7	A	150	200	1W	30...150	30	<2,0	30	<0,1	·	<9	>40	·	3,22,46:<100ps)
T	2N 3713	Fd,Mo,Tx	S	N	2	A	60	15A	150W*	25...90	1A	<4,0	10A	<1m*	·	<250	>4	450	4),kpl.2N 3789
T	2N 3713 HS	Mo	S	N	2	A	60	15A	150W*	25...90	1A	<4,0	10A	<1m*	·	<250	>4	·	4)
T	2N 3114	Fd,Mo,Tx	S	N	2	A	80	15A	150W*	25...90	1A	<4,0	10A	<1m*	·	<250	>4	450	4),kpl.2N 3790
T	2N 3714 HS	Mo	S	N	2	A	80	15A	150W*	25...90	1A	<4,0	10A	<1m*	·	<250	>4	·	4)
T	2N 3715	Fd,Mo,Tx	S	N	2	A	60	15A	150W*	50...150	1A	<4,0	10A	<1m*	·	<250	>4	450	4),kpl.2N 3791
T	2N 3715 HS	Mo	S	N	2	A	60	15A	150W*	50...150	1A	<4,0	10A	<1m*	·	<250	>4	·	4)
T	2N 3716	Fd,Mo,Tx	S	N	2	A	80	15A	150W*	50...150	1A	<4,0	10A	<1m*	·	<250	>4	450	4),kpl.2N 3792
T	2N 3716 HS	Mo	S	N	2	A	80	15A	150W*	50...150	1A	<4,0	10A	<1m*	·	<250	>4	·	4)

1 K	2 Typ	3 Hersteller	4 Ma	5 Pl	6 Fo	7 Af	8 U_{max} [V]	9 U_{max} [mA]	10 P_{tot} [mW]	11 B	I_F [mA]	12 U_S [V]	I_F [mA]	13 I_{Sp} [uA]	14 F [dB]	15 C [pF]	16 f_g [MHz]	17 t [ns]	18 Bemerkung
t	2N 3717	Mo	S	N	7	A	(60)	1A	7,5W*	2...100	500	<1,0	500	<50n	[>7]	<10	250	·	10,37)
t	2N 3718	Mo	S	N	250	A	(60)	1A	10W*	2...100	500	<1,0	500	<50n	[>7]	<10	250	·	10,37)
T	2N 3719	Mo,SD,Tx	S	P	3	A	40	10A	6W*	25...180	1A	<1,5	3A	<10	·	<120	>60	<100	4)
T	2N 3720	Mo,SD,Tx	S	P	3	A	60	10A	6W*	25...180	1A	<1,5	3A	<10	·	<120	>60	<100	4)
T	2N 3721	GE,NS,Sp	S	N	54	A	18	100	360	(60...660)	2	·	·	<0,5	·	<10	120	·	
T	2N 3722	Fd,NS	S	N	3	A	60	1A	800	40...150	100	<0,5	500	(<0,5)	·	<10	>300	<50	9)
T	2N 3723	Fd,NS	S	N	3	A	80	1A	800	40...150	100	<0,75	500	(<0,5)	·	<9	>300	<70	9)
T	2N 3724	Mo,NS,Tx	S	N	7	A	30	(500)	800	60...150	100	<0,75	1A	<1,7	·	<12	>300	<35	kpl.2N 3467
T	2N 3724 A	NS,Tx	S	N	7	A	30	(1,2A)	1W	60...150	100	<0,75	1A	<0,5	·	<12	>300	<35	
T	2N 3725	Mo,NS,Tx	S	N	7	A	50	(500)	800	60...150	100	<0,95	1A	<1,7	·	<10	>300	<35	Kpl.2N 3468
T	2N 3725 A	NS,Tx	S	N	7	A	50	(1,2A)	1W	60...150	100	<0,9	1A	<0,5	·	<10	>300	<35	
T	2N 3726	Fd,Mo,NS	S	P	42	A	45	300	500	135...350	1	<0,25	50	<10n	<4	<8	>200	·	14:<5mV,16,24)
T	2N 3727	Fd,Mo,NS	S	P	42	A	45	300	500	135...350	1	<0,25	50	<10n	<4	<8	>200	·	14:<2,5mV,16,24)
T	2N 3728	Fd,Ry	S	N	42	A	30	500	550	80...280	150	<0,22	150	<10n	<7	<8	>80	·	14:<5mV,15,24)
T	2N 3729	Fd,Ry	S	N	42	A	30	500	550	80...280	150	<0,22	150	<10n	<7	<8	>80	·	14:<3mV,16,24)
T	2N 3730	RC	G	P	2	A	200	3A	10W°	10...200	50	<2,0	700	<200	·	·	>1	·	1)
T	2N 3731	RC	G	P	2	A	320	10A	5W°	>15	6A	<1,5	6A	<200	·	·	·	(<1,2µ)	1)
T	2N 3732	RC	G	P	2	A	100	3A	3W°	35...200	700	<2,0	700	<200	·	·	>1	·	1)
T	2N 3733	Mo,RC,Tx	S	N	122	A	40	3A	23W*	·	·	<1,0	500	<250°	·	<20	400	·	29,37,42:14,5W)
T	2N 3734	Fd,Mo,Tx	S	N	3	A	30	1,5A	1W	30...120	1A	<0,9	1A	<0,2*	·	<9	>300	<40+	4,9)
T	2N 3734 S	Mo	S	N	7	A	30	1,5A	1W	30...120	1A	<0,9	1A	<0,2*	·	<9	>300	<40+	4,9,22)
T	2N 3735	Fd,Mo,Tx	S	N	3	A	50	1,5A	1W	20...80	1A	<0,9	1A	<0,2*	·	<9	>250	<40+	4,9)
T	2N 3735 S	Mo	S	N	7	A	50	1,5A	1W	20...80	1A	<0,9	1A	<0,2*	·	<9	>250	<40+	4,9,22)
T	2N 3736	Mo	S	N	47	A	30	1,5A	500	30...120	1A	<0,9	1A	<0,2	·	<9	>300	<40+	4,9)
T	2N 3737	Mo	S	N	47	A	50	1,5A	500	20...80	1A	<0,9	1A	<0,2	·	<9	>250	<40+	4,9)
T	2N 3738	Mo	S	N	15	A	225	3A	20W*	40...200	100	<2,5	250	<0,1	·	<20	>10	·	7)
T	2N 3739	Mo	S	N	15	A	300	3A	20W*	40...200	100	<2,5	250	<0,1	·	<20	>10	·	7)
T	2N 3740	Fd,Mo	S	P	15	A	60	(4A)	25W*	30...100	250	<0,6	1A	<100	·	<100	>4	·	4),kpl.2N 3766
T	2N 3740 A	Mo	S	P	15	A	60	(4A)	25W*	30...100	250	<0,6	1A	<0,1	·	<100	>4	·	4)
T	2N 3741	Fd,Mo	S	P	15	A	80	(4A)	25W*	30...100	250	<0,6	1A	<100	·	<100	>4	·	4),kpl.2N 3767
T	2N 3741 A	Mo	S	P	15	A	80	(4A)	25W*	30...100	250	<0,6	1A	<0,1	·	<100	>4	·	4)
T	2N 3742	Fd,Mo,NS	S	N	3	A	300	50	1W	20...200	30	<5,0	30	<0,2	·	<6	>30	·	3,7),kpl.2N 3743
	2N 3742 S	Mo	S	N	7	A	300	50	1W	20...200	30	<5,0	30	<0,2	·	<6	>30	·	3,7,22),kpl.2N 3743 S
	2N 3743	Fd,Mo,NS	S	P	3	A	300	50	1W	25...250	30	<8,0	30	<0,3	·	<15	>30	·	3,7),kpl.2N 3742
	2N 3743 S	Mo	S	P	7	A	300	50	1W	25...250	30	<8,0	30	<0,3	·	<15	>30	·	3,7,22),kpl.2N 3742 S
T	2N 3744	SC,SD,Tr	S	N	38	A	40	5A	30W*	20...60	1A	<0,25	1A	<0,1	·	<150	>30	<120+	7)
T	2N 3745	SC,SD,Tr	S	N	38	A	60	5A	30W*	20...60	1A	<0,25	1A	<0,1	·	<150	>30	<120+	7)
T	2N 3746	SC,SD,Tr	S	N	38	A	80	5A	30W*	20...60	1A	<0,25	1A	<0,1	·	<150	>30	<120+	7)
T	2N 3747	SC,SD,Tr	S	N	38	A	40	5A	30W*	40...120	1A	<0,25	1A	<0,1	·	<150	>40	<80+	7)
T	2N 3748	SC,SD,Tr	S	N	38	A	60	5A	30W*	40...120	1A	<0,25	1A	<0,1	·	<150	>40	<80+	7)
T	2N 3749	SC,SD,Tr	S	N	38	A	80	5A	30W*	40...120	1A	<0,25	1A	<0,1	·	<150	>40	<80+	7)
T	2N 3750	SC,SD,Tr	S	N	38	A	40	5A	30W*	100...300	1A	<0,25	1A	<0,1	·	<150	>50	<80+	7)
T	2N 3751	SC,SD,Tr	S	N	38	A	60	5A	30W*	100...300	1A	<0,25	1A	<0,1	·	<150	>50	<80+	7)
T	2N 3752	SC,SD,Tr	S	N	38	A	80	5A	30W*	100...300	1A	<0,25	1A	<0,1	·	<150	>50	<80+	7)
R	2N 3753	GE,Ry	S	PN	277	A													
	bis																		
R	2N 3761	GE,Ry	S	PN	277	A													
T	2N 3762	Mo,Ry,Sm	S	P	3	A	40	1,5A	1W	30...120	1A	<0,9	1A	<0,1*	·	<15	>180	<35+	4,9)
T	2N 3762 S	Mo	S	P	7	A	40	1,5A	1W	30...120	1A	<0,9	1A	<0,1*	·	<15	>180	<35+	4,9,22)
T	2N 3763	Mo,Ry,Sm	S	P	3	A	60	1,5A	1W	20...80	1A	<0,9	1A	<0,1*	·	<15	>150	<35+	4,9)
T	2N 3763 S	Mo	S	P	7	A	60	1,5A	1W	20...80	1A	<0,9	1A	<0,1*	·	<15	>150	<35+	4,9,22)
T	2N 3764	Mo	S	P	47	A	40	1,5A	500	30...120	1A	<0,9	1A	<0,1*	·	<15	>180	<35+	4,9)
T	2N 3765	Mo	S	P	47	A	60	1,5A	500	20...80	1A	<0,9	1A	<0,1*	·	<15	>150	<35+	4,9)
T	2N 3766	Fd,Mo,SD	S	N	15	A	60	(4A)	20W*	40...160	500	<2,5	1A	<100	·	<50	>10	·	4),kpl.2N 3740
T	2N 3767	Fd,Mo,SD	S	N	15	A	80	(4A)	20W*	40...160	500	<2,5	1A	<100	·	<50	>10	·	4),kpl.2N 3741
t	2N 3770	Sp	G	P	6	B	6	50	50	>10	1			<10	·	<3	>100	·	10,35)
T	2N 3771	Mo,Rc,Tx	S	N	2	A	40	30A	150W*	15...60	15A	<4,0	30A	<2m	·	·	>0,2	·	4,7)
T	2N 3772	Mo,RC,Tx	S	N	2	A	60	30A	150W*	15...60	10A	<4,0	20A	<5m	·	·	>0,2	·	4,7)
T	2N 3773	Mo,RC,Wh	S	N	2	A	140	30A	150W*	15...60	8A	<1,4	8A	<2m	·	·	>0,2	·	4,7)
T	2N 3774	CR,SD,Te	S	P	3	A	40	1A	5W*	20...60	200	<0,2	200	<500*	·	·	>1	<3µ	4)
T	2N 3775	CR,SD,Te	S	P	3	A	60	1A	5W*	20...60	200	<0,2	200	<500*	·	·	>1	<3µ	4)
T	2N 3776	CR,SD,Te	S	P	3	A	80	1A	5W*	20...60	200	<0,2	200	<500*	·	·	>1	<3µ	4)
T	2N 3777	CR,SD,Te	S	P	3	A	100	1A	5W*	20...60	200	<0,2	200	<500*	·	·	>1	<3µ	4)
T	2N 3778	CR,SD,Te	S	P	3	A	40	1A	5W*	10...40	200	<0,2	200	<500*	·	·	>1	<3µ	4)
T	2N 3779	CR,SD,Te	S	P	3	A	60	1A	5W*	10...40	200	<0,2	200	<500*	·	·	>1	<3µ	4)
T	2N 3780	CR,SD,Te	S	P	3	A	80	1A	5W*	10...40	200	<0,2	200	<500*	·	·	>1	<3µ	4)
T	2N 3781	CR,SD,Te	S	P	3	A	100	1A	5W*	10...40	200	<0,2	200	<500*	·	·	>1	<3µ	4)
T	2N 3782	CR,SD,Te	S	P	3	A	40	3A	5W*	10...60	1A	<0,75	1A	<500*	·	·	>1	<3µ	4)
T	2N 3783	Mo	G	P	72	B	20	20	150	20...200	3	<0,25	5	<5	<2,2	<1,0	>800	·	29,32,35)
T	2N 3784	Mo	G	P	72	B	20	20	150	20...200	3	<0,25	5	<5	<2,5	<1,0	>700	·	29,32,35)
T	2N 3785	Mo	G	P	72	B	12	20	150	15...200	3	<0,35	5	<5	<2,9	<1,2	>700	·	29,32,35)
T	2N 3788	CR,Si,SD	S	N	2	A	325	2A	100W*	20...180	500	<1,0	1,5A	<5	·	<400	>5	·	1)
T	2N 3789	Fd,Mo,Tx	S	P	2	A	60	15A	150W*	25...90	1A	<4,0	10A	<1m*	·	<500	>4	350	4),kpl.2N 3713
T	2N 3790	Fd,Mo,Tx	S	P	2	A	80	15A	150W*	25...90	1A	<4,0	10A	<1m*	·	<500	>4	350	4),kpl.2N 3714

1 K	2 Typ	3 Hersteller	4 Ma	5 Pl	6 Fo	7 Af	8 U_{max} [V]	9 U_{max} [mA]	10 P_{tot} [mW]	11 B	I_F [mA]	12 U_S [V]	I_F [mA]	13 I_{Sp} [uA]	14 F [dB]	15 C [pF]	16 f_g [MHz]	17 t [ns]	18 Bemerkung
T	2N 3791	Fd,Mo,Tx	S	P	2	A	60	15A	150W*	50...180	1A	<4,0	10A	<1m*	-	<500	>4	350	4),kpl.2N 3715
T	2N 3792	Fd,Mo,Tx	S	P	2	A	80	15A	150W*	50...180	1A	<4,0	10A	<1m*	-	<500	>4	350	4),kpl.2N 3716
T	2N 3793	NS	S	N	245	A	20	500	250	20...120	10	<0,4	10	<0,5	-	<10	>100	-	4)
T	2N 3794	NS	S	N	245	A	20	500	250	100...600	10	<0,4	10	<0,5	-	<10	>100	-	4)
T	2N 3795	CR	S	P	3	A	120	1A	5W*	12...36	10	<0,2	10	<1m*	-	-	>0,5	<5µ	4,7)
M	2N 3796	Mo	S	N	6	N	25	20÷	300	0,9...1,8	10V	<4,0	0,5µ	<1p	3,8	(<0,8)	-	-	62:0,5...3mA)
M	2N 3797	Mo	S	N	6	N	20	20÷	300	1,5...3,0	10V	<7,0	2µ	<1p	3,8	(<0,8)	-	-	62:2...6mA)
T	2N 3798	Mo,Tx	S	P	6	A	60	(50)	360	150...450	0,5	<0,25	1	<10n	<3,5	<4	>100	-	
T	2N 3798 A	Mo	S	P	6	A	90	(50)	360	150...450	0,5	<0,25	1	<10n	<3,5	<4	>100	-	21)
T	2N 3799	Mo,Tx	S	P	6	A	60	(50)	360	300...900	0,5	<0,25	1	<10n	<2,5	<4	>100	-	
T	2N 3799 A	Mo	S	P	6	A	90	(50)	360	300...900	0,5	<0,25	1	<10n	<2,5	<4	>100	-	21)
T	2N 3800	Fd	S	P	41	A	60	50	360	150...450	1	<0,25	1	<10n	<3,5	<4	>100	-	24)
T	2N 3801	Fd	S	P	41	A	60	50	360	300...900	1	<0,25	1	<10n	<2,5	<4	>100	-	24)
T	2N 3802	Fd	S	P	41	A	60	50	360	150...450	1	<0,25	1	<10n	<3,5	<4	>100	-	14:<5mV,15,24)
T	2N 3803	Fd	S	P	41	A	60	50	360	300...900	1	<0,25	1	<10n	<2,5	<4	>100	-	14:<5mV,15,24)
T	2N 3804	Fd	S	P	41	A	60	50	360	150...450	1	<0,25	1	<10n	<3,5	<4	>100	-	14:<3mV,16,24)
T	2N 3804 A	Fd	S	P	41	A	60	50	360	150...450	1	<0,25	1	<10n	<3,5	<4	>100	-	14:<1,5mV,17:5%,24)
T	2N 3805	Fd	S	P	41	A	60	50	360	300...900	1	<0,25	1	<10n	<2,5	<4	>100	-	14:<3mV,16,24)
T	2N 3805 A	Fd	S	P	41	A	60	50	360	300...900	1	<0,25	1	<10n	<2,5	<4	>100	-	14:<1,5mV,17:5%,24)
T	2N 3806	Fd,Mo,Tx	S	P	42	A	60	50	600	150...450	1	<0,25	1	<10n	<3,5	<4	>100	-	24)
T	2N 3807	Fd,Mo,Tx	S	P	42	A	60	50	600	300...900	1	<0,25	1	<10n	<2,5	<4	>100	-	24)
T	2N 3808	Fd,Mo,Tx	S	P	42	A	60	50	600	150...450	1	<0,25	1	<10n	<3,5	<4	>100	-	14:<5mV,15,24)
T	2N 3809	Fd,Mo,Tx	S	P	42	A	60	50	600	300...900	1	<0,25	1	<10n	<2,5	<4	>100	-	14:<5mV,15,24)
T	2N 3810	Fd,Mo,Tx	S	P	42	A	60	50	600	150...450	1	<0,25	1	<10n	<3,5	<4	>100	-	14:<3mV,16,24)
T	2N 3810 A	Fd,Mo,Tx	S	P	42	A	60	50	600	150...450	1	<0,25	1	<10n	<3,5	<4	>100	-	14:<1,5mV,17:5%,24)
T	2N 3811	Fd,Mo,Tx	S	P	42	A	60	50	600	300...900	1	<0,25	1	<10n	<2,5	<4	>100	-	14:<3mV,16,24)
T	2N 3811 A	Fd,Mo,Tx	S	P	42	A	60	50	600	300...900	1	<0,25	1	<10n	<2,5	<4	>100	-	14:<1,5mV,17:5%,24)
T	2N 3812	Mo	S	P	91	C	60	50	350	150...450	0,1	<0,25	1	<10n	<3,5	<4	>100	-	24)
T	2N 3813	Mo	S	P	91	C	60	50	350	300...900	0,1	<0,25	1	<10n	<2,5	<4	>100	-	24)
T	2N 3814	Mo	S	P	91	C	60	50	350	150...450	0,1	<0,25	1	<10n	<3,5	<4	>100	-	14:<5mV,15,24)
T	2N 3815	Mo	S	P	91	C	60	50	350	300...900	0,1	<0,25	1	<10n	<2,5	<4	>100	-	14:<5mV,15,24)
T	2N 3816	Mo	S	P	91	C	60	50	350	150...450	0,1	<0,25	1	<10n	<3,5	<4	>100	-	14:<3mV,16,24)
T	2N 3816 A	Mo	S	P	91	C	60	50	350	150...450	0,1	<0,25	1	<10n	<3,5	<4	>100	-	14:<1,5mV,17:5%,24)
T	2N 3817	Mo	S	P	91	C	60	50	350	300...900	0,1	<0,25	1	<10n	<2,5	<4	>100	-	14:<3mV,16,24)
T	2N 3817 A	Mo	S	P	91	C	60	50	350	300...900	0,1	<0,25	1	<10n	<2,5	<4	>100	-	14:<1,5mV,17:5%,24)
T	2N 3818	Mo	S	P	122	A	40	2A	25W*	5...50	400	<0,5	1A	<1	-	<40	>150	-	37,41:70%,42:15W)
F	2N 3819	PH,Tx,Va	S	N	22	F	25	10	360	2...6,5	15V	<8,0	2n	<2n	-	(<4)	-	-	59:<50µS)
F	2N 3820	PH,Tx,Va	S	P	22	F	20	10	200	0,8...2,0	10V	<8,0	10n	<20n	-	(<16)	-	-	59:<200µS)
F	2N 3821	Mo,Tx	S	N	72	E	50	(10)	300	1,5...4,5	15V	<4,0	0,5n	<0,1n	-	(<3)	-	-	59:<10mS,62:<2,5mA)
F	2N 3822	Mo,Tx,Va	S	N	72	E	50	(10)	300	3...6,5	15V	<6,0	0,5n	<0,1n	<5	(<3)	-	-	59:<20mS,62:<10mA)
F	2N 3823	Mo,Tx,Va	S	N	72	E	30	(10)	300	3,5...6,5	15V	<8,0	0,5n	<0,5n	<2,5	(<2)	-	-	59:<35mS,62:<20mA)
F	2N 3824	Mo,Tx	S	N	72	E	50	(10)	300	-	-	-	-	<0,1n	-	(<3)	-	-	62:<24mA)
T	2N 3825	NS,Tx	S	N	22	A	15	100	250	>20	2	<0,25	2	<0,1	<5,5	<3,5	>200	-	35,46:<100ps)
T	2N 3826	Tx	S	N	22	A	45	30	200	40...160	10	-	-	<0,1	[34]	<3,5	>200	-	35,46:<100ps)
T	2N 3827	NS,Tx	S	N	22	A	45	30	200	100...400	10	-	-	<0,1	[34]	<3,5	>200	-	35,46:<100ps)
T	2N 3828	Tx	S	N	22	A	40	100	300	30...200	12	-	-	<0,1	-	<5	>360	-	35,46:<25ps)
T	2N 3829	Tx	S	P	46	A	20	500	360	40...120	30	<0,35	100	(<0,3)	-	<6	>350	<25	9)
T	2N 3830	Ry,Sm,Tx	S	N	3	A	50	1,2A	1W	>30	500	<0,9	1A	(<0,5)	-	<12	>200	<60	9)
T	2N 3831	Ry,Sm,Tx	S	N	3	A	40	1,2A	1W	>35	500	<0,9	1A	(<0,5)	-	<12	>200	<60	9)
T	2N 3832	Tx	S	N	72	B	10	35	200	25...125	2	<0,4	10	(<10n)	-	<0,85	>800	<35	9)
T	2N 3833	Tx	S	N	87	A	15	100	1W*	>20	30	-	-	(<20n)	-	1,7	>1G	-	32,38)
T	2N 3834	Tx	S	N	87	A	15	100	1W*	>20	30	-	-	(<20n)	-	1,7	>1G	-	32,38)
T	2N 3835	Tx	S	N	87	A	15	100	1W*	>20	30	-	-	(<20n)	-	1,7	>1G	-	32,38)
t	2N 3836	Tx	S	N	306	A	60	7A	25W*	>1000	5A	<1,8	5A	(<10)	-	<200	-	<500	4,5,10)
t	2N 3837	Tx	S	N	306	A	80	7A	25W*	>1000	5A	<1,8	5A	(<10)	-	<200	-	<500	4,5,10)
T	2N 3838	Fd,Mo,Tx	S	P/N	91	D	40	600	350	100...300	150	<0,4	150	<10n*	<8	<8	>200	<50	25)
T	2N 3839	Fd,Mo,RC	S	N	72	B	15	40	300	30...150	3	-	-	<10n	<3,4	<1	>1G	-	32,42:>30mW, 46:<15ps)
T	2N 3840	Sp,Td,Te	S	P	47	A	50	100	400	>50	1	[<2m]	1*	<0,5n	-	<9	>6	-	48:<20Ω,50)
T	2N 3841	Sp,Td	S	P	6	A	100	100	300	>20	1	[<2m]	1*	<2n	-	<9	>1,5	-	48:<25Ω,50)
T	2N 3842	Sp,Td	S	P	6	A	120	100	300	>10	1	[<2m]	1*	<20n	-	<9	>1	-	48:<30Ω,50)
T	2N 3843	GE,Sp	S	N	54	A	30	100	200	20...40	2	<1,0	10	<0,5	<10,2	<4	>60	-	46:<150ps)
T	2N 3843 A	GE,Sp	S	N	54	A	30	100	200	20...40	2	<1,0	10	<0,5	<8,5	<4	>60	-	46:<150ps)
T	2N 3844	GE,Sp	S	N	54	A	30	100	200	35...70	2	<1,0	10	<0,5	<10,2	<4	>90	-	46:<150ps)
T	2N 3844 A	GE,Sp	S	N	54	A	30	100	200	35...70	2	<1,0	10	<0,5	<8,5	<4	>90	-	46:<150ps)
T	2N 3845	GE,Sp	S	N	54	A	30	100	200	60...120	2	<1,0	10	<0,5	<10,2	<4	>120	-	46:<150ps)
T	2N 3845 A	GE,Sp	S	N	54	A	30	100	200	60...120	2	<1,0	10	<0,5	<8,5	<4	>120	-	46:<150ps)
T	2N 3846	Tr,Tx	S	N	63	A	200	(20A)	(150W)	40...200	5A	<0,75	10A	(<2m)	-	<750	>10	<4µ	7)
T	2N 3847	Tr,Tx	S	N	63	A	300	(20A)	(150W)	40...200	5A	<0,75	10A	(<2m)	-	<750	>10	<4µ	7)
T	2N 3848	Tr,Tx	S	N	63	A	200	(20A)	(150W)	40...200	5A	<0,75	10A	(<2m)		<750	>10	<4µ	7)
T	2N 3849	Tr,Tx	S	N	63	A	300	(20A)	(150W)	40...200	5A	<0,75	10A	(<2m)		<750	>10	<4µ	7)
T	2N 3850	SC,SD,Tr	S	N	27	A	80	5A	30W*	50...150	1A	<0,5	2A	(<0,1)	-	<125	>20	<200	7)
T	2N 3851	SC,SD,Tr	S	N	27	A	80	5A	30W*	30...90	1A	<0,5	2A	(<0,1)	-	<125	>20	<200	7)

1 K	2 Typ	3 Hersteller	4 Ma	5 Pi	6 Fo	7 Af	8 U_{max} [V]	9 U_{max} [mA]	10 P_{tot} [mW]	11 B	I_F [mA]	12 U_S [V]	I_F [mA]	13 I_{Sp} [uA]	14 F [dB]	15 C [pF]	16 f_g [MHz]	17 t [ns]	18 Bemerkung
T	2N 3852	SC,SD,Tr	S	N	27	A	40	5A	30W*	50...150	1A	<0,5	2A	(<0,1)	·	<125	>20	<200	7)
T	2N 3853	SC,SD,Tr	S	N	27	A	40	5A	30W*	30...90	1A	<0,5	2A	(<0,1)	·	<125	>20	<200	7)
T	2N 3854	GE,Sp	S	N	54	A	18	100	200	35...70	2	<0,2	10	<0,5	·	<3,5	>100	·	35,46:<90ps)
T	2N 3854 A	GE,Sp	S	N	54	A	30	100	200	35...70	2	<0,2	10	<0,5	·	<3,5	>100	·	35,21,46:<90ps)
T	2N 3855	GE,Sp	S	N	54	A	18	100	200	60...120	2	<0,2	10	<0,5	·	<3,5	>130	·	35,46:<90ps)
T	2N 3855 A	GE,Sp	S	N	54	A	30	100	200	60...120	2	<0,2	10	<0,5	·	<3,5	>130	·	21,35,46:<90ps)
T	2N 3856	GE,Sp	S	N	54	A	18	100	200	100...200	2	<0,2	10	<0,5	·	<3,5	>140	·	35,46:<90ps)
T	2N 3856 A	GE,Sp	S	N	54	A	30	100	200	100...200	2	<0,2	10	<0,5	·	<3,5	>140	·	21,35,46:<90ps)
T	2N 3857	Td	S	N	3	A	45	500	600	>45	1	·	·	<5n	·	<10	>20	·	4)
T	2N 3858	GE,Sp	S	N	54	A	30	100	360	60...120	2	<0,13	10	<50n	·	<4	125	·	35,46:<150ps)
T	2N 3858 A	GE,Sp	S	N	54	A	60	100	360	60...120	2	<0,13	10	<50n	·	<4	125	·	21,35)
T	2N 3859	GE,Sp	S	N	54	A	30	100	360	100...200	2	<0,13	10	<50n	·	<4	140	·	35,46:<150ps)
T	2N 3859 A	GE,Sp	S	N	54	A	60	100	360	100...200	2	<0,13	10	<50n	·	<4	140	·	21,35)
T	2N 3860	GE,Sp	S	N	54	A	30	100	360	150...300	2	<0,13	10	<50n	·	<4	170	·	35,46:<150ps)
T	2N 3861	SC	S	N	274	A	(530)	25	2W	30...200	25	<1,5	25	<100	·	<55	>50	·	7)
T	2N 3862	Sm,Tr	S	N	72	B	20	200	360	50...150	10	<0,7	200	<50n	·	<4	>600	<40	9)
T	2N 3863	SC,SD,Tr	S	N	2	A	50	7,5A	117W*	30...60	3A	<1,0	3A	(<1m)	·	·	>0,5	<8µ	7)
T	2N 3864	SC,SD,Tr	S	N	2	A	90	7,5A	117W*	30...90	3A	<1,0	3A	(<1m)	·	·	>0,5	<8µ	7)
T	2N 3865	SC,SD,Tr	S	N	2	A	150	7,5A	117W*	30...90	3A	<1,0	3A	(<1m)	·	·	>0,5	<8µ	7)
T	2N 3866	Mo,Rc,Tx	S	N	7	A	30	400	5W*	10...200	50	<1,0	100	<20°	[>10]	<3	>500	·	29,37,42:>1W)
T	2N 3866 A	Mo	S	N	7	A	30	400	5W*	25...200	50	<1,0	100	<20°	[>10]	<3	>800	·	20,29,37,42:>1W)
T	2N 3867	Mo,Sm,Tr	S	P	3	A	40	3A	1W	>25	2,5A	<0,75	1,5A	<150	·	<120	>60	<100	4)
T	2N 3868	Mo,Sm,Tr	S	P	3	A	60	3A	1W	>20	2,5A	<0,75	1,5A	<150	·	<120	>60	<100	4)
T	2N 3869	CR,NE,Sm	S	N	3	B	20	500	2,5W*	20...150	30	<0,7	450	<1	·	<10	>400	·	37)
R	2N 3870	Mo	S	PN	262	A													
	bis																		
R	2N 3873	Mo	S	PN	262	A													
T	2N 3876	TW	S	N	307	A	50	10A	125W*	25...150	10A	<1,0	10A	(<30m)	·	<1µ	>50	·	7)
T	2N 3877	GE,Sp	S	N	54	A	70	50	200	>20	2	<1,0	10	<0,1	·	·	160	·	8)
T	2N 3877 A	GE,Sp	S	N	54	A	85	50	360	>20	2	<1,0	10	<0,1	·	·	160	·	8,21)
T	2N 3878	RC,SD	S	N	15	A	50	10A	35W*	50...200	500	<2,0	4A	<4m*	·	<175	>40	<400+	7)
T	2N 3879	RC,SD	S	N	15	A	75	10A	35W*	>40	500	<1,2	4A	<4m*	·	<175	>40	<400+	7)
·	2N 3880	Fd,Sm	S	N	72	B	15	·	200	>50	3	·	·	<50n	<3,5	<0,75	>1,2G	·	32,46:<8ps)
	2N 3881	Ca,Sm	S	N	3	A	35	1A	600	>50	0,2	<1,5	150	<1	·	<25	>70	·	4)
	2N 3882	Ry	S	P	72	L	30	·	200	1,0...2,4	10V	(<3)	10µ	<0,1n	<3	<4*	·	·	10,62:0,25...1mA)
	2N 3883	Mo	G	P	3	A	15	300	300	>30	200	<0,5	200	(<100)	·	<8	>100	<55	4)
;	2N 3884	Wh	S	PN	278	B													
	bis																		
R	2N 3895	Wh	S	PN	278	B													
R	2N 3896	Mo	S	PN	263	A													
	bis																		
R	2N 3899	Mo	S	PN	263	A													
T	2N 3900	GE,Sp	S	N	54	A	18	100	360	250...500	2	·	·	<0,1	·	<12	160	·	·
T	2N 3900 A	GE,Sp	S	N	54	A	18	100	360	250...500	2	·	·	<0,1	<5	<12	160	·	·
T	2N 3901	GE,Sp	S	N	54	A	18	100	360	350...700	2	·	·	<10n	·	<10	200	·	·
T	2N 3902	Mo,SD,Tx	S	N	2	A	400	(2,5A)	100W-	30...90	1A	<0,8	1A	<2,5m*	·	·	>2,8	<800+	1,2)
T	2N 3903	Fd,Mo,Tx	S	N	22	B	40	200	350	50...150	10	<0,3	50	<50n*	<6	<4	>250	<70	kpl.2N 3905
T	2N 3904	Fd,Mo,Tx	S	N	22	B	40	200	350	100...300	10	<0,3	50	<50n*	<5	<4	>300	<70	kpl.2N 3906
T	2N 3905	Fd,Mo,Tx	S	P	22	B	40	200	350	50...150	10	<0,4	50	<50n*	<5	<4,5	>200	<70	kpl.2N 3903
T	2N 3906	Fd,Mo,Tx	S	P	22	B	40	200	350	100...300	10	<0,4	50	<50n*	<4	<4,5	>250	<70	Kpl.2N 3904
T	2N 3907	NS,Sm,Td	S	N	42	A	45	30	600	>120	1	<0,35	1	<10n	<4	<6	>60	·	14:<2,5mV,16,24)
T	2N 3908	NS,Sm,Td	S	N	42	A	60	30	600	>200	1	<0,35	1	<2n	<3	<6	>60	·	14:<2,5mV,16,24)
F	2N 3909	Mo,Tx	S	P	72	F	20	(10)	300	1...5	10V	<8,0	10µ	<10n	·	(<16)	·	·	59:<0,1mS)
F	2N 3909 A	Mo,Tx	S	P	72	F	20	(10)	300	2,2...5	10V	<8,0	10µ	<10n	·	(<3)	·	·	59:<0,1mS)
T	2N 3910	Ry,Td,Te	S	P	47	A	50	200	500	40...160	1	<0,3	10	<0,5n	·	<8	>4	·	48:15Ω,49:0,8mV,50)
T	2N 3911	Ry,Td,Te	S	P	47	A	40	200	500	60...240	1	<0,3	10	<0,5n	·	<8	>8	·	48:10Ω,49:0,5mV,50)
T	2N 3912	Ry,Td,Te	S	P	47	A	30	200	500	>90	1	<0,3	10	<0,5n	·	<8	>10	·	48:8Ω,49:0,3mV,50)
T	2N 3913	Ry,Td,Te	S	P	6	A	50	200	400	40...160	1	<0,3	10	<0,5n	·	<8	>4	·	48:15Ω,49:0,8mV,50)
T	2N 3914	Ry,Td,Te	S	P	6	A	40	200	400	60...240	1	<0,3	10	<0,5n	·	<8	>8	·	48:10Ω,49:0,5mV,50)
T	2N 3915	Ry,Td,Te	S	P	6	A	30	200	400	>90	1	<0,3	10	<0,5n	·	<8	>10	·	48:8Ω,49:0,3mV,50)
T	2N 3916	Fd,Sm	S	N	274	A	150	150	5W*	40...200	150	<1,2	150	(<1)	·	·	>50	·	3,7)
T	2N 3917	Fd,SD,Sm	S	N	2	A	40	2A	20W+	30...120	1A	<1,2	1A	<10	·	<80	>80	<250	4,7)
T	2N 3918	Fd,SD,Sm	S	N	2	A	40	2A	20W+	100...300	1A	<1,2	1A	<10	·	<80	>80	<250	4,7)
T	2N 3919	Fd,Sm,TW	S	N	2	A	60	10A	15W-	40...120	2A	<1,2	10A	<10	·	<80	>80	<500	4,7)
T	2N 3920	Fd,Sm,TW	S	N	2	A	60	10A	15W-	100...300	2A	<1,2	10A	<10	·	<80	>80	<500	4,7)
F	2N 3921	NS,SD,Sd	S	N	41	C	(50)	50	300	1,5...7,5	10V	<3,0	1n	<1n	<2	(<6)	·	·	24,67:<5mV,68)
F	2N 3922	NS,SD,Sd	S	N	41	C	(50)	50	300	1,5...7,5	10V	<3,0	1n	<1n	<2	(<6)	·	·	24,67:<5mV,68)
T	2N 3923	Fd	S	N	3	A	150	100	800	30...120	25	<1,0	25	<10n	·	<3,5	>40	·	3)
T	2N 3924	Mo,Tr,Tx	S	N	7	A	18	500	7W*	10...150	250	<0,75	250	<100	[7,3]	<20	350	·	37,41:>70%,42:4W)
T	2N 3925	Mo	S	N	139	A	18	1A	10W*	10...150	250	<0,75	250	<100	[6,5]	<20	350	·	37,41:>70%,42:5W)
T	2N 3926	Mo,Tx,Va	S	N	122	B	18	1,5A	11,6W*	5...150	500	<0,75	500	<100	[6]	<20	350	·	37,41:>70%,42:7W)
T	2N 3927	Mo,Tx,Va	S	N	122	B	18	3A	23,2W*	5...150	1A	<1,0	1A	<250	[5]	<45	350	·	37,41:>80%,42:12W)
T	2N 3928	SD	S	N	3	A	40	3A	5W*	40...150	1A	<0,5	1A	(<1m)	·	<25	>200	<35	9)
T	2N 3929	SD	S	N	27	A	40	3A	20W*	40...150	1A	<0,5	1A	(<1m)	·	<25	>200	<35	4,9)

1 K	2 Typ	3 Hersteller	4 Ma	5 Pl	6 Fo	7 Af	8 U_{max} [V]	9 U_{max} [mA]	10 P_{tot} [mW]	11 B	I_F [mA]	12 U_S [V]	I_F [mA]	13 I_{Sp} [uA]	14 F [dB]	15 C [pF]	16 f_g [MHz]	17 t [ns]	18 Bemerkung
T	2N 3930	Fd	S	P	6	A	180	100	400	80...300	10	<0,25	10	<10n	<3	<7	>40	·	3)
T	2N 3931	Fd	S	P	7	A	180	100	700	80...300	10	<0,25	10	<10n	<3	<7	>40	·	3)
T	2N 3932	NS,RC,Sm	S	N	221	A	20	·	200	40...150	2	·	·	<10n	<4,5	<0,55	>750	·	31,32,46:<8ps)
T	2N 3933	NS,RC,Sm	S	N	221	A	30	·	200	60...200	2	·	·	<10n	<4	<0,55	>750	·	31,32,46:<6ps)
T	2N 3934	TS	S	N	41	C	50	1,3*	250	0,3...0,9	10V	<3,0	1n	<0,4n	<2	<7*	·	·	24,67:<5mV,68)
T	2N 3935	TS	S	N	41	C	50	1,3*	250	0,3...0,9	10V	<3,0	1n	<0,4n	<2	<7*	·	·	24,67:<5mV,68)
R	2N 3936	Ry	S	PN	298	A													
	bis																		
R	2N 3940	Ry	S	PN	298	A													
t	2N 3941	SD	S	N	42	A	45	50	750	>400	10µ	·	·	<10n	·	<6	>200	·	10,14:<3mV,16,24)
t	2N 3942	SD	S	N	42	A	45	50	750	>400	10µ	·	·	<10n	·	<6	>200	·	10,14:<10mV,15,24)
t	2N 3943	SD	S	N	41	A	45	50	500	>400	10µ	·	·	<10n	·	<6	>200	·	10,14:<3mV,16,24)
t	2N 3944	SD	S	N	41	A	45	50	500	>400	10µ	·	·	<10n	·	<6	>200	·	10,14:<10mV,15,24)
T	2N 3945	NS,Sm,Tr	S	N	3	A	50	1A	5W*	40...250	150	<1,8	500	·	·	<12	>60	·	4)
T	2N 3946	Fd,Mo,NS	S	N	6	A	40	200	360	50...150	10	<0,3	50	<10n*	<5	<4	>250	·	46:<0,2ns)kpl.2N 3250
T	2N 3947	Fd,Mo,NS	S	N	6	A	40	200	360	100...300	10	<0,3	50	<10n*	<5	<4	>300	·	46:<0,2ns)kpl.2N 3251
T	2N 3848	Mo,SD,Se	S	N	7	A	20	(400)	1W	>15	50	·	·	<0,1	[>6]	<4,5	>700	·	29,37,42:>1W)
T	2N 3950	Mo	S	N	122	B	35	(3,3A)	70W*	·	·	·	·	<10m	[>8]	<120	150	·	37,42:50W)
T	2N 3953	KM,Sm	S	N	72	B	10	30	200	>40	2	·	·	<0,1	<3	<1,8	>1,3G	·	32,46:<9ps)
F	2N 3954	NS,Sd,Tx	S	N	41	C	(50)	50	500	1,0...3,0	20V	<4,5	1n	<0,1n	<0,5	(<1,2)	·	·	24,64,67:<5mV, 71:<3%)
F	2N 3954 A	NS,Sd,Tx	S	N	41	C	(50)	50	500	1,0...3,0	20V	<4,5	1n	<0,1n	<0,5	(<1,2)	·	·	24,64,67:<5mV, 71:<3%)
F	2N 3955	NS,Sd,Tx	S	N	41	C	(50)	50	500	1,0...3,0	20V	<4,5	1n	<0,1n	<0,5	(<1,2)	·	·	24,64,67:<10mV, 71:<3%)
F	2N 3955 A	NS,Sd,Tx	S	N	41	C	(50)	50	500	1,0...3,0	20V	<4,5	1n	<0,1n	<0,5	(<1,2)	·	·	24,64,67:<5mV,68)
F	2N 3956	NS,Sd,Tx	S	N	41	C	(50)	50	500	1,0...3,0	20V	<4,5	1n	<0,1n	<0,5	(<1,2)	·	·	24,64,67:<15mV,68)
F	2N 3957	NS,Sd,Tx	S	N	41	C	(50)	50	500	1,0...3,0	20V	<4,5	1n	<0,1n	<0,5	(<1,2)	·	·	24,65,67:<20mV,69)
F	2N 3958	NS,Sd,Tx	S	N	41	C	(50)	50	500	1,0...3,0	20V	<4,5	1n	<0,1n	<0,5	(<1,2)	·	·	24,67:<25mV,72,74)
T	2N 3959	Mo,Ry	S	N	6	A	12	30	400	40...400	10	<0,3	30	<5*	·	<2,5	1G	3+	9)
T	2N 3960	Mo,Ry	S	N	6	A	12	30	400	40...400	10	<0,3	30	<5*	·	<2,5	1,3G	3+	9)
T	2N 3961	Mo,Sm	S	N	139	A	40	1A	10W*	·	·	·	·	<1m	[>6]	<10	>350	·	37,42:2W)
T	2N 3962	Fd,IT,Tx	S	P	6	A	60	200	360	100...450	1	<0,4	50	(<10n)	<3	<6	>40	·	·
T	2N 3963	Fd,IT,Tx	S	P	6	A	80	200	360	100...450	1	<0,4	50	(<10n)	<3	<6	>40	·	·
T	2N 3964	Fd,IT,Tx	S	P	6	A	45	200	360	250...600	1	<0,4	50	(<10n)	<2	<6	>50	·	·
T	2N 3965	Fd,IT,Tx	S	P	6	A	60	200	360	250...600	1	<0,4	50	(<10n)	<2	<6	>50	·	·
F	2N 3966	NS,Tx,Va	S	N	72	E	30	(10)	300	·	·	<6,0	10n	<0,1n	·	(<1,5)	·	<120	62:<2mA,63:<220Ω)
F	2N 3967	Am,NS,TS	S	N	72	E	30	10	300	1,6...2,5	20V	<5,0	1n	<0,1n		(<1,3)	·	·	62:2,5...10mA)
F	2N 3967 A	Am,NS,TS	S	N	72	E	30	10	300	1,6...2,5	20V	<5,0	1n	<0,1n	<1,5	(<1,3)	·	·	62:2,5...10mA)
F	2N 3968	Am,NS,TS	S	N	72	E	30	10	300	1,4...2,0	20V	<3,0	1n	<0,1n		(<1,3)	·	·	62:1...5mA)
F	2N 3968 A	Am,NS,TS	S	N	72	E	30	10	300	1,4...2,0	20V	<3,0	1n	<0,1n	<1,5	(<1,3)	·	·	62:1...5mA)
F	2N 3969	Am,NS,TS	S	N	72	E	30	10	300	0,95...1,4	20V	<1,7	1n	<0,1n		(<1,3)	·	·	62:0,4...2mA)
F	2N 3969 A	Am,NS,TS	S	N	72	E	30	10	300	0,95...1,4	20V	<1,7	1n	<0,1n	1,5	(<1,3)	·	·	62:0,4...2mA)
F	2N 3970	SD,Mo,Tx	S	N	6	E	40	(50)	1,8W*	·	·	<10,0	1n	(<250p)	·	(<6)	·	5,5	62:50...150mA, 63:<30Ω)
F	2N 3971	SD,Mo,Tx	S	N	6	E	40	(50)	1,8W*		·	<5,0	1n	(<250p)	·	(<6)	·	6,5	62:25...75mA, 63:<60Ω)
F	2N 3972	SD,Mo,Tx	S	N	6	E	40	(50)	1,8W*	·	·	<3,0	1n	(<250p)	·	(<6)	·	8	62:5...30mA, 63:<100Ω)
T	2N 3973	IC,So	S	N	54	A	30	400	360	35...100	10	<0,3	150	<0,5	·	<7	>200	<60	4)
T	2N 3974	IC,So	S	N	54	A	30	400	360	55...200	10	<0,3	150	<0,5	·	<7	>200	<60	4)
T	2N 3975	IC,So,Sp	S	N	54	A	30	400	360	35...100	10	<0,3	150	<0,5	·	<7	>200	<60	4)
T	2N 3976	IC,So,Sp	S	N	54	A	30	400	360	55...200	10	<0,3	150	<0,5	·	<7	>200	<60	4)
T	2N 3977	Mo,Sp,Td	S	P	47	A	10	100	400	>40	5	<0,1	5	<1n	·	<14	>1	·	48:<20Ω,49:<1mV,50)
T	2N 3978	Mo,Sp,Td	S	P	47	A	20	100	400	>30	5	<0,1	5	<1n	·	<14	>1	·	48:<35Ω,49:<2mV,50)
T	2N 3979	Mo,Sp,Td	S	P	47	A	35	100	400	>20	5	<0,15	5	<1n	·	<14	>1	·	48:<40Ω,49:<3mV,50)
U	2N 3980	Mo,Td,Tx	S	PN	72	M													
t	2N 3981	NS	S	N	3	A	30	1A	800	30...120	150	<0,4	150	<0,3	·	<8	>250	<30	9,10)
t	2N 3982	NS	S	N	3	A	20	1A	800	40...140	150	<0,4	150	<0,3	·	<8	>250	<35	9,10)
T	2N 3983	Se,So	S	N	22	A	12	30	200	>30	4	·	·	<0,1	·	<1,6	>500	·	35)
T	2N 3984	Se,So	S	N	22	A	12	30	200	>20	4	·	·	<0,1	·	<1,6	>400	·	35)
T	2N 3985	Se,So	S	N	22	A	12	30	200	>20	4	·	·	<0,1	·	<2,2	>300	·	35)
R	2N 3986	IR	S	PN	292	A													
	bis																		
R	2N 3992	IR	S	PN	292	A													
F	2N 3993	Mo,NS,Tx	S	P	72	F	25	(10)	300	6...12	10V	(<9,5)	1µ	(<1,2n)	·	(<4,5)	·	·	50,63:<150Ω)
F	2N 3993 A	NS,Tx	S	P	72	F	25	(10)	300	7...12	10V	(<9,5)	1µ	(<1,2n)	·	(<3)	·	·	50,63:<150Ω)
F	2N 3994	Mo,NS,Tx	S	P	72	F	25	(10)	300	4...10	10V	(<5,5)	1µ	(<1,2n)	·	(<5)	·	·	50,63:<300Ω)
F	2N 3994 A	Mo,NS,Tx	S	P	72	F	25	(10)	300	5...10	10V	(<5,5)	1µ	(<1,2n)	·	(<5,5)	·	·	50,63:<300Ω)
T	2N 3995	Tx	S	P	7	A	12	100	300	40...200	2	·	·	<3	·	<4	>600	·	31)
T	2N 3996	SD,Tr,Tx	S	N	37	A	80	10A	(30W)	40...120	1A	<2,0	5A	(<5)	·	<150	>40	<300	7)
T	2N 3997	SD,Tr,Tx	S	N	37	A	80	10A	(30W)	80...240	1A	<2,0	5A	(<5)	·	<150	>40	<300	7)
T	2N 3998	SD,Tr,Tx	S	N	38	A	80	10A	(30W)	40...120	1A	<2,0	5A	(<5)	·	<150	>40	<300	7)
T	2N 3999	SD,Tr,Tx	S	N	38	A	80	10A	(30W)	80...240	1A	<2,0	5A	(<5)	·	<150	>40	<300	7)

1 K	2 Typ	3 Hersteller	4 Ma	5 Pl	6 Fo	7 Af	8 U_{max} [V]	9 U_{max} [mA]	10 P_{tot} [mW]	11 B	I_F [mA]	12 U_S [V]	I_F [mA]	13 I_{Sp} [uA]	14 F [dB]	15 C [pF]	16 f_g [MHz]	17 t [ns]	18 Bemerkung
T	2N 4000	SD,Tr,Tx	S	N	3	A	80	3A	(15W)	30...120	500	<0,5	1A	(<2)	·	<60	>40	<300	4)
T	2N 4001	SD,Tr,Tx	S	N	3	A	100	3A	(15W)	40...120	500	<0,5	1A	(<2)	·	<60	>40	<300	4)
T	2N 4002	SD,Tr,Tx	S	N	63	A	80	40A	(100W)	20...80	15A	<1,2	30A	(<1m)	·	·	>30	<1µ	7)
T	2N 4003	SD,Tr,Tx	S	N	63	A	100	40A	(100W)	20...80	15A	<1,2	30A	(<1m)	·	·	>30	<1µ	7)
T	2N 4004	TW,Tx	S	N	44	A	80	30A	(40W)	30...150	10A	<1,0	20A	(<1m)	·	·	>30	<1µ	7)
T	2N 4005	TW,Tx	S	N	44	A	100	30A	(40W)	30...150	10A	<1,0	20A	(<1m)	·	·	>30	<1µ	7)
T	2N 4006	Td,Tr	S	P	47	A	6	100	400	>40*	1	[<0,5]	1*	<0,1	·	<10	>20	<180	48:<4Ω,50)
T	2N 4007	Td,Tr	S	P	47	A	15	100	400	>30*	1	[<0,7]	1*	<0,3	·	<10	>15	<180	48:<6Ω,50)
T	2N 4008	Td,Tr	S	P	47	A	30	100	400	>20*	1	[<0,8]	1*	<0,3	·	<10	>15	<180	48:<6Ω,50)
T	2N 4009	Td,Tr	S	P	47	A	6	100	400	>40*	1	[<0,5]	1*	<0,1	·	<10	>20	<180	48:<4Ω,50)
T	2N 4010	Td,Tr	S	P	47	A	15	100	400	>30*	1	[<0,7]	1*	<0,3	·	<10	>15	<180	48:<6Ω,50)
T	2N 4011	Td,Tr	S	P	47	A	30	100	400	>20*	1	[<0,8]	1*	<0,3	·	<10	>15	<180	48:<6Ω,50)
T	2N 4012	Mo,RC	S	N	122	A	40	1,5A	11,6W*	4...40	1A	<1,0	500	<100°	·	<10	350	·	29,37,42:3W)
T	2N 4013	Fd,Mo,Tx	S	N	6	A	30	1A	360	60...150	100	<0,75	1A	<1,7	·	<12	>300	<35	9)
T	2N 4014	Fd,Mo,Tx	S	N	6	A	50	1A	360	60...150	100	<0,95	1A	<1,7	·	<10	>300	<35	9)
T	2N 4015	Fd,Mo,NS	S	P	42	A	60	300	500	135...350	1	<0,25	50	<10n	<4	<8	>200	·	14:<5mV,16,24)
T	2N 4016	Fd,Mo,NS	S	P	42	A	60	300	500	135...350	1	<0,25	50	<10n	<4	<8	>200	·	14:<2,5mV,16,24)
T	2N 4017	Fd,NS	S	P	42	A	80	200	600	100...500	1	<0,4	50	<10n	<10	<6	>40	·	24)
T	2N 4018	Fd,NS	S	P	42	A	60	200	600	100...600	1	<0,4	50	<10n	<10	<6	>40	·	24)
T	2N 4019	Fd,NS	S	P	42	A	45	200	600	250...600	1	<0,4	50	<10n	<4	<6	>40	·	24)
T	2N 4020	Fd,NS	S	P	42	A	45	200	600	250...600	1	<0,4	50	<10n	<4	<6	>50	·	14:<5mV,15,24)
T	2N 4021	Fd,NS	S	P	42	A	60	200	600	100...500	1	<0,4	50	<10n	<10	<6	>40	·	14:<5mV,15,24)
T	2N 4022	Fd,NS	S	P	42	A	60	200	600	250...600	1	<0,4	50	<10n	<4	<6	>50	·	14:<5mV,15,24)
T	2N 4023	Fd,NS	S	P	42	A	45	200	600	250...600	1	<0,4	50	<10n	<4	<6	>50	·	14:<3mV,16,24)
T	2N 4024	Fd,NS	S	P	42	A	60	200	600	100...500	1	<0,4	50	<10n	<10	<6	>40	·	14:<3mV,16,24)
T	2N 4025	Fd,NS	S	P	42	A	60	200	600	250...600	1	<0,4	50	<10n	<10	<6	>50	·	14:<3mV,16,24)
T	2N 4026	Fd,IT,Tx	S	P	6	A	60	1A	500	40...120	100	<0,5	500	<50n	·	<20	>100	<100	4)
T	2N 4027	Fd,IT,Tx	S	P	6	A	80	1A	500	40...120	100	<0,5	500	<50n	·	<20	>100	<100	4)
T	2N 4028	Fd,IT,Tx	S	P	6	A	60	1A	500	100...300	100	<0,5	500	<50n	·	<20	>150	<100	4)
T	2N 4029	Fd,IT,Tx	S	P	6	A	80	1A	500	100...300	100	<0,5	500	<50n	·	<20	>150	<100	4)
T	2N 4030	Fd,IT,Tx	S	P	7	A	60	1A	800	40...120	100	<0,5	500	<50n	·	<20	>100	<100	4)
	2N 4031	Fd,IT,Tx	S	P	7	A	80	1A	800	40...120	100	<0,5	500	<50n	·	<20	>100	<100	4)
	2N 4032	Fd,IT,Tx	S	P	7	A	60	1A	800	100...300	100	<0,5	500	<50n	·	<20	>150	<100	4)
	2N 4033	Fd,IT,Tx	S	P	7	A	80	1A	800	100...300	100	<0,5	500	<50n	·	<20	>150	<100	4)
	2N 4034	Fd,IT	S	P	6	A	40	(100)	360	70...200	10	<0,3	50	(<15n)	<6	<3,5	>400	<40	46:40ps)
	2N 4035	Fd,IT	S	P	6	A	40	(100)	360	150...300	10	<0,3	50	(<15n)	<6	<3,5	>450	<40	46:40ps)
t	2N 4036	AC,Fd,RC	S	P	3	A	65	1A	7W*	40...140	150	<0,65	150	<20n	·	<30	>60	<70	4)
T	2N 4037	AC,Fd,RC	S	P	3	A	40	1A	7W*	50...250	150	<1,4	150	0,25	·	<30	>60	·	4)
m	2N 4038	TW	S	N	72	F	25	20+	120	1,5...2,5	6V	<2,0	10µ	·	·	<0,2+	·	·	10,62:<0,1mA)
m	2N 4039	TW	S	N	72	F	25	20+	120	1,5...2,5	6V	<6,0	10µ	·	·	<0,2+	·	·	10,62:0,1...1,5mA
T	2N 4040	Fi,TW,Tx	S	N	181	B	40	(1A)	18W*	10...80	100	<2,0	1A	<200	[4,2]	<15	>400	·	37,42:>8W)
T	2N 4041	Fi,TW,Tx	S	N	181	B	40	(500)	18W*	10...80	100	<2,0	1A	<200	[5,2]	<8	>400	·	37,42:>3,3W)
t	2N 4042	SD	S	N	244	A	60	10	500	200...600	10µ	<0,35	1	<0,1n	<2	<0,8	>200	·	10,14:<3mV,16,24)
t	2N 4043	SD	S	N	244	A	45	10	500	>80	10µ	<0,35	1	<0,1n	<3	<0,8	>150	·	10,14:<5mV,15,24)
T	2N 4044	SD	S	N	42	A	60	10	750	200...600	10µ	<0,35	1	<0,1n	<2	<0,8	>200	·	14:<3mV,16,24)
T	2N 4045	SD	S	N	42	A	45	10	750	80...800	10µ	<0,35	1	<0,1n	<3	<0,8	>150	·	14:<5mV,15,24)
T	2N 4046	Fd,IT	S	N	3	A	30	1A	800	40...150	100	<0,75	1A	<1,7	·	<12	>250	<35	9)
T	2N 4047	Fd,IT	S	N	3	A	50	1A	800	40...150	100	<0,95	1A	<1,7	·	<10	>250	<35	9)
T	2N 4048	Mo,SD	G	P	123	A	30	(60A)	170W*	60...180	60A	<0,3	60A	<4m	·	·	(>2k)	·	7)
T	2N 4049	Mo,SD	G	P	123	A	45	(60A)	170W*	60...180	60A	<0,3	60A	<4m	·	·	(>2k)	·	7)
T	2N 4050	Mo,SD	G	P	123	A	60	(60A)	170W*	60...180	60A	<0,3	60A	<4m	·	·	(>2k)	·	7)
T	2N 4051	Mo,SD	G	P	123	A	30	(60A)	170W*	120...240	60A	<0,3	60A	<4m	·	·	(>2k)	·	7)
T	2N 4052	Mo,SD	G	P	123	A	45	(60A)	170W*	120...240	60A	<0,3	60A	<4m	·	·	(>2k)	·	7)
T	2N 4053	Mo,SD	G	P	123	A	60	(60A)	170W*	120...240	60A	<0,3	60A	<4m	·	·	(>2k)	·	7)
t	2N 4054	GE	S	N	178	A	300	100	4W-	30...90	50	<1,0*	50	<100	·	6	>15	·	3,7)
t	2N 4055	GE	S	N	178	A	250	100	4W-	30...90	50	<1,0*	50	<100	·	6	>15	·	3,7)
t	2N 4056	GE	S	N	178	A	200	100	4W-	30...90	50	<1,0*	50	<100	·	6	>15	·	3,7)
t	2N 4057	GE	S	N	178	A	150	100	4W-	30...90	50	<1,0*	50	<100	·	6	>15	·	3,7)
T	2N 4058	IT,NS,Tx	S	P	22	A	30	30	360	(100...550)	0,1	<0,7	10	<0,1	<5	·	·	·	kpl.2N 3707
T	2N 4059	IT,NS,Tx	S	P	22	A	30	30	360	(45...800)	1	<0,7	10	<0,1	·	·	·	·	kpl.2N 3708
T	2N 4060	IT,NS,Tx	S	P	22	A	30	30	360	(45...250)	1	<0,7	10	<0,1	·	·	·	·	kpl.2N 3709
T	2N 4061	IT,NS,Tx	S	P	22	A	30	30	360	(90...450)	1	<0,7	10	<0,1	·	·	·	·	kpl.2N 3710
T	2N 4062	IT,NS,Tx	S	P	22	A	30	30	360	(180...800)	1	<0,7	10	<0,1	·	·	·	·	kpl.2N 3711
T	2N 4063	RC,Sm	S	N	127	A	350	1A	10W*	40...160	20	<0,5	50	<20°	·	<10	>15	·	7)
T	2N 4064	RC,Sm	S	N	127	A	250	1A	10W*	40...160	20	<0,5	<50	<50°	·	<10	>15	·	7)
M	2N 4065	Fd	S	P	72	D	(25)	20+	350	<0,4	15V	<6,0	10µ	<0,5n*	·	(<0,7)	·	<250	62:<0,5nA
M	2N 4066	Mo	S	P	42	F	25	200+	600	(<500)	0	<6	10µ	<1n		(<1,5)		<50	62:<1nA)
M	2N 4067	Mo	S	P	42	F	25	200+	600	(<250)	0	<6	10µ	<1n		(<1,5)		<50	62:<1nA)
T	2N 4068	RC	S	N	221	C	150	200	500	>30	30	<3,0	30	<50n		<3,5	>50		3,7)
T	2N 4069	RC	S	P	276	A	150	200	1W	>30	30	<3,0	30	<50n		<3,5	>50		3,7)
T	2N 4070	SD,Tr,TW	S	N	2	A	100	10A	65W*	40...120	5A	<0,5	5A	<10	·	·	>20	500	7)
T	2N 4071	SD,Tr,TW	S	N	2	A	150	10A	65W*	40 ..120	5A	<0,6	5A	<10			>20	500	7)
T	2N 4072	Mo,Tr	S	N	6	A	20	(100)	350	>10	25			<0,1	[>10]	<4	550		35,42:>0,25W)
T	2N 4073	Mo,Tr	S	N	3	A	20	(150)	1,5W*	>10	25			<0,1	[>10]	<4	550		35,42:>0,5W)

1 K	2 Typ	3 Hersteller	4 Ma	5 Fl	6 Fo	7 Af	8 U_{max} [V]	9 U_{max} [mA]	10 P_{tot} [mW]	11 B	I_F [mA]	12 U_S [V]	I_F [mA]	13 I_{Sp} [uA]	14 F [dB]	15 C [pF]	16 f_g [MHz]	17 t [ns]	18 Bemerkung
T	2N 4074	RC	S	N	221	C	40	300	400	75...300	10	<0,3	300	<10n		<20	>50		4)
T	2N 4075	Fd,Tr,TW	S	N	27	B	80	3A	30W*	50...150	1A	<1,0	2A	<0,1*		<70	>30	<300	4,7)
T	2N 4076	Fd,Tr,TW	S	N	27	B	80	3A	30W*	30...90	1A	<1,0	2A	<0,1*		<70	>30	<300	4,7)
T	2N 4077	Am	G	N	2	A	20	1A	7,5W*	75...300	500	·	·	<25	·	·	>1	·	4),kpl.2N 4078
T	2N 4078	Am	G	P	2	A	20	1A	7,5W*	75...300	500			<20			>1		4),kpl.2N 4077
T	2N 4080	Sm,Ry	S	P	72	B	15	50	300	>20	3	<0,4	10	<10n	<6	<1,7	>1G		31,32,42:>30mW)
t	2N 4081	RC	S	N	221	B	40		200	40...180	2			<20n	<3,5	<0,25	>600		10,20,32)
F	2N 4082	TS	S	N	41	C	(50)	50	300	>0,3	10V	<3,0	0,5n	<0,5n	<2	<7*			24,67:<15mV,68)
F	2N 4083	TS	S	N	41	C	(50)	50	300	>0,3	10V	<3,0	0,5n	<0,5n	<2	<7*			24,67:<15mV,68)
F	2N 4084	NS,Sd,TS	S	N	41	C	(50)	50	300	1,5...7,5	10V	<3,0	1n	<1n	<2	<18*			24,67:<15mV,68)
F	2N 4085	NS,Sd,TS	S	N	41	C	(50)	50	300	1,5...7,5	10V	<3,0	1n	<1n	<2	<18*			24,67:<15mV,68)
T	2N 4086	PH	S	N	54	A	12	100	200	>150	2			<0,1		<12			
T	2N 4087	GE,So	S	N	54	A	12	100	200	>250	2			<0,1		<12			
T	2N 4087 A	GE,So	S	N	54	A	12	100	200	>250	2			<0,1		<12			
f	2N 4088	TS	S	P	72	E	30	10	300	1,0...1,6	10V	<8,0	1n	<0,1n		<10*			10,62:5 ..15mA)
f	2N 4089	TS	S	P	72	E	30	10	300	0,8...1,3	10V	<50	1m	<0,1n	·	>10*	·	·	10,62:2...8mA)
f	2N 4090	TS	S	P	72	E	30	10	300	0,5...0,9	10V	<3,0	1n	<0,1n		<10*			10,62:0,4...2,5mA)
F	2N 4091	Mo,Sd,Tx	S	N	6	E	40	10	1,8W*	<30Ω*	1	<10,0	1n	(<0,2n)		(<5)			62:>30mA)
f	2N 4091 A	TS	S	N	6	E	50	10	1,8W*	<30Ω*	1	<10,0	1n	(<0,2n)		(<5)			10,21,62:>30mA)
F	2N 4092	Mo,Sd,Tx	S	N	6	E	40	10	1,8W*	<50Ω*	1	<7,0	1n	(<0,2n)		(<5)			62:>15mA)
f	2N 4092 A	TS	S	N	6	E	50	10	1,8W*	<50Ω*	1	<7,0	1n	(<0,2n)		(<5)			10,21,62:>15mA)
F	2N 4093	Mo,Sd,Tx	S	N	6	E	40	10	1,8W*	<80Ω*	1	<5,0	1n	(<0,2n)		(<5)			62:>8mA)
f	2N 4093 A	TS	S	N	6	E	50	10	1,8W*	<80Ω*	1	<5,0	1n	(<0,2n)		(<5)			10,21,62:>8mA)
f	2N 4094	TS	S	N	6	E	40	10	1,8W*	<20Ω*	1			(<0,2n)		<32*			10,62:>75mA)
f	2N 4095	TS	S	N	6	E	40	10	1,8W*	<40Ω*	1			(<0,2n)		<32*			10,62:>20mA)
R	2N 4096	Sm,Tr,Un	S	PN	47	C													
	bis																		
R	2N 4098	Sm,Tr,Un	S	PN	47	C													
t	2N 4099	SD	S	N	244	A	55	10	500	150...600	10µ	<0,35	1	<0,1n	<3	<0,8	>150	·	10,14:<5mV, 17:<15%,24)
T	2N 4100	SD	S	N	42	A	55	10	750	150...600	10µ	<0,35	1	<0,1n	<3	<0,8	>150	·	14:<5mV, 17:15%,24)
R	2N 4101	RC	S	PN	15	C													
R	2N 4102	RC	S	PN	136	D													
R	2N 4103	RC	S	PN	2	C													
T	2N 4104	Sm,Tx	S	N	6	A	60	(50)	300	400...800	10µ	<0,3	1	<10n	<1	<4,5	>90		
T	2N 4105	Am,Nu	G	N	1	A	(25)	1A	1,6W*	70...350	(5)			<25					4)
T	2N 4106	Am,Nu	G	P	1	A	(25)	1A	1,6W*	70...350	(5)			<25					4)
R	2N 4108	CR,Tr	S	PN	6	I													
	bis																		
R	2N 4110	CR,Tr	S	PN	6	I													
T	2N 4111	SD,Tr,TW	S	N	2	A	60	5A	30W*	40...120	2A	<1,5	5A	(<10)		<120	>50		4)
T	2N 4112	SD,Tr,TW	S	N	2	A	60	5A	30W*	100...300	2A	<1,5	5A	(<10)		<120	>60		4)
T	2N 4113	SD,Tr,TW	S	N	2	A	80	5A	30W*	40...120	2A	<1,5	5A	(<10)		<120	>50		4)
T	2N 4114	Tr,TW	S	N	2	A	80	5A	30W*	100...300	2A	<1,5	5A	(<10)		<120	>60		4)
T	2N 4115	Tr,TW	S	N	27	B	80	5A	37W*	40...120	2A	<1,5	5A	(<10)		<120	>50		4)
T	2N 4116	Tr,TW	S	N	27	B	80	5A	37W*	100...300	2A	<1,5	5A	(<10)		<120	>70		4)
F	2N 4117	NS,Sd	S	N	72	E	(40)	50	300	0,07...0,21	10V	<1,8	1n	<10p	·	(<1,5)	·	·	62:0,03...0,09mA)
F	2N 4117 A	NS,Sd	S	N	72	E	(40)	50	300	0,07...0,21	10V	<1,8	1n	<1p		(<1,5)			62:0,03...0,09mA)
F	2N 4118	NS,Sd	S	N	72	E	(40)	50	300	0,08...0,25	10V	<3,0	1n	<10p		(<1,5)			62:0,08...0,24mA)
F	2N 4118 A	NS,Sd	S	N	72	E	(40)	50	300	0,08...0,25	10V	<3,0	1n	<1p	·	(<1,5)	·	·	62:0,08...0,24mA)
F	2N 4119	NS,Sd	S	N	72	E	(40)	50	300	0,2...0,6	10V	<6,0	1n	<10p		(<1,5)			62:0,2...0,6mA)
F	2N 4119 A	NS,Sd	S	N	72	E	(40)	50	300	0,2...0,6	10V	<6,0	1n	<1p		(<1,5)			62:0,2...0,6mA)
M	2N 4120	Fd	S	P	72	D	(25)	20+	350	>0,7	15V	<6,0	10µ	<0,5n*		(<0,7)		<250	62:<0,5nA)
T	2N 4121	Fd,NS	S	P	24	A	40	(100)	200	70...200	10	<0,3	50	(<25n)	<6	<4,5	>400	<40	46:<50ps)
T	2N 4122	Fd,NS	S	P	24	A	40	(100)	200	150...300	10	<0,3	50	(<25n)	<6	<4,5	>450	<40	46:<50ps)
T	2N 4123	Fd,Mo,Tx	S	N	22	B	30	200	350	50...150	2	<0,3	50	<50n	<6	<4	>250	37	4),kpl.2N 4125
T	2N 4124	Fd,Mo,Tx	S	N	22	B	25	200	350	120...360	2	<0,3	50	<50n	<5	<4	>300	37	4),kpl.2N 4126
T	2N 4125	Fd,Mo,Tx	S	P	22	B	30	200	350	50...150	2	<0,4	50	<50n	<5	<4,5	>200	43	4),kpl.2N 4123
T	2N 4126	Fd,Mo,Tx	S	P	22	B	25	200	350	120...360	2	<0,4	50	<50n	<4	<4,5	>250	43	4),kpl.2N 4124
T	2N 4127	Fi,SD,TW	S	N	181	B	40	(2A)	25W*	10...80	200	<2,0	2A	<500	[>6]	<25	>300	·	<37,42:>13,5W)
T	2N 4128	Fi,SD,TW	S	N	181	B	40	(4A)	40W*	10...80	200	<2,0	4A	<1m	[>6]	<45	>200		37,42:>24W)
T	2N 4130	Mo,Sm	S	N	2	A	65	(10A)	120W*	10...60	2A	<2,0	10A	<20		<200	>125		37,42:50W)
T	2N 4131	Kr,Sm	S	N	2	D	80	5A	60W*	10...80	1A			<10		<110	>150		37)
T	2N 4132	Kr	S	N	154	B	80	600	7,5W*	10...80	200	<0,5	600	<10		<15	>200		37)
T	2N 4133	Kr,Sm	S	N	3	G	80	600	3W*	10...80	200	<0,5	600	<10		<15	>200		37)
T	2N 4134	Fd,NS	S	N	72	B	30	20	200	25...200	4	<3,0	10	<50n	<5	<0,5	350		30,33,46:<5ps)
T	2N 4135	Fd,NS	S	N	72	B	30	20	200	25...200	4	<3,0	10	<50n		<0,5	425		30,33,46:<5ps)
T	2N 4137	Fd,IT,Ry	S	N	6	A	10	500	360	40...120	10	<0,3	10	(<0,4)		<4	>500	<12	9)
T	2N 4138	Tr,Tx	S	N	47	A	30	100	300	>50	1	<0,15	10	<10n		<12	>20		48:<20Ω,49:<1mV,50)
F	2N 4139	Am,NS,TS	S	N	6	E	50	10	300	3,5...7,0	20V	<8,0	1n	<1n	<2	(<5)			62:8...11mA)
T	2N 4140	CR,NS,TS	S	N	24	A	30	200	300	40...120	150	<0,4	150	<50n	·	<8	>250	<50	kpl.2N 4142
T	2N 4141	CR,NS,TS	S	N	24	A	30	200	300	100...300	150	<0,4	150	<50n		<8	>250	<50	kpl.2N 4143
T	2N 4142	CR,NS,TS	S	P	24	A	40	200	300	40...120	150	<0,4	150	<50n		<8	>200	<50	kpl.2N 4140

1 K	2 Typ	3 Hersteller	4 Ma	5 Pl	6 Fo	7 Af	8 U_{max} [V]	9 U_{max} [mA]	10 P_{tot} [mW]	11 B	I_F [mA]	12 U_S [V]	I_F [mA]	13 I_{Sp} [uA]	14 F [dB]	15 C [pF]	16 f_g [MHz]	17 t [ns]	18 Bemerkung
T	2N 4143	CR,NS,TS	S	P	24	A	40	200	300	100...300	150	<0,4	150	<50n		<8	>200	<50	kpl.2N 4141
R	2N 4144	Tr,Un	S	PN	72	K													
	bis																		
R	2N 4149	Tr,Un	S	PN	72	K													
T	2N 4150	SD,Tr,TW	S	N	3	A	80	5A	5W*	40...120	5A	<0,5	5A	<0,1			>15	<200+	4)
R	2N 4151	Mo	S	PN	286	A													
	bis																		
R	2N 4158	Mo	S	PN	286	A													
R	2N 4159	Mo	S	PN	287	A													
	bis																		
R	2N 4166	Mo	S	PN	287	A													
R	2N 4167	Mo	S	PN	264	A													
	bis																		
R	2N 4174	Mo	S	PN	264	A													
R	2N 4175	Mo	S	PN	288	A													
	bis																		
R	2N 4182	Mo	S	PN	288	A													
R	2N 4183	Mo	S	PN	266	B													
	bis																		
R	2N 4190	Mo	S	PN	266	B													
R	2N 4191	Mo	S	PN	289	A													
	bis																		
R	2N 4198	Mo	S	PN	289	A													
R	2N 4199	Mo	S	PN	290	A													
	bis																		
R	2N 4204	Mo	S	PN	290	A													
R	2N 4205	Sl	S	PN	290	A													
T	2N 4207	Fd	S	P	6	A	6	(50)	350	50...120	10	<0,5	50	(<10n)		<3	>650	<15	9)
T	2N 4208	Fd,NS	S	P	6	A	12	(50)	300	30...120	10	<0,5	50	(<10n)		<3	>700	<15	9)
T	2N 4209	Fd,NS	S	P	6	A	15	(50)	300	50...120	10	<0,6	50	(<10n)		<3	>850	<15	9)
T	2N 4210	SD,Tr,TW	S	N	63	A	60	20A	100W*	20...100	10A	<1,0	10A	(<500)		<850	>10		4,7)
T	2N 4211	SD,Tr,TW	S	N	63	A	80	20A	100W*	20...100	10A	<1,0	10A	(<500)		<850	>10		4,7)
R	2N 4212	Mo,Sm,Tr	S	PN	3	E													
	bis																		
	2N 4216	Mo,Sm,Tr	S	PN	3	E													
	2N 4217	Sm,Tr,Un	S	PN	3	E													
	bis																		
R	2N 4219	Sm,Tr,Un	S	PN	3	E													
F	2N 4220	Mo,Sd,Tx	S	N	72	G	30	10	300	1,0...4,0	15V	<4,0	0,1n	<0,1n		(<2)			62:0,5...3mA)
F	2N 4220 A	Mo,Sd,Tx	S	N	72	G	30	10	300	1,0...4,0	15V	<4,0	0,1n	<0,1n	<2,5	(<2)			62:0,5...3mA)
F	2N 4221	Mo,Sd,Tx	S	N	72	G	30	10	300	2,0...5,0	15V	<6,0	0,1n	<0,1n		(<2)			62:2...6mA)
F	2N 4221 A	Mo,Sd,Tx	S	N	72	G	30	10	300	2,0...5,0	15V	<6,0	0,1n	<0,1n	<2,5	(<2)			62:2...6mA)
F	2N 4222	Mo,Sd,Tx	S	N	72	G	30	10	300	2,5...6,0	15V	<8,0	0,1n	<0,1n		(<2)			62:5...15mA)
F	2N 4222 A	Mo,Sd,Tx	S	N	72	G	30	10	300	2,5...6,0	15V	<8,0	0,1n	<0,1n	<2,5	(<2)			62:5...15mA)
F	2N 4223	Mo,Sd,Tx	S	N	72	G	30	10	300	3,0...7,0	15V	<8,0	0,25n	<0,25n	<5	(<2)			62:3...18mA)
F	2N 4224	Mo,Sd,Tx	S	N	72	G	30	10	300	2,0...7,5	15V	<9,0	0,5n	<0,5n		(<2)			62:2...20mA)
T	2N 4225	SD,Sm	S	N	3	A	40	3A	5W*	40...150	1A	<0,5	1A	<1m		25	>150	<35	4)
T	2N 4226	SD,Sm	S	N	3	A	60	3A	5W*	40...150	1A	<0,5	1A	<1m		25	>150	<35	4)
T	2N 4227	CR,NS,Tr	S	N	24	A	30	500	300	75...150	150	<0,4	150	<50n		<8	>250	<50	4),kpl.2N 4228
T	2N 4228	CR,NS,Tr	S	P	24	A	40	500	300	75...150	150	<0,4	150	<50n		<8		<45	4),kpl.2N 4227
T	2N 4231	Fd,Mo,SD	S	N	15	A	40	(3A)	35W*	25...100	1,5A	<2,0	3A	<50		<200	>4		4)
T	2N 4231 A	Mo	S	N	15	A	40	(3A)	75W*	25...100	1,5A	<2,0	3A	<50		<200	>4		4)
T	2N 4232	Fd,Mo,SD	S	N	15	A	60	(3A)	35W*	25...100	1,5A	<2,0	3A	<50		<200	>4		4)
T	2N 4232 A	Mo	S	N	15	A	60	(3A)	75W*	25...100	1,5A	<2,0	3A	<50		<200	>4		4)
T	2N 4233	Fd,Mo,SD	S	N	15	A	80	(3A)	35W*	25...100	1,5A	<2,0	3A	<50		<200	>4		4)
T	2N 4233 A	Mo	S	N	15	A	80	(3A)	75W*	25...100	1,5A	<2,0	3A	<50		<200	>4		4)
T	2N 4234	Fd,Mo,SD	S	P	3	A	40	3A	6W*	30...150	250	<0,6	1A	<100		<100	>3		4),kpl.2N 4237
T	2N 4235	Fd,Mo,SD	S	P	3	A	60	3A	6W*	30...150	250	<0,6	1A	<100		<100	>3		4),kpl.2N 4238
T	2N 4236	Fd,Mo,SD	S	P	3	A	80	3A	6W*	30...150	250	<0,6	1A	<100		<100	>3		4),kpl.2N 4239
T	2N 4237	Fd,Mo,SD	S	N	3	A	40	3A	6W*	30...150	250	<0,6	1A	<100		<100	>2		4),kpl.2N 4234
T	2N 4238	Fd,Mo,SD	S	N	3	A	60	3A	6W*	30...150	250	<0,6	1A	<100		<100	>2		4),kpl.2N 4235
T	2N 4239	Fd,Mo,SD	S	N	3	A	80	3A	6W*	30...150	250	<0,6	1A	<100		<100	>2		4),kpl.2N 4236
T	2N 4240	Mo,RC,Tx	S	N	15	A	300	5A	35W*	10...100	750	<1,0	750	<2m*			>15	<500+	7)
T	2N 4241	Am,CR	G	P	2	A	20	5A	37W*	60...300	300	<0,35	5A	<45			(>5k)		4)
T	2N 4242	CR,SD	G	P	2	A	(80)	10A	106W*	40...80	5A			<2m			>0,5		7)
T	2N 4243	CR,SD	G	P	2	A	(60)	10A	106W*	40...80	5A			<2m			>0,5		7)
T	2N 4244	CR,SD	G	P	2	A	(40)	10A	106W*	40...80	5A			<2m			>0,5		7)
T	2N 4245	CR,SD	G	P	2	A	(80)	10A	106W*	60...120	5A			<2m			>0,5		7)
T	2N 4246	CR,SD	G	P	2	A	(60)	10A	106W*	60...120	5A			<2m			>0,5		7)
T	2N 4247	CR,SD	G	P	2	A	(40)	10A	106W*	60...120	5A			<2m			>0,5		7)
T	2N 4248	Fd,IT,NS	S	P	24	A	40	100	200	>50	0,1	<0,25	10	<10n	<3	<6			
T	2N 4249	Fd,IT,NS	S	P	24	A	60	100	200	100...300	0,1	<0,25	10	<10n	<3	<6			
T	2N 4250	Fd,IT,NS	S	P	24	A	40	100	200	250...700	0,1	<0,25	10	<10n	<2	<6			
T	2N 4250 A	Fd,NS	S	P	24	A	60	100	200	250...700	0,1	<0,25	10	<10n	<2	<6			

1 K	2 Typ	3 Hersteller	4 Ma	5 Pl	6 Fo	7 Af	8 U_{max} [V]	9 U_{max} [mA]	10 P_{tot} [mW]	11 B	I_F [mA]	12 U_S [V]	I_F [mA]	13 I_{Sp} [uA]	14 F [dB]	15 C [pF]	16 f_g [MHz]	17 t [ns]	18 Bemerkung
T	2N 4251	Fd	S	N	47	A	10	100	250	100...300	10	<0,15	10	<1		<2	>1,3G	<20	9,12,13)
T	2N 4252	Sm,Tx	S	N	72	B	18	(50)	200	>50	2			<50n	2,5	<0,45	600		35,46: <12ps)
T	2N 4253	Sm,Tx	S	N	72	B	18	(50)	200	30...150	2	-	-	<50n	-	<0,45	600	-	35,46: <12ps)
T	2N 4254	Tx	S	N	22	A	18	(50)	200	>50	2			<0,1	2,5	<0,65	>600		32,46: <20ps)
T	2N 4255	Tx	S	N	22	A	18	(50)	200	30...150	2			<0,1		<0,65	>600		32,46: <20ps)
T	2N 4256	GE,Sp	S	N	54	A	30	100	360	100...500	2	<0,2	50	<0,5		<4	200	<180	
T	2N 4257	Fd,Ry,Se	S	P	24	A	6	50	200	30...120	10	<0,5	50	(<10n)		<3	>500	<15	9)
T	2N 4257 A	Fd	S	P	24	A	6	50	200	>30	10	<0,5	50	(<10n)		<3	>500	<15	9)
T	2N 4258	Fd,NS	S	P	24	A	12	(50)	200	30...120	10	<0,5	50	(<10n)		<3	>700	<15	9)
T	2N 4258 A	Fd,NS	S	P	24	A	12	(50)	200	30...120	10	<0,5	50	(<10n)		<3	>700	<15	9)
T	2N 4259	NS,RC	S	N	72	B	30		175	60...250	2			<10n	<5	<0,55	>750		31,32,46: <8ps)
T	2N 4260	Mo,Ry	S	P	72	B	15	(30)	200	30...150	10	<0,35	10	<5n*		<2,5	>1,6G	<1,2	38,46: <30ps)
T	2N 4261	Mo,Ry	S	P	72	B	15	(30)	200	30...150	10	<0,35	10	<5n*		<2,5	>2G	<1,2	38,46: <60ps)
T	2N 4264	Fd,Mo	S	N	22	B	15	200	350	40...160	10	<0,35	100	<0,1*		<4	>300	<25	9)
T	2N 4265	Fd,Mo	S	N	22	B	12	200	350	100...400	10	<0,35	100	<0,1*		<4	>300	<25	9)
M	2N 4267	Fd,Is	S	P	72	D	30	500+	400	3,0...4,6	15V	<6,0	10µ	<2,5p	-	<15*	-	<110	62: <1nA)
M	2N 4268	Fd,Is	S	P	72	D	30	500+	400	5,0...6,2	15V	<6,0	10µ	<2,5p	-	<15*	-	<110	62: <1nA)
T	2N 4269	Tr	S	N	6	A	140	30	360	40...200	10	<1,0	10	<1		<5			8)
T	2N 4270	Tr	S	N	3	B	140	30	200	40...200	10	<1,0	10	<1		<5			8)
T	2N 4271	SC,Tr	S	N	3	A	140	1A	10W*	20...140	200	<0,8	200	<50n		<25	>20		7)
T	2N 4272	SC,Tr	S	N	3	A	140	2,5A	10W*	20...140	1A	<2,0	2A	<0,1		<75	>10		7)
T	2N 4273	SC,Tr	S	N	15	A	140	2,5A	25W*	20...140	1A	<2,0	2A	<0,1		<75	>10		7)
T	2N 4274	Fd,NS	S	N	24	A	12	500	200	35...120	10	<0,5	100	(<0,4)		<4	>400	<12	9)
T	2N 4275	Fd,NS	S	N	24	A	15	500	200	35...120	10	<0,5	100	(<0,4)		<4	>400	<12	9)
T	2N 4276	Mo	G	P	2	A	20	(60A)	170W*	60...180	15A	<0,3	60A	<4m			(>2k)	8µ+	7)
T	2N 4277	Mo	G	P	2	A	20	(60A)	170W*	120...240	15A	<0,3	60A	<4m			(>2k)	8µ+	7)
T	2N 4278	Mo	G	P	2	A	30	(60A)	170W*	60...180	15A	<0,3	60A	<4m			(>2k)	8µ+	7)
T	2N 4279	Mo	G	P	2	A	30	(60A)	170W*	120...240	15A	<0,3	60A	<4m			(>2k)	8µ+	7)
T	2N 4280	Mo	G	P	2	A	45	(60A)	170W*	60...180	15A	<0,3	60A	<4m			(>2k)	8µ+	7)
T	2N 4281	Mo	G	P	2	A	45	(60A)	170W*	120...240	15A	<0,3	60A	<4m			(>2k)	8µ+	7)
T	2N 4282	Mo	G	P	2	A	60	(60A)	170W*	60...180	15A	<0,3	60A	<4m			(>2k)	8µ+	7)
T	2N 4283	Mo	G	P	2	A	60	(60A)	170W*	120...240	15A	<0,3	60A	<4m			(>2k)	8µ+	7)
T	2N 4284	NS	S	P	245	A	25	50	250	35...150	1	<0,5	1	<0,1	-	<10	>7	-	-
T	2N 4285	NS	S	P	245	A	35	50	250	35...150	1	<0,5	1	<10n		<10	>7		
T	2N 4286	NS	S	N	245	A	25	100	250	150...600	1	<0,5	10	<50n		<6	>40		
T	2N 4287	NS	S	N	245	A	45	100	250	150...600	1	<0,5	10	<10n		<6	>40		
T	2N 4288	NS	S	N	245	A	25	100	250	150...600	1	<0,35	1	<50n		<8	>40		
T	2N 4289	NS	S	P	245	A	45	100	250	150...600	1	<0,35	1	<10n		<8	>40		
T	2N 4290	NS	S	P	245	A	20	600	250	50...300	100	<0,4	100	<0,5		<10	>100		4)
T	2N 4291	NS	S	P	245	A	30	600	250	100...300	100	<0,4	100	<0,2		<10	>100		4)
T	2N 4292	NS	S	N	245	A	15	50	200	>20	3	<0,6	10	<0,5	<6	<2,2	>600		31,32)
T	2N 4293	NS	S	N	245	A	15	50	200	>20	3	<0,6	10	<0,5	<6	<2,2	>600		31,32)
T	2N 4294	NS	S	N	245	A	12	500	200	30...120	10	<0,25	10	<0,4		<5	>400	<21	9)
T	2N 4295	NS	S	N	245	A	15	500	200	40...120	10	<0,25	10	<0,1		<4	>500	<24	9)
T	2N 4296	RC,SC,Sm	S	N	15	A	250	1A	20W*	50...150	50	<0,9	50	<100		<6	>20	<7µ	7)
T	2N 4297	RC,SC,Sm	S	N	15	A	250	1A	20W*	75...300	50	<0,75	50	<100		<6	>20	<7µ	7)
T	2N 4298	RC,SC,Sm	S	N	15	A	350	1A	20W*	25...75	50	<0,9	50	<100		<6	>20	<7µ	7)
T	2N 4299	RC,SC,Sm	S	N	15	A	350	1A	20W*	50...150	50	<0,75	50	<100		<6	>20	<7µ	7)
T	2N 4300	SD,Tr,Tx	S	N	3	A	80	4A	(15W)	30...120	1A	<0,5	2A	(<10)			>30	130	4)
T	2N 4301	SD,Tr,Tx	S	N	5	A	80	20A	(50W)	30...120	5A	<1,0	10A	(<10)			>40	150	4)
F	2N 4302	NS,Sd,TS	S	N	24	D	30	10	300	>1,0	20V	<4,0	10n	<1n	<2	(<3)			62: 0,5...5mA)
F	2N 4303	NS,Sd,TS	S	N	24	D	30	10	300	>2,0	20V	<6,0	10n	<1n	<2	(<3)			62: 4...10mA)
F	2N 4304	NS,Sd,TS	S	N	24	D	30	10	300	>1,0	20V	<10,0	10n	<1n	<3	(<3)			62: 0,5...15mA)
T	2N 4305	SD,Tr,TW	S	N	3	A	80	(5A)	11W*	50...150	1A	<1,0	5A	<0,2		<100	>80	<140	4)
T	2N 4306	TW	S	N	296	A	80	(5A)	30W*	50...150	1A	<1,0	5A	<0,2		<100	>80	<140	4)
T	2N 4307	SD,Tr,TW	S	N	3	A	60	(5A)	11W*	50...150	1A	<1,0	5A	<0,5		<100	>80	<140	4)
T	2N 4308	TW	S	N	296	A	60	(5A)	30W*	50...150	1A	<1,0	5A	<0,5		<100	>80	<140	4)
T	2N 4309	SD,Tr,TW	S	N	3	A	80	(5A)	11W*	40...120	1A	<1,0	3A	<0,2		<100	>80	<140	4)
T	2N 4310	TW	S	N	296	A	80	(5A)	30W*	40...120	1A	<1,0	3A	<0,2		<100	>80	<140	4)
T	2N 4311	SD,Tr,TW	S	N	3	A	60	(5A)	11W*	40...120	1A	<1,0	3A	<0,5		<100	>80	<140	4)
T	2N 4312	TW	S	N	296	A	60	(5A)	30W*	40...120	1A	<1,0	3A	<0,5		<100	>80	<140	4)
T	2N 4313	Fd,NS	S	P	24	A	12	100	200	30...120	30	<0,45	100	(<50n)	-	<4,5	>700	<20	9)
T	2N 4314	NS,RC,Se	S	P	3	A	65	1A	7W*	50...250	150	<1,4	150	<0,25		<30	>60		4)
t	2N 4315	Am	S	N	42	A	25	50	400	>100	0,1			<10n		<6	>100		10,24)
R	2N 4316	Fd	S	PN	15	C													
	bis																		
R	2N 4319	Fd	S	PN	15	C													
R	2N 4320	SI	S	PN	46	D													
	bis																		
R	2N 4331	SI	S	PN	46	D													
R	2N 4332	Tr	S	PN	46	D													
	bis																		
R	2N 4337	Tr	S	PN	46	D													

1 K	2 Typ	3 Hersteller	4 Ma	5 Pi	6 Fo	7 Af	8 U_{max} [V]	9 U_{max} [mA]	10 P_{tot} [mW]	11 B	I_F [mA]	12 U_S [V]	I_F [mA]	13 I_{Sp} [uA]	14 F [dB]	15 C [pF]	16 f_g [MHz]	17 t [ns]	18 Bemerkung
F	2N 4338	NS,SD,Sd	S	N	6	E	(50)	50	300	0,6...1,8	15V	<1,0	0,1µ	<0,1n	<1	(<3)			62:0,2...0,6mA)
F	2N 4339	NS,SD,Sd	S	N	6	E	(50)	50	300	0,8...2,4	15V	<1,8	0,1µ	<0,1n	<1	(<3)			62:0,5...1,5mA)
F	2N 4340	NS,SD,Sd	S	N	6	E	(50)	50	300	1,3...3,0	15V	<3,0	0,1µ	<0,1n	<1	(<3)			62:1,2...3,6mA)
F	2N 4341	NS,SD,Sd	S	N	6	E	(50)	50	300	2,0...4,0	15V	<6,0	0,1µ	<0,1n	<1	(<3)	·	·	62:3...9mA)
F	2N 4342	Fd,Mo,NS	S	P	24	D	25	50	200	2,0...6,0	10V	<5,5	1µ	<10n	<1,5	(<5)			62:4...12mA)
F	2N 4343	Fd,NS	S	P	24	D	25	50	200	4,0...8,0	10V	<10,0	1µ	<10n	<1,5	(<5)			62:10...30mA)
T	2N 4346	CR,RC	G	N	2	A	(320)	10A	5W*	>25	6A	<0,75	6A	<200	·	·	·	(<750)	1)
T	2N 4347	AC,PH,RC	S	N	2	A	120	10A	100W*	15...60	2A	<1,0	2A	<2m*	·	·	>0,8	·	4,7)
T	2N 4348	AC,Mo,RC	S	N	2	A	120	30A	120W*	15...60	5A	<1,0	5A	<2m*	·	·	>0,2	·	4,7)
T	2N 4349	Sm,Tr	S	N	3	A	(65)	2A	7W*	>20	1A			(<100)		<12	350	<45	4)
T	2N 4350	Sm	S	N	3	A	40	350	7W*	10...200	350			(<100)		<10	>300		4)
M	2N 4351	Mo	S	N	72	F	25	30*	300	>1,0	2	<1,0*	2	<10p	·	(<1,3)	·	<110	62:<10nA), kpl.2N 4352
M	2N 4352	Mo	S	P	72	F	25	30*	300	>1,0	2	<1,0*	2	<10p	·	(<1,3)	·	<110	62:<10nA), kpl.2N 4351
M	2N 4353	Is	S	P	72	D	30	100+	250	1,0...4,0	10V	<1,0*	2	<10p	·	<12*	·	<60	62:<5nA)
T	2N 4354	Fd,NS	S	P	23	A	60	(500)	350	50...500	10	<0,5	500	<50n	<3	<30	>100	<100	4)
T	2N 4355	Fd,NS	S	P	23	A	60	(500)	350	100...400	10	<0,5	500	<50n	<3	<30	>100	<100	4)
T	2N 4356	Fd,NS	S	P	23	A	80	(500)	350	50...250	10	<0,5	500	<50n	<3	<30	>100	<100	4)
T	2N 4357	Fd	S	P	6	A	250	100	400	80...300	10	<0,5	10	<20n	<3	<7	>40		3)
T	2N 4358	Fd	S	P	7	A	250	100	700	80...300	10	<0,5	10	<20n	<3	<7	>40		3)
T	2N 4359	Fd,Mo	S	P	6	A	45	50	360	50...600	1	<0,25	10	<10n	<4	<6	200		
F	2N 4360	Fd,Mo,NS	S	P	24	D	20	50	200	2,0...8,0	1DV	<10,0	1µ	<10n	<5	(<5)	·	·	62:3...30mA)
R	2N 4361 bis	Mo,Wh	S	PN	292	A													
R	2N 4369	Mo,Wh	S	PN	292	A													
R	2N 4370 bis	Mo,Wh	S	PN	291	A													
R	2N 4378	Mo,Wh	S	PN	291	A													
R	2N 4379	Wh	S	PN	292	A													
R	2N 4380	Wh	S	PN	291	A													
F	2N 4381	Am,Fd,NS	S	P	6	F	25	10	300	2,0...6,0	15V	<5,0	1µ	<1n	<3	(<5)			62:3...12mA)
	2N 4382	Am,Fd,NS	S	P	6	F	25	10	300	4,0...8,0	15V	<9,0	1µ	<1n	<3	(<5)			62:10...30mA)
	2N 4383	GR,Sp,Tr	S	N	3	A	30	800	800	100...500	10µ	<0,2	10	<10n	<2	<8	>30		4,46:<500ps)
	2N 4384	CR,Sp,Tr	S	N	6	A	30	800	500	100...500	10µ	<0,2	10	<10n	<2	<8	>30		4,46:<500ps)
	2N 4385	CR,Sp,Tr	S	N	3	A	30	800	800	40...500	10µ	<0,2	10	<10n	<3	<8	>30		4,46:<500ps)
	2N 4386	CR,Sp,Tr	S	N	6	A	30	800	500	40...500	10µ	<0,2	10	<10n	<3	<8	>30		4,46:<500ps)
t	2N 4387	SD,Tr	S	P	15	A	40	2A	20W*	25...100	500	<3,0	1A	<10*		<275	>25		4)
T	2N 4388	SD,Tr	S	P	15	A	60	2A	20W*	25...100	500	<3,0	1A	<10*		<275	>25		4)
T	2N 4389	CR,Fd	S	P	27	A	12	100	200	30...180	10	<0,15	10	(<0,1)		<6	>400	<25	9)
T	2N 4390	RC,Sm	S	N	221	C	120		500	>20	20	<0,3	20	<1*		<6	>50	<650	8)
F	2N 4391	Mo,Sd,Tx	S	N	6	E	40	50	1,8W*	<30Ω	1	<0,4*	12	<0,1n	·	(<3,5)	·	<15	62:50...150mA)
F	2N 4392	Mo,Sd,Tx	S	N	6	E	40	50	1,8W*	<60Ω	1	<0,4*	6	<0,1n		(<3,5)		<15	62:25...75mA)
F	2N 4393	Mo,Sd,Tx	S	N	6	E	40	50	1,8W*	<100Ω	1	<0,4*	3	<0,1n		(<3,5)		<15	62:5...30mA)
T	2N 4395	SD,Tr,TW	S	N	2	A	40	5A	62W*	50...170	2A	<0,8	4,5A	<100			>4	<800	4)
T	2N 4396	SD,Tr,TW	S	N	2	A	60	5A	62W*	40...170	2A	<0,8	4,5A	<100			>4	<1µ	4)
T	2N 4397	RC	S	N	221	B	40		200	40...180	2			<20n	<5	<0,25	>600		30,33)
T	2N 4398	Fd,Mo,Tx	S	P	2	A	40	50A	200W*	15...60	15A	<1,0	15A	<1m	·	·	>4	<400+	4),kpl.2N 5301
T	2N 4399	Fd,Mo,Tx	S	P	2	A	60	50A	200W*	15...60	15A	<1,0	15A	<1m	·	·	>4	<400+	4),kpl.2N 5302
T	2N 4400	Fd,Mo	S	N	22	B	40	(600)	350	50...150	150	<0,4	150	<0,1*	·	<6,5	>200	<35	4),kpl.2N 4402
T	2N 4401	Fd,Mo	S	N	22	B	40	(600)	350	100...300	150	<0,4	150	<0,1*	·	<6,5	>250	<35	4),kpl.2N 4403
T	2N 4402	Fd,Mo	S	P	22	B	40	(600)	350	50...150	150	<0,4	150	<0,1*	·	<8,5	>150	<35	4),kpl.2N 4400
T	2N 4403	Fd,Mo	S	P	22	B	40	(600)	350	100...300	150	<0,4	150	<0,1*	·	<8,5	>200	<35	4),kpl.2N 4401
T	2N 4404	Mo,Tr	S	P	7	A	80	1A	1,25W	40...120	150	<0,5	500	<25n		<10	>200	<40	4)
T	2N 4405	Mo,Tr	S	P	7	A	80	1A	1,25W	100...300	150	<0,5	500	<25n		<10	>200	<40	4)
T	2N 4406	Mo,Tr	S	P	7	A	80	2A	1,25W	25...100	150	<1,5	1,5A	<25n		<15	>150	<75	4)
T	2N 4407	Mo,Tr	S	P	7	A	80	2A	1,25W	75...225	150	<1,5	1,5A	<25n		<15	>150	<75	4)
T	2N 4409	Fd,Mo,Tx	S	N	22	B	50	(250)	350	60...400	10	<0,2	1	<10n		<12	>60		8)
T	2N 4410	Fd,Mo,Tx	S	N	22	B	80	(250)	350	60...400	10	<0,2	1	<10n		<12	>60		8)
t	2N 4411	Mo	S	P	72	B	12	25	150	>40	0,5			<5n		<0,7	>400		10,35)
T	2N 4412	CR,Sp,Tr	S	P	3	A	30	600	600	100...500	10µ	<0,2	10	<10n	<2	<10	>20		
T	2N 4412 A	CR,Sp	S	P	3	A	60	600	600	100...500	10µ	<0,2	10	<10n	<2	<10	>20		21)
T	2N 4413	CR,Sp,Tr	S	P	6	A	30	600	400	100...500	10µ	<0,2	10	<10n	<2	<10	>20	·	·

1 K	2 Typ	3 Hersteller	4 Ma	5 Pl	6 Fo	7 Af	8 U_{max} [V]	9 U_{max} [mA]	10 P_{tot} [mW]	11 B	I_F [mA]	12 U_S [V]	I_F [mA]	13 I_{Sp} [uA]	14 F [dB]	15 C [pF]	16 f_g [MHz]	17 t [ns]	18 Bemerkung
T	2N 4413 A	CR,Sp	S	P	6	A	60	600	400	100...500	10µ	<0,2	10	<10n	<2	<10	>20		21)
T	2N 4414	CR,Sp,Tr	S	P	3	A	30	600	600	40...500	10µ	<0,2	10	<10n	<2	<10	>20		
T	2N 4414 A	CR,Sp	S	P	3	A	60	600	600	40...500	10µ	<0,2	10	<10n	<2	<10	>20		21)
T	2N 4415	CR,Sp,Tr	S	P	6	A	30	600	400	40...500	10µ	<0,2	10	<10n	<2	<10	>20	-	-
T	2N 4415 A	CR,Sp	S	P	6	A	60	600	400	40...500	10µ	<0,2	10	<10n	<2	<10	>20	-	21)
F	2N 4416	SD,Sd,Tx	S	N	72	E	30	10	300	4,5...7,5	10V	<6,0	1n	<0,1n	<2	<2	-	-	21,62:5...15mA)
F	2N 4416 A	SD,Sd,Tx	S	N	72	E	35	10	300	4,5...7,5	10V	<6,0	1n	<0,1n	<2	<2			21,62:5...15mA)
F	2N 4417	SD,Sd	S	N	171	B	(30)	10	175	4,5...7,5	15V	<6,0	1n	<0,1n	<2	<1,3			62:5...15mA)
T	2N 4418	IT	S	N	12	A	15	(200)	360	40...120	10			(<0,4)		<4	>500	<18	9)
T	2N 4419	IT	S	N	12	A	12	(200)	360	>30	10			(<0,4)		<4	>400	<24	9)
T	2N 4420	IT	S	N	12	A	20	(200)	360	30...120	30			(<0,5)		<5	>350	<22	9)
T	2N 4421	IT	S	N	12	A	12	(200)	360	>25	30			(<0,5)		<5	>300	<22	9)
T	2N 4422	IT	S	N	12	A	15	(200)	360	30...120	30			(<0,5)		<5	>350	<25	9)
T	2N 4423	NS	S	P	24	A	12	(200)	360	40...150	30	<0,2	30	(<80n)		<6	>400	<45	9)
T	2N 4424	GE,Sp	S	N	54	A	40	500	360	180...540	2	<0,3	50	<30n					4)
T	2N 4425	GE,Sp	S	N	58	A	40	500	560	180...540	2	<0,3	50	<30n					4)
T	2N 4427	Mo,RC,Tx	S	N	7	A	20	(400)	1W	10...200	100	<0,5	100	<100*	[>10]	<4	>500		29,37,42:1W)
T	2N 4428	Fi,TW,Tx	S	N	7	A	35	(425)	3,5W*	20...200	50			<1m*		<3,5	>700		37,42:0,75W)
T	2N 4429	Fi,TW,Tx	S	N	181	B	35	(425)	5W*	20...200	50			<1m*		<3,5	>700		37,42:>1W)
T	2N 4430	Fi,TW,Tx	S	N	230	A	40	(1A)	10W*	20...200	100			<2m*		<5	>600		37,42:>2,5W)
T	2N 4431	Fi,TW,Tx	S	N	230	A	40	(2A)	18W*	20...200	100			<4m*		<10	>600		37,42:>5W)
T	2N 4432	Li	S	N	3	A	30	200	600	40...115	6			<10n		<10	250		
T	2N 4432 A	Li	S	N	3	A	30	200	600	80...160	6			<10n		<10	250		20)
T	2N 4433	Am,CR,Mu	S	N	72	A	30	30	145	>50	1			<10n		<1,5	230		35)
T	2N 4434	Mu,So	S	N	72	A	20	30	145	75...150	1			<10n			300		35)
T	2N 4435	Mu,So	S	N	72	A	20	30	145	34...140	1			<10n			220		35)
T	2N 4436	Fd,Ry	S	N	24	A	30	500	200	40...120	150	<0,22	150	(<50n)		<8	>150	<60	4)
T	2N 4437	Fd,Ry	S	N	24	A	30	500	200	100...300	150	<0,22	150	(<50)	-	<8	>250	<60	4)
T	2N 4438	CR,Nu	S	N	7	A	300	200	1W	40...120	50	<1,0	100	<1		<20	>30		7)
T	2N 4439	CR,Nu	S	N	7	A	300	200	1W	100...240	50	<1,0	100	<1		<20	>30		7)
T	2N 4440	Mo,RC,Tx	S	N	122	A	40	(1,5A)	11,6W*	10...200	125	<1,0	250	<100*		<12	>400		28,29,37,42:5W)
R	2N 4441	Mo	S	PN	25	C													
	bis																		
R	2N 4444	Mo	S	PN	25	C													
F	2N 4445	Sd,Tx	S	N	47	E	(25)	100	400	(<5Ω)	0	<10,0	3n	<3n	-	(<25)	-	<35	50)
F	2N 4445 A	Tx	S	N	47	E	(35)	100	400	(<10Ω)	0	<5,0	3n	<3n	-	(<20)	-	<35	21,50)
F	2N 4446	Sd,Tx	S	N	47	E	(25)	100	400	(<5Ω)	0	<10,0	3n	<3n		(<25)		<35	50)
F	2N 4446 A	Tx	S	N	47	E	(35)	100	400	(<10Ω)	0	<5,0	3n	<3n	-	(<20)	-	<35	21,50)
F	2N 4447	Sd,Tx	S	N	47	E	(20)	100	400	(<6Ω)	0	<10,0	3n	<3n		(<25)		<35	50)
F	2N 4447 A	Tx	S	N	47	E	(30)	100	400	(<12Ω)	0	<5,0	3n	<3n		(<20)		<35	21,50)
F	2N 4448	Sd,Tx	S	N	47	E	(20)	100	400	(<6Ω)	0	<10,0	3n	<3n		(<25)		<35	50)
F	2N 4448 A	Tx	S	N	47	E	(30)	100	400	(<12Ω)	0	<5,0	3n	<3n		(<20)		<35	21,50)
T	2N 4449	Fd,Ry	S	N	47	A	15	200	300	>40	10	<0,18	10	(<0,4)		<4	>500	<12+	9)
T	2N 4450	Fd,Mo	S	N	47	A	30	500	360	>75	10	<0,22	150	<10n		<8	>250	<85	4)
T	2N 4451	Fd	S	P	47	A	12	100	300	<40	30	<0,25	30	(<80n)		<6	>400	<75	9)
T	2N 4452	Fd	S	P	47	B	45	600	350	>135	10	<0,4	15	<10n		<8	>200	<95	4)
T	2N 4453	Fd	S	P	47	B	18	200	300	>40	30	<0,25	30	(<10n)		<6	>400	<55	5)
U	2N 4851	Mo,Tx	S	PN	72	I													
	bis																		
U	2N 4853	Mo,Tx	S	PN	72	I													
T	2N 4854	Fd,Mo,Tx	S	P/N	42	B	40	600	600	100...300	150	<0,4	150	<10n	<8	<8	>200	<60	4,25)
T	2N 4855	Fd,Mo,Tx	S	P/N	42	B	40	600	600	40...120	150	<0,4	150	<10n	<8	<8	>200	<60	4,25)
F	2N 4856	Mo,Sd,Tx	S	N	6	E	40	50	360	(<25Ω)	0	<10,0	0,5n	0,25n	-	(<8)	-	<3+	62:>50mA)
F	2N 4856 A	Mo,Sd,Tx	S	N	6	E	40	50	360	(<25Ω)	0	<10,0	0,5n	<0,25n		(<4)		<3+	62:>50mA)
F	2N 4857	Mo,Sd,Tx	S	N	6	E	40	50	360	(<40Ω)	0	<6,0	0,5n	<0,25n		(<8)		<4+	62:20...100mA)
F	2N 4857 A	Mo,Sd,Tx	S	N	6	E	40	50	360	(<40Ω)	0	<6,0	0,5n	<0,25n		(<3,5)		<4+	62:20...100mA)
F	2N 4858	Mo,Sd,Tx	S	N	6	E	40	50	360	(<60Ω)	0	<4,0	0,5n	<0,25n		(<8)		<10+	62:8...80mA)
F	2N 4858 A	Mo,Sd,Tx	S	N	6	E	40	50	360	(<60Ω)	0	<4,0	0,5n	<0,25n		(<3,5)		<8+	62:8...80mA)
F	2N 4859	Mo,Sd,Tx	S	N	6	E	30	50	360	(<25Ω)	0	<10,0	0,5n	<0,25n		(<8)		<3+	62:>50mA)
F	2N 4859 A	Mo,Sd,Tx	S	N	6	E	30	50	360	(<25Ω)	0	<10,0	0,5n	<0,25n		(<4)		<3+	62:>50mA)

1 K	2 Typ	3 Hersteller	4 Ma	5 Pl	6 Fo	7 Af	8 U_{max} [V]	9 U_{max} [mA]	10 P_{tot} [mW]	11 B	I_F [mA]	12 U_S [V]	I_F [mA]	13 I_{Sp} [uA]	14 F [dB]	15 C [pF]	16 f_g [MHz]	17 t [ns]	18 Bemerkung
F	2N 4860	Mo,Sd,Tx	S	N	6	E	30	50	360	(<40Ω)	0	<6,0	0,5n	<0,25n		(<8)		<4+	62:20...100mA)
F	2N 4860 A	Mo,Sd,Tx	S	N	6	E	30	50	360	(<40Ω)	0	<6,0	0,5n	<0,25n		(<3,5)		<4+	62:20...100mA)
F	2N 4861	Mo,Sd,Tx	S	N	6	E	30	50	360	(<60Ω)	0	<4,0	0,5n	<0,25n	·	(<8)	·	<10+	62:8...80mA)
F	2N 4861 A	Mo,Sd,Tx	S	N	6	E	30	50	360	(<60Ω)	0	<4,0	0,5n	<0,25n		(<3,5)		<8+	62:8...80mA)
T	2N 4862	SD,Tr,Un	S	N	47	B	120	2A	4W*	50...150	500	<0,2	500	<0,1		<50	>50	250	4,7)
T	2N 4863	SD,Tr,Un	S	N	3	B	120	2A	4W*	50...150	500	<0,2	500	<0,1		<50	>50	250	4,7)
T	2N 4864	SD,Tr,Un	S	N	15	A	120	2A	16W*	50...150	500	<0,2	500	<0,1		<50	>50	250	4,7)
T	2N 4865	SD,Tr	S	N	28	A	80	90A	350W*	10...40	70A	<2,5	70A	<1			>10	<2µ	7)
T	2N 4866	SD,Tr	S	N	28	A	120	90A	350W*	10...40	70A	<2,5	70A	<1			>10	<2µ	7)
F	2N 4867	NS,Sd,Tx	S	N	72	E	(40)	50	300	0,7...2,0	20V	<2,0	1µ	<0,25n	<1	(<5)			62:0,4...1,2mA)
F	2N 4867 A	NS,Sd,Tx	S	N	72	E	(40)	50	300	0,7...2,0	20V	<2,0	1µ	<0,25n	<1	(<5)			62:0,4...1,2mA)
F	2N 4868	NS,Sd,Tx	S	N	72	E	(40)	50	300	1,0...3,0	20V	<3,0	1µ	<0,25n	<1	(<5)			62:1...3mA)
F	2N 4868 A	NS,Sd,Tx	S	N	72	E	(40)	50	300	1,0...3,0	20V	<3,0	1µ	<0,25n	<1	(<5)			62:1...3mA)
F	2N 4869	NS,Sd,Tx	S	N	72	E	(40)	50	300	1,3...4,0	20V	<5,0	1µ	<0,25n	<1	(<5)			62:2,5...7,5mA)
F	2N 4869 A	NS,Sd,Tx	S	N	72	E	(40)	50	300	1,3...4,0	20V	<5,0	1µ	<0,25n	<1	(<5)			62:2,5...7,5mA)
U	2N 4870	Mo	S	PN	22	E													
U	2N 4871	Mo	S	PN	22	E													
t	2N 4872	Fd	S	P	6	A	12	50	300	50...120	10	<0,5	50	(<10n)		<3	>800	<15	9,12,13)
T	2N 4873	Fd	S	N	6	A	15	200	360	110...150	10	<0,2	10	(<0,4)		<4	>600	<12	9,12,13)
T	2N 4874	Sm,Ry,Tx	S	N	7	A	20	(200)	720	(20...200)	50			<0,5	[>10]	<3,5	>900		30,31,46: <10ps)
T	2N 4875	Sm,Ry,Tx	S	N	7	A	25	(200)	720	(20...200)	50			<0,5	[>9,5]	<3,5	>800		30,31,46: <10ps)
T	2N 4876	Sm,Ry,Tx	S	N	7	A	30	(200)	720	(20...200)	50			<0,5	[>8,5]	<3,5	>650		30,31,46: <10ps)
T	2N 4877	Fd,Mo,Tr	S	N	7	A	60	(4A)	10W*	20...100	4A	<1,0	4A	<100			>30	<100+	4)
T	2N 4878	SD	S	N	41	D	60	10	500	200...600	10µ	<0,35	1	<0,1n	<2	<0,8	>200		14: <3mV,16,24)
T	2N 4879	SD	S	N	41	D	55	10	500	150...600	10µ	<0,35	1	<0,1n	<3	<0,8	>150		14: <5mV,17:15%,24)
T	2N 4880	SD	S	N	41	D	45	10	500	80...800	10µ	<0,35	1	<0,1n	<3	<0,8	>150		14: <5mV,15,24)
F	2N 4881	TS,Tx	S	N	3	F	300	10	800	0,35...1,0	50V	<15,0	1µ	<2n		<15*			62:0,4...2mA)
F	2N 4882	TS,Tx	S	N	3	F	300	10	800	0,6...1,5	50V	<15,0	1µ	<2n		<15*			62:1,5...7,5mA)
F	2N 4883	TS,Tx	S	N	3	F	200	10	800	0,35...1,0	50V	<10,0	1µ	<1n		<15*			62:0,4...2mA)
F	2N 4884	TS,Tx	S	N	3	F	200	10	800	0,6...1,5	50V	<10,0	1µ	<1n	·	<15*	·	·	62:1,5...7,5mA)
F	2N 4885	TS,Tx	S	N	3	F	125	10	800	0,35...1,0	50V	<10,0	1µ	<1n		<15*			62:0,4...2mA)
	2N 4886	TS,Tx	S	N	3	F	125	10	800	0,6...1,5	50V	<10,0	1µ	<1n		<15*			62:1,5...7,5mA)
	2N 4888	Fd	S	P	23	A	150	100	300	40...400	10	<0,5	10	<50n		<4	160		3)
	2N 4889	Fd	S	P	23	A	150	100	300	80...300	10	<0,5	10	<10n	<4	<4	160		3)
	2N 4890	Mo,Tr	S	P	7	A	40	(500)	1W	50...250	150	<1,5	150	<0,25*		<15	>100	<100	4),kpl.2N 3053
J	2N 4891	Mo,Tx	S	PN	12	G													
U	2N 4891 L	Tx	S	PN	22	E													
U	2N 4892	Mo,Tx	S	PN	12	G													
U	2N 4892 L	Tx	S	PN	22	E													
U	2N 4893	Mo,Tx	S	PN	12	G													
U	2N 4893 L	Tx	S	PN	22	E													
U	2N 4894	Mo,Tx	S	PN	22	G													
U	2N 4894 L	Tx	S	PN	22	E													
T	2N 4895	Fd,SD,TW	S	N	7	A	60	(5A)	800	40...120	2A	<1,0	5A	(<1)	·	<80	>50	<350	4)
T	2N 4896	Fd,SD,TW	S	N	7	A	60	(5A)	800	100...300	2A	<1,0	5A	(<1)	·	<80	>50	<350	4)
T	2N 4897	Fd,SD,TW	S	N	7	A	80	(5A)	800	40...120	2A	<1,0	5A	(<1)		<80	>50	<350	4)
T	2N 4898	Fd,Mo,Tr	S	P	15	A	40	4A	25W*	20...100	500	<0,6	1A	<100	·	<100	>3	·	4),kpl.2N 4910
T	2N 4899	Fd,Mo,Tr	S	P	15	A	60	4A	25W*	20...100	500	<0,6	1A	<100	·	<100	>3	·	4),kpl.2N 4911
T	2N 4900	Fd,Mo,Tr	S	P	15	A	80	4A	25W*	20...100	500	<0,6	1A	<100	·	<100	>3	·	4),kpl.2N 4912
T	2N 4901	Fd,Mo,Tx	S	P	2	A	40	15A	87,5W*	20...80	1A	<1,5	5A	<100	·	·	>4	350	4),kpl.2N 5067
T	2N 4902	Fd,Mo,Tx	S	P	2	A	60	15A	87,5W*	20...80	1A	<1,5	5A	<100	·	·	>4	350	4),kpl.2N 5068
T	2N 4903	Fd,Mo,Tx	S	P	2	A	80	15A	87,5W*	20...80	1A	<1,5	5A	<100	·	·	>4	350	4),kpl.2N 5069
T	2N 4904	Fd,Mo,Tx	S	P	2	A	40	15A	87,5W*	25...100	2,5A	<1,5	5A	<100	·	·	>4	400	4),kpl.2N 4913

2 Typ	3 Hersteller	4 Ma	5 Pl	6 Fo	7 Af	8 U_{max} [V]	9 U_{max} [mA]	10 P_{tot} [mW]	11 B	I_F [mA]	12 U_S [V]	I_F [mA]	13 I_{Sp} [uA]	14 F [dB]	15 C [pF]	16 f_g [MHz]	17 t [ns]	18 Bemerkung
2N 4905	Fd,Mo,Tx	S	P	2	A	60	15A	87,5W*	25...100	2,5A	<1,5	5A	<100	·	·	>4	400	4),kpl 2N 4914
2N 4906	Fd,Mo,Tx	S	P	2	A	80	15A	87,5W*	25...100	2,5A	<1,5	5A	<100	·	·	<4	400	4),kpl.2N 4915
2N 4907	Fd,SD,Tr	S	P	2	A	40	(10A)	150W*	20...80	4A	<2,0	10A	<2m*		<600	4		4)
2N 4908	Fd,SD,Tr	S	P	2	A	60	(10A)	150W*	20...80	4A	<2,0	10A	<2m*		<600	4		4)
2N 4909	Fd,SD,Tr	S	P	2	A	80	(10A)	150W*	20...80	4A	<2,0	10A	<2m*		<600	4		4)
2N 4910	Fd,Mo,SD	S	N	15	A	40	4A	25W*	20...100	500	<0,6	1A	<100	·	<100	>3	·	4),kpl.2N 4898
2N 4911	Fd,Mo,SD	S	N	15	A	60	4A	25W*	20...100	500	<0,6	1A	<100	·	<100	>3	·	4),kpl.2N 4899
2N 4912	Fd,Mo,SD	S	N	15	A	80	4A	25W*	20...100	500	<0,6	1A	<100	·	<100	>3	·	4),kpl.2N 4900
2N 4913	Fd,Mo,Tx	S	N	2	A	40	15A	87,5W*	25...100	2,5A	<1,5	5A	<1m	·	·	>4	600	4),kpl.2N 4904
2N 4914	Fd,Mo,Tx	S	N	2	A	60	15A	87,5W*	25...100	2,5A	<1,5	5A	<1m	·	·	>4	600	4),kpl.2N 4905
2N 4915	Fd,Mo,Tx	S	N	2	A	80	15A	87,5W*	25...100	2,5A	<1,5	<1m	·	·	·	>4	600	4),kpl.2N 4906
2N 4916	Fd,Tr	S	P	24	A	30	100	200	70...200	10	<0,3	50	(<25n)	<4	<4,5	>400	<40	46:<50ps)
2N 4917	Fd,Tr	S	P	24	A	30	100	200	150...300	10	<0,3	50	(<25n)	<4	<4,5	>450	<40	46:<50ps)
2N 4918	Mo	S	P	25	A	40	3A	30W*	20...100	500	<0,6	1A	<100	·	<100	>3	·	4),kpl.2N 4921
2N 4919	Mo	S	P	25	A	60	3A	30W*	20...100	500	<0,6	1A	<100	·	<100	>3	·	4),kpl.2N 4922
2N 4920	Mo	S	P	25	A	80	3A	30W*	20...100	500	<0,6	1A	<100	·	<100	>3	·	4),kpl.2N 4923
2N 4921	Mo	S	N	25	A	40	3A	30W*	40...100	500	<0,6	1A	<100		<100	>3		4),kpl.2N 4918
2N 4922	Mo	S	N	25	A	60	3A	30W*	40...100	500	<0,6	1A	<100		<100	>3		4),kpl.2N 4919
2N 4923	Mo	S	N	25	A	80	3A	30W*	40...100	500	<0,6	1A	<100		<100	>3		4),kpl.2N 4920
2N 4924	Mo,NS,Tr	S	N	3	A	100	(200)	1W	40...200	150	<0,4	50	<0,1		<10	>100		3,7)
2N 4924 S	Mo	S	N	7	A	100	(200)	1W	40...200	150	<0,4	50	<0,1		<10	>100		3,7,22)
2N 4925	Mo,NS,Tr	S	N	3	A	150	(200)	1W	40...200	150	<0,4	50	<0,1		<10	>100		3,7)
2N 4925 S	Mo	S	N	7	A	150	(200)	1W	40...200	150	<0,4	50	<0,1		<10	>100		37,22)
2N 4926	Fd,Mo,Tr	S	N	7	A	200	(50)	1W	20...200	30	<2,0	30	<0,1		<6	>30		3,7)
2N 4927	Fd,Mo,Tr	S	N	7	A	250	(50)	1W	20...200	30	<2,0	30	<0,1		<6	>30		3,7)
2N 4928	Mo,Se,Tr	S	P	3	A	100	(100)	600	25...200	10	<0,5	10	<0,5		<6	>100		3,7)
2N 4928 S	Mo	S	P	7	A	100	(100)	600	25...200	10	<0,5	10	<0,5		<6	>100		3,7,22)
2N 4929	Mo,Se,Tr	S	P	3	A	150	(500)	1W	25...200	10	<0,5	10	<0,5		<10	>100		3,7
2N 4929 S	Mo	S	P	7	A	150	(500)	1W	25...200	10	<0,5	10	<0,5		<10	>100		3,7,22)
2N 4930	Mo,Se,Tr	S	P	3	A	200	(500)	1W	20...200	10	<5,0	10	<1		<20	>20		3,7)
2N 4930S	Mo	S	P	7	A	200	(500)	1W	20...200	10	<5,0	10	<1		<20	>20		3,7,22)
2N 4931	Mo,Se,Tr	S	P	3	A	250	(500)	1W	20...200	10	<5,0	10	<1		<20	>20		3,7)
2N 4931 S	Mo	S	P	7	A	250	(500)	1W	20...200	10	<5,0	10	<1		<20	>20		3,7,22)
2N 4932	RC	S	N	122	A	25	10A	70W*	10...100	1A			<10m		<120	>100		28,29,37,42:>12W)
2N 4933	RC	S	N	122	A	35	10A	70W*	10...100	1A			<10m		<85	>100		28,29,37,42:>20W)
2N 4934	NS,Sm	S	N	221	B	30	·	200	40...170	2	·	·	<10n	<3,5	0,25	>700	·	32,35)
2N 4935	NS,Sm	S	N	221	B	40	·	200	60...200	2	·	·	<10n	<3,6	0,25	>700	·	32,35)
2N 4936	NS,Sm	S	N	221	B	40	·	200	60...250	2	·	·	<10n	<4,5	0,25	>700	·	32,35)
2N 4937	Mo,Ry	S	P	42	A	40	(50)	600	50...250	10			<20n	<4	<5	>300		14:<3mV,16,24)
2N 4938	Mo,Ry	S	P	42	A	40	(50)	600	50...250	10			<20n	<4	<5	>300		14:<5mV,15,24)
2N 4939	Mo,Ry	S	P	42	A	40	(50)	600	50...250	10			<20n	<4	<5	>300		14:5mV,17:30%,24)
2N 4940	Mo,Ry	S	N	91	C	40	(50)	350	50...250	10			<20n	<4	<5	>300		14:<3mV,16,24)
2N 4941	Mo,Ry	S	P	91	C	40	(50)	350	50 . 250	10			<20n	<4	<5	>300		14:<5mV,15,24)
2N 4942	Mo,Ry	S	P	91	C	40	(50)	350	50...250	10			<20n	<4	<5	>300		14:5mV,17:30%,24)
2N 4943	NS,Tr	S	N	3	A	80	1A	800	100...300	150	<0,25	150	<10n		<12	>150		4)
2N 4944	Fd,NS,Ry	S	N	24	A	40	500	220	40...120	150	<0,25	150	<50n	·	<25	>60	·	4)
2N 4945	Fd,NS,Ry	S	N	24	A	60	500	220	40...120	150	<0,25	150	<50n	·	<20	>60	·	4)
2N 4946	Fd,NS,Ry	S	N	24	A	40	500	220	100...300	150	<0,25	150	<50n		<25	>60		4)
2N 4947	Tx	S	PN	72	I													
2N 4948	Mo,Tx	S	PN	72	I													
2N 4949	Mo,Tx	S	PN	72	I													
2N 4950	SC,Tr	S	N	28	A	60	70A	300W*	>10	50A	<1,5	50A	(<2m)			>0,1	<10µ	7)
2N 4951	NS,Sp	S	N	54	A	30	500	360	60...200	150	<0,3	150	<50n		<8	>250	<40	4)
2N 4952	NS,Sp	S	N	54	A	30	500	360	100...300	150	<0,3	150	<50n		<8	>250	<40	4)
2N 4953	NS,Sp	S	N	54	A	30	500	360	200...600	150	<0,3	150	<50n		<8	>250	<40	4)
2N 4954	NS,Sp	S	N	54	A	30	500	360	60...600	150	<0,3	150	<50n		<8	>250	<40	4)
2N 4955	Fd	S	N	140	A	25	30	450	>150	1	<0,35	1	<10n	<4,5	<6	>60		10,24)
2N 4955/78	Sm	S	N	42	A	25	30	500	>150	1	<0,35	1	<10n	<4,5	<6	>60		22,24)
2N 4956	Fd	S	N	140	A	25	30	450	>150	1	<0,35	1	<10n	<4,5	<6	>60		10,14:<5mV,15,24)
2N 4956/78	Sm	S	N	42	A	25	30	500	>150	1	<0,35	1	<10n	<4,5	<6	>60		14:<5mV,15,22,24)
2N 4957	Mo	S	P	72	B	30	(30)	200	>20	2			<0,1	[>17]	<0,8	>1,2G		32,35,46:<8ps)
2N 4958	Mo	S	P	72	B	30	(30)	200	>20	2			<0,1	[>16]	<0,8	>1G		32,35,46:<8ps)
2N 4959	Mo	S	P	72	B	30	(30)	200	>20	2			<0,1	[>15]	<0,8	>1G		32,35,46:<8ps)
2N 4960	Fd	S	N	7	A	60	1A	800	100...300	150	<0,5	500	<10n		<15	>250	<150	4)
2N 4961	Fd	S	N	7	A	80	1A	800	100...300	150	<0,5	500	<10n		<15	>250	<150	4)

1 K	2 Typ	3 Hersteller	4 Ma	5 Pl	6 Fo	7 Af	8 U_{max} [V]	9 U_{max} [mA]	10 P_{tot} [mW]	11 B	I_F [mA]	12 U_S [V]	I_F [mA]	13 I_{Sp} [uA]	14 F [dB]	15 C [pF]	16 f_g [MHz]	17 t [ns]	18 Bemerkung
T	2N 4962	Fd	S	N	6	A	60	1A	500	100...300	150	<0,5	500	<10n		<15	>250	<150	4)
T	2N 4963	Fd	S	N	6	A	80	1A	500	100...300	150	<0,5	500	<10n	·	<15	>250	<150	4)
T	2N 4964	NS,TS	S	P	24	A	40	100	200	30...120	10µ	<0,4	10	<25n	<6	<8	>60		
T	2N 4965	NS,TS	S	P	24	A	40	100	200	80...400	10µ	<0,4	10	<25n	<6	<8	>60		
T	2N 4966	NS,TS	S	N	24	A	40	30	200	40...200	10µ	<0,4	10	<25n	<6	<6	>40		
T	2N 4967	NS,TS	S	N	24	A	40	30	200	100...600	10µ	<0,4	10	<25n	<6	<6	>40		
T	2N 4968	NS,TS	S	N	24	A	25	30	200	40...200	10µ	<0,4	10	<50n	<6	<6	>40		
T	2N 4969	NS,TS	S	N	24	A	30	500	200	40...120	150	<0,4	150	<50n		<8	>150	<55	4)
T	2N 4970	NS,TS	S	N	24	A	30	500	200	100...350	150	<0,4	150	<50n		<8	>200	<65	4)
T	2N 4971	NS,TS	S	P	24	A	40	500	200	40...120	150	<0,4	150	<25n	<4	<8	>200	<80	4)
T	2N 4972	NS,TS	S	P	24	A	40	500	200	100...300	150	<0,4	150	<25n		<8	>200	<90	4)
t	2N 4973	Ry	S	P	24	A	15	30	200	>20	3	<0,5	10	<25n		<2	>800		10,31)
T	2N 4974	Mo,Ry	S	P	39	B	30	(1A)	800	>30 000	10	<2,0	500	<10n	<6	<8	>175		4,5)
T	2N 4975	Mo,Ry	S	P	39	B	30	(1A)	800	>15 000	10	<2,0	500	<10n	<6	<8	>175		4,5)
T	2N 4976	TW	S	N	372	B	30	400	5W*	20...250	50			(<5m)		<3	>1G		37)
F	2N 4977	Am,TS,Tx	S	N	6	E	30	10	1,8W*	<15Ω*	1m	<10,0	1µ	<0,5n		<35*		<10	62:>50mA)
F	2N 4978	Am,TS,Tx	S	N	6	E	30	10	1,8W*	<20Ω*	1m	<8,0	1µ	<0,5n		<35*		<60	62:>15mA)
F	2N 4979	Am,TS,Tx	S	N	6	E	30	10	1,8W*	<40Ω*	1m	<5,0	1µ	<0,5n		<35*		<40	62:>7,5mA)
T	2N 4980	Te	S	P	47	A	(30)	100	400	60...300	1	·	·	<1n	·	<10	>10	·	48:<16Ω,50)
T	2N 4981	Te	S	P	47	A	(50)	100	400	40...200	1	·	·	<3n	·	<10	>5	·	48:<18Ω,50)
T	2N 4982	Te	S	P	47	A	(70)	100	400	30...150	1			<5n		<10	>3	·	48:<20Ω,50)
R	2N 4983	GE	S	PN	6	M													
	bis																		
R	2N 4986	GE	S	PN	6	M													
R	2N 4987	GE	S	PN	54	D													
	bis																		
R	2N 4990	GE	S	PN	54	D													
R	2N 4991	GE	S	PN	54	E													
R	2N 4992	GE	S	PN	54	E													
R	2N 4993	GE,Mo	S	PN	6	L													
T	2N 4994	GE	S	N	12	A	45	30	360	40...160	10			<0,1		<3,5	>200		
T	2N 4995	GE	S	N	12	A	45	30	360	100...400	10			<0,1		<3,5	>200		
	2N 4996	CR,Tx	S	N	12	A	18	50	250	>50	2			<0,1		<0,7	>600		31)
	2N 4997	CR,Tx	S	N	12	A	18	50	250	30...150	2			<0,1		<0,7	>600		31)
	2N 4998	Fd,Tx	S	N	27	B	80	5A	30W+	30...90	1A	<5,0	3A	(<1m)		<70	>50	100	kpl. 2N 4999
	2N 4999	Fd,Tx	S	P	27	B	80	5A	30W+	30...90	1A	<5,0	3A	(<1m)		<120	>50	200	kpl.2N 4998
T	2N 5000	Fd,Tx	S	N	27	B	80	5A	30W+	70...200	1A	<5,0	3A	(<1m)		<70	>60	100	kpl.2N 5001
T	2N 5001	Fd,Tx	S	P	27	B	80	5A	30W+	70...200	1A	<5,0	3A	(<1m)		<120	>60	200	kpl.2N 5000
T	2N 5002	Fd,Tx	S	N	27	B	80	10A	50W+	30...90	2,5A	<1,5	5A	(<1m)		<250	>60	500	kpl.2N 5003
T	2N 5003	Fd,Tx	S	P	27	B	80	10A	50W+	30...90	2,5A	<1,5	5A	(<1m)		<250	>60	500	kpl.2N 5002
T	2N 5004	Fd,Tx	S	N	27	B	80	10A	50W+	70...200	2,5A	<1,5	5A	(<1m)		<250	>70	500	kpl.2N 5005
T	2N 5005	Fd,Tx	S	P	27	B	80	10A	50W+	70...200	2,5A	<1,5	5A	(<1m)		<250	>60	500	kpl.2N 5004
T	2N 5006	Fd,SD	S	N	5	B	80	10A	100W+	30...90	5A	<1,5	10A	(<1)		<275	>30		4,7),kpl.2N 5007
T	2N 5007	Fd,SD	S	P	5	B	80	10A	100W+	30...90	5A	<1,5	10A	(<1)		<500	>30		4,7),kpl.2N 5006
T	2N 5008	Fd,SD	S	N	5	B	80	10A	100W+	70...200	5A	<1,5	10A	(<1)	·	<275	>40	·	4,7),kpl.2N 5009
T	2N 5009	Fd,SD	S	P	5	B	80	10A	100W+	70...200	5A	<1,5	10A	(<1)	·	<500	>40	·	4,7),kpl.2N 5008
T	2N 5010	CR,SI	S	N	3	A	(500)	500	2W*	30...180	25	<1,4	25	<6		<30	>20		7)
T	2N 5011	CR,SI	S	N	3	A	(600)	500	2W*	30...180	25	<1,5	25	<6		<30	>20		7)
T	2N 5012	CR,SI	S	N	3	A	(700)	500	2W*	30...180	25	<1,6	25	<6		<30	>20		7)
T	2N 5013	CR,SI	S	N	3	A	(800)	500	2W*	30...180	20	<1,6	20	<12		<30	>20		7)
T	2N 5014	CR,SI	S	N	3	A	(900)	500	2W*	30...180	20	<1,6	20	<12		<30	>20		7)
T	2N 5015	CR,SI	S	N	3	A	1k	500	2W*	30...180	20	<1,8	20	<12		<30	>20		7)
T	2N 5016	Mo,RC,Tx	S	N	122	B	30	(4,5A)	30W+	10...200	500	<1,0	2A	<10m*		<25	600		28,29,37,42:>15W)
T	2N 5017	RC	S	N	269	A	30	(4,5A)	30W+	10...200	500	<1,0	2A	<10m*		<25	600		29,29,37,42:>15W)
F	2N 5018	NS,Sd	S	P	6	F	30	10	300			<10,0	1µ	<2n		(<10)		<35	62:>10mA)
F	2N 5019	NS,Sd	S	P	6	F	30	10	300			<5,0	1µ	<2n		(<10)		<90	62:>5mA)
F	2N 5020	NS,Sd	S	P	6	F	25	50	300	1,0...3,5	15V	<1,5	1µ	<1n		(<7)			62:0,3...12mA)
F	2N 5021	NS,Sd	S	P	6	F	25	50	300	1,5...5,0	15V	<2,5	1µ	<1n		(<7)			62:1...3,5mA)
T	2N 5022	Fd,IT,NS	S	P	7	A	50	1A	1W	25...100	500	<0,8	1A	(<0,1)		<25	>170	<40	9)
T	2N 5023	Fd,IT,NS	S	P	7	A	30	1A	1W	40...100	500	<0,7	1A	(<0,1)		<25	>200	<40	9)
T	2N 5024	Sm	S	N	72	B	10	15	200	>25	10			<0,1		1,5	>1,3G		31,38)
T	2N 5025	Fd,Kr	S	N	122	B	40	7,5A	45W*	>20	2A	<1,0	2A	(<10)	·	<85	>150	·	37,42:>20W)
T	2N 5026	Fd,Kr	S	N	122	B	50	7,5A	45W*	>20	2A	<1,0	2A	(<10)	·	<60	>150	·	37,42:>25W)
T	2N 5027	CR,GE	S	N	54	A	30	700	320	>20	1	<0,45	150	(<0,25)		<8	>250	<35	9)
T	2N 5028	CR,GE	S	N	54	A	30	700	320	>35	1	<0,45	150	(<0,25)		<8	>250	<45	9)
T	2N 5029	GE,NS	S	N	54	A	15	500	320	>40	10	<0,25	10	(<0,25)		<4	>500	<22	9)
T	2N 5030	GE,NS	S	N	54	A	12	500	320	>30	10	<0,25	10	(<0,25)		<4	>400	<24	9)
T	2N 5031	Fd,Mo,Sm	S	N	72	B	10	(20)	200	25...300	1	0,35	10	<10n	<2,5	<1,5	>1G		31)
T	2N 5032	Fd,Mo,Sm	S	N	72	B	10	(20)	200	25...300	1	0,35	10	<10n	<3	<1,5	>1G		31)
F	2N 5033	CR,NS	S	P	24	D	20	50	200	1,0...5,0	10V	<2,5	1µ	<10n		(<7)			62:0,3...3,5mA)
T	2N 5034	RC	S	N	129	A	40	12A	83W*	20...80	4A	<1,0	4A	<1m*					4)
T	2N 5035	RC	S	N	130	A	40	12A	83W*	20...80	4A	<1,0	4A	<1m*					4)
T	2N 5036	RC	S	N	129	A	50	12A	83W*	20...80	5A	<1,0	5A	<1m*					4)
T	2N 5037	RC	S	N	130	A	50	12A	83W*	20...80	5A	<1,0	5A	<1m*					4)

2 Typ	3 Hersteller	4 Ma	5 Pl	6 Fo	7 Af	8 U_{max} [V]	9 U_{max} [mA]	10 P_{tot} [mW]	11 B	I_F [mA]	12 U_S [V]	I_F [mA]	13 I_{Sp} [uA]	14 F [dB]	15 C [pF]	16 f_g [MHz]	17 t [ns]	18 Bemerkung
2N 5038	RC,Tx,Wh	S	N	2	A	90	30A	140W*	50...200	2A	<2,5	20A	<50m*		<300	>60	<500+	7)
2N 5039	RC,Tx,Wh	S	N	2	A	75	30A	140W*	30...150	2A	<2,5	20A	<50m*		<300	>60	<500+	7)
2N 5040	Fd	S	P	23	A	25	1A	300	>30	150	<1,0	500	<50n	1	<35	500	23	4)
2N 4041	Fd	S	P	23	A	40	1A	300	40...150	150	<1,3	1A	<50n	1	<35	500	30	4)
2N 5042	Fd	S	P	7	A	40	1A	800	40...150	150	<1,3	1A	<50n	1	<35	500	23	4)
2N 5043	SI,Tx	G	P	72	B	7	30	30	15...150	3			<6	<2,5	(<1)	>1,5G	-	31)
2N 5044	SI,Tx	G	P	72	B	7	30	30	15...150	3			<6	<3,5	(<1)	>1,5G	-	31)
2N 5045	SD,Tx	S	N	41	C	(50)	30	400	1,5...6,0	15V	<4,5	0,5n	<1	<5	(<4)			24,64,67:<5mV,68)
2N 5046	SD,Tx	S	N	41	C	(50)	30	400	1,5...6,0	15V	<4,5	0,5n	<1	<5	(<4)			24,65,67:<10mV,69)
2N 5047	SD,Tx	S	N	41	C	(50)	30	400	1,5...6,0	15V	<4,5	0,5n	<1		(<4)			24,66,67:<15mV,70)
2N 5048	Am,GE,Sm	S	N	5	B	50	20A	100W*	15...60	10A	<2,5	10A	(<1m)		<350	5	<1µ+	7)
2N 5049	Am,GE,Sm	S	N	5	B	100	20A	100W*	15...60	10A	<2,0	10A	(<1m)		<350	5	<600+	7)
2N 5050	Mo,Tr	S	N	15	A	125	2A	40W*	25...100	750	<5,0	2A	<500*		<250	>10	<300+	7)
2N 5051	Mo,Tr	S	N	15	A	150	2A	40W*	25...100	750	<5,0	2A	<500*		<250	>10	<300+	7)
2N 5052	Mo,Tr	S	N	15	A	200	2A	40W*	25...100	750	<5,0	2A	<500*		<250	>10	<300+	7)
2N 5053	Am,Sm	S	N	72	B	15	25	200	>25	2			<10n		<1	>1,3G		31,38)
2N 5054	Am,Sm	S	N	72	B	15	25	200	>25	2			<10n		<1	>1,5G		31,38)
2N 5055	Fd,NS	S	P	24	A	12	100	200	30...100	30	<0,45	100	(<50n)		<4,5	>550	<20	9)
2N 5056	Fd,IT,NS	S	P	6	A	15	100	360	30...100	30	<0,45	100	(<50n)		<4,5	>800	<20	9)
2N 5057	Fd,IT,NS	S	P	6	A	15	100	360	40...100	30	<0,45	100	(<50n)		<4,5	>800	<20	9)
2N 5058	Fd,Tx	S	N	3	A	300	150	1W	35...150	30	<1,0	30	<50n		<10	>30		3)
2N 5058 S	Mo	S	N	7	A	300	150	1W	35...150	30	<1,0	30	<50n		<10	>30		3)
2N 5059	Fd,Tx	S	N	3	A	250	150	1W	30...150	30	<1,0	30	<50n		<10	>30		3)
2N 5059 S	Mo	S	N	7	A	250	150	1W	30...150	30	<1,0	30	<50n		<10	>30		3)
2N 5060	Mo,Tx	S	PN	22	H													
bis																		
2N 5064	Mo,Tx	S	PN	22	H													
2N 5065	Fd,Sm	S	N	9	A	15	1A	600	50...120	300	<0,7	1A	(<100)		<15	>550	<19	9,12,13)
2N 5066	Te	S	N	47	A	20	100	400	(>5)	1			<1n		<10	>5		48:<8Ω 49:<1mV,50)
2N 5067	Fd,Mo,Tx	S	N	2	A	40	15A	87,5W*	20...80	1A	<1,5	5A	<1m	-	-	>4	500	4),kpl.2N 4901
2N 5068	Fd,Mo,Tx	S	N	2	A	60	15A	87,5W*	20...80	1A	<1,5	5A	<1m	-	-	>4	500	4),kpl.2N 4902
2N 5069	Fd,Mo,Tx	S	N	2	A	80	15A	87,5W*	20...80	1A	<1,5	5A	<1m	-	-	>4	500	4),kpl.2N 4903
2N 5070	Mo,RC,Tx	S	N	122	B	30	10A	70W*	10...100	3A			<10m		<85	>100		28,37,42:25W,51)
2N 5071	Mo,RC,Tx	S	N	122	B	30	10A	70W*	10...100	3A			<10m	[>9]	<85	>100		28,37,42:>24W,51)
2N 5072	TW	S	N	69	A	(100)	10A	125W*	15...60	3A	<1,0	10A	<10m		<600	>40		7)
2N 5073	Sm,Tr	S	N	3	A	120	400	600	>20	6			<10n		<25	>40		3)
2N 5074	SD,Sm,Tr	S	N	27	B	200	3A	70W*	30...110	500	<2,0	3A	(<1m)			>40		7)
2N 5075	SD,Sm,Tr	S	N	27	B	200	3A	70W*	90...250	500	<2,0	3A	(<1m)			>40		7)
2N 5076	SD,Sm,Tr	S	N	27	B	250	3A	70W*	30...110	500	<2,0	3A	(<1m)			>40		7)
2N 5077	SD,Sm,Tr	S	N	27	B	250	3A	70W*	90...250	500	<2,0	3A	(<1m)			>40		7)
2N 5078	SD,Sm,Tr	S	N	72	F	30	30	300	3,0...7,0	15V	<8,0	1µ	<0,25n	<3	(<2)			62:4...25mA)
2N 5079	CR,Tr	S	N	6	A	30	1A	360	100...300	150	<0,2	150	<10n		<7	>400		4)
2N 5080	CR,Tr	S	N	6	A	30	1A	360	200...500	150	<0,2	150	<10n		<7	>500		4)
2N 5081	CR,Tr	S	N	6	A	50		360	>100	1	<0,2	10	<10n		<3	>600		
2N 5082	CR,Tr	S	N	6	A	30		360	>100	1	<0,2	10	<10n		<3	>600		
2N 5083	Fd,Tr	S	N	27	B	60	10A	35W*	40...120	2A	<1,0	10A	(<1)		<80	>50	<350	4,7)
2N 5084	Fd,Tr	S	N	27	B	60	10A	35W*	100...300	2A	<1,0	10A	(<1)		<80	>80	<350	4,7)
2N 5085	Fd,Tr	S	N	27	B	80	10A	35W*	40...120	2A	<1,0	10A	(<1)		<80	>50	<350	4,7)
2N 5086	Fd,Mo,NS	S	P	22	B	50	100	310	150...500	0,1	<0,3	10	<50n	<3	<4	>40		kpl.2N 5209
2N 5087	Fd,Mo,NS	S	P	22	B	50	100	310	250...800	0,1	<0,3	10	<50n	<2	<4	>40		kpl.2N 5210
2N 5088	Fd,Mo,NS	S	N	22	A	30	50	310	300...900	0,1	<0,5	10	<50n	<3	<4	>50		
2N 5089	Fd,Mo,NS	S	N	22	A	25	50	310	400...1200	0,1	<0,5	10	<50n	<2	<4	>50		
2N 5090	Mo,RC,Tx	S	N	122	A	30	(400)	(4W)	10...200	50	<1,0	100	<100*		<3,5	>500		28,29,37,42:>1,2W)
2N 5091	Cr,Sm,So	S	P	3	A	300	1A	2W*	20...200	100	<3,0	25	<0,5		<20	>20		7)
2N 5092	CR,Sm,So	S	N	3	A	350	1A	2W*	15...250	100	<0,5	25	<0,5		<15	>50		7)
2N 5093	CR,Sm,So	S	P	3	A	350	1A	2W*	20...200	100	<3,0	25	<0,5		<20	>20		7)
2N 5094	CR,Sm,So	S	P	3	A	400	1A	2W*	20...200	100	<3,0	25	<0,5		<20	>20		7)
2N 5095	CR,Sm,So	S	N	3	A	400	1A	2W*	15...250	100	<0,5	25	<0,5		<15	>50		7)
2N 5096	CR,Sm,So	S	P	3	A	450	1A	2W*	20...200	100	<3,0	25	<0,5		<20	>20		7)
2N 5097	CR,So	S	N	3	A	450	1A	2W*	15...250	100	<0,5	25	<0,5		<15	>50		7)
2N 5098	CR,So	S	N	3	A	500	1A	2W*	15...250	100	<0,5	25	<0,5		<15	>50		7)
2N 5099	CR,So	S	N	3	A	550	1A	2W*	15...250	100	<0,5	25	<0,5		<15	>50		7)
2N 5100	CR,Sm,Tr	S	P	274	A	400	1A	10W*	20...200	100	<3,0	25	<5m		<20	>20		7)
2N 5101	CR,Sm,Tr	S	N	274	A	400	1A	10W*	15...250	100	<0,5	25	<5m		<15	>50		7)
2N 5102	RC,Tx	S	N	122	B	(90)	10A	70W*	10...100	500			<20m*		<85	>150		28,37,42:15W)
2N 5103	Is,NS,SD	S	N	72	E	25	10	300	2,0...8,0	15V	<4,0	1n	<0,1n		(<1)			62:1...8mA)
2N 5104	Is,NS,SD	S	N	72	E	25	10	300	3,5...7,5	15V	<4,0	1n	<0,1n		(<1)			62:2...6mA)
2N 5105	Is,SD	S	N	72	E	25	10	300	5,0...10,0	15V	<4,0	1n	<0,1n		(<1)			62:<15mA)
2N 5106	Fd,Tr	S	N	7	A	30	500	800	100...300	150	<0,22	150	<10n		<8	>200	<65	4,12)
2N 5107	Fd,Tr	S	N	6	A	30	500	360	100...300	150	<0,22	150	<10n		<8	>200	<65	4,12)
2N 5108	Mo,RC,Ry	S	N	7	A	30	(400)	3,5W*	-	-	-	<0,5	100	(<1)	>5)	<3	>1,2G	29,37,42:>1W)
2N 5108 A	Ry,Sm	S	N	7	A	55+	(400)	3,5W*	-	-	-	<0,5	100	(<10n)	-	<3	>1,2G	29,37)
2N 5109	Mo,RC,Ry	S	N	7	A	20	(400)	2,5W-	40...120	50	-	-	<20°	3	<3,5	>1,2G	-	31,37)

1 K	2 Typ	3 Hersteller	4 Ma	5 Pl	6 Fo	7 Af	8 U_{max} [V]	9 U_{max} [mA]	10 P_{tot} [mW]	11 B	I_F [mA]	12 U_S [V]	I_F [mA]	13 I_{Sp} [uA]	14 F [dB]	15 C [pF]	16 f_g [MHz]	17 t [ns]	18 Bemerkung
T	2N 5110	So,Tr	S	P	3	A	40	1A	5W*	15...60	500	<0,9	500	<75		<500	>1		4)
T	2N 5111	So,Tr	S	P	3	A	80	1A	5W*	15...60	500	<0,9	500	<75		<500	>1		4)
T	2N 5112	CR,So	S	P	27	A	40	1A	34W*	15...60	500	<0,9	500	<75		<500	>1		4)
T	2N 5113	CR,So	S	P	27	A	80	1A	34W*	15...60	500	<0,9	500	<75		<500	>1		4)
F	2N 5114	NS,SD,Sd	S	P	6	F	(30)	50	500	<75*	1	<10,0	1n	<0,5n		(<7)		<16	50,62:30...90mA)
F	2N 5115	NS,SD,Sd	S	P	6	F	(30)	50	500	<100*	1	<6,0	1n	<0,5n		(<7)		<30	50,62:15...60mA)
F	2N 5116	NS,SD,Sd	S	P	6	F	(30)	50	500	<150*	1	<4,0	1n	<0,5n		(<7)		<42	50,62:5...25mA)
T	2N 5117	Is,SD	S	P	42	A	45	10	750	100...300	10µ			<0,1n	<4	<0,8	>100		14:<3mV,16,24)
T	2N 5118	Is,SD	S	P	42	A	45	10	750	100...300	10µ			<0,1n	<4	<0,8	>100		14:<5mV 17:15%,24)
T	2N 5119	Is,SD	S	P	42	A	45	10	750	>50	10µ			<0,1n	<4	<0,8	>100		14:<5mV,15,24)
T	2N 5120	SD	S	P	41	D	45	10	300	100...300	10µ			<0,1n		<0,8	>100		14:<3mV,16,24)
T	2N 5121	SD	S	P	41	D	45	10	300	100...300	10µ			<0,1n		<0,8	>100		14:<5mV, 17:15%,24)
T	2N 5122	SD	S	P	41	D	45	10	300	>50	10µ			<0,1n		<0,8	>100		14:<5mV,15,24)
T	2N 5123	SD	S	P	275	A	45	10	400	100...300	10µ			<0,1n		<0,8	>100		14:<3mV,16,24)
T	2N 5124	SD	S	P	275	A	45	10	400	100...300	10µ			<0,1n		<0,8	>100		14:<5mV, 17:15%,24)
T	2N 5125	SD	S	P	275	A	45	10	400	>50	10µ			<0,1n		<0,8	>100		14:<5mV,15,24)
T	2N 5126	Fd	S	N	24	A	20	30	200	20...350	4	<20	10	<50n	[30]	<1,6	>300		33,40:9mA)
T	2N 5127	Fd,NS	S	N	24	A	12	100	200	15...300	2	<0,3	20	<50n		<3,5	750		35)
T	2N 5128	Fd,NS	S	N	23	A	12	500	300	35...350	50	<0,25	150	<50n		<10	>150	14	4)
T	2N 5129	Fd,NS	S	N	24	A	12	500	200	35...350	50	<0,25	150	<50n		<10	>150	14	4)
T	2N 5130	Fd,NS	S	N	24	A	12	50	200	15...250	8	<0,6	10	<50n	[15]	<1,7	>450		32,35)
T	2N 5131	Fd,NS	S	N	24	A	15	200	200	30...500	10	<1,0	10	<50n		<6,0	>100		
T	2N 5132	Fd,NS	S	N	24	A	20	30	200	30...400	10	<2,0	10	<50n	[32]	<3,5	>200		35,46:30ps)
T	2N 5133	Fd,NS	S	N	24	A	18	(50)	200	60...1000	1	<0,4	1	<50n	·	<5	>40	·	·
T	2N 5134	Fd,NS	S	N	24	A	10	500	200	20...150	10	<0,25	10	(<0,4)		<4	>250	<18	9)
T	2N 5135	Fd,NS	S	N	23	A	25	200	300	50...600	10	<1,0	100	<0,3		<25	>40		
T	2N 5136	Fd,NS	S	N	23	A	20	500	300	20...400	150	<0,25	150	<0,1		<35	>40		4)
T	2N 5137	Fd,NS	S	N	24	A	20	500	220	20...400	150	<0,25	150	<0,1		<35	>40		4)
T	2N 5138	Fd,NS	S	P	24	A	30	100	200	50...800	0,1	<0,3	10	<50n	·	<7	>30	·	·
T	2N 5139	Fd,NS	S	P	24	A	20	100	200	>40	10	<0,5	50	(<50n)		<5	>300	<50	
T	2N 5140	Fd,NS,Se	S	P	24	A	5	50	200	20...140	10	<0,75	50	(<50n)		<5	>400	<20	9)
T	2N 5141	Fd, NS, Se	S	P	24	A	6	100	200	>25	10	<0,6	100	(<0,1)		<7	>300	<90	9)
·	2N 5142	Fd,NS	S	P	23	A	20	500	300	>30	50	<0,5	50	(<50n)		<10	>100	<100	4)
	2N 5143	Fd,NS	S	P	24	A	20	500	200	>30	50	<0,5	50	(<50n)		<10	>100	<100	4)
	2N 5144	Fd	S	N	6	A	30	500	360	60...150	100	<0,4	500	<1,7	·	<12	>300	<35	12,13)
	2N 5145	Fd	S	N	7	A	30	500	800	60...150	100	<0,4	500	<1,7	·	<12	>300	<35	12,13)
T	2N 5146	Mo,Ry	S	P	90	B	40	(1,5A)	500	>20	1A	<1,0	1A	<0,1*		<20	>150	<40	26)
T	2N 5147	CR,SD,Tx	S	P	7	A	80	5A	6W+	30...90	1A	<5,0	3A	(<1m)	·	<120	>50	200	4),kpl.2N 5148
T	2N 5148	CR,SD,Tx	S	N	7	A	80	5A	6W+	30...90	1A	<5,0	3A	(<1m)	·	<70	>50	100	4),kpl.2N 5147
T	2N 5149	CR,SD,Tx	S	P	7	A	80	5A	6W+	70...200	1A	<5,0	3A	(<1m)	·	<120	>60	200	4),kpl.2N 5150
T	2N 5150	CR,SD,Tx	S	N	7	A	80	5A	6W+	70...200	1A	<5,0	3A	(<1m)	·	<70	>60	100	4),kpl.2N 5149
T	2N 5151	CR,SD,Tx	S	P	7	A	80	10A	10W+	30...90	2,5A	<1,5	5A	(<1m)	·	<250	>60	500	4),kpl.2N 5152
T	2N 5152	CR,SD,Tx	S	N	7	A	80	10A	10W+	30...90	2,5A	<1,5	5A	(<1m)	·	<250	>60	500	4),kpl.2N 5151
T	2N 5153	CR,SD,Tx	S	P	7	A	80	10A	10W+	70...200	2,5A	<1,5	5A	(<1m)	·	<250	>70	500	4),kpl.2N 5154
T	2N 5154	CR,SD,Tx	S	N	7	A	80	10A	10W+	70...200	2,5A	<1,5	5A	(<1m)	·	<250	>70	500	4),kpl.2N 5153
T	2N 5155	Mo,Se	G	P	2	A	120	25A	106W*	25...100	8A	<0,9	25A	<200			>0,1	<18µ+	4,7)
t	2N 5156	Mo	G	P	2	A	60	10A	93W*	25...60	5A	<1,0	10A	<4m			>0,15	<200	4,10)
T	2N 5157	Mo,Tx	S	N	2	A	500	(3,5A)	100W-	30...90	1A	<0,8	1A	<500*		<150	>2,8	<800	1,2)
F	2N 5158	Te	S	N	47	D	40	100	400			<8,0	1n	<1n		<50*		<35	62:<100mA)
F	2N 5159	Te	S	N	47	D	40	100	400			<10,0	1n	<1n		<50*		<35	62:<100mA)
T	2N 5160	Mo	S	P	7	A	40	400	5W*	>10	50			<1	[>8]	<4	>500		29,37,42:>1W)
T	2N 5161	Mo	S	P	122	B	40	1,5A	20W*	>10	2A			<100	[>8,7]	<15	>500		37,42:>7,5W)
T	2N 5162	Mo	S	P	122	B	40	5A	50W*	>10	2A			<200	[>6]	<60	>500		37,42:>30W)
F	2N 5163	NS,SD,Sd	S	N	24	D	25	50	200	2,0...9,0	15V	<8,0	1µ	<10n		(<3)			62:1...40mA)
R	2N 5164	Mo	S	PN	262	A													
R	2N 5164 R	Mo	S	PN	262	A													
	bis																		
R	2N 5167	Mo	S	PN	262	A													
R	2N 5167 R	Mo	S	PN	262	A													
R	2N 5168	Mo	S	PN	263	A													
R	2N 5168 R	Mo	S	PN	263	A													
	bis																		
R	2N 5171	Mo	S	PN	263	A													
R	2N 5171 R	Mo	S	PN	263	A													
T	2N 5172	GE	S	N	54	A	25	100	360	100...500	10	<0,25	10	<0,1		<13	200		kpl.2N 6076
T	2N 5174	GE	S	N	54	A	75	25	360	40...600	10	<0,95	10	<0,5		<5			
T	2N 5175	GE	S	N	54	A	100	25	200	55...160	10	<0,95	10	<0,5		<5			
T	2N 5176	GE	S	N	54	A	100	25	200	140...300	10	<0,95	10	<0,5		<5			
T	2N 5177	TW	S	N	177	A	35	4A	40W*	10...150	100			<10m*		<30	>200		37,42:>25W)
T	2N 5178	TW	S	N	177	A	35	(8A)	70W*	10...150	200			<20m*		<60	>200		37,42:>50W)
T	2N 5179	Fd,Mo,RC	S	N	72	B	12	20	200	25...250	3	<0,4	10	<20n	<4,5	<1	>900		31,32,46:<14ps)
T	2N 5180	NS,RC	S	N	221	B	15		180	20...200	2			<25n	<4,5	<1	>650		31,32,46:<16ps)
t	2N 5181	NS,RC	S	N	221	B	(45)	50	180	27.. 275	1			<20n		<0,34	700		10,31,32)
t	2N 5182	NS,RC	S	N	221	B	(45)	4	180	27...275	1			<30n		<0,34	700		10,31,32)

2 Typ	3 Hersteller	4 Ma	5 Pl	6 Fo	7 Af	8 U_{max} [V]	9 U_{max} [mA]	10 P_{tot} [mW]	11 B	I_F [mA]	12 U_S [V]	I_F [mA]	13 I_{Sp} [uA]	14 F [dB]	15 C [pF]	16 f_g [MHz]	17 t [ns]	18 Bemerkung
2N 5183	RC	S	N	6	A	18	1A	500	75...400	10	<0,5	300	<0,5		<20	>125		4)
2N 5184	RC	S	N	6	A	120	50	500	>10	50	<5,0	30	<0,1		<3,5	>50		3)
2N 5185	RC	S	N	276	A	120	50	1W	>10	50	<5,0	30	<0,1		<3,5	>50		3)
2N 5186	RC	S	N	46	A	6	300	300	>25	10	<0,3	10	<50n		<3	>400	<25	9)
2N 5187	RC	S	N	46	A	10	500	300	>30	10	<0,25	10	<0,45		<3,5	>400	<18	9)
2N 5188	RC	S	N	7	A	25	1A	800	>25	150	<0,5	150	<0,5		<10	>400	<35	9)
2N 5189	AC,NS,RC	S	N	7	A	35	(2A)	800	>35	500	<1,0	1A	<0,5		<15	>400	<40	9)
2N 5190	Mo	S	N	33	A	40	4A	40W*	25...100	1,5A	<1,4	4A	<0,1			>2		4),kpl.2N 5193
2N 5191	Mo	S	N	33	A	60	4A	40W*	25...100	1,5A	<1,4	4A	<0,1			>2		4),kpl.2N 5194
2N 5192	Mo	S	N	33	A	80	4A	40W*	20...80	1,5A	<1,4	4A	<0,1			>2		4),kpl.2N 5195
2N 5193	Mo	S	P	33	A	40	4A	40W*	25...100	1,5A	<1,2	4A	<0,1			>2		4),kpl.2N 5190
2N 5194	Mo	S	P	33	A	60	4A	40W*	25...100	1,5A	<1,2	4A	<0,1			>2		4),kpl.2N 5191
2N 5195	Mo	S	P	33	A	80	4A	40W*	20...80	1,5A	<1,2	4A	<0,1			>2		4),kpl.2N 5192
2N 5196	NS,Sd,Tx	S	N	41	C	(50)	50	500	0,7...1,6	0,2	<4,0	1n	<0,25n	<0,5	(<2)	·	·	24,64,67:<6mV,70:3%)
2N 5197	NS,Sd,Tx	S	N	41	C	(50)	50	500	0,7...1,6	0,2	<4,0	1n	<0,25n	<0,5	(<2)	·	·	24,64,67:<5mV,70:3%)
2N 5198	NS,Sd,Tx	S	N	41	C	(50)	50	500	0,7...1,6	0,2	<4,0	1n	<0,25n	<0,5	(<2)			24,64,67:<10mV,68)
2N 5199	NS,Sd,Tx	S	N	41	C	(50)	50	500	0,7...1,6	0,2	<4,0	1n	<0,25n	<0,5	(<2)	·	·	24,64,67:<15mV,68)
2N 5200	Fd	S	N	47	A	20	100	300	50...150	10	<0,5	50	(<10n)		<2,5	>900		12,38,46:10ps)
2N 5201	Fd	S	N	47	A	20	100	300	75...150	10	<0,5	50	(<10n)		<2,5	>1,1G		12,38,46:10ps)
2N 5202	RC,Se,Wh	S	N	15	A	(120)	5A	35W*	10...100	4A	<1,2	4A	<10m*		<175	>60	<440	7)
2N 5204	GE,Ry	S	PN	277	A													
bis																		
2N 5207	GE,Ry	S	PN	277	A													
2N 5208	Mo	S	P	22	D	25	50	310	20...120	2	<0,85*	2	<10n	<3	<1	>300		35,46:<10ps)
2N 5209	Fd,Mo,Tx	S	N	22	B	50	100	310	100...300	0,1	<0,7	10	<50n	<3	<4	>30		kpl.2N 5086
2N 5210	Fd,Mo,Tx	S	N	22	B	50	100	310	200...600	0,1	<0,7	10	<50n	<2	<4	>30		kpl.2N 5087
2N 5211	IT	S	N	7	F	80	600	800	10...60	200	<0,5	540	<10		<12	>200		10,37)
2N 5212	IT,Kr	S	N	154	B	80	600	7,5W*	10...60	200	<0,5	540	<10		<12	>200		37)
2N 5213	IT,Kr	S	N	154	B	70	500	7,5W*	10...80	200	<0,5	500	<100		<15	350		37)
2N 5214	IT,Kr	S	N	279	A	95	5A	60W*	10...75	1A	<1,5	4,5A	<1m		<100	150		37)
2N 5215	IT,Kr	S	N	122	B	70	1A	23W*	10...80	500	<0,5	1A	<500		<25	400		37)
2N 5216	IT,Kr	S	N	279	A	80	1,5A	25W*	10...60	500	<1,2	1,5A	<100		<30	350		37)
2N 5217	IT,Kr	S	N	279	A	80	500	7,5W*	10...80	200	<0,5	500	<100		<12	>350		37)
2N 5218	SD,Tr,TW	S	N	5	A	200	10A	50W*	15...120	5A	<0,6	5A	<0,5		<200	>40	<600	7)
2N 5219	Fd,Mo,Tx	S	N	22	B	15	(100)	310	35...500	2	<0,4	10	<0,1		<4	>150		
2N 5220	Fd,Mo,Tx	S	N	22	B	15	(500)	310	30...600	50	<0,5	150	<0,1	·	<10	>100	·	4),kpl.2N 5221
2N 5221	Fd,Mo,Tx	S	P	22	B	15	(500)	310	30...600	50	<0,5	150	<0,1	·	<15	>100	·	4),kpl.2N 5220
2N 5222	Mo,NS	S	N	22	B	15	50	310	20...1500	4	<1,0	4	<0,1		<1,3	>450		35)
2N 5223	Fd,Mo,Tx	S	N	22	B	20	100	310	50...800	2	<0,7	10	<0,1	·	<4	>150	·	4),kpl.2N 5227
2N 5224	Fd,Mo,Tx	S	N	22	B	12	100	310	40...400	10	<0,35	10	<0,5		<4	>250	<45	9)
2N 5225	Fd,Mo,Tx	S	N	22	B	25	500	310	30...600	50	<0,8	100	<0,3	·	<20	>50	·	4),kpl.2N 5226
2N 5226	Fd,Mo,Tx	S	P	22	B	25	500	310	30...600	50	<0,8	100	<0,3	·	<20	>50	·	4),kpl.2N 5225
2N 5227	Fd,Mo,Tx	S	P	22	B	30	50	310	50...700	2	<0,4	10	<0,1	·	<5	>100	·	4),kpl.2N 5223
2N 5228	Fd,Mo,Tx	S	P	22	B	5	50	310	>15	50	<0,4	10	<0,1		<5	>300	<75	9)
2N 5229	CR, Mo	S	P	47	A	10	(50)	500	>50	0,1	[<0,8]	1*	<1n		<5	>8		48:1...6Ω,50)
2N 5230	CR,Mo	S	P	47	A	20	(50)	500	>50	0,1	[<1,0]	1*	<1n		<5	>8		48:2...8Ω,50)
2N 5231	CR,Mo	S	P	47	A	30	(50)	500	>50	0,1	[<1,0]	1*	<1n		<5	>8		48:2...10Ω,50)
2N 5232	GE,NS,Sp	S	N	54	A	50	100	360	250...500	2	<0,13	10	<30n		<4			
2N 5232 A	GE,NS,Sp	S	N	54	A	50	100	360	250...500	2	<0,13	10	<30n	<5	<4			
2N 5233	CR	S	N	54	A	60	100	330	100...300	10	<0,13	10	<30n		<4			
2N 5234	CR	S	N	54	A	60	100	330	250...500	10	<0,13	10	<30n		<4			
2N 5235	CR	S	N	54	A	60	100	330	400...800	10	<0,13	10	<30n		<4			
2N 5236	Fd	S	N	7	A	20	150	600	30...120	50	<0,2	50	(<1n)	[>6]	<3	>500		12,31,42:0,5W)
2N 5237	SD,Sm,TW	S	N	3	A	120	5A	5W*	40...120	5A	<0,6	5A	<10*			>50	<500+	7)
2N 5238	SD,Sm,TW	S	N	3	A	170	5A	5W*	40...120	5A	<0,6	5A	<10*			>50	<500+	7)
2N 5239	RC,SD,Se	S	N	2	A	225	5A	100W*	20...80	2A	<2,5	2A	<4m*		<150	>5		7,28)
2N 5240	RC,SD,Se	S	N	2	A	300	5A	100W*	20...80	2A	<2,5	2A	<2m*		<150	>5		7,28)
2N 5241	Mo,Tx	S	N	2	A	400	(5A)	125W*	15...35	2,5A	<0,7	2,5A	<500*			>2,5	<800	7)
2N 5242	Fd	S	P	23	A	20	1A	500	25...100	500	<0,75	1A	(<0,1)		<35	>170	<40	9)
2N 5243	Fd	S	P	23	A	30	1A	500	25...100	500	<0,75	1A	(<0,1)		<35	>170	<40	9)
2N 5244	Fd	S	P	6	A	40	100	360	150...300	10	<0,3	50	(<15n)	3,5	<3,5	>450	<40	12)
2N 5245	Tx	S	N	12	F	(30)	50	360	4,5...7,5	15V	<6,0	10n	<1n	<2	(<1)	·	·	35,62:5...15mA)
2N 5246	Tx	S	N	12	F	(30)	50	360	3,0...6,0	15V	<4,0	10n	<1n		(<1)			35,62:1,5...7mA)
2N 5247	Tx	S	N	12	F	(30)	50	360	4,5...8,0	15V	<8,0	10n	<1n		(<1)			35,62:8...24mA)
2N 5248	Tx	S	N	22	F	(30)	10	360	3,5...6,5	15V	<8,0	10n	<5n		(<2)			35,62:4...20mA)
2N 5249	CR,GE	S	N	54	A	50	100	360	400...800	2	<0,13	10	<30n		<4			
2N 5249 A	CR,GE	S	N	54	A	50	100	360	400...800	2	<0,13	10	<30n	<3	<4			
2N 5250	SD,Tr	S	N	28	A	100	90A	350W*	10...40	70A	<2,5	70A	<1			>10	<2µ+	7)
2N 5251	SD,Tr	S	N	28	A	150	90A	350W*	10...40	70A	<2,5	70A	<1			>10	<2µ+	7)
2N 5252	Tr	S	N	7	A	300	1A	1W	40...120	100	<1,0	200	<10			>30		7)
2N 5253	Tr	S	N	7	A	300	1A	1W	80...250	100	<1,0	200	<10			>30		7)
2N 5254	CR,Fd	S	P	140	A	40	50	430	>70	1	<0,25	10	<10n	<3	<6	>40		10,24)
2N 5254/78	Sm	S	P	42	A	40	50	500	>70	1	<0,25	10	<10n	<3	<6	>60		24)
2N 5255	CR,Fd	S	P	140	A	40	50	430	>175	1	<0,25	10	<10n	<2,5	<6	>40		10,14:<5mV,15,24)

1 K	2 Typ	3 Hersteller	4 Ma	5 Pl	6 Fo	7 Af	8 U_{max} [V]	9 U_{max} [mA]	10 P_{tot} [mW]	11 B	I_F [mA]	12 U_S [V]	I_F [mA]	13 I_{Sp} [uA]	14 F [dB]	15 C [pF]	16 f_g [MHz]	17 t [ns]	18 Bemerkung
T	2N 5254/78	Sm	S	P	42	A	40	50	500	>175	1	<0,25	10	<10n	<2,5	<6	>60		14:<5mV,15,24)
t	2N 5256	CR,Fd	S	P	140	A	40	50	430	>175	1	<0,25	10	<10n	<2,5	<6	>40		10,14:<3mV,16,24)
T	2N 5256/78	Sm	S	P	42	A	40	50	500	>175	1	<0,25	10	<10n	<2,5	<6	>60		14:<3mV,16,24)
R	2N 5257	IR	S	PN	278	A													
	bis																		
R	2N 5261	IR	S	PN	278	A													
T	2N 5262	AC,RC,Se	S	N	7	A	50	(2A)	1W	>40	500	<0,8	1A	<1		<12	350	<30	9)
t	2N 5263	Am	S	N	64	A	15	25	360	>20	2			<10n			>1G		10,32)
T	2N 5264	CR,Fd,Tr	S	N	2	A	180	10A	87W*	30...300	1A	<1,25	7A	(<10)		<80	>50	<1µ	7)
F	2N 5265	Mo	S	P	72	F	60	10	300	0,9...2,7	15V	<3,0	1µ	<2n	<2,5	(<2)			62:0,5...1mA)
F	2N 5266	Mo	S	P	72	F	60	10	300	1,0...3,0	15V	<3,0	1µ	<2n	<2,5	(<2)			62:0,8...1,6mA)
F	2N 5267	Mo	S	P	72	F	60	10	300	1,5...3,5	15V	<6,0	1µ	<2n	<2,5	(<2)			62:1,5...3,0mA)
F	2N 5268	Mo	S	P	72	F	60	10	300	2,0...4,0	15V	<6,0	1µ	<2n	<2,5	(<2)			62:2,5...5,0mA)
F	2N 5269	Mo	S	P	72	F	60	10	300	2,2...4,5	15V	<8,0	1µ	<2n	<2,5	(<2)			62:4,0...8,0mA)
F	2N 5270	Mo	S	P	72	F	60	10	300	2,5...5,0	15V	<8,0	1µ	<2n	<2,5	(<2)			62:7...14mA)
T	2N 5271	Mo	S	N	7	A	200+	5A	600					<20n+		<6		<6	61)
T	2N 5272	So	S	N	6	A	20	200	360	100...400	10	<0,25	10	<0,2		<4	>500	<23	9)
R	2N 5273	Tx	S	PN	277	B													
	bis																		
R	2N 5275	Tx	S	PN	277	B													
F	2N 5277	Sd,Tx	S	N	3	F	30	10	800	2,0...5,0	30V	<7,0	1µ	<5n	<3	<25*			62:2,5...12,5mA)
F	2N 5278	Sd,Tx	S	N	3	F	30	10	800	3,0...6,0	30V	<10,0	1µ	<5n	<3	<25*			62:10...25mA)
T	2N 5279	Sm,So	S	N	3	A	(400)	1A	5W*	40...160	20	<0,5	50	<20		<10	>15		7)
T	2N 5280	Sm,So	S	N	274	A	(400)	1A	15W*	40...160	20	<0,5	50	<20		<10	>15		7)
T	2N 5281	Sm,So	S	P	3	A	150	1A	2W*	20...200	1	<2,0	10	<1		<20	>20		7)
T	2N 5282	Sm,So	S	P	3	A	300	1A	2W*	20...200	1	<2,0	10	<1		<20	>20		7)
T	2N 5284	Fd,SD	S	N	27	B	100	5A	50W+	30...90	2,5A	<1,5	5A	(<1)		<250	>60		4,7),kpl.2N 5286
T	2N 5285	Fd,SD	S	N	27	B	100	5A	50W+	70...200	2,5A	<1,5	5A	(<1)		<250	>70		4,7),kpl.2N 5287
T	2N 5286	Fd,SD	S	P	27	B	100	5A	50W+	30...90	2,5A	<1,5	5A	(<1)		<250	>60		4,7),kpl.2N 5284
T	2N 5287	Fd,SD	S	P	27	B	100	5A	50W+	70...200	2,5A	<1,5	5A	(<1)		<250	>70		4,7),kpl.2N 5285
T	2N 5288	Fd,SD	S	N	5	B	100	10A	100W+	30...90	5A	<1,5	10A	(<1)		<275	>30		4,7),kpl.2N 5290
T	2N 5289	Fd,SD	S	N	5	B	100	10A	100W+	70...200	5A	<1,5	10A	(<1)		<275	>40		4,7),kpl.2N 5291
T	2N 5290	Fd,SD	S	P	5	B	100	10A	100W+	30...90	5A	<1,5	10A	(<1)		<500	>30		4,7),kpl.2N 5288
T	2N 5291	Fd,SD	S	P	5	B	100	10A	100W+	70...200	5A	<1,5	10A	(<1)		<500	>40		4,7),kpl.2N 5289
T	2N 5292	So	S	P	6	A	12	100	360	40...100	30	<0,12	10	<1n		<4,5	>800	<12+	9)
T	2N 5293	RC,SD,Se	S	N	30	A	70	4A	36W*	30...120	500	<1,0	500	<500*			>0,8	<5µ	4)
T	2N 5294	RC,SD,Se	S	N	29	A	70	4A	36W*	30...120	500	<1,0	500	<500*			>0,8	<5µ	4)
T	2N 5295	RC,SD,Se	S	N	30	A	40	4A	36W*	30...120	1A	<1,0	1A	<2m*			>0,8	<5µ	4)
T	2N 5296	RC,SD,Se	S	N	29	A	40	4A	36W*	30...120	1A	<1,0	1A	<2m*			>0,8	<5µ	4)
T	2N 5297	RC,SD,Se	S	N	30	A	60	4A	36W*	20...80	1,5A	<1,0	1,5A	<500*			>0,8	<5µ	4)
T	2N 5298	RC,SD,Se	S	N	29	A	60	4A	36W*	20...80	1,5A	<1,0	1,5A	<500*			>0,8	<5µ	4)
T	2N 5301	Fd,Mo,Tx	S	N	2	A	40	50A	200W*	15...60	15A	<2,0	20A	<1m			>2	<1µ+	4),kpl.2N 4398
T	2N 5302	Fd,Mo,Tx	S	N	2	A	60	50A	200W*	15...60	15A	<2,0	20A	<1m			>2	<1µ+	4),kpl.2N 4399
T	2N 5303	Fd,Mo,Tx	S	N	2	A	80	50A	200W*	15...60	10A	<2,0	20A	<1m			>2	<1µ+	4),kpl.2N 5745
T	2N 5304	Mo	S	N	5	A	40	(10A)	(25W)	30...120	2A	<1,2	10A	<10		<300	>100	<800	7,12,13)
T	2N 5305	GE,NS,Sp	S	N	54	C	25	500	400	>6000	100	<1,4	200	<0,1		<10	>60		4,5)
T	2N 5306	GE,NS,Sp	S	N	54	C	25	500	400	>20000	100	<1,4	200	<0,1		<10	>60		4,5)
T	2N 5306 A	GE	S	N	54	C	25	500	400	>20000	100	<1,4	200	<0,1		<10	>60		4,5,57:2nV)
T	2N 5307	GE,NS,Sp	S	N	54	C	40	500	400	>6000	100	<1,4	200	<0,1		<10	>60		4,5)
T	2N 5308	GE,NS,Sp	S	N	54	C	40	500	400	>20000	100	<1,4	200	<0,1		<10	>60		4,5)
T	2N 5308 A	GE	S	N	54	C	40	500	400	>20000	100	<1,4	200	<0,1		<10	>60		4,5,57:2nV)
T	2N 5309	CR,GE	S	N	54	A	50	100	360	60...120	10µ	<0,13	10	<10n		<4			
T	2N 5310	CR,GE	S	N	54	A	50	100	360	100...300	10µ	<0,13	10	<10n		<4			
T	2N 5311	CR,GE	S	N	54	A	50	100	360	250...500	10µ	<0,13	10	<10n		<4			
T	2N 5312	SD,Tr	S	P	5	A	80	10A	50W*	30...90	10A	<1,75	10A	<10*		<500	>30	<500+	7)
T	2N 5313	SD,Tr,TW	S	N	5	A	80	10A	50W*	30...90	10A	<1,5	10A	<10*		<500	>30	<500+	7)
T	2N 5314	SD,Tr	S	P	5	A	100	10A	50W*	30...90	10A	<1,75	10A	<10*		<500	>30	<500+	7)
T	2N 5315	SD,Tr,TW	S	N	5	A	100	10A	50W*	30...90	10A	<1,5	10A	<10*		<500	>30	<500*	7)
T	2N 5316	SD,Tr	S	P	5	B	80	10A	50W*	30...90	10A	<1,0	5A	<10*		<500	>30	<200+	7)
T	2N 5317	SD,Tr,TW	S	N	5	B	80	10A	50W*	30...90	5A	<0,6	5A	<10*		<500	>30	<400+	7)
T	2N 5318	SD,Tr	S	P	5	B	100	10A	50W*	30...90	10A	<1,0	5A	<10*		<500	>30	<200+	7)
T	2N 5319	SD,Tr,TW	S	N	5	B	100	10A	50W*	30...90	5A	<0,6	5A	<10*		<500	>30	<400+	7)
T	2N 5320	Fd,RC	S	N	3	A	75	(2A)	10W*	40...250	500	<0,5	500	<0,5		<20	>50	<80	4),kpl.2N 5322
T	2N 5320 bl	RC	S	N	3	A	75	(2A)	10W*	95...145	500	<0,5	500	<0,5		<20	>50	<80	4,20)
T	2N 5320 bn	RC	S	N	3	A	75	(2A)	10W*	25...38	500	<0,5	500	<0,5		<20	>50	<80	4,20)
T	2N 5320 ge	RC	S	N	3	A	75	(2A)	10W*	56...85	500	<0,5	500	<0,5		<20	>50	<80	4,20)
T	2N 5320 gn	RC	S	N	3	A	75	(2A)	10W*	73...110	500	<0,5	500	<0,5		<20	>50	<80	4,20)
T	2N 5320 or	RC	S	N	3	A	75	(2A)	10W*	43...65	500	<0,5	500	<0,5		<20	>50	<80	4,20)
T	2N 5320 rt	RC	S	N	3	A	75	(2A)	10W*	33...50	500	<0,5	500	<0,5		<20	>50	<80	4,20)
T	2N 5320 vi	RC	S	N	3	A	75	(2A)	10W*	125...190	500	<0,5	500	<0,5		<20	>50	<80	4,20)
T	2N 5320 ws	RC	S	N	3	A	75	(2A)	10W*	165...250	500	<0,5	500	<0,5		<20	>50	<80	4,20)
T	2N 5321	Fd,RC	S	N	3	A	50	(2A)	10W*	40...250	500	<0,8	500	<5		<20	>50	<80	4)kpl.2N 5323
T	2N 5321 bl	RC	S	N	3	A	50	(2A)	10W*	95...145	500	<0,8	500	<5		<20	>50	<80	4,20)
T	2N 5321 bn	RC	S	N	3	A	50	(2A)	10W*	25...38	500	<0,8	500	<5		<20	>50	<80	4,20)

2 Typ	3 Hersteller	4 Ma	5 Pl	6 Fo	7 Af	8 U_{max} [V]	9 U_{max} [mA]	10 P_{tot} [mW]	11 B	I_F [mA]	12 U_S [V]	I_F [mA]	13 I_{Sp} [uA]	14 F [dB]	15 C [pF]	16 f_g [MHz]	17 t [ns]	18 Bemerkung
2N 5321 ge	RC	S	N	3	A	50	(2A)	10W*	56...85	500	<0,8	500	<5		<20	>50	<80	4,20)
2N 5321 gn	RC	S	N	3	A	50	(2A)	10W*	73...110	500	<0,8	500	<5		<20	>50	<80	4,20)
2N 5321 or	RC	S	N	3	A	50	(2A)	10W*	43...65	500	<0,8	500	<5		<20	>50	<80	4,20)
2N 5321 rt	RC	S	N	3	A	50	(2A)	10W*	33...50	500	<0,8	500	<5		<20	>50	<80	4,20)
2N 5321 vi	RC	S	N	3	A	50	(2A)	10W*	125...190	500	<0,8	500	<5		<20	>50	<80	4,20)
2N 5321 ws	RC	S	N	3	A	50	(2A)	10W*	165...250	500	<0,8	500	<5		<20	>50	<80	4,20)
2N 5322	Fd,RC	S	P	3	A	75	(2A)	10W*	40...250	500	<0,7	500	<0,5		<40	>50	<100	4),kpl.2N 5320
2N 5322 bl	RC	S	P	3	A	75	(2A)	10W*	95...145	500	<0,7	500	<0,5		<40	>50	<100	4,20)
2N 5322 bn	RC	S	P	3	A	75	(2A)	10W*	25...38	500	<0,7	500	<0,5		<40	>50	<100	4,20)
2N 5322 ge	RC	S	P	3	A	75	(2A)	10W*	56...85	500	<0,7	500	<0,5		<40	>50	<100	4,20)
2N 5322 gn	RC	S	P	3	A	75	(2A)	10W*	73...110	500	<0,7	500	<0,5		<40	>50	<100	4,20)
2N 5322 or	RC	S	P	3	A	75	(2A)	10W*	43...65	500	<0,7	500	<0,5		<40	>50	<100	4,20)
2N 5322 rt	RC	S	P	3	A	75	(2A)	10W*	33...50	500	<0,7	500	<0,5		<40	>50	<100	4,20)
2N 5322 vi	RC	S	P	3	A	75	(2A)	10W*	125...190	500	<0,7	500	<0,5		<40	>50	<100	4,20)
2N 5322 ws	RC	S	P	3	A	75	(2A)	10W*	165...250	500	<0,7	500	<0,5		<40	>50	<100	4,20)
2N 5323	Fd,RC	S	P	3	A	50	(2A)	10W*	40...250	500	<1,2	500	<5		<40	>50	<100	4),kpl.2N 5321
2N 5323 bl	RC	S	P	3	A	50	(2A)	10W*	95...145	500	<1,2	500	<5		<40	>50	<100	4,20)
2N 5323 bn	RC	S	P	3	A	50	(2A)	10W*	25...38	500	<1,2	500	<5		<40	>50	<100	4,20)
2N 5323 ge	RC	S	P	3	A	50	(2A)	10W*	56...85	500	<1,2	500	<5		<40	>50	<100	4,20)
2N 5323 gn	RC	S	P	3	A	50	(2A)	10W*	73...110	500	<1,2	500	<5		<40	>50	<100	4,20)
2N 5323 or	RC	S	P	3	A	50	(2A)	10W*	43...65	500	<1,2	500	<5		<40	>50	<100	4,20)
2N 5323 rt	RC	S	P	3	A	50	(2A)	10W*	33...50	500	<1,2	500	<5		<40	>50	<100	4,20)
2N 5323 vi	RC	S	P	3	A	50	(2A)	10W*	125...190	500	<1,2	500	<5		<40	>50	<100	4,20)
2N 5323 ws	RC	S	P	3	A	50	(2A)	10W*	165...250	500	<1,2	500	<5		<40	>50	<100	4,20)
2N 5324	CR,Mo,Tr	G	P	2	A	150	(10A)	56W*	20...60	5A	<0,5	10A	<7m*			>2	<25µ	7)
2N 5325	CR,Mo,Tr	G	P	2	A	200	(10A)	56W*	20...60	5A	<0,5	10A	<7m*			>2	<25µ	7)
2N 5326	Sm,Tr,TW	S	N	27	B	80	5A	20W*	50...150	1A	<1,0	5A				>80	<150	7)
2N 5327	Sm,Tr,TW	S	N	3	A	80	10A	5W*	100...300	1A	<0,3	3A				>100	<200	7)
2N 5328	Sm,Tr,TW	S	N	27	B	80	10A	30W*	100...300	1A	<0,6	5A				>100	<200	7)
2N 5329	Sm,Tr,TW	S	N	5	B	90	20A	65W*	40...120	10A	<1,8	20A				>80	<350	7)
2N 5330	Sm,Tr,TW	S	N	5	B	90	30A	80W*	40...120	10A	<1,8	30A				>80	<350	7)
2N 5331	Sm,Tr,TW	S	N	63	B	90	30A	100W*	40...120	10A	<1,8	30A				>80	<350	7)
2N 5332	Tx	S	P	47	A	12	100	360	20...80	1	<0,2	20	<10n		<3,5	>800	<8+	9)
2N 5333	Tx	S	P	3	A	80	5A	(15W)	30...120	1A	<1,0	2A	(<10)			>30	150	4)
2N 5334	Fd,Mo,NS	S	N	7	A	60	(3A)	6W*	30...150	1A	<0,7	2A	<5		<75	>40	<100	4)
2N 5335	Fd,Mo,NS	S	N	7	A	80	(3A)	6W*	30...150	1A	<0,7	2A	<5		<75	>40	<100	4)
2N 5336	Fd,Mo,NS	S	N	7	A	80	(5A)	6W*	30...120	2A	<1,2	5A	<10		<250	>30	<200	4),kpl.2N 6190
2N 5337	Fd,Mo,NS	S	N	7	A	80	(5A)	6W*	60...240	2A	<1,2	5A	<10		<250	>30	<200	4),kpl.2N 6191
2N 5338	Fd,Mo,NS	S	N	7	A	100	(5A)	6W*	30...120	2A	<1,2	5A	<10		<250	>30	<200	4),kpl.2N 6192
2N 5339	Fd,Mo,NS	S	N	7	A	100	(5A)	6W*	60.. 240	2A	<1,2	5A	<10		<250	>30	<200	4),kpl.2N 6193
2N 5344	Mo,Tr	S	P	15	A	250	(1A)	40W*	25...100	500	<3,0	1A	<100		<200	>60	<200	7)
2N 5345	Mo,Tr	S	P	15	A	300	(1A)	40W*	25...100	500	<3,0	1A	<100		<200	>60	<200	7)
2N 5346	Fd,Mo,Tr	S	N	27	B	80	(7A)	60W*	30...120	2A	<1,2	7A	<10		<250	>30	<100+	4),kpl.2N 6186
2N 5347	Fd,Mo,Tr	S	N	27	B	80	(7A)	60W*	60...240	2A	<1,2	7A	<10		<250	>30	<100+	4),kpl.2N 6187
2N 5348	Fd,Mo,Tr	S	N	27	B	100	(7A)	60W*	30...120	2A	<1,2	7A	<10		<250	>30	<100+	4),kpl.2N 6188
2N 5349	Fd,Mo,Tr	S	N	27	B	100	(7A)	60W*	60...240	2A	<1,2	7A	<10		<250	>30	<100+	4),kpl.2N 6189
2N 5354	GE,NS,Sp	S	P	54	A	25	700	360	40...120	50	<1,0	300	<0,1		<8	250		4)
2N 5355	GE,NS,Sp	S	P	54	A	25	700	360	100...300	50	<1,0	300	<0,1		<8	250		4)
2N 5356	GE,NS,Sp	S	P	54	A	25	700	360	250...500	50	<1,0	300	<0,1		<8	250		4)
2N 5357	Mo	S	P	154	A	300	3A	30W*	25...100	500	<3,0	1A	<10*		<60	>50	<150	7)
2N 5358	Mo,Tx	S	N	72	G	40	10	300	1,0...3,0	15V	<3,0	0,1µ	<0,1n	<2,5	(<2)			50,62:0,5...1mA)
2N 5359	Mo,Tx	S	N	72	G	40	10	300	1,2...3,6	15V	<4,0	0,1µ	<0,1n	<2,5	(<2)			50,62:0,8...1,6mA)
2N 5360	Mo,Tx	S	N	72	G	40	10	300	1,4...4,2	15V	<4,0	0,1µ	<0,1n	<2,5	(<2)			50,62:1,5...3mA)
2N 5361	Mo,Tx	S	N	72	G	40	10	300	1,5...4,5	15V	<6,0	0,1µ	<0,1n	<2,5	(<2)			50,62:2,5...5mA)
2N 5362	Mo,Tx	S	N	72	G	40	10	300	2,0...5,5	15V	<7,0	0,1µ	<0,1n	<2,5	(<2)			50,62:4...8mA)
2N 5363	Tx,Mo	S	N	72	G	40	10	300	2,5...6,0	15	<8,0	<0,1µ	<0,1n	<2,5	(<2)			50,62:7...14mA)
2N 5364	Tx,Mo	S	N	72	G	40	10	300	2,7...6,5	15	<8,0	0,1µ	<0,1n	<2,5	(<2)			50,62:9...18mA)
2N 5365	GE,NS,Sp	S	P	54	A	40	700	360	40...120	50	<1,0	300	<0,1		<8	250		4)
2N 5366	GE,NS,Sp	S	P	54	A	40	700	360	100...300	50	<1,0	300	<0,1		<8	250		4)
2N 5367	GE,NS,Sp	S	P	54	A	40	700	360	250...500	50	<1,0	300	<0,1		<8	250		4)
2N 5368	GE,IT,Sp	S	N	12	A	30	500	360	60...200	150	<0,3	150	<50n		<8	>250	<40	4),kpl.2N 5372
2N 5369	GE,IT,Sp	S	N	12	A	30	500	360	100...300	150	<0,3	150	<50n		<8	>250	<40	4),kpl.2N 5373
2N 5370	GE,IT,Sp	S	N	12	A	30	500	360	200...600	150	<0,3	150	<50n		<8	>250	<40	4),kpl.2N 5374
2N 5371	GE,IT,Sp	S	N	12	A	30	500	360	60...600	150	<0,3	150	<50n		<8	>250	<40	4),kpl.2N 5375
2N 5372	GE,IT,Sp	S	P	12	A	30	500	360	40...120	150	<0,3	150	<50n		<10	>150	<50	4),kpl.2N 5368
2N 5373	GE,IT,Sp	S	P	12	A	30	500	360	100...300	150	<0,3	150	<50n		<10	>150	<50	4),kpl.2N 5369
2N 5374	GE,IT,Sp	S	P	12	A	30	500	360	200...400	150	<0,3	150	<50n		<10	>150	<50	4),kpl.2N 5370
2N 5375	GE,IT,Sp	S	P	12	A	30	500	360	40...400	150	<0,3	150	<50n		<10	>150	<50	4),kpl.2N 5371
2N 5376	IT,Sp	S	N	12	A	30	500	360	>120	1	<0,2	10	<10n	<2	<8	>300		4),kpl.2N 5378
2N 5377	IT,Sp	S	N	12	A	30	500	360	>100	1	<0,2	10	<10n	<3	<8	>300		4),kpl.2N 5379
2N 5378	IT,Sp	S	P	12	A	30	500	360	>120	1	<0,2	10	<10n	<2	<10	>200		4),kpl.2N 5376
2N 5379	IT,Sp	S	P	12	A	30	500	360	>100	1	<0,2	10	<10n	<3	<10	>200		4),kpl.2N 5377
2N 5380	GE,Sp	S	N	12	A	40	200	360	50...150	10	<0,3	50	<50n	<6	<4	>250	<70	kpl.2N 5382
2N 5381	GE,Sp	S	N	12	A	40	200	360	100...300	10	<0,3	50	<50n	<5	<4	>300	<70	kpl.2N 5383

1 K	2 Typ	3 Hersteller	4 Ma	5 Pl	6 Fo	7 Af	8 U_{max} [V]	9 U_{max} [mA]	10 P_{tot} [mW]	11 B	I_F [mA]	12 U_S [V]	I_F [mA]	13 I_{Sp} [uA]	14 F [dB]	15 C [pF]	16 f_g [MHz]	17 t [ns]	18 Bemerkung
T	2N 5382	GE,Sp	S	P	12	A	40	200	360	50...150	10	<0,4	50	<50n	<5	<4,5	>200	<70	kpl.2N 5380
T	2N 5383	GE,Sp	S	P	12	A	40	200	360	100...300	10	<0,4	50	<50n	<4	<4,5	>250	<70	kpl.2N 5381
T	2N 5384	SD,Tr,Tx	S	P	37	A	80	12A	(30W)	20...80	2A	<1,4	5A	(<10)			>30	160	7)
T	2N 5385	SD,Tr,TX	S	P	38	A	80	12A	(30W)	20...80	2A	<1,4	5A	(<10)			>30	160	7)
T	2N 5386	SD,Tr,TX	S	P	5	A	80	25A	(50W)	20...80	6A	<1,4	12A	(<10)			>30	230	kpl.2N 4301
T	2N 5387	SD,Tr,TX	S	N	5	A	200	10A	(100W)	25...100	2A	<2,2	7A	(<1m)			>15	300	7)
T	2N 5388	SD,Tr,Tx	S	N	5	A	250	10A	(100W)	25...100	2A	<2,2	7A	(<1m)			>15	300	7)
T	2N 5389	SD,Tr,Tx	S	N	5	A	300	10A	(100W)	25...100	2A	<2,2	7A	(<1m)			>15	300	7)
T	2N 5390	Tx	S	N	84	B	80	5A	(15W)	>1000	5A	<2,5	5A	(<10)		<100		300	4,5)
F	2N 5391	TS	S	N	6	E	70	10	300	1,5...4,5	20V	<2,0	1µ	<0,2	<1	<18*			62:0,5...1,5mA)
F	2N 5392	TS	S	N	6	E	70	10	300	2,0...6,0	20V	<2,5	1µ	<0,2	<1	<18*			62:1...3mA)
F	2N 5393	TS	S	N	6	E	70	10	300	3,0...6,5	20V	<3,0	1µ	<0,2	<1	<18*			62:2,5...4,5mA)
F	2N 5394	TS	S	N	6	E	70	10	300	4,0...7,0	20V	<4,0	1µ	<0,2	<1	<18*			62:4...6mA)
F	2N 5395	TS	S	N	6	E	70	10	300	4,5...7,0	20V	<4,0	1µ	<0,2	<1	<18*			62:5,5...8mA)
F	2N 5396	TS	S	N	6	E	70	10	300	4,5...7,5	20V	<5,0	1µ	<0,2	<1	<18*	·	·	62:7,5...10mA)
F	2N 5397	Sd,Tx	S	N	72	E	25	10	300	6,0...10,0	10V	<6,0	1n	<3,5	(<1,2)	·	·	·	35,62:10...30mA)
F	2N 5398	Sd,Tx	S	N	72	E	25	10	300	5,5...10,0	10V	<6,0	1n	<0,1n		(<1,3)			35,62:5...40mA)
T	2N 5399	Tx	S	N	47	A	15	100	360	>30	1	<0,2	20	<10n		<3	>600	<8+	9,12,13)
T	2N 5400	Fd,Mo,Tx	S	P	22	B	120	(600)	310	40...180	10	<0,5	50	<0,1	<8	<6	>100		7)
T	2N 5401	Fd,Mo,Tx	S	P	22	B	150	(600)	310	60...240	10	<0,5	50	<50n	<8	<6	>100		7)
T	2N 5404	SD,Sm,Tr	S	P	3	A	80	5A	1W	20...60	2A	<0,6	2A	<10*		<150	>40	<500+	4)
T	2N 5405	SD,Sm,Tr	S	P	3	A	100	5A	1W	20...60	2A	<0,6	2A	<10*		<150	>40	<500+	4)
T	2N 5406	SD,Sm,Tr	S	P	3	A	80	5A	1W	40...120	2A	<0,6	2A	<10*		<150	>40	<500+	4)
T	2N 5407	SD,Sm,Tr	S	P	3	A	100	5A	1W	40...120	2A	<0,6	2A	<10*		<150	>40	<500+	4)
T	2N 5408	SD,Sm,Tr	S	P	27	B	80	5A	30W*	20...60	2A	<0,6	2A	<10*		<150	>40	<500+	4)
T	2N 5409	SD,Sm,Tr	S	P	27	B	100	5A	30W*	20...60	2A	<0,6	2A	<10*		<150	>40	<500+	4)
T	2N 5410	SD,Sm,Tr	S	P	27	B	80	5A	30W*	40...120	2A	<0,6	2A	<10*		<150	>40	<500+	4)
T	2N 5411	SD,Sm,Tr	S	P	27	B	100	5A	30W*	40...120	2A	<0,6	2A	<10*		<150	>40	<500+	4)
T	2N 5412	SD,Sm,Tr	S	N	5	A	60	15A	100W*	10...160	2A	<1,5	15A	<1m*			>60	<200+	7)
T	2N 5413	CR,Sm	S	N	7	A	40	2A	1W	25...100	2A	<0,25	150	<1		<16	>250	<42	49)
T	2N 5414	CR,Sm	S	N	7	A	50	2A	1W	25...100	2A	<0,25	150	<1		<16	>250	<42	4,9)
T	2N 5415	Fd,RC,Se	S	P	3	A	200	1A	10W*	30...150	50	<2,5	50	<50		<15	>15		7)
T	2N 5416	Fd,RC,Se	S	P	3	A	300	1A	10W*	30...120	50	<2,0	50	<50		<15	>15		7)
T	2N 5317	So	S	N	7	A	35	500	500	80...250	150	<0,55	150	<10n		8	>250	<18+	4,9,12,13)
T	2N 5418	GE	S	N	54	A	25	500	400	40...120	50	<1,0	300	<0,1		<6	250		4)
T	2N 5419	GE	S	N	54	A	25	500	400	100...300	50	<1,0	300	<0,1		<6	250		4)
T	2N 5420	GE	S	N	54	A	25	500	400	250...500	50	<1,0	300	<0,1		<6	250		4)
T	2N 5421	Kr,Tx	S	N	7	A	18	500	3W*	10...60	100	<0,5	200	<1		<5	300		37,42:1W)
T	2N 5422	Kr,Tx	S	N	7	A	18	1A	5W*	10...60	500	<0,5	500	<1		<15	300		37,42:2W)
T	2N 5423	Kr,Tx	S	N	122	B	18	2A	12W*	20...70	1A	<0,5	1A	<1		<25	300		37,42:5W)
T	2N 5424	Kr,Tx	S	N	122	B	18	4A	20W*	20...100	2A	<0,5	2A	<1		<45	250		37,42:13W)
T	2N 5424 A	Kr,Tx	S	N	122	B	18	4A	20W*	20...100	2A	<0,5	2A	<1		<45	>250		37,42:13W)
T	2N 5425	Fd,Sm	S	N	144	B	60	5A	32W*	>500	5A	<2,5	5A	<1	·	<15	>50	<300	4,5)
T	2N 5426	Fd,Sm	S	N	144	B	60	5A	32W*	>1000	5A	<2,2	5A	<1		<15	>50	<300	4,5)
T	2N 5427	Mo,SD,Tr	S	N	15	A	80	(7A)	40W*	30...120	2A	<1,2	7A	<10		<250	>30	<200	4)
T	2N 5428	Mo,SD,Tr	S	N	15	A	80	(7A)	40W*	60...240	2A	<1,2	7A	<10		<250	>30	<200	4)
T	2N 5429	Mo,SD,Tr	S	N	15	A	100	(7A)	40W*	30...120	2A	<1,2	7A	<10		<250	>30	<200	4)
T	2N 5430	Mo,SD,Tr	S	N	15	A	100	(7A)	40W*	60...240	2A	<1,2	7A	<10		<250	>30	<200	4)
U	2N 5431	Mo	S	PN	72	I													
F	2N 5432	NS,Sd,Tx	S	N	46	C	(25)	100	300	2,0...5,0	10	<10,0	3n	<0,2n		(<15)		<5	62:>150mA)
F	2N 5433	NS,Sd,Tx	S	N	46	C	(25)	100	300	<7	10	<9,0	3n	<0,2n	·	(<15)	·	<5	62:>100mA)
F	2N 5434	NS,Sd,Tx	S	N	46	C	(25)	100	300	<10	10	<4,0	3n	<0,2n		(<15)		<5	62:>30mA)
T	2N 5435	Mo	G	P	2	A	60	(60A)	120W*	20...60	25A	<0,75	60A	<200			>0,35	<12µ+	7)
T	2N 5436	Mo	G	P	2	A	90	(60A)	120W*	20...60	25A	<0,75	60A	<200			>0,35	<12µ+	7)
T	2N 5437	Mo	G	P	2	A	120	(60A)	120W*	20...60	25A	<0,75	60A	<200			>0,35	<12µ+	7)
T	2N 5438	Mo	G	P	2	A	60	(60A)	120W*	40...120	25A	<0,5	60A	<200	·	·	>0,35	<12µ+	7)
T	2N 5439	Mo	G	P	2	A	90	(60A)	120W*	40...120	25A	<0,5	60A	<200			>0,35	<12µ+	7)
T	2N 5440	Mo	G	P	2	A	120	(60A)	120W*	40...120	25A	<0,5	60A	<200			>0,35	<12µ+	7)
R	2N 5441 bis	Mo,RC	S	PN	262	B													
R	2N 5443	Mo,RC	S	PN	262	B													
R	2N 5444 bis	Mo,RC	S	PN	263	B													
R	2N 5446	Mo,RC	S	PN	263	B													
T	2N 5447	GE,Tx	S	P	12	A	25	200	360	60...300	50	<0,25	50	<0,1		<12	>100		kpl.2N 5449
T	2N 5448	GE,Tx	S	P	12	A	30	200	360	30...150	50	<0,25	50	<0,1		<12	>100		kpl.2N 5450
T	2N 5449	GE,Tx	S	N	12	A	30	800	360	100...300	50	<0,6	100	<0,1		<12	>100		kpl.2N 5447
T	2N 5450	GE,Tx	S	N	12	A	30	800	360	50...150	50	<0,8	100	<0,1		<12	>100		kpl.2N 5448
T	2N 5451	GE,Tx	S	N	12	A	20	800	360	30...600	50	<1,0	100	<0,1		<12	>100		kpl.2N 5447
F	2N 5452	NS,SD,Sd	S	N	41	C	(50)	50	500	1,0...3,0	20V	<4,5	1n	<0,1n	<0,5	(<1,2)			24,64,67:<5mV,71:3%)
F	2N 5453	NS,SD,Sd	S	N	41	C	(50)	50	500	1,0...3,0	20V	<4,5	1n	<0,1n	<0,5	(<1,2)			24,64,67:<10mV, 71:3%)

2 Typ	3 Hersteller	4 Ma	5 Pl	6 Fo	7 Af	8 U_{max} [V]	9 U_{max} [mA]	10 P_{tot} [mW]	11 B	I_F [mA]	12 U_S [V]	I_F [mA]	13 I_{Sp} [uA]	14 F [dB]	15 C [pF]	16 r_g [MHz]	17 t [ns]	18 Bemerkung
2N 5454	NS,SD,Sd	S	N	41	C	(50)	50	500	1,0...3,0	20V	<4,5	1n	<0,1n	<0,5	(<1,2)			24,64,67:<15mV,68)
2N 5455	Fd	S	P	6	A	15	300	340	30...120	30	<0,5	300	(<50n)	·	<6	>450	<20	9),kpl.2N 3014
2N 5456	Fd	S	P	6	A	25	300	340	30...120	30	<0,55	300	(<50n)	·	<6	>450	<20	9),kpl.2N 3013
2N 5457	Mo,NS,Sd	S	N	22	G	25	10	310	1,0...5,0	15V	<6,0	10n	<1n	<3	(<3)			62:1...5mA)
2N 5458	Mo,NS,Sd	S	N	22	G	25	10	310	1,5...5,5	15V	<7,0	10n	<1n	<3	(<3)			62:2...9mA)
2N 5459	Mo,NS,Sd	S	N	22	G	25	10	310	2,0.. 6,0	15V	<8,0	10n	<1n	<3	(<3)			62:4...16mA)
2N 5460	Mo,Tx	S	P	22	P	(40)	10	310	1,0...4,0	15V	<6,0	1µ	<5n	<2,5	(<2)			62:1...5mA)
2N 5461	Mo,Tx	S	P	22	P	(40)	10	310	1,5...5,0	15V	<7,5	1µ	<5n	<2,5	(<2)			(62:2...9mA)
2N 5462	Mo,Tx	S	P	22	P	(40)	10	310	2,0...6,0	15V	<9,0	1µ	<5n	<2,5	(<2)			(62:4...16mA)
2N 5463	Mo	S	P	22	P	(60)	10	310	1,0...4,0	15V	<6,0	1µ	<5n	<2,5	(<2)			62:1...5mA)
2N 5464	Mo	S	P	22	P	(60)	10	310	1,5...5,0	15V	<7,5	1µ	<5n	<2,5	(<2)			62:2...9mA)
2N 5465	Mo	S	P	22	P	(60)	10	310	2,0...6,0	15V	<9,0	1µ	<5n	<2,5	(<2)	·	·	62:4...16mA)
2N 5466	SD,Sm,Tr	S	N	2	A	(500)	3A	80W*	15...60	3A	<0,5	3A	<250*		<200	>2,5		7)
2N 5467	SD,Sm,Tr	S	N	2	A	(700)	3A	80W*	15...60	3A	<0,5	3A	<250*		<200	>2,5		7)
2N 5468	SD,Sm,Tr	S	N	15	A	(500)	3A	40W*	15...60	3A	<0,5	3A	<250*		<200	>2,5		7)
2N 5469	SD,Sm,Tr	S	N	15	A	(700)	3A	40W*	15...60	3A	<0,5	3A	<250*		<200	>2,5		7)
2N 5470	RC	S	N	405	A	(55)	400	35W*	·	·	<1,0	100	(<1m)	·	<3	3G	·	37,42:>1W)
2N 5471	Mo	S	P	72	F	(40)	10	300	0,06...0,18	15V	<4,0	10n	<0,5n	<2,5	(<1)			62:20...60µA)
2N 5472	Mo	S	P	72	F	(40)	10	300	0,09...0,225	15V	<4,0	10n	<0,5n	<2,5	(<1)			62:50.. 120µA)
2N 5473	Mo	S	P	72	F	(40)	10	300	0,12...0,3	15V	<6,0	10n	<0,5n	<2,5	(<1)			62:0,1...0,25mA)
2N 5474	Mo	S	P	72	F	(40)	10	300	0,16...0,4	15V	<7,0	10n	<0,5n	<2,5	(<1)			62:0,2...0,5mA)
2N 5475	Mo	S	P	72	F	(40)	10	300	0,2...0,5	15V	<8,0	10n	<0,5n	<2,5	(<1)			62:0,4...1,0mA)
2N 5476	Mo	S	P	72	F	(40)	10	300	0,26...0,65	15V	<9,0	10n	<0,5n	<2,5	(<1)			62:0,8...2,0mA)
2N 5477	Fd,Mo,Tr	S	N	27	A	80	(7A)	60W*	30...120	2A	<1,2	7A	<10	·	<250	>30	<200	4),kpl.2N 6182
2N 5478	Fd,Mo,Tr	S	N	27	A	80	(7A)	60W*	60...240	2A	<1,2	7A	<10	·	<250	>30	<200	4),kpl.2N 6183
2N 5479	Fd,Mo,Tr	S	N	27	A	100	(7A)	60W*	30...120	2A	<1,2	7A	<10	·	<250	>30	<200	4),kpl.2N 6184
2N 5480	Fd,Mo,Tr	S	N	27	A	100	(7A)	60W*	60...240	2A	<1,2	7A	<10		<250	>30	<200	4)kpl.2N 6185
2N 5481	TW	S	N	282	A	30	(200)	5W*	20...250	50			<2m	[>6]	<3	3G		37,41:>1W)
2N 5482	TW	S	N	282	A	30	(350)	10W*	20...250	50			<3m	[>5]	<4	3G		37,41:>2,5W)
2N 5483	TW	S	N	282	A	30	(700)	20W*	20...250	100			<6m	[>4]	<8	3G		37,42:>5W)
2N 5484	Mo,NS,Sd	S	N	22	G	(25)	10	310	3,0...6,0	15V	<3,0	10n	<1n	<3	<2			62:1...5mA)
2N 5485	Mo,NS,Sd	S	N	22	G	(25)	10	310	3,5...7,0	15V	<4,0	10n	<1n	<2	<2			62:4...10mA)
2N 5486	Mo,NS,Sd	S	N	22	G	25)	10	310	4,0...8,0	15V	<6,0	10n	<1n	<2	<2			62:8...20mA)
2N 5487	Sm,TW,Un	S	N	9	A	80	5A	15W*	100...300	1A	<0,25	1A	(<0,1)		<75	>40	<125	4,7)
2N 5487-1	Sm,TW,Un	S	N	3	A	80	5A	1,2W	>25	5A	<0,25	1A	(<0,1)		<75	>40	<125	4,7,22)
2N 5487-3	Sm,Un	S	N	281	A	80	5A	1,5W	>25	5A	<0,25	1A	(<0,1)		<75	>40	<125	4,7,22)
2N 5488	Sm,TW,Un	S	N	9	A	100	5A	15W*	40...120	1A	<0,25	1A	(<0,1)		<75	>40	<125	4,7)
2N 5488-1	Sm,TW,Un	S	N	3	A	100	5A	1,2W	>15	5A	<0,25	1A	(<0,1)		<75	>40	<125	3,7,22)
1N 5488-3	Sm,Un	S	N	281	A	100	5A	1,5W	>15	5A	<0,25	1A	(<0,1)		<75	>40	<125	4,7,22)
2N 5489	Kr,Tr	S	N	28	A	100	40A	300W*	15...50	40A	<1,5	40A	(<2m)			>0,5		7)
2N 5490	RC,SD,Se	S	N	29	A	40	7A	50W*	20...100	2A	<1,0	2A	<2m+			>0,8	<5µ	4)
2N 5491	RC,SD,Se	S	N	30	A	40	7A	50W*	20...100	2A	<1,0	2A	<2m+			>0,8	<5µ	4)
2N 5492	RC,SD,Se	S	N	29	A	55	7A	50W*	20...100	2,5A	<1,0	2,5A	<500+			>0,8	<5µ	4)
2N 5493	RC,SD,Se	S	N	30	A	55	7A	50W*	20...100	2,5A	<1,0	2,5A	<500+			>0,8	<5µ	4)
2N 5494	RC,SD,Se	S	N	29	A	40	7A	50W*	20...100	3A	<1,0	3A	<500+			>0,8	<5µ	4)
2N 5495	RC,SD,Se	S	N	30	A	40	7A	50W*	20...100	3A	<1,0	3A	<500+	·	·	>0,8	<5µ	4)
2N 5496	RC,SD,Se	S	N	29	A	70	7A	50W*	20...100	3,5A	<1,0	3,5A	<500+	·	·	>0,8	<5µ	4)
2N 5497	RC,SD,Se	S	N	30	A	70	7A	50W*	20...100	3,5A	<1,0	3,5A	<500+	·	·	>0,8	<5µ	4)
2N 5498	Kr	S	N	2	A	130	15A	200W*	10...50	15A	<1,5	15A	(<2m)	·	·	>1	·	7)
2N 5505	TS	S	P	41	C	(30)	0,2	375	1,0...3,5	10V	<4,0	1µ	<0,25n	<2	<16*			10,24,67:<5mV)
2N 5506	TS	S	P	41	C	(30)	0,2	375	1,0...3,5	10V	<4,0	1µ	<0,25n	<2	<16*			10,24,67:<15mV)
2N 5507	TS	S	P	41	C	(30)	0,2	375	1,0...3,5	10V	<4,0	1µ	<0,25n	<2	<16*			10,24,67:<5mV)
2N 5508	TS	S	P	41	C	(30)	0,2	375	1,0...3,5	10V	<4,0	1µ	<0,25n	<2	<16*			10,24,67:<15mV)
2N 5509	TS	S	P	41	C	(30)	0,2	375	1,0...3,5	10V	<5,0	1µ	<0,25n	<2	<16*	·	·	10,24,67:<25mV)
2N 5510	TS	S	P	41	C	(30)	0,2	375	0,5...3,0	10V	<4,0	1µ	<0,25n	<2	<16*			10,24,67:<5mV)
2N 5511	TS	S	P	41	C	(30)	0,2	375	0,5...3,0	10V	<4,0	1µ	<0,25n	<2	<16*			10,24,67:<15mV)
2N 5512	TS	S	P	41	C	(30)	0,2	375	0,5...3,0	10V	<4,0	1µ	<0,25n	<2	<16*			10,24,67:<5mV)
2N 5513	TS	S	P	41	C	(30)	0,2	375	0,5...3,0	10V	<4,0	1µ	<0,25n	<2	<16*			10,24,67:<15mV)
2N 5514	TS	S	P	41	C	(30)	0,2	375	0,5...3,0	10V	<5,0	1µ	<0,25n	<2	<16*			10,24,67:<25mV)
2N 5515	NS,Sd,Tx	S	N	41	C	(40)	50	375	0,5...1,0	0,2	<4,0	1µ	<0,25n		(<5)			24,64,67:<5mV,71:3%)
2N 5516	NS,Sd,Tx	S	N	41	C	(40)	50	375	0,5...1,0	0,2	<4,0	1n	<0,25n		(<5)			24,64,67:<5mV,71:3%)
2N 5517	NS,Sd,Tx	S	N	41	C	(40)	50	375	0,5...1,0	0,2	<4,0	1n	<0,25n		(<5)			24,64,67:<10mV,68)
2N 5518	NS,Sd,Tx	S	N	41	C	(40)	50	375	0,5...1,0	0,2	<4,0	1n	<0,25n		(<5)			24,64,67:<15mV,68)
2N 5519	NS,Sd,Tx	S	N	41	C	(40)	50	375	0,5...1,0	0,2	<4,0	1n	<0,25n	·	(<5)	·	·	24,65,67:<15mV,69)
2N 5520	NS,Sd,Tx	S	N	41	C	(40)	50	375	0,5...1,0	0,2	<4,0	1n	<0,25n		(<5)			24,64,67:<5mV,71:3%)
2N 5521	NS,Sd,Tx	S	N	41	C	(40)	50	375	0,5...1,0	0,2	<4,0	1n	<0,25n		(<5)			24,64,67:<5mV,71:3%)
2N 5522	NS,Sd,Tx	S	N	41	C	(40)	50	375	0,5...1,0	0,2	<4,0	1n	<0,25n		(<5)			24,64,67:<10mV,68)
2N 5523	NS,Sd,Tx	S	N	41	C	(40)	50	375	0,5...1,0	0,2	<4,0	1n	<0,25n		(<5)			24,64,67:<15mV,68)
2N 5524	NS,Sd,Tx	S	N	41	C	(40)	50	375	0,5...1,0	0,2	<4,0	1n	<0,25n		(<5)			24,64,67:<15mV,69)
2N 5525	Tx	S	N	22	M	30	200	360	>5000	10	<1,0	50	<0,1		<10	>200		5)
2N 5526	Tx	S	N	22	M	30	200	360	>1000	10	<1,0	50	<0,1		<10	>200		5)
2N 5527	SD,Sm	S	N	3	A	40	5A	5W*	40...200	3A	<1,25	3A	<1m			>200		4,12,13)
2N 5528	SD,Sm	S	N	27	A	40	10A	35W*	40...200	3A	<1,25	3A	<1m			>200		4,12,13)

1 K	2 Typ	3 Hersteller	4 Ma	5 Pl	6 Fo	7 Af	8 U_{max} [V]	9 U_{max} [mA]	10 P_{tot} [mW]	11 B	I_F [mA]	12 U_S [V]	I_F [mA]	13 I_{Sp} [uA]	14 F [dB]	15 C [pF]	16 f_g [MHz]	17 t [ns]	18 Bemerkung
T	2N 5529	SD,Sm	S	N	5	A	40	10A	35W*	40...200	3A	<1,25	3A	<1m			>200		4,12,13)
T	2N 5530	SD,Sm	S	N	5	B	40	10A	35W*	40...200	3A	<1,25	3A	<1m			>200		4,12,13)
T	2N 5531	SD,Sm	S	N	3	A	75	5A	5W*	30...150	3A	<1,25	3A	<1m			>200		4,12,13)
T	2N 5532	SD,Sm	S	N	27	A	75	10A	35W*	30...150	3A	<1,25	3A	<1m			>200		4,12,13)
T	2N 5533	SD,Sm	S	N	5	A	75	10A	35W*	30...150	3A	<1,25	3A	<1m			>200		4,12,13)
T	2N 5534	SD,Sm	S	N	5	B	75	10A	35W*	30...150	3A	<1,25	3A	<1m			>200		4,12,13)
T	2N 5535	SD,Sm	S	N	5	A	50	20A	50W*	10...30	10A	<1,25	5A	<1m			>150		4,12,13)
T	2N 5536	SD,Sm	S	N	5	B	50	20A	50W*	10...30	10A	<1,25	5A	<1m			>150		4,12,13)
T	2N 5537	SD,Sm	S	N	5	A	75	20A	50W*	10...30	10A	<1,25	5A	<1m			>150		4,12,13)
T	2N 5538	SD,Sm	S	N	5	B	75	20A	50W*	10...30	10A	<1,25	5A	<1m			>150		4,12,13)
T	2N 5539	SD,Tr,TW	S	N	63	A	130	20A	100W*	25...75	10A	<0,8	15A	<0,5			>20	<500+	7)
T	2N 5540	SD,Tr,TW	S	N	5	A	300	10A	50W*	20...60	5A	<2,5	10A	<0,5			>20	<1,5µ +	7)
T	2N 5541	SD,Tr,TW	S	N	3	A	130	5A	1,2W	30...90	5A	<0,6	5A	<0,5			>20	<500+	7)
T	2N 5542	SD,Tr,TW	S	N	5	A	130	10A	50W*	30...90	5A	<2,5	10A	<0,5			>20	<500+	7)
F	2N 5543	Tr,Tx	S	N	7	H	75*		500	0,75...3,0	30V			<1µ		<10*			62:2...10mA)
F	2N 5544	Tr,Tx	S	N	7	H	30*		500	0,75...30	30V			<1µ		<10*			62:2...10mA)
F	2N 5545	Sd,Tx	S	N	41	C	(50)	30	400	1,5...6,0	15V	<4,5	0,5n	<1	<3,5	(<2)			24,64,67:<5mV,71:3%)
F	2N 5546	Sd,Tx	S	N	41	C	(50)	30	400	1,5...6,0	15V	<4,5	0,5n	<1	<5	(<2)	·	·	24,65,67:<10mV,68)
F	2N 5547	Sd,Tx	S	N	41	C	(50)	30	400	1,5...6,0	15V	<4,5	0,5n	<1		(<2)			24,65,67:<15mV,69)
F	2N 5548	Tx	S	P	12	D	25	125+	360	3,5...6,5	10V	<5,0	1µ	<50p		<10*			
F	2N 5549	Tx	S	N	6	F	(40)	25	360	6,0...15	15V	<6,0	1n	<0,25n		(<2)			35,62:10...60mA)
T	2N 5550	Fd,Mo,NS	S	N	22	B	140	600	310	60...250	10	<0,25	50	<0,1	<10	<6	>100		3)
T	2N 5551	Mo	S	N	22	B	160	600	310	80...250	10	<0,2	50	<50n	<8	<6	>100		3)
T	2N 5552	Sm,Un	S	N	9	A	80	10A	15W*	40...250	500	<0,5	5A	(<0,2)		150	>30	<100	4,7)
T	2N 5552-2	Sm,Un	S	N	280	A	80	10A	1,5W	>30	10A	<0,5	5A	(<0,2)		125	25	<100	4,7,22)
F	2N 5555	Mo,NS,Sd	S	N	22	G	25	10	310	<150*	0,1	<1,5*	7	<1n		(<1,2)		<5+	62:>15mA)
F	2N 5556	Mo,NS,Sd	S	N	72	E	30	10	300	1,5...6,5	15V	<4,0	1n	<0,1n	<1	(<3)			62:0,5...2,5mA)
F	2N 5557	Mo,NS,Sd	S	N	72	E	30	10	300	1,5...6,5	15V	<5,0	1n	<0,1n	<1	(<3)			62:2...5mA)
F	2N 5558	Mo,NS,Sd	S	N	72	E	30	10	300	1,5...6,5	15V	<6,0	1n	<0,1n	<1	(<3)			62:4...10mA)
T	2N 5559	SD,Tr	S	N	2	A	120	10A	100W*	12...60	4A	<0,75	4A			400	>0,8	<6µ	7)
T	2N 5560	SD,Tr	S	N	63	A	120	30A	150W*	30...90	15A	<0,8	15A			600	>40	<1µ	7)
F	2N 5561	NS,SD	S	N	41	C	50	10*	500	2,0...3,0	2	<3,0	1n	<0,1n	<1	<7*			24,64,67:<5mV 71:3%)
F	2N 5562	NS,SD	S	N	41	C	50	10*	500	2,0...3,0	2	<3,0	1n	<0,1n	<1	<7*	·	·	24,64,67:<10mV, 71:5%)
F	2N 5563	NS,SD	S	N	41	C	50	10*	500	2,0...3,0	2	<3,0	1n	<0,1n	<1	<7*			24,64,67:<15mV,68)
F	2N 5564	NS,SD,Sd	S	N	41	C	(40)	50	650	7,5...12,5	2	<3,0	1n	<0,1n	<1	(<3)			24,64,67:<5mV,68)
F	2N 5565	NS,SD,Sd	S	N	41	C	(40)	50	650	7,5...12,5	2	<3,0	1n	<0,1n	<1	(<3)			24,64,67:<10mV,69)
F	2N 5566	NS,SD,Sd	S	N	41	C	(40)	50	650	7,5...12,5	2	<3,0	1n	<0,1n	<1	(<3)	·	·	24,64,67:20mV,69)
R	2N 5567	RC	S	PN	262	B													
R	2N 5568	RC	S	PN	262	B													
R	2N 5569	RC	S	PN	263	B													
R	2N 5570	RC	S	PN	263	B													
R	2N 5571	Mo	S	PN	262	B													
R	2N 5572	Mo	S	PN	262	B													
R	2N 5573	Mo	S	PN	263	B													
R	2N 5574	Mo	S	PN	263	B													
T	2N 5575	RC	S	N	131	A	50	100A	300W*	10...40	60A	<2,0	60A	<10m*		<2µ	>0,4	<15µ	7)
T	2N 5576	RC	S	N	132	A	50	100A	300W*	10...40	60A	<2,0	60A	<10m*	·	<2µ	>0,4	<15µ	7)
T	2N 5577	RC	S	N	133	A	50	100A	300W*	10...40	60A	<2,0	60A	<10m*	·	<2µ	>0,4	<15µ	7)
T	2N 5578	RC	S	N	131	A	70	80A	300W*	10...40	40A	<1,4	40A	<10m*	·	<2µ	>0,4	<10µ	7)
T	2N 5579	RC	S	N	132	A	70	80A	300W*	10...40	40A	<1,4	40A	<10m*		<2µ	>0,4	<10µ	7)
T	2N 5580	RC	S	N	133	A	70	80A	300W*	10...40	40A	<1,4	40A	<10m*	·	<2µ	>0,4	<10µ	7)
T	2N 5581	Mo	S	N	47	A	40	800	500	40...120	150	<0,3	150	<10n		<8	>250	<35	4)
T	2N 5582	Mo	S	N	47	A	40	800	500	100...300	150	<0,3	150	<10n		<8	>300	<35	4)
T	2N 5583	Mo,Sm	S	P	7	A	30	(500)	1W	25...100	100	<0,8	100	<50n		<5	>1G	2,1+	30,37,46:8ps)
T	2N 5584	SD,Tr,TW	S	N	63	A	180	30A	100W*	40...120	10A	<1,5	20A	<50m*	·	·	>70	<350	7)
T	2N 5587	SD	S	N	28	A	120	80A	300W*	10...30	80A	<2,0	80A	(<2m)			>0,5		7)
T	2N 5588	SD	S	N	28	A	60	80A	300W*	10...30	80A	<2,0	80A	(<2m)			>0,5		7)
T	2N 5589	Kr,Mo	S	N	284	A	18	(600)	15W*	>5	100	·	·	<1m	[>8,2]	<30	>200	·	37,42:3W)
T	2N 5590	Kr,Mo	S	N	283	B	18	(2A)	30W*	>5	250	·	·	<1m	[>5,2]	<70	>200	·	37,42:>10W)
T	2N 5591	Kr,Mo	S	N	283	B	18	(4A)	70W*	>5	500	·	·	<1m	[>4,4]	<120	>200	·	37,42:>25W)
F	2N 5592	SD	S	N	72	E	50	50	300	2,0...7,0	20V	<5,0	1n	<0,25n	<2,5	(<5)			62:1...10mA)
F	2N 5593	SD	S	N	72	E	50	50	300	2,0...7,0	20V	<5,0	1n	<0,25n	<6	(<5)			62:1...10mA)
F	2N 5594	SD	S	N	72	E	50	50	300	2,0...7,0	20V	<5,0	1n	<0,25n	<10	(<5)			62:1...10mA)
T	2N 5595	TW	S	N	282	A	30	1,75A	30W*	>20	50			<4m	[>6]	<10	>1,5G		37,42:>10W)
T	2N 5596	TW	S	N	282	A	30	3,5A	45W*	>20	50			<4m	[>5]	<20	>1,5G		37,42:>20W)
T	2N 5597	SD,Sm,Tr	S	P	15	A	60	2A	20W*	70...200	1A	<0,85	2A	<1m*	·	·	>60	·	4),kpl.2N 5598
T	2N 5598	SD,Sm,Tr	S	N	15	A	60	2A	20W*	70...200	1A	<0,85	2A	<1m*	·	·	>60	·	4),kpl.2N 5597
T	2N 5599	SD,Sm,Tr	S	P	15	A	80	2A	20W*	30...90	1A	<0,85	2A	<1m*			>50		4),kpl.2N 5600

1 K	2 Typ	3 Hersteller	4 Ma	5 Pl	6 Fo	7 Af	8 U_{max} [V]	9 U_{max} [mA]	10 P_{tot} [mW]	11 B	I_F [mA]	12 U_S [V]	I_F [mA]	13 I_{Sp} [uA]	14 F [dB]	15 C [pF]	16 f_g [MHz]	17 t [ns]	18 Bemerkung
T	2N 5600	SD,Sm,Tr	S	N	15	A	80	2A	20W*	30...90	1A	<0,85	2A	<1m*	·	·	>50	·	4),kpl.2N 5599
T	2N 5601	SD,Sm,Tr	S	P	15	A	80	2A	20W*	70...200	1A	<0,85	2A	<1m*			>60		4),kpl.2N 5602
T	2N 5602	SD,Sm,Tr	S	N	15	A	80	2A	20W*	70...200	1A	<0,85	2A	<1m*			>60		4),kpl.2N 5601
T	2N 5603	SD,Sm,Tr	S	P	15	A	100	2A	20W*	30...90	1A	<0,85	2A	<1m*			>50		4),kpl.2N 5604
T	2N 5604	SD,Sm,Tr	S	N	15	A	100	2A	20W*	30...90	1A	<0,85	2A	<1m*			>50		4),kpl.2N 5603
T	2N 5605	SD,Sm,Tr	S	P	15	A	60	5A	25W*	70...200	2,5A	<0,75	2,5A	<1m*			>70		4),kpl.2N 5606
T	2N 5606	SD,Sm,Tr	S	N	15	A	60	5A	25W*	70...200	2,5A	<1,5	5A	<1m*	·	·	>70	·	4),kpl.2N 5605
T	2N 5607	SD,Sm,Tr	S	P	15	A	80	5A	25W*	30...90	2,5A	<0,75	2,5A	<1m*			>60		4),kpl.2N 5608
T	2N 5608	SD,Sm,Tr	S	N	15	A	80	5A	25W*	30...90	2,5A	<1,5	5A	<1m*			>60		4),kpl.2N 5607
T	2N 5609	SD,Sm,Tr	S	P	15	A	80	5A	25W*	70...200	2,5A	<0,75	2,5A	<1m*			>60		4),kpl.2N 5610
T	2N 5610	SD,Sm,Tr	S	N	15	A	80	5A	25W*	70...200	2,5A	<1,5	5A	<1m*	·	·	>60	·	4),kpl.2N 5609
T	2N 5611	SD,Sm,Tr	S	P	15	A	100	5A	25W*	30...90	2,5A	<0,75	2,5A	<1m*			>60		4),kpl.2N 5612
T	2N 5612	SD,Sm,Tr	S	N	15	A	100	5A	25W*	30...90	2,5A	<1,5	5A	<1m*			>60		4),kpl.2N 5611
T	2N 5613	SD,Sm,Tr	S	P	2	A	60	5A	50W*	70...200	2,5A	<1,5	5A	<1m*			>70		4),kpl.2N 5614
T	2N 5614	SD,Sm,Tr	S	N	2	A	60	5A	50W*	70...200	2,5A	<1,5	5A	<1m*	·	·	>70	·	4),kpl.2N 5613
T	2N 5615	SD,Sm,Tr	S	P	2	A	80	5A	50W*	30...90	2,5A	<1,5	5A	<1m*			>60		4),kpl.2N 5616
T	2N 5616	SD,Sm,Tr	S	N	2	A	80	5A	50W*	30...90	2,5A	<1,5	5A	<1m*			>60		4),kpl.2N 5615
T	2N 5617	SD,Sm,Tr	S	P	2	A	80	5A	50W*	70...200	2,5A	<1,5	5A	<1m*	·	·	>60	·	4),kpl.2N 5618
T	2N 5618	SD,Sm,Tr	S	N	2	A	80	5A	50W*	70...200	2,5A	<1,5	5A	<1m*			>60		4),kpl.2N 5617
T	2N 5619	SD,Sm,Tr	S	P	2	A	100	5A	50W*	30...90	2,5A	<1,5	5A	<1m*			>60		4),kpl.2N 5620
T	2N 5620	SD,Sm,Tr	S	N	2	A	100	5A	50W*	30...90	2,5A	<1,5	5A	<1m*			>60		4),kpl.2N 5619
T	2N 5621	SD,Sm,Tr	S	P	2	A	60	10A	100W*	70...200	5A	<1,5	10A	<1m*	·	·	>40	·	4),kpl.2N 5622
T	2N 5622	SD,Sm,Tr	S	N	2	A	60	10A	100W*	70...200	5A	<1,5	10A	<1m*	·	·	>40	·	4),kpl.2N 5621
T	2N 5623	SD,Sm,Tr	S	P	2	A	80	10A	100W*	30...90	5A	<1,5	10A	<1m*	·	·	>30	·	4),kpl.2N 5624
T	2N 5624	SD,Sm,Tr	S	N	2	A	80	10A	100W*	30...90	5A	<1,5	10A	<1m*	·	·	>30	·	4),kpl.2N 5623
T	2N 5625	SD,Sm,Tr	S	P	2	A	80	10A	100W*	70...200	5A	<1,5	10A	<1m*	·	·	>40	·	4),kpl.2N 5626
T	2N 5626	SD,Sm,Tr	S	N	2	A	80	10A	100W*	70...200	5A	<1,5	10A	<1m*	·	·	>40	·	4),kpl.2N 5625
T	2N 5627	SD,Sm,Tr	S	P	2	A	100	10A	100W*	30...90	5A	<1,5	10A	<1m*	·	·	>30	·	4),kpl.2N 5628
T	2N 5628	SD,Sm,Tr	S	N	2	A	100	10A	100W*	30...90	5A	<1,5	10A	<1m*	·	·	>30	·	4),kpl.2N 5627
T	2N 5629	Mo,SD,Tr	S	N	2	A	100	20A	200W*	25...100	8A	<1,0	10A	<1m	·	<500	>1	·	4,7),kpl.2N 6029
T	2N 5630	Mo,SD,Tr	S	N	2	A	120	20A	200W*	20...80	8A	<1,0	10A	<1m	·	<500	>1	·	4,7),kpl.2N 6030
T	2N 5631	Mo,SD,Tr	S	N	2	A	140	20A	200W*	15...60	8A	<1,0	10A	<1m	·	<500	>1	·	4,7),kpl.2N 6031
T	2N 5632	Mo,SD,Se	S	N	2	A	100	15A	150W*	25...160	5A	<2,0	10A	<1m	·	<300	>1	·	4,7),kpl.2N 6229
T	2N 5633	Mo,SD,Se	S	N	2	A	120	15A	150W*	20...80	5A	<2,0	10A	<1m		<300	>1		4,7),kpl.2N 6230
T	2N 5634	Mo,SD,Se	S	N	2	A	140	15A	150W*	15...60	5A	<2,0	10A	<1m		<300	>1		4,7),kpl.2N 6231
T	2N 5635	Mo	S	N	284	A	35	1A	7,5W*	>5	100	·	·	<100	[>6,2]	<10	>500	·	37,42:>25W)
T	2N 5636	Mo	S	N	284	B	35	1,5A	15W*	>5	200	·	·	<1m	[>5,7]	<20	>450	·	37,42:>7,5W)
T	2N 5637	Mo	S	N	283	B	35	3A	30W*	>5	500	·	·	<1m	[>4,6]	<30	>400	·	37,42:>20W)
F	2N 5638	Mo,NS,Sd	S	N	22	G	30	10	310	<30*	1	<0,5*	12	<1n		(<4)		<9	62:>50mA)
F	2N 5639	Mo,NS,Sd	S	N	22	G	30	10	310	<60 *	1	<0,5*	6	<1n		(<4)		<14	62:>25mA)
F	2N 5640	Mo,NS,Sd	S	N	22	G	30	10	310	<100 *	1	<0,5*	3	<1n		(<4)		<18	62:>5mA)
T	2N 5641	Kr,Mo	S	N	284	A	35	(1A)	15W*	>5	100			<1m	[>8,4]	<15	>300		37,42:7W)
T	2N 5642	Kr,Mo	S	N	283	B	35	(3A)	30W*	>5	200	·	·	<1m	[>8,2]	<35	>250	·	37,42:20W)
T	2N 5643	Kr,Mo	S	N	283	B	35	(5A)	60W*	>5	500	·	·	<1m	[>7,6]	<65	>200	·	37,42:40W)
T	2N 5644	Kr,Mo	S	N	283	B	18	(250)	3,5W*	>15	100	·	·	<100	[>7]	<8	>400	·	37,42:1W)
T	2N 5645	Kr,Mo	S	N	283	B	18	(1A)	12W*	>15	500	·	·	<500	[>6]	<20	>400	·	37,42:4W)
T	2N 5646	Kr,Mo	S	N	283	B	18	(2A)	30W*	>15	1A	·	·	<1m	[>4,7]	<40	>400	·	37,42:12W)
F	2N 5647	Sd	S	N	72	E	50	10	300	0,3...0,65	0,2	<1,8	1n	<10p	<1	(<3)			62:0,3...0,6mA)
F	2N 5648	Sd	S	N	72	E	50	10	300	0,4...0,8	0,4	<2,4	1n	<10p	<1	(<3)			62:0,5...1mA)
F	2N 5649	Sd	S	N	72	E	50	10	300	0,45...0,9	0,6	<3,0	1n	<10p	<1	(<3)			62:0,8...1,6mA)
T	2N 5650	Ca,NE	S	N	72	B	15	30	150	>30	3			<50n	<1,5	<0,7	>2G		31,32)
T	2N 5651	Ca,NE	S	N	72	B	15	30	150	>30	3			<50n	2	<0,7	>2G		31,32)
T	2N 5652	Ca,NE	S	N	72	B	15	30	150	>30	3			<50n	<2,5	<0,7	>2G		31,32)
F	2N 5653	Mo,NS,Sd	S	N	22	G	(30)	10	310	<50*	1	<0,75	10	<1n		(<3,5)		<5+	62:>40mA)
F	2N 5654	Mo,NS,Sd	S	N	22	G	(30)	10	310	<100*	1	<0,75	5	<1n		(<3,5)		<8+	62:>15mA)
T	2N 5655	Mo	S	N	33	A	250	1A	20W*	30...250	50	<2,5	250	<10		<25	>10		4)
T	2N 5656	Mo	S	N	33	A	300	1A	20W*	30...250	50	<2,5	250	<10		<25	>10		4)
T	2N 5657	Mo	S	N	33	A	350	1A	20W*	30...250	50	<2,5	250	<10		<25	>10		4)
T	2N 5658	Sm,TW,Un	S	N	27	A	80	10A	30W*	50...150	5A	<1,0	1A	(<0,2)		<150	>30	<150	7)
T	2N 5659	Sm,TW,Un	S	N	27	B	80	10A	30W*	50...150	5A	<1,0	1A	(<0,2)		<150	>30	<150	7)
T	2N 5660	SD,Sm,Tr	S	N	15	A	200	1A	20W*	40...120	500	<0,4	1A	<1µ*		<60	>20	<250	7)
T	2N 5661	SD,Sm,Tr	S	N	15	A	300	1A	20W*	25...75	500	<0,4	1A	<1µ*		<60	>20	<250	7)
T	2N 5662	SD,Sm,Tr	S	N	3	A	200	1A	15W*	40...120	500	<0,4	1A	<1µ*		<60	>20	<250	7)
T	2N 5663	SD,Sm,Tr	S	N	3	A	300	1A	15W*	25...75	500	<0,4	1A	<1µ*		<60	>20	<250	7)
T	2N 5664	SD,Tr,Un	S	N	15	A	200	3A	30W*	40...120	1A	<0,5	2A	(<1)		<125	>20	<250	7)
T	2N 5665	SD,Tr,Un	S	N	15	A	300	3A	30W*	25...75	1A	<0,5	2A	(<1)		<125	>20	<250	7)
T	2N 5666	Kr,Sm,Un	S	N	3	A	200	3A	15W*	40...120	1A	<0,5	2A	(<1)	·	<125	>20	<250	7)
T	2N 5667	Kr,Sm,Un	S	N	3	A	300	3A	15W*	25...75	1A	<0,5	2A	(<1)		<125	>20	<250	7)
F	2N 5668	Mo,NS,Sd	S	N	22	G	25	10	310	1,5...6,5	15V	<4,0	10n	<2n	<2,5	<4			62:1...5mA)
F	2N 5669	Mo,NS,Sd	S	N	22	G	25	10	310	2,0...6,5	15V	<6,0	10n	<2n	<2,5	<4			62:4...10mA)
F	2N 5670	Mo,NS,Sd	S	N	22	G	25	10	310	3,0...7,5	15V	<8,0	10n	<2n	<2,5	<4			62:8...20mA)
T	2N 5671	RC,Tx	S	N	2	A	90	(30A)	140W*	20...100	15A	<0,75	15A	<12m*		<900	>50	<500	7)
T	2N 5672	RC,Tx	S	N	2	A	120	(30A)	140W*	20...100	15A	<0,75	15A	<10m*		<900	>50	<500	7)
T	2N 5675	CR,Tr	S	P	3	A	100	2A	1W	50...150	500			<0,1		<80	>50		7)

1 K	2 Typ	3 Hersteller	4 Ma	5 Pl	6 Fo	7 At	8 U_{max} [V]	9 U_{max} [mA]	10 P_{tot} [mW]	11 B	I_F [mA]	12 U_S [V]	I_F [mA]	13 I_{Sp} [uA]	14 F [dB]	15 C [pF]	16 f_g [MHz]	17 t [ns]	18 Bemerkung
T	2N 5676	CR,Tr	S	P	15	A	100	2A	2W	50...150	500			<0,1		<80	>50		7)
T	2N 5677	SD,Sm,Tr	S	P	6	A	100	10A	50W*	30...90	5A	<0,6	5A	<1			>20	<500+	7)
T	2N 5678	SD,Sm,Tr	S	P	63	A	100	20A	100W*	25...75	10A	·	·	<2	·	·	>20	<500+	7)
T	2N 5679	Fd,Mo,Tr	S	P	3	A	100	(1A)	10W*	40...150	250	<2,0	1A	<1		<50	>30		3,4),kpl.2N 5681
T	2N 5680	Fd,Mo,Tr	S	P	3	A	120	(1A)	10W*	40...150	250	<2,0	1A	<1	·	<50	>30	·	3,4),kpl.2N 5682
T	2N 5681	Fd,Mo	S	N	3	A	100	(1A)	10W*	40...150	250	<2,0	1A	<1	·	<50	>30	·	3,4),kpl.2N 5679
T	2N 5682	Fd,Mo	S	N	3	A	120	(1A)	10W*	40...150	250	<2,0	1A	<1	·	<50	>30	·	3,4),kpl.2N 5680
T	2N 5683	Mo,Tx	S	P	2	A	60	(50A)	300W*	15...60	25A	<5,0	50A	<2m	·	<2µ	>2	·	4),kpl.2N 5685
T	2N 5684	Mo,Tx	S	P	2	A	80	(50A)	300W*	15...60	25A	<5,0	50A	<2m	·	<2µ	>2	·	4),kpl.2N 5686
T	2N 5685	Mo,Tx	S	N	2	A	60	(50A)	300W*	15...60	25A	<5,0	50A	<2m	·	<1,2µ	>2	·	4),kpl.2N 5683
T	2N 5686	Mo,Tx	S	N	2	A	80	(50A)	300W*	15...60	25A	<5,0	50A	<2m	·	<1,2µ	>2	·	4),kpl.2N 5684
T	2N 5687	TW,Tx	S	N	7	A	20	500	5W*	>15	50			<1m°		<15			37,42:>1,5W)
T	2N 5688	TW,Tx	S	N	181	B	20	500	10W*	>15	50			<1m°		<15			37,42:>5W)
T	2N 5689	TW,Tx	S	N	181	B	40	3A	25W*	>15	100			<1m°		>40			37,42:>10W)
T	2N 5690	TW,Tx	S	N	285	A	30	5A	50W*	>10	100			<1m°		<50			37,42:>25W)
T	2N 5691	TW,Tx	S	N	259	A	30	8A	88W*	>10	100			<1,5m°		<160			37,42:>40W)
T	2N 5692	Mo	G	P	2	A	30	60A	120W*	20...65	25A	<0,75	60A	<200			>0,2	<20µ+	4,7)
T	2N 5693	Mo	G	P	2	A	60	60A	120W*	20...65	25A	<0,75	60A	<200			>0,2	<20µ+	4,7)
T	2N 5694	Mo	G	P	2	A	80	60A	120W*	20...65	25A	<0,75	60A	<200			>0,2	<20µ+	4,7)
T	2N 5695	Mo	G	P	2	A	100	60A	120W*	20...65	25A	<0,75	60A	<200			>0,2	<20µ+	4,7)
T	2N 5696	Mo	G	P	2	A	120	60A	120W*	20...65	25A	<0,75	60A	<200			>0,2	<20µ+	4,7)
T	2N 5697	TW,Tx	S	N	7	A	18	(500)	3,5W*	>30	40			<1m°		<10			37,42:>0,25W)
T	2N 5698	TW,Tx	S	N	231	A	18	(500)	5W*	>30	40			<1m°		<20			37,42:>1W)
T	2N 5699	TW,Tx	S	N	230	A	18	(1A)	10W*	>15	50			<1,5m°		<30			37,42:>3,5W)
T	2N 5700	TW	S	N	230	A	18	(3A)	35W*	>15	50			<2m°		<30			37)
T	2N 5701	TW	S	N	230	A	18	(3A)	35W*	>15	50			<2,5m°		<40			37)
T	2N 5702	TW,Tx	S	N	7	A	18	(500)	880	>15	50			<1m°		<20			37,42:>1,5W)
T	2N 5703	TW,Tx	S	N	181	B	18	(750)	10W*	>15	50			<1m°		<15			37,42:>3W)
T	2N 5704	TW,Tx	S	N	181	B	18	(2A)	25W*	>15	50			<1m°		<35			37,42:>12W)
T	2N 5705	TW,Tx	S	N	285	A	18	(4A)	44W*	>15	100			<2m°		<55			37,42:>25W)
T	2N 5706	TW,Tx	S	N	259	A	18	(7A)	80W*	>15	100	·	·	<3m°	·	<100	·	·	37)
T	2N 5707	TW,Tx	S	N	285	A	50	(4A)	70W*	5...50	100			<10m*	<32+	<60	>50		42:>20W,51)
T	2N 5708	TW,Tx	S	N	285	A	50	(6A)	100W*	5...50	100			<10m*	<32+	<90	>50		42:>40W,51)
T	2N 5709	TW,Tx	S	N	259	A	50	(12A)	140W*	5...50	200			<20m*	<32+	<170	>50		42:>80W,51)
T	2N 5710	TW,Tx	S	N	7	A	20	(500)	3,5W*	>20	10			<100		<6			37,42:>0,3W)
T	2N 5711	TW,Tx	S	N	181	B	36	(750)	10W*	>20	50			<200		<6			37,42:>1,5W)
T	2N 5712	TW,Tx	S	N	181	B	40	(2A)	25W*	>10	100			<300		<40			37,42:>5W)
T	2N 5713	TW,Tx	S	N	285	A	40	(5A)	45W*	>10	10			<500		<80			37,42:>11W)
T	2N 5714	TW	S	N	177	A	40	(8A)	70W*	>10	10			<1m		<160			37)
T	2N 5715	TW	S	N	7	A	30	(200)	6W*	20...200	50			<500			>3,5G		31,37)
F	2N 5716	Mo,NS	S	N	22	G	40	10	200	0,2...1,0	15V	<3,0	1n	<1n		(<1,5)			62:50...250µA)
F	2N 5717	Mo,NS	S	N	22	G	40	10	200	0,4...1,6	15V	<5,0	1n	<1n		(<1,5)			62:0,2...1mA)
F	2N 5718	Mo,NS	S	N	22	G	40	10	200	0,5...2,0	15V	<8,0	1n	<1n		(<1,5)			62:0,8...4mA)
R	2N 5719	ID,Un	S	PN	6	I													
	bis																		
R	2N 5723	ID,Un	S	PN	6	I													
R	2N 5724	ID,Un	S	PN	3	E													
	bis																		
R	2N 5728	ID,Un	S	PN	3	E													
T	2N 5729	SD,Sm,Tr	S	N	3	A	80	5A	10W*	30...300	2A	<1,5	5A	(<1m)		<150	>30	<200+	7)
T	2N 5730	SD,Sm,Tr	S	N	27	B	80	10A	45W*	30...300	2A	<1,2	5A	(<1m)		<150	>30	<200+	7)
T	2N 5731	SD,Sm,Tr	S	N	5	B	80	20A	75W*	30...300	5A	<1,2	10A	(<1m)		<350	>30	<300+	7)
T	2N 5732	SD,Sm,Tr	S	N	2	A	80	20A	75W*	30...300	5A	<1,2	10A	(<1m)		<350	>30	<300+	7)
T	2N 5733	SD,Sm,Tr	S	N	63	A	80	30A	150W*	30...300	10A	<1,2	20A	(<1m)	·	<750	>30	<700+	7)
T	2N 5734	SD,Sm,Tr	S	N	2	A	80	30A	150W*	30...300	10A	<1,2	20A	(<1m)		<750	>30	<700+	7)
t	2N 5735	Am	S	N	64	A	30	300	360	40...120	150	<0,4	150	<10n		<8	>200	<60	4,10)
t	2N 5736	Am	S	N	64	A	30	300	360	100...300	150	<0,4	150	<10n		<8	>200	<60	4,10)
T	2N 5737	SD,Sm,Tr	S	P	2	A	60	10A	50W*	20...80	5A	<0,5	5A	<500°			>10		4,7)
T	2N 5738	SD,Sm,Tr	S	P	2	A	100	10A	50W*	20...80	5A	<0,5	5A	<500°			>10		4,7)
T	2N 5739	SD,Sm,Tr	S	P	15	A	60	10A	20W*	20...80	5A	<0,5	5A	<500°			>10		4,7)
T	2N 5740	SD,Sm,Tr	S	P	15	A	100	10A	20W*	20...80	5A	<0,5	5A	<500°			>10		4,7)
T	2N 5741	SD,Sm,Tr	S	P	2	A	60	20A	65W*	20...80	10A	<1,5	10A	<500°			>10		4,7)
T	2N 5742	SD,Sm,Tr	S	P	2	A	100	20A	65W*	20...80	10A	<1,5	10A	<500°			>10		4,7)
T	2N 5743	SD,Sm,Tr	S	P	15	A	60	20A	25W*	20...80	10A	<1,5	10A	<500°			>10		4,7)
T	2N 5744	SD,Sm,Tr	S	P	15	A	100	20A	25W*	20...80	10A	<1,5	10A	<500°			>10		4,7)
T	2N 5745	Mo	S	P	2	A	80	50A	200W*	15...60	10A	<1,5	<1m	·	·	·	>2	<1µ+	4),kpl.2N 5303
R	2N 5754	RC,Ry	S	PN	3	H													
	bis																		
R	2N 5757	RC,Ry	S	PN	3	H													
T	2N 5758	Mo,Tx	S	N	2	A	100	10A	150W*	25...100	3A	<2,0	6A	<1m		<300	>1		4,7),kpl.2N 6226
T	2N 5759	Mo,Tx	S	N	2	A	120	10A	150W*	20...80	3A	<2,0	6A	<1m		<300	>1		4,7),kpl.2N 6227
T	2N 5760	Mo,Tx	S	N	2	A	140	10A	150W*	15...60	3A	<2,0	6A	<1m		<300	>1		4,7),kpl.2N 6228
T	2N 5761	NE	S	N	80	A	15	30	250	>30	10			<0,5		<0,5	>3,7G		31,32

1 K	2 Typ	3 Hersteller	4 Ma	5 Pl	6 Fo	7 Af	8 U_{max} [V]	9 U_{max} [mA]	10 P_{tot} [mW]	11 B	I_F [mA]	12 U_S [V]	I_F [mA]	13 I_{Sp} [uA]	14 F [dB]	15 C [pF]	16 f_g [MHz]	17 t [ns]	18 Bemerkung
T	2N 5762	NE	S	N	80	A	15	40	300	>30	15			<0,5		<0,8	>3,3G		31,32
T	2N 5763	Mo	S	N	6	A	60	600	400	>35	150	<1,6	500	<10n		<8	>200	<50	4,12,13)
T	2N 5764	TW	S	N	372	A	25	750	10W*	>20	100	·	·	<5m	·	<6	·	·	37)
T	2N 5765	TW	S	N	372	A	25	1,5A	19W*	>20	100	·	·	<7,5m	·	<12	·	·	37)
T	2N 5766	TW	S	N	372	B	25	200	5W*	>20	50	·	·	<3m	·	·	·	·	37)
T	2N 5767	TW	S	N	372	B	25	350	10W*	>20	100	·	·	<5m	·	<5	·	·	37)
T	2N 5768	TW	S	N	372	B	25	700	20W*	>20	100	·	·	<10m	·	<10	·	·	37)
T	2N 5769	Fd,NS	S	N	22	B	15	500	625	40...120	10	<0,5	100	(<0,4)	·	<4	>500	<12	9)
T	2N 5770	Fd,NS	S	N	22	B	15	50	625	>20	3	<0,4	10	<10n	<6	<1,7	>900	·	32,42:>30mW)
T	2N 5771	Fd	S	P	22	B	15	(50)	310	50...120	10	<0,6	50	(<10n)	·	<3	>700	<15	9)
T	2N 5772	Fd	S	N	22	B	15	500	625	30...120	30	<0,5	300	(<0,5)	·	<5	>350	<18	9)
T	2N 5773	TW,Tx	S	N	181	A	35	500	5W*	20...200	50	·	·	(<2m)	·	<4,5	·	·	37,42:>1,5W)
T	2N 5774	TW,Tx	S	N	230	A	35	1,5A	18W*	20...200	100	·	·	(<4m)	·	<14	·	·	37,42:>8W)
T	2N 5775	TW	S	N	177	A	35	3A	40W*	10...150	100	·	·	(<5m)	·	<26	·	·	37)
T	2N 5776	TW	S	N	177	A	35	6A	70W*	10...150	200	·	·	(<10m)	·	<50	·	·	37)
T	2N 5777	GE,Mo	S	N	22	A	25	250+	200	>2500	0,5	·	·	<0,1-	·	<10	·	<350	5,60)
T	2N 5778	GE,Mo	S	N	22	A	40	250+	200	>2500	0,5	·	·	<0,1-	·	<10	·	<350	5,60)
T	2N 5779	GE,Mo	S	N	22	A	25	250+	200	>5000	0,5	·	·	<0,1-	·	<10	·	<350	5,60)
T	2N 5780	GE,Mo	S	N	22	A	40	250+	200	>5000	0,5	·	·	<0,1-	·	<10	·	<350	5,60)
T	2N 5781	RC,Se,Tr	S	P	3	A	65	3,5A	10W*	20...100	1A	<0,5	1A	<10*	·	·	>8	<500	4),kpl.2N 5784
T	2N 5782	RC,Se,Tr	S	P	3	A	50	3,5A	10W*	20...100	1,2A	<0,75	1,2A	<10*	·	·	>8	<500	4),kpl.2N 5785
T	2N 5783	RC,Se,Tr	S	P	3	A	40	3,5A	10W*	20...100	1,6A	<1,0	1,6A	<10*	·	·	>8	<500	4),kpl.2N 5786
T	2N 5784	RC,Se,Tr	S	N	3	A	65	3,5A	10W*	20...100	1A	<0,5	1A	<10*	·	·	>1	<5µ	4),kpl.2N 5781
T	2N 5785	RC,Se,Tr	S	N	3	A	50	3,5A	10W*	20...100	1,2A	<0,75	1,2A	<10*	·	·	>1	<5µ	4),kpl.2N 5782
T	2N 5786	RC,Se,Tr	S	N	3	A	40	3,5A	10W*	20...100	1,6A	<1,0	1,6A	<10*	·	·	>1	<5µ	4),kpl.2N 5783
R	2N 5787	Mo	S	PN	25	A													
	bis																		
R	2N 5790	Mo	S	PN	25	A													
T	2N 5793	Mo,Ry	S	N	42	A	40	(600)	600	40...120	150	<0,9	300	<10n	·	<8	>250	<45	24)
T	2N 5794	Mo,Ry	S	N	42	A	40	(600)	600	100...300	150	<0,9	300	<10n	·	<8	>250	<45	24)
T	2N 5795	Mo,Ry	S	P	42	A	60	(600)	600	40...120	150	<0,4	150	<20n	·	<8	>200	<35+	4,24)
T	2N 5796	Mo,Ry	S	P	42	A	60	(600)	600	100...300	150	<0,4	150	<20n	·	<8	>200	<35+	4,24)
F	2N 5797	Mo	S	P	22	P	40	10	350	0,06...0,225	15	<4,0	10µ	<1n	<2,5	(<1)	·	·	62:0,02...0,1mA)
F	2N 5798	Mo	S	P	22	P	40	10	350	0,1...0,4	15	<6,0	10µ	<1n	<2,5	(<1)	·	·	62:0,08...0,4mA)
F	2N 5799	Mo	S	P	22	P	40	10	350	0,16...0,5	15	<8,0	10µ	<1n	<2,5	(<1)	·	·	62:0,25...1mA)
F	2N 5800	Mo	S	P	22	P	40	10	350	0,25...0,7	15	<9,0	10µ	<1n	<2,5	(<1)	·	·	62:0,7...2mA)
f	2N 5801	Mo	S	N	6	E	40	10	300	4,5...12	15V	<4,0	1n	<0,1n	<1	<15*	·	·	10,62:2...15mA)
f	2N 5802	Mo	S	N	6	E	40	10	300	6,5...14	15V	<6,0	1n	<0,1n	<1	<15*	·	·	10,62:10...40mA)
f	2N 5803	Mo	S	N	6	E	40	10	300	8,0...17	15V	<8,0	1n	<0,1n	<1	<15*	·	·	10,62:30...80mA)
T	2N 5804	RC,Se,Tr	S	N	2	A	225	5A	110W*	10...100	5A	<2,0	5A	<5m*	·	<450	>15	<500	7)
T	2N 5805	RC,Se,Tr	S	N	2	A	300	5A	110W*	10...100	5A	<2,0	5A	<5m*	·	<450	>15	<500	7)
T	2N 5810	GE,Sp	S	N	12	A	25	1A	500	60...200	2	<0,75	500	<0,1	·	<15	·	·	4),kpl.2N 5811
T	2N 5811	GE,Sp	S	P	12	A	25	1A	500	60...200	2	<0,75	500	<0,1	·	<15	·	·	4),kpl.2N 5810
T	2N 5812	GE,Sp	S	N	12	A	25	1A	500	150...500	2	<0,75	500	<0,1	·	<15	·	·	4),kpl.2N 5813
T	2N 5813	GE,Sp	S	P	12	A	25	1A	500	150...500	2	<0,75	500	<0,1	·	<15	·	·	4),kpl.2N 5812
T	2N 5814	GE,Sp	S	N	12	A	40	1A	500	60...120	2	<0,75	500	<0,1	·	<15	>100	·	4),kpl.2N 5815
T	2N 5815	GE,Sp	S	P	12	A	40	1A	500	60...120	2	<0,75	500	<0,1	·	<15	>100	·	4),kpl.2N 5814
T	2N 5816	GE,Sp	S	N	12	A	40	1A	500	100...200	2	<0,75	500	<0,1	·	<15	>120	·	4),kpl.2N 5817
T	2N 5817	GE,Sp	S	P	12	A	40	1A	500	100...200	2	<0,75	500	<0,1	·	<15	>120	·	4),kpl.2N 5816
T	2N 5818	GE,Sp	S	N	12	A	40	1A	500	150...300	2	<0,75	500	<0,1	·	<15	>135	·	4),kpl.2N 5819
T	2N 5819	GE,Sp	S	P	12	A	40	1A	500	150...300	2	<0,75	500	<0,1	·	<15	>135	·	4),kpl.2N 5818
T	2N 5820	GE	S	N	12	A	60	1A	500	60...120	2	<0,75	500	<0,1	·	<15	>100	·	4),kpl.2N 5821
T	2N 5821	GE	S	P	12	A	60	1A	500	60...120	2	<0,75	500	<0,1	·	<15	>100	·	4),kpl.2N 5820
T	2N 5822	GE	S	N	12	A	60	1A	500	100...200	2	<0,75	500	<0,1	·	<15	>120	·	4),kpl.2N 5823
T	2N 5823	GE	S	P	12	A	60	1A	500	100...200	2	<0,75	500	<0,1	·	<15	>120	·	4),kpl.2N 5822
T	2N 5824	GE,Sp	S	N	12	A	40	100	360	60...120	2	<0,13	10	<50n	·	<4	>90	·	46:65ps)
T	2N 5825	GE,Sp	S	N	12	A	40	100	360	100...200	2	<0,13	10	<50n	·	<4	>90	·	46:65ps)
T	2N 5826	GE,Sp	S	N	12	A	40	100	360	150...300	2	<0,13	10	<50n	·	<4	>40	·	46:65ps)
T	2N 5827	GE	S	N	12	A	40	100	360	250...500	2	<0,13	10	<50n	·	<4	>90	·	46:65ps)
T	2N 5827 A	GE	S	N	12	A	40	100	360	250...500	2	<0,13	10	<50n	<5	<4	>90	·	46:65ps)
T	2N 5828	GE	S	N	12	A	40	100	360	400...800	2	<0,13	10	<50n	·	<4	>90	·	46:65ps)
T	2N 5828 A	GE	S	N	12	A	40	100	360	400...800	2	<0,13	10	<50n	<5	<4	>90	·	46:65ps)
T	2N 5829	Mo,Sm	S	P	72	B	30	30	200	20...150	2	·	·	<0,1	<2,5	<0,8	>1,2G	·	31,32,46:<8ps)
T	2N 5830	Fd	S	N	22	B	100	600	625	80...500	10	<0,2	10	<50n	·	<4	>100	·	3,7)
T	2N 5831	Fd	S	N	22	B	140	600	625	80...250	10	<0,2	10	<50n	·	<4	>100	·	3,7)
T	2N 5832	Fd	S	N	22	B	140	600	625	175...500	10	<0,2	10	<50n	·	<4	>100	·	3,7)
T	2N 5833	Fd	S	N	22	B	180	600	625	50...250	10	<0,2	10	<10n	·	<4	>100	·	3,7)
T	2N 5835	Mo	S	N	72	B	10	(15)	200	>25	10	<0,9*	10	<10n	·	<0,8	>2,5G	0,25	31,32,38,46:5ps)
T	2N 5836	Mo	S	N	47	A	10	(200)	2W*	>25	50	<0,9*	50	<10	·	<3,5	>2,0G	0,32	31,32,38,46:6ps)
T	2N 5837	Mo	S	N	47	A	5	(300)	2W*	>25	100	<0,9*	100	<10	·	<5	>1,7G	0,65	31,32,38,46:6ps)
T	2N 5838	Mo,RC,Tr	S	N	2	A	250	5A	100W*	8...40	3A	<1,0	3A	<5m*	·	<150	>5	800+	7)
T	2N 5839	Mo,RC,Tr	S	N	2	A	275	5A	100W*	10...50	2A	<1,5	2A	<2m*	·	<150	>5	600+	7)
T	2N 5840	Mo,RC,Tr	S	N	2	A	350	5A	100W*	10...50	2A	<1,5	2A	<2m*	·	<150	>5	600+	7)
T	2N 5841	Mo	S	N	72	B	10	(100)	350	25...200	25	<1,5*	25	<20n	·	<1,5	>2,2G	0,2+	31,32,38,46:<25ps)

1 K	2 Typ	3 Hersteller	4 Ma	5 Pl	6 Fo	7 Af	8 U_{max} [V]	9 U_{max} [mA]	10 P_{tot} [mW]	11 B	I_F [mA]	12 U_S [V]	I_F [mA]	13 I_{Sp} [uA]	14 F [dB]	15 C [pF]	16 f_g [MHz]	17 t [ns]	18 Bemerkung
T	2N 5842	Mo	S	N	27	B	10	(100)	350	25...250	25	<1,5*	25	<20n	·	<1,5	>1,7G	0,2+	31,32,38,46: <40ps)
T	2N 5843	Fd,Mo	S	P	42	A	40	50	600	50...150	1	<0,5	50	<10n	<6	<6	>200	·	14: <2mV,16,24)
T	2N 5844	Fd,Mo	S	P	42	A	40	50	600	100...300	1	<0,5	50	<10n	<6	<6	>250	·	14: <2mV,16,24)
T	2N 5845	Fd,Mo	S	N	22	B	40	(600)	625	25...150	500	<0,6	500	<0,5	·	<9	>200	<40	4)
T	2N 5845 A	Fd,Mo	S	N	22	B	40	(600)	625	35...150	500	<0,5	500	<0,5	·	<9	>250	<30	4)
T	2N 5846	Mo	S	N	139	A	18	(1A)	10W*	>5	250	·	·	<0,5m	[>10]	<25	·	·	37,42: >3,5W)
T	2N 5847	Mo	S	N	283	A	18	(2A)	20W*	>5	500	·	·	<1m	[>10]	<90	·	·	37,42: >8W)
T	2N 5848	Mo	S	N	283	A	24	(3,5A)	50W*	>3	1,2A	·	·	<1m	[>8]	<125	·	·	37,42:20W)
T	2N 5849	Mo	S	N	137	A	24	(7A)	100W*	>3	2,4A	·	·	<1m	[>7,5]	<230	·	·	37,42:40W)
T	2N 5851	Mo,Sm	S	N	72	B	15	100	500	>40	10	<0,2	10	<1	2,5	<1,5	>800	0,7+	31,32,38,46: <20ps)
T	2N 5852	Mo,Sm	S	N	72	B	15	100	500	>40	10	<0,2	10	<1	2,5	<1,5	>1,1G	0,7+	31,32,38,46: <20ps)
T	2N 5853	Kr,SD,Sm	S	P	5	B	80	10A	66W*	30...90	5A	<1,5	10A	(<500)	·	·	>15	·	7)
T	2N 5854	Kr,SD,Sm	S	N	5	B	80	10A	66W*	30...90	5A	<1,5	10A	(<500)	·	·	>20	·	7)
T	2N 5855	Fd	S	P	23	A	60	1A	750	50...300	150	<0,4	150	<0,1	·	<15	>100	·	4),kpl.2N 5856
T	2N 5856	Fd	S	N	23	A	60	1A	750	50...300	150	<0,4	150	<0,1	·	<15	>100	·	4),kpl.2N 5855
T	2N 5857	Fd	S	P	23	A	80	1A	750	50...300	150	<0,4	150	<0,1	·	<15	>100	·	4),kpl.2N 5858
T	2N 5858	Fd	S	N	23	A	80	1A	750	50...300	150	<0,4	150	<0,1	·	<15	>100	·	4),kpl.2N 5857
T	2N 5859	Mo	S	N	7	A	40	(2A)	1W	30...120	500	<0,7	1A	<0,25	·	<7	>250	<35	9)
T	2N 5860	Mo	S	N	7	A	45	(2A)	1W	35...100	500	<0,7	1A	<0,25	·	<7	>250	<35	9)
T	2N 5861	Mo	S	N	7	A	50	(2A)	1W	25...100	500	<0,5	500	<0,3	·	<7	>200	<25	9)
T	2N 5862	Mo	S	N	137	A	35	(8A)	80W+	>5	3A	·	·	<2m	[>5]	<130		·	37,42:90W)
T	2N 5864	Mo,Se	S	P	7	A	70	(1,5A)	1,25W	50...500	150	<0,9	300	<0,5		<25	>50	<100+	4)
T	2N 5865	Mo,Se	S	P	7	A	50	(1A)	1,25W	40...200	150	<1,25	500	<0,2		<20	>100	<90+	4)
T	2N 5867	Mo,Tx	S	P	2	A	60	5A	87,5W*	20...100	1,5A	<1,0	2A	<100	·	<200	>4	<700+	4),kpl.2N 5869
T	2N 5868	Mo,Tx	S	P	2	A	80	5A	87,5W*	20...100	1,5A	<1,0	2A	<100	·	<200	>4	<700+	4),kpl.2N 5870
T	2N 5869	Mo,Tx	S	N	2	A	60	5A	87,5W*	20...100	1,5A	<1,0	2A	<100	·	<150	>4	<700+	4),kpl.2N 5867
T	2N 5870	Mo,Tx	S	N	2	A	80	5A	87,5W*	20...100	1,5A	<1,0	2A	<100	·	<150	>4	<700+	4),kpl.2N 5868
T	2N 5871	Fd,Mo,Tx	S	P	2	A	60	15A	115W*	20...100	2,5A	<2,0	7A	<250	·	<300	>4	<700+	4),kpl.2N 5873
T	2N 5872	Fd,Mo,Tx	S	P	2	A	80	15A	115W*	20...100	2,5A	<2,0	7A	<250	·	<300	>4	<700+	4),kpl.2N 5874
T	2N 5873	Fd,Mo,Tx	S	N	2	A	60	15A	115W*	20...100	2,5A	<2,0	7A	<250	·	<250	>4	<700+	4),kpl.2N 5871
T	2N 5874	Fd,Mo,Tx	S	N	2	A	80	15A	115W*	20...100	2,5A	<2,0	7A	<250	·	<250	>4	<700+	4),kpl.2N 5872
T	2N 5875	Fd,Mo,Tx	S	P	2	A	60	20A	150W*	20...100	4A	<3,0	10A	<500	·	<500	>4	<700+	4),kpl.2N 5877
	2N 5876	Fd,Mo,Tx	S	P	2	A	80	20A	150W*	20...100	4A	<3,0	10A	<500	·	<500	>4	<700+	4),kpl.2N 5878
	2N 5877	Fd,Mo,Tx	S	N	2	A	60	20A	150W*	20...100	4A	<3,0	10A	<500		<300	>4	<700+	4),kpl.2N 5875
	2N 5878	Fd,Mo,Tx	S	N	2	A	80	20A	150W*	20...100	4A	<3,0	10A	<500		<300	>4	<700+	4),kpl.2N 5876
	2N 5879	Fd,Mo,Tx	S	P	2	A	60	30A	160W*	20...100	6A	<4,0	15A	<500	·	<600	>4	<700+	4),kpl.2N 5881
T	2N 5880	Fd,Mo,Tx	S	P	2	A	80	30A	160W*	20...100	6A	<4,0	15A	<500	·	<600	>4	<700+	4),kpl.2N 5882
T	2N 5881	Fd,Mo,Tx	S	N	2	A	60	30A	160W*	20...100	6A	<4,0	15A	<500	·	<400	>4	<700+	4),kpl.2N 5879
T	2N 5882	Fd,Mo,Tx	S	N	2	A	80	30A	160W*	20...100	6A	<4,0	15A	<500	·	<400	>4	<700+	4),kpl.2N 5880
T	2N 5883	Fd,Mo,Tx	S	P	2	A	60	50A	200W*	20...100	10A	<4,0	25A	<1m	·	<1µ	>4	<700+	4),kpl.2N 5885
T	2N 5884	Fd,Mo,Tx	S	P	2	A	80	50A	200W*	20...100	10A	<4,0	25A	<1m	·	<1µ	>4	<700+	4),kpl.2N 5886
T	2N 5885	Fd,Mo,Tx	S	N	2	A	60	50A	200W*	20...100	10A	<4,0	25A	<1m	·	<500	>4	<700+	4),kpl.2N 5883
T	2N 5886	Fd,Mo,Tx	S	N	2	A	80	50A	200W*	20...100	10A	<4,0	25A	<1m	·	<500	>4	<700+	4),kpl.2N 5884
T	2N 5887	Mo	G	P	15	A	15	(7A)	57W*	15...350	500	<0,4	7A	<1m	·	·	>0,25	·	4)
T	2N 5888	Mo	G	P	15	A	25	(7A)	57W*	15...350	500	<0,4	7A	<1m	·	·	>0,25	·	4)
T	2N 5889	Mo	G	P	15	A	25	(7A)	57W*	30...70	500	<0,4	7A	<1m	·	·	>0,25	·	4)
T	2N 5890	Mo	G	P	15	A	35	(7A)	57W*	30...70	500	<0,4	7A	<1m	·	·	>0,25	·	4)
T	2N 5891	Mo	G	P	15	A	45	(7A)	57W*	30...70	500	<0,4	7A	<1m	·	·	>0,25	·	4)
T	2N 5892	Mo	G	P	15	A	60	(7A)	57W*	30...70	500	<0,4	7A	<1m	·	·	>0,25	·	4)
T	2N 5893	Mo	G	P	15	A	25	(7A)	57W*	60...120	500	<0,4	7A	<1m	·	·	>0,25	·	4)
T	2N 5894	Mo	G	P	15	A	35	(7A)	57W*	60...120	500	<0,4	7A	<1m	·	·	>0,25	·	4)
T	2N 5895	Mo	G	P	15	A	45	(7A)	57W*	60...120	500	<0,4	7A	<1m	·	·	>0,25	·	4)
T	2N 5896	Mo	G	P	15	A	60	(7A)	57W*	60...120	500	<0,4	7A	<1m	·	·	>0,25	·	4)
T	2N 5897	Mo	G	P	15	A	25	(7A)	57W*	100...200	500	<0,4	7A	<1m	·	·	>0,25		4)
T	2N 5898	Mo	G	P	15	A	35	(7A)	57W*	100...200	500	<0,4	7A	<1m	·	·	>0,25		4)
T	2N 5899	Mo	G	P	15	A	45	(7A)	57W*	100...200	500	<0,4	7A	<1m	·	·	>0,25		4)
T	2N 5900	Mo	G	P	15	A	60	(7A)	57W*	100...200	500	<0,4	7A	<1m	·	·	>0,25		4)
T	2N 5901	Mo	G	P	15	A	25	(7A)	57W*	175...350	500	<0,4	7A	<1m	·	·	>0,25		4)
F	2N 5902	Sd	S	N	42	E	(40)	10	500	0,05...0,15	30µ	<4,5	1n	<2p	<3	(<3)	·	·	24,64,67: <5mV,71:3%)
F	2N 5903	Sd	S	N	42	E	(40)	10	500	0,05...0,15	30µ	<4,5	1n	<2p	<3	(<3)	·	·	24,64,67: <5mV,71:3%)
F	2N 5904	Sd	S	N	42	E	(40)	10	500	0,05...0,15	30µ	<4,5	1n	<2p	<3	(<3)	·	·	24,64,67: <10mV,68)
F	2N 5905	Sd	S	N	42	E	(40)	10	500	0,05...0,15	30µ	<4,5	1n	<2p	<3	(<3)	·	·	24,64,67: <15mV,68)
F	2N 5906	Sd	S	N	42	E	(40)	10	500	0,05...0,15	30µ	<4,5	1n	<2p	<1	(<3)	·	·	24,64,67: <5mV,71:3%)
F	2N 5907	Sd	S	N	42	E	(40)	10	500	0,05...0,15	30µ	<4,5	1n	<2p	<1	(<3)	·	·	24,64,67: <5mV,71:3%)
F	2N 5908	Sd	S	N	42	E	(40)	10	500	0,05...0,15	30µ	<4,5	1n	<2p	<1	(<3)	·	·	24,64,67: <10mV,68)
F	2N 5909	Sd	S	N	42	E	(40)	10	500	0,05...0,15	30µ	<4,5	1n	<2p	<1	(<3)	·	·	24,64,67: <15mV,68)
T	2N 5910	Fd,NS	S	P	24	A	20	(50)	310	30...120	10	<0,5	50	(<10m)	·	<3	>700	<15	9)
F	2N 5911	NS,Sd	S	N	42	E	(25)	50	500	5,0...10,0	5	<5,0	1n	<0,1n	<1	(<1,2)	·	·	24,64,67: <10mV,68)
F	2N 5912	NS,Sd	S	N	42	E	(25)	50	500	5,0...10,0	5	<5,0	1n	<0,1n	<1	(<1,2)	·	·	24,64,67: <15mV,68)
T	2N 5913	RC,Sm,Tx	S	N	7	A	14	(330)	3,5W-	·	·	·	·	(<1m)	[>12]	<15	900	·	28,37,42: >1,75W)

1 K	2 Typ	3 Hersteller	4 Ma	5 Pl	6 Fo	7 Af	8 U_{max} [V]	9 U_{max} [mA]	10 P_{tot} [mW]	11 B	I_F [mA]	12 U_S [V]	I_F [mA]	13 I_{Sp} [uA]	14 F [dB]	15 C [pF]	16 f_g [MHz]	17 t [ns]	18 Bemerkung
T	2N 5914	RC	S	N	270	A	14	(500)	5,7W⁻	·	·	·	·	<300°	[>7]	<15	900	·	28,37,42:>2W)
T	2N 5915	RC	S	N	270	A	14	(1,5A)	10,7W⁻	·	·	·	·	<1m°	[>4,8]	<30	800	·	28,37,42:>6W)
T	2N 5916	RC	S	N	270	A	24	(200)	(4W)	>20	50	<0,5	100	(<1m)	[>10]	<4,5	>1G	·	28,37,42:>2W)
T	2N 5917	RC	S	N	271	A	24	(200)	(4W)	>20	50	<0,5	100	(<1m)	[>10]	<4,5	>1G	·	28,37,42:>2W)
T	2N 5918	RC	S	N	270	A	30	(750)	10W⁻	·	·	·	·	(<5m)	[>8]	<13	·	·	28,37,42:>10W)
t	2N 5919	RC	S	N	270	A	30	(1,5A)	25W⁻	·	·	·	·	(<10m)	[>6]	<22	·	·	28,37,42:>20W)
T	2N 5919 A	RC	S	N	270	A	30	(4,5A)	25W⁻	·	·	·	·	(<10m)	[>6]	<22	·	·	28,37,42:>20W)
T	2N 5920	RC	S	N	405	A	(50)	(250)	3,5W⁻	·	·	<1,0	100	(<2m)	[>10]	<3	·	·	28,37,42:>2W)
T	2N 5921	RC	S	N	293	A	(50)	(700)	14,5W*	·	·	<1,0	100	(<2m)	[>7]	<8,5	·	·	28,29,37,42:>5W)
T	2N 5926	SD,Tr	S	N	63	A	120	50A	200W*	10...40	50A	<0,6	50A	(<2m)	·	·	>5	<6µ+	7)
T	2N 5927	Tr	S	N	28	A	120	100A	200W*	10...40	70A	<0,6	70A	(<2m)	·	·	>5	<6µ+	7)
T	2N 5928	Tr	S	N	28	A	120	100A	200W*	10...40	100A	<0,6	100A	(<2m)	·	·	>5	<7µ+	7)
T	2N 5929	Sm,Tr	S	N	2	A	80	30A	175W*	20...100	10A	<2,0	10A	<5m*	·	·	>30	<500+	7)
T	2N 5930	Sm,Tr	S	N	2	A	120	30A	175W*	20...100	10A	<2,0	10A	<5m*	·	·	>30	<500+	7)
T	2N 5931	Sm,Tr	S	N	2	A	160	30A	175W*	20...100	10A	<2,0	10A	<5m*	·	·	>30	<500+	7)
T	2N 5932	Sm,Tr	S	N	2	A	60	30A	175W*	20...100	20A	<2,0	20A	<5m*	·	·	>30	<600+	7)
T	2N 5933	Sm,Tr	S	N	2	A	100	30A	175W*	20...100	20A	<2,0	20A	<5m*	·	·	>30	<600+	7)
T	2N 5934	Sm,Tr	S	N	2	A	140	30A	175W*	20...100	20A	<2,0	20A	<5m*	·	·	>30	<600+	7)
T	2N 5935	Sm,Tr	S	N	2	A	80	30A	175W*	20...100	30A	<2,0	30A	<5m*	·	·	>30	<700+	7)
T	2N 5936	Sm,Tr	S	N	2	A	120	30A	175W*	20...100	30A	<2,0	30A	<5m*	·	·	>30	<700+	7)
T	2N 5937	Sm,Tr	S	N	2	A	160	30A	175W*	20...100	30A	<2,0	30A	<5m*	·	·	>30	<700+	7)
T	2N 5938	Tx	S	N	122	A	50	5A	(20W)	30...150	1A	<0,75	3A	(<100)	·	<80	>150		4,12,37)
T	2N 5939	Tx	S	N	27	B	80	20A	(40W)	40...200	5A	<1,0	10A	(<500)	·	·	>120	135	4,12)
T	2N 5940	Tx	S	N	27	B	70	20A	(40W)	40...200	5A	<1,0	10A	(<500)	·	·	>120	135	4,12)
T	2N 5941	Mo	S	N	258	A	35	(6A)	80W*	>10	500	·	·	(<5m)	[>13]	<125	>50	·	37,42:40W)
T	2N 5942	Mo	S	N	259	A	35	(12A)	140W*	>10	1A	·	·	(<10m)	[>13]	<250	>50	·	37,42:80W)
T	2N 5943	Mo	S	N	7	C	30	(400)	1W	25...300	50	<0,2	100	<100	<8	<2,5	>1,2G	·	32,38)
T	2N 5944	Mo	S	N	294	A	16	(400)	5W*	>20	100	·	·	<1m	[>9]	<15	·	·	37,42:2W)
T	2N 5945	Mo	S	N	294	A	16	(800)	15W*	>20	200	·	·	<1m	[>8]	<25	·	·	37,42:4W)
T	2N 5946	Mo	S	N	294	A	16	(2A)	37,5W*	>20	500	·	·	<2m	[>6]	<45	·	·	37,42:10W)
T	2N 5947	Mo	S	N	295	A	30	(400)	5W*	25...250	75	<0,35	200	<10	[>10]	<4	>1,1G	·	37,46:20ps)
F	2N 5949	Tx	S	N	12	D	(30)	10	360	3,5...7,5	15V	<7,0	0,1µ	<1n	<2	(<2)	·	·	62:12...18mA)
F	2N 5950	Tx	S	N	12	D	(30)	10	360	3,5...7,5	15V	<6,0	0,1µ	<1n	<2	(<2)	·	·	62:10...15mA)
F	2N 5951	Tx	S	N	12	D	(30)	10	360	3,5...6,5	15V	<5,0	0,1µ	<1n	<2	(<2)	·	·	62:7...13mA)
F	2N 5952	Tx	S	N	12	D	(30)	10	360	2,0...6,5	15V	<3,5	0,1µ	<1n	<2	(<2)	·	·	62:4...8mA)
F	2N 5953	Tx	S	N	12	D	(30)	10	360	2,0...6,5	15V	<3,0	0,1µ	<1n	<2	(<2)	·	·	62:2,5...5mA)
T	2N 5954	RC	S	P	15	A	80	(6A)	40W*	20...100	2A	<1,0	2A	<100*	·	·	>5	·	4),kpl.2N 6372
T	2N 5955	RC	S	P	15	A	60	(6A)	40W*	20...100	2,5A	<1,0	2,5A	<100*	·	·	>5	·	4),kpl.2N 6373
T	2N 5956	RC	S	P	15	A	40	(6A)	40W*	20...100	3A	<1,0	3A	<100*	·	·	>5	·	4),kpl.2N 6374
T	2N 5957	SD,Sm,Tr	S	N	5	A	100	20A	100W*	30...120	10A	<0,4	5A	<500	·	<350	>10	<1,1µ	7)
T	2N 5958	SD,Sm,Tr	S	P	5	A	100	20A	100W*	30...120	10A	<0,5	5A	<500	·	<675	>10	<1,1µ	7)
T	2N 5959	SD,Sm,Tr	S	N	5	B	100	20A	100W*	30...120	10A	<0,4	5A	<500	·	<350	>10	<1,1µ	7)
T	2N 5960	SD,Sm,Tr	S	P	5	B	100	20A	100W*	30...120	10A	<0,5	5A	<500	·	<675	>10	<1,1µ	7)
T	2N 5961	Fd	S	N	22	B	60	50	625	150...700	10	<0,2	10	<2n	<3	<4	>100	·	
T	2N 5962	Fd	S	N	22	B	45	50	625	600...1400	10	<0,2	10	<2n	<3	<4	>100	·	
T	2N 5963	Fd	S	N	22	B	30	50	625	1200...2200	10	<0,2	10	<2n	<3	<4	>100	·	
T	2N 5964	Fd	S	N	23	A	150	600	700	50...250	10	<0,25	50	<50n	·	<4	>100	·	7)
T	2N 5965	Fd	S	N	23	A	180	600	700	50...250	10	<0,25	50	<50n	·	<4	>100	·	7)
T	2N 5966	SD,Sm,Tr	S	N	63	A	100	30A	125W*	30...120	10A	<0,8	10A	<500	·	<550	>10	<1,1µ	7)
T	2N 5967	SD,Sm,Tr	S	P	63	A	100	30A	125W*	30...120	10A	<0,8	10A	<500	·	<875	>10	<1,1µ	7)
T	2N 5968	SD,Sm,Tr	S	N	63	B	100	30A	125W*	30...120	10A	<0,8	10A	<500	·	<550	>10	<1,1µ	7)
T	2N 5969	SD,Sm,Tr	S	P	63	B	100	30A	125W*	30...120	10A	<0,8	10A	<500	·	<875	>10	<1,1µ	7)
T	2N 5970	CR,Sm,Tr	S	N	2	A	60	20A	150W*	20...60	5A	<1,0	5A	·	·	·	>4	<600+	4,7)
T	2N 5971	CR,Sm,Tr	S	N	2	A	60	20A	150W*	50...150	5A	<0,7	5A	·	·	·	>4	<600+	4,7)
T	2N 5972	CR,Sm,Tr	S	N	2	A	70	20A	150W*	25...75	5A	<1,0	5A	·	·	·	>4	<600+	4,7)
T	2N 5973	CR,Sm,Tr	S	N	2	A	80	20A	150W*	25...75	5A	<1,0	5A	·	·	·	>4	<600+	4,7)
T	2N 5974	Mo	S	P	25	A	40	10A	75W*	20...120	2,5A	<0,6	2,5A	<1m°	·	<300	>2	·	4),kpl.2N 5977
T	2N 5975	Mo	S	P	25	A	60	10A	75W*	20...120	2,5A	<0,6	2,5A	<1m°	·	<300	>2	·	4),kpl.2N 5978
T	2N 5976	Mo	S	P	25	A	80	10A	75W*	20...120	2,5A	<0,6	2,5A	<1m°	·	<300	>2	·	4),kpl.2N 5979
T	2N 5977	Mo	S	N	25	A	40	10A	75W*	20...120	2,5A	<0,6	2,5A	<1m°	·	<200	>2	·	4),kpl.2N 5974
T	2N 5978	Mo	S	N	25	A	60	10A	75W*	20...120	2,5A	<0,6	2,5A	<1m°	·	<200	>2	·	4),kpl.2N 5975
T	2N 5979	Mo	S	N	25	A	80	10A	75W*	20...120	2,5A	<0,6	2,5A	<1m°	·	<200	>2	·	4),kpl.2N 5976
T	2N 5980	Mo	S	P	25	A	40	15A	90W*	20...120	4A	<0,6	4A	<1m°	·	<350	>2	·	4),kpl.2N 5983
T	2N 5981	Mo	S	P	25	A	60	15A	90W*	20...120	4A	<0,6	4A	<1m°	·	<350	>2	·	4),kpl.2N 5984
T	2N 5982	Mo	S	P	25	A	80	15A	90W*	20...120	4A	<0,6	4A	<1m°	·	<350	>2	·	4),kpl.2N 5985
T	2N 5983	Mo	S	N	25	A	40	15A	90W*	20...120	4A	<0,6	4A	<1m°	·	<250	>2	·	4),kpl.2N 5980
T	2N 5984	Mo	S	N	25	A	60	15A	90W*	20...120	4A	<0,6	4A	<1m°	·	<250	>2	·	4),kpl.2N 5981
T	2N 5985	Mo	S	N	25	A	80	15A	90W*	20...120	4A	<0,6	4A	<1m°	·	<250	>2	·	4),kpl.2N 5982
T	2N 5986	Mo	S	P	25	A	60	20A	100W*	20...120	6A	<0,7	6A	<2m°	·	<500	>2	·	4),kpl.2N 5989
T	2N 5987	Mo	S	P	25	A	80	20A	100W*	20...120	6A	<0,7	6A	<2m°	·	<500	>2	·	4),kpl.2N 5990
T	2N 5988	Mo	S	P	25	A	100	20A	100W*	20...120	6A	<0,7	6A	<2m°	·	<500	>2	·	4),kpl.2N 5991
T	2N 5989	Mo	S	N	25	A	60	20A	100W*	20...120	6A	<0,7	6A	<2m°	·	<300	>2	·	4),kpl.2N 5986
T	2N 5990	Mo	S	N	25	A	80	20A	100W*	20...120	6A	<0,7	6A	<2m°	·	<300	>2	·	4),kpl.2N 5987
T	2N 5991	Mo	S	N	25	A	100	20A	100W*	20...120	6A	<0,7	6A	<2m°	·	<300	>2	·	4),kpl.2N 5988

1 K	2 Typ	3 Hersteller	4 Ma	5 Pl	6 Fo	7 Af	8 U_{max} [V]	9 U_{max} [mA]	10 P_{tot} [mW]	11 B	I_F [mA]	12 U_S [V]	I_F [mA]	13 I_{Sp} [uA]	14 F [dB]	15 C [pF]	16 f_g [MHz]	17 t [ns]	18 Bemerkung
T	2N 5992	RC	S	N	270	A	30	(5A)	35,7W⁻	·	·	·	·	(<10m)	[>10]	<70	·	·	28,37,42:>7W)
T	2N 5993	RC	S	N	270	A	18	(5A)	35,7W⁻	·	·	·	·	<5m°	[>10]	<100	·	·	28,37,42:>18W)
T	2N 5994	RC	S	N	270	A	30	(5A)	35,7W⁻	·	·	·	·	(<5m)	[>7]	<70	·	·	28,37,42:>15W)
T	2N 5995	RC	S	N	270	A	14	(1,5A)	10,7W⁻	·	·	·	·	(<5m)	[>9,7]	<80	·	·	28,37,42:>7W)
T	2N 5996	RC	S	N	270	A	18	(5A)	35,7W⁻	·	·	·	·	(<10m)	[>4,5]	<100	·	·	28,37,42:>15W)
T	2N 5998	GE	S	N	54	A	25	500	400	150...300	10	<0,25	50	<30n	<1,5	<6	>140	·	kpl.2N 5999
T	2N 5999	GE	S	P	54	A	25	500	400	150...300	10	<0,25	50	<30n	<1,5	<8	>140	·	kpl.2N 5998
T	2N 6000	GE	S	N	12	A	25	800	400	100...300	10	<0,4	300	<10n	<3	<6	>150	<25	4),kpl.2N 6001
T	2N 6001	GE	S	P	12	A	25	800	400	100...300	10	<0,75	300	<10n	<3	<8	>225	<23	4),kpl.2N 6000
T	2N 6002	GE	S	N	12	A	25	800	400	250...500	10	<0,4	300	<10n	<2	<6	>165	<25	4),kpl.2N 6003
T	2N 6003	GE	S	P	12	A	25	800	400	250...500	10	<0,75	300	<10n	<1,5	<8	>225	<23	4),kpl.2N 6002
T	2N 6004	GE	S	N	12	A	40	800	400	100...300	10	<0,4	300	<10n	<3	<6	>150	<25	4),kpl.2N 6005
T	2N 6005	GE	S	P	12	A	40	800	400	100...300	10	<0,75	300	<10n	<3	<8	>225	<23	4),kpl.2N 6004
T	2N 6006	GE	S	N	12	A	40	800	400	250...500	10	<0,4	300	<10n	<2	<6	>165	<25	4),kpl.2N 6007
T	2N 6007	GE	S	P	12	A	40	800	400	250...500	10	<0,75	300	<10n	<1,5	<8	>250	<23	4),kpl.2N 6006
T	2N 6008	GE	S	N	54	A	25	500	400	250...500	10	<0,25	50	<30n	<1,5	<8	>140	·	kpl.2N 6009
T	2N 6009	GE	S	P	54	A	25	500	400	250...500	10	<0,25	50	<30n	<1,5	<8	>140	·	kpl.2N 6008
T	2N 6010	GE	S	N	12	A	40	1,5A	500	100...300	10	<0,25	300	<10n	<5	<10	>330	<37	4),kpl.2N 6011
T	2N 6011	GE	S	P	12	A	40	1,5A	500	100...300	10	<0,6	300	<10n	<3	<15	>240	<45	4),kpl.2N 6010
T	2N 6012	GE	S	N	12	A	40	1,5A	500	250...500	10	<0,25	300	<10n	<3	<10	>420	<37	4),kpl.2N 6013
T	2N 6013	GE	S	P	12	A	40	1,5A	500	250...500	10	<0,6	300	<10n	<2	<15	>360	<45	4),kpl.2N 6012
T	2N 6014	GE	S	N	12	A	60	1,5A	500	100...300	10	<0,25	300	<10n	<5	<10	>330	<37	4),kpl.2N 6015
T	2N 6015	GE	S	P	12	A	60	1,5A	500	100...300	10	<0,6	300	<10n	<3	<15	>240	<45	4),kpl.2N 6014
T	2N 6016	GE	S	N	12	A	60	1,5A	500	250...500	10	<0,25	300	<10n	<3	<10	>420	<37	4),kpl.2N 6017
T	2N 6017	GE	S	P	12	A	60	1,5A	500	250...500	10	<0,6	300	<10n	<2	<15	>360	<45	4),kpl.2N 6016
T	2N 6021	Se	S	P	30	A	70	4A	36W*	30...120	500	·	·	<100°	·	·	>0,8	·	4)
T	2N 6022	Se	S	P	29	A	70	4A	36W*	30...120	500	·	·	<100°	·	·	>0,8	·	4)
T	2N 6023	Se	S	P	30	A	40	4A	36W*	30...120	1A	·	·	<100°	·	·	>0,8	·	4)
T	2N 6024	Se	S	P	29	A	40	4A	36W*	30...120	1A	·	·	<100°	·	·	>0,8	·	4)
T	2N 6025	Se	S	P	30	A	60	4A	36W*	30...120	1,5A	·	·	<100°	·	·	>0,8	·	4)
T	2N 6026	Se	S	P	29	A	60	4A	36W*	30...100	1,5A	·	·	<100°	·	·	>0,8	·	4)
U	2N 6027	GE	S	PN	54	D													
U	2N 6028	GE	S	PN	54	D													
T	2N 6029	Mo	S	P	2	A	100	20A	200W*	25...100	8A	<1,8	10A	<2m	·	<1µ	>1	·	4,7),kpl.2N 5629
T	2N 6030	Mo	S	P	2	A	120	20A	200W*	20...80	8A	<1,8	10A	<2m	·	<1µ	>1	·	4,7),kpl.2N 5630
T	2N 6031	Mo	S	P	2	A	140	20A	200W*	15...60	8A	<1,8	10A	<2m	·	<1µ	>1	·	4,7),kpl.2N 5631
T	2N 6032	RC	S	N	2	A	90	(50A)	140W*	10...50	50A	<1,3	50A	<12m*	·	<800	>50	<1µ	7)
T	2N 6033	RC	S	N	2	A	120	(40A)	140W*	10...50	40A	<1,0	40A	<10m*	·	<800	>50	<1µ	7)
T	2N 6034	Mo	S	P	33	B	40	8A	40W*	>750	2A	<3,0	4A	<500	·	<200	>25	·	4,5),kpl.2N 6037
T	2N 6035	Mo	S	P	33	B	60	8A	40W*	>750	2A	<3,0	4A	<500	·	<200	>25	·	4,5),kpl.2N 6038
T	2N 6036	Mo	S	P	33	B	80	8A	40W*	>750	2A	<3,0	4A	<500	·	<200	>25	·	4,5),kpl.2N 6039
T	2N 6037	Mo	S	N	33	B	40	8A	40W*	>750	2A	<3,0	4A	<500		<100	>25	·	4,5),kpl.2N 6034
T	2N 6038	Mo	S	N	33	B	60	8A	40W*	>750	2A	<3,0	4A	<500	·	<100	>25	·	4,5),kpl.2N 6035
T	2N 6039	Mo	S	N	33	B	80	8A	40W*	>750	2A	<3,0	4A	<500		<100	>25	·	4,5),kpl.2N 6036
T	2N 6040	Mo	S	P	16	B	60	16A	75W*	>1000	4A	<4,0	8A	<500	·	<300	>4	·	4,5),kpl.2N 6043
T	2N 6041	Mo	S	P	16	B	80	16A	75W*	>1000	4A	<4,0	8A	<500	·	<300	>4	·	4,5),kpl.2N 6044
T	2N 6042	Mo	S	P	16	B	100	16A	75W*	>1000	3A	<4,0	8A	<500	·	<300	>4	·	4,5),kpl.2N 6045
T	2N 6043	Mo	S	N	16	B	60	16A	75W*	>1000	4A	<4,0	8A	<500	·	<200	>4	·	4,5),kpl.2N 6040
T	2N 6044	Mo	S	N	16	B	80	16A	75W*	>1000	4A	<4,0	8A	<500	·	<200	>4	·	4,5),kpl.2N 6041
T	2N 6045	Mo	S	N	16	B	100	16A	75W*	>1000	3A	<4,0	8A	<500	·	<200	>4	·	4,5),kpl.2N 6042
T	2N 6046	SD,Sm,TW	S	N	63	A	60	20A	114W*	20...100	20A	<2,0	20A	·	·	·	>30	<600+	7)
T	2N 6047	SD,Sm,TW	S	N	63	A	100	20A	114W*	20...100	20A	<2,0	20A	·	·	·	>30	<600+	7)
T	2N 6048	SD,Sm,TW	S	N	63	A	140	20A	114W*	20...100	20A	<2,0	20A	·	·	·	>30	<600+	7)
T	2N 6049	Mo	S	P	15	A	55	10A	75W*	25...100	500	<2,0	4A	<1m*	·	<200	>3	·	4),kpl.2N 3054 A
T	2N 6050	Mo	S	P	2	B	60	20A	150W*	>750	6A	<3,0	12A	<500*	·	<500	>4	·	4,5),kpl.2N 6057
T	2N 6051	Mo	S	P	2	B	80	20A	150W*	>750	6A	<3,0	12A	<500*	·	<500	>4	·	4,5),kpl.2N 6058
T	2N 6052	Mo	S	P	2	B	100	20A	150W*	>750	6A	<3,0	12A	<500*	·	<500	>4	·	4,5),kpl.2N 6059
T	2N 6053	Mo	S	P	2	B	60	16A	100W*	>750	4A	<3,0	8A	<500*	·	<300	>4	·	4,5),kpl.2N 6055
T	2N 6054	Mo	S	P	2	B	80	16A	100W*	>750	4A	<3,0	8A	<500*	·	<300	>4	·	4,5),kpl.2N 6056
T	2N 6055	Mo	S	N	2	B	60	16A	100W*	>750	4A	<3,0	8A	<500*	·	<200	>4	·	4,5),kpl.2N 6053
T	2N 6056	Mo	S	N	2	B	80	16A	100W*	>750	4A	<3,0	8A	<500*	·	<200	>4	·	4,5),kpl.2N 6054
T	2N 6057	Mo	S	N	2	B	60	20A	150W*	>750	6A	<3,0	12A	<500*	·	<300	>4	·	4,5),kpl.2N 6050
T	2N 6058	Mo	S	N	2	B	80	20A	150W*	>750	6A	<3,0	12A	<500*	·	<300	>4	·	4,5),kpl.2N 6051
T	2N 6059	Mo	S	N	2	B	100	20A	150W*	>750	6A	<3,0	12A	<500*	·	<300	>4	·	4,5),kpl.2N 6052
T	2N 6060	SD,Sm,Tr	S	N	63	A	100	50A	150W*	20...120	30A	<0,8	20A	<500	·	<850	>10	<1,5µ	7),kpl.2N 6061
T	2N 6061	SD,Tr	S	P	63	A	100	50A	150W*	20...120	30A	<0,8	20A	<500	·	<1,3µ	>10	<1,5µ	7),kpl.2N 6060
T	2N 6062	Sm,Tr	S	N	63	B	100	50A	150W*	25...120	20A	<0,8	20A	<500	·	<850	>10	<1,5µ	7),kpl.2N 6063
T	2N 6063	Sm,Tr	S	P	63	B	100	50A	150W*	25...120	20A	<0,8	20A	<500	·	<1,3µ	>10	<1,5µ	7),kpl.2N 6062
T	2N 6064	Mo	G	P	148	A	80	(10A)	56W*	20...50	3A	<0,8	10A	<3m	·	·	>0,3	<10µ	4,7)
T	2N 6065	Mo	G	P	148	A	120	(10A)	56W*	20...50	3A	<0,8	10A	<3m	·	·	>0,3	<10µ	4,7)
T	2N 6066	Mo	G	P	148	A	160	(10A)	56W*	20...50	3A	<0,8	10A	<3m	·	·	>0,3	<10µ	4,7)
T	2N 6067	Mo	S	P	22	B	40	(1A)	625	25...150	500	<0,6	600	<0,5	·	<16	>150	<40	9)
R	2N 6068	Mo	S	PN	25	D													

1 K	2 Typ	3 Hersteller	4 Ma	5 Pl	6 Fo	7 Af	8 U_{max} [V]	9 U_{max} [mA]	10 P_{tot} [mW]	11 B	I_F [mA]	12 U_S [V]	I_F [mA]	13 I_{Sp} [uA]	14 F [dB]	15 C [pF]	16 f_g [MHz]	17 t [ns]	18 Bemerkung
RR	2N 6068 A	Mo	S	PN	25	D													
RR	2N 6068 B	Mo	S	PN	25	D													
	bis																		
RR	2N 6075	Mo	S	PN	25	D													
RR	2N 6075 A	Mo	S	PN	25	D													
RR	2N 6075 B	Mo	S	PN	25	D													
TT	2N 6076	GE	S	P	54	A	25	100	360	100...500	10	<0,25	10	<0,1	-	<13	200	-	kpl.2N 5172
TT	2N 6077	RC	S	N	15	A	275	10A	45W*	12...70	1,2A	<1,0	3A	<5m*	-	<150	>1	<750+	7)
TT	2N 6078	RC	S	N	15	A	250	10A	45W*	12...70	1,2A	<3,0	5A	<50*	-	<150	>1	<750+	7)
TT	2N 6079	RC	S	N	15	A	350	10A	45W*	12...50	1,2A	<3,0	4A	<500*	-	<150	>1	<750°	7)
TT	2N 6080	Mo	S	N	283	A	18	(1A)	12W*	>5	250	-	-	<250	[>12]	<20	-	-	37,42:4W)
TT	2N 6081	Mo	S	N	283	A	18	(2,5A)	31W*	>5	500	-	-	<500	[>6,3]	<85	-	-	37,42:15W)
TT	2N 6082	Mo	S	N	283	A	18	(4A)	65W*	>5	1A	-	-	<1m	[>6,2]	<130	-	-	37,42:25W)
TT	2N 6083	Mo	S	N	283	A	18	(4A)	65W*	>5	1A	-	-	<1m	[>5,7]	<130	-	-	37,42:30W)
TT	2N 6084	Mo	S	N	283	A	18	(6A)	80W*	>5	1A	-	-	<2,5m	[>4,5]	<200	-	-	37,42:40W)
TT	2N 6085	TS	S	N	42	A	45	30	600	>60	10µ	-	-	<10n	-	<3	>60	-	14:10mV,17:>0,7,24)
TT	2N 6086	TS	S	N	42	A	45	30	600	>150	10µ	-	-	<10n	-	<3	>60	-	14:10mV,17:>0,7,24)
TT	2N 6087	TS	S	N	42	A	45	30	600	>60	10µ	-	-	<10n	-	<3	>60	-	14:3mV,17:>0,9,24)
TT	2N 6088	TS	S	N	42	A	45	30	600	>150	10µ	-	-	<10n	-	<3	>60	-	14:3mV,17:>0,9,24)
TT	2N 6089	TS	S	N	42	A	45	30	600	>60	10µ	-	-	<10n	-	<3	>60	-	14:5mV,17:>0,8,24)
TT	2N 6090	TS	S	N	42	A	45	30	600	>150	10µ	-	-	<10n	-	<3	>60	-	14:5mV,17:>0,8,24)
TT	2N 6091	TS	S	N	42	A	60	30	600	>60	10µ	-	-	<2n	-	<3	>60	-	14:3mV,17:>0,9,24)
TT	2N 6092	TS	S	N	42	A	60	30	600	>150	10µ	-	-	<2n	-	<3	>60	-	14:3mV,17:>0,9,24)
TT	2N 6093	RC	S	N	269	A	35	30A	83W-	>20	5A	-	-	(<30m)	[>13]	<250	>100	-	42:75W,51)
TT	2N 6094	Mo	S	N	258	A	18	(1A)	8W*	>5	250	-	-	<250	[>12]	<20	-	-	37,42:4W)
TT	2N 6095	Mo	S	N	258	A	18	(2,5A)	20W*	>15	500	-	-	<500	[>6,3]	<120	-	-	37,42:15W)
TT	2N 6096	Mo	S	N	258	A	18	(4A)	40W*	>15	500	-	-	<1m	[>5,7]	<190	-	-	37,42:30W)
TT	2N 6097	Mo	S	N	258	A	18	(6A)	60W*	>15	500	-	-	<2,5m	[>4,5]	<400	-	-	37,42:40W)
T	2N 6098	AC,RC	S	N	30	A	60	10A	75W*	20...80	4A	<2,5	10A	<2m°					4)
T	2N 6099	AC,RC	S	N	29	A	60	10A	75W*	20...80	4A	<2,5	10A	<2m°					4)
T	2N 6100	AC,RC	S	N	30	A	70	10A	75W*	20...80	5A	<2,5	10A	<2m°					4)
T	2N 6101	AC,RC	S	N	29	A	70	10A	75W*	20...80	5A	<2,5	10A	<2m°					4)
T	2N 6102	AC,RC	S	N	30	A	40	16A	75W*	15...60	8A	<2,5	16A	<2m°					4)
T	2N 6103	AC,RC	S	N	29	A	40	16A	75W*	15...60	8A	<2,5	16A	<2m°					4)
T	2N 6104	RC	S	N	271	A	30	4,5A	36W*	10...200	500	-	-	(<10m)	[>5]	<35	-	-	31,37,42:30W)
T	2N 6105	RC	S	N	270	A	30	4,5A	36W*	10...200	500	-	-	(<10m)	[>5]	<35	-	-	31,37,42:30W)
T	2N 6106	RC	S	P	30	A	70	(7A)	40W*	30...150	2A	<1,0	2A	<100*	-	<250	>10	-	4),kpl.2N 6293
T	2N 6107	RC	S	P	29	A	70	(7A)	40W*	30...150	2A	<1,0	2A	<100*	-	<250	>10	-	4),kpl.2N 6292
T	2N 6108	RC	S	P	30	A	50	(7A)	40W*	30...150	2,5A	<1,0	2,5A	<100*	-	<250	>10	-	4),kpl.2N 6291
T	2N 6109	RC	S	P	29	A	50	(7A)	40W*	30...150	2,5A	<1,0	2,5A	<100*	-	<250	>10	-	4),kpl.2N 6290
T	2N 6110	RC	S	P	30	A	30	(7A)	40W*	30...150	3A	<1,0	3A	<100*	-	<250	>10	-	4),kpl.2N 6289
T	2N 6111	RC	S	P	29	A	30	(7A)	40W*	30...150	3A	<1,0	3A	<100*	-	<250	>10	-	4),kpl.2N 6288
T	2N 6112	UI	S	N	245	A	30	-	360	>185	2	-	-	<10n	-	<10	>160	-	
U	2N 6114	Mo	S	PN	6	K													
U	2N 6115	Mo	S	PN	6	K													
U	2N 6116	Mo	S	PN	6	I													
U	2N 6117	Mo	S	PN	6	I													
U	2N 6118	Mo	S	PN	6	I													
T	2N 6121	Fd	S	N	29	A	45	(4A)	40W*	25...100	1,5A	<0,6	1,5A	<100	-	-	>2,5	-	4),kpl.2N 6124
T	2N 6122	Fd	S	N	29	A	60	(4A)	40W*	25...100	1,5A	<0,6	1,5A	<100	-	-	>2,5	-	4),kpl.2N 6125
T	2N 6123	Fd	S	N	29	A	80	(4A)	40W*	30...80	1,5A	<0,6	1,5A	<100	-	-	>2,5	-	4),kpl.2N 6126
T	2N 6124	Fd	S	P	29	A	45	(4A)	40W*	25...100	1,5A	<0,6	1,5A	<100	-	-	>2,5	-	4),kpl.2N 6121
T	2N 6125	Fd	S	P	29	A	60	(4A)	40W*	25...100	1,5A	<0,6	1,5A	<100	-	-	>2,5	-	4),kpl.2N 6122
T	2N 6126	Fd	S	P	29	A	80	(4A)	40W*	20...80	1,5A	<0,6	1,5A	<100	-	-	>2,5	-	4),kpl.2N 6123
T	2N 6127	Tx	S	P	5	B	80	20A	(67W)	30...120	5A	<2,2	10A	(<1m)	-	<500	>40	450	kpl.2N 6128
T	2N 6128	Tx	S	N	5	B	80	20A	(67W)	30...120	5A	<2,2	10A	(<1m)	-	<275	>50	500	kpl.2N 6127
T	2N 6129	Fd	S	N	29	A	40	(7A)	50W*	20...100	2,5A	<1,4	7A	<100	-	-	>2,5	-	4),kpl.2N 6132
T	2N 6130	Fd	S	N	29	A	60	(7A)	50W*	20...100	2,5A	<1,4	7A	<100	-	-	>2,5	-	4),kpl.2N 6133
T	2N 6131	Fd	S	N	29	A	80	(7A)	50W*	20...100	2,5A	<1,8	7A	<100	-	-	>2,5	-	4),kpl.2N 6134
T	2N 6132	Fd	S	P	29	A	40	(7A)	50W*	20...100	2,5A	<1,4	7A	<100	-	-	>2,5	-	4),kpl.2N 6129
T	2N 6133	Fd	S	P	29	A	60	(7A)	50W*	20...100	2,5A	<1,4	7A	<100	-	-	>2,5	-	4),kpl.2N 6130
T	2N 6134	Fd	S	P	29	A	80	(7A)	50W*	20...100	2,5A	<1,8	7A	<100	-	-	>2,5	-	4),kpl.2N 6131
T	2N 6136	Mo	S	N	283	A	18	(6A)	60W*	>20	1A	-	-	(<20m)	[>4]	<70	-	-	37,42:25W)
R	2N 6139	Mo	S	PN	264	A													
	bis																		
R	2N 6141	Mo	S	PN	264	A													
R	2N 6142	Mo	S	PN	265	A													
	bis																		
R	2N 6144	Mo	S	PN	265	A													
R	2N 6145	Mo	S	PN	261	B													
	bis																		
R	2N 6147	Mo	S	PN	261	B													

1 K	2 Typ	3 Hersteller	4 Ma	5 Pl	6 Fo	7 Af	8 U_{max} [V]	9 U_{max} [mA]	10 P_{tot} [mW]	11 B	I_F [mA]	12 U_S [V]	I_F [mA]	13 I_{Sp} [uA]	14 F [dB]	15 C [pF]	16 f_g [MHz]	17 t [ns]	18 Bemerkung
R	2N 6148	Mo	S	PN	266	A													
	bis																		
R	2N 6150	Mo	S	PN	266	A													
R	2N 6151	Mo	S	PN	16	C													
	bis																		
R	2N 6156	Mo	S	PN	16	C													
R	2N 6157	Mo	S	PN	262	B													
	bis																		
R	2N 6159	Mo	S	PN	262	B													
R	2N 6160	Mo	S	PN	263	B													
	bis																		
R	2N 6162	Mo	S	PN	263	B													
R	2N 6163	Mo	S	PN	261	B													
	bis																		
R	2N 6165	Mo	S	PN	261	B													
T	2N 6166	Mo	S	N	259	A	35	(9A)	117W*	>5	500	-	-	<3m	[>6]	<130	-	-	37,42:100W)
R	2N 6167	Mo	S	PN	261	A													
	bis																		
R	2N 6170	Mo	S	PN	261	A													
R	2N 6171	Mo	S	PN	261	A													
	bis																		
R	2N 6174	Mo	S	PN	261	A													
T	2N 6175	RC	S	N	135	A	250	1A	20W*	30...190	20	<0,5	50	<50	-	<8	>21	-	3)
T	2N 6176	RC	S	N	135	A	300	1A	20W*	30...150	20	<0,5	50	<50	-	<8	>21	-	3)
T	2N 6177	RC	S	N	135	A	350	1A	20W*	30...150	50	<0,5	50	<20	-	<8	>21	-	3)
T	2N 6178	RC	S	N	135	A	75	(2A)	25W*	30...130	500	<0,5	500	<0,5	-	<20	>50	<80	4),kpl.2N 6180
T	2N 6179	RC	S	N	135	A	50	(2A)	25W*	40...250	500	<0,8	500	<0,5	-	<20	>50	<80	4),kpl.2N 6181
T	2N 6180	RC	S	P	135	A	75	(2A)	25W*	30...130	500	<0,7	500	<0,5	-	<40	>50	<100	4),kpl.2N 6178
T	2N 6181	RC	S	P	135	A	50	(2A)	25W*	40...250	500	<1,2	500	<0,5	-	<40	>50	<100	4),kpl.2N 6179
T	2N 6182	Mo	S	P	27	A	80	(10A)	60W*	30...120	2A	<1,2	10A	<10	-	<300	>30	<100+	4),kpl.2N 5477
T	2N 6183	Mo	S	P	27	A	80	(10A)	60W*	60...240	2A	<1,2	10A	<10	-	<300	>30	<100+	4),kpl.2N 5478
T	2N 6184	Mo	S	P	27	A	100	(10A)	60W*	30...120	2A	<1,2	10A	<10	-	<300	>30	<100+	4),kpl.2N 5479
T	2N 6185	Mo	S	P	27	A	100	(10A)	60W*	60...240	2A	<1,2	10A	<10	-	<300	>30	<100+	4),kpl.2N 5480
T	2N 6186	Mo	S	P	27	B	80	(10A)	60W*	30...120	2A	<1,2	10A	<10	-	<300	>30	<100+	4),kpl.2N 5346
T	2N 6187	Mo	S	P	27	B	80	(10A)	60W*	60...240	2A	<1,2	10A	<10	-	<300	>30	<100+	4),kpl.2N 5347
T	2N 6188	Mo	S	P	27	B	100	(10A)	60W*	30...120	2A	<1,2	10A	<10	-	<300	>30	<100+	4),kpl.2N 5348
T	2N 6189	Mo	S	P	27	B	100	(10A)	60W*	60...240	2A	<1,2	10A	<10	-	<300	>30	<100+	4),kpl.2N 5349
T	2N 6190	Mo	S	P	7	A	80	(5A)	10W*	30...120	2A	<1,2	5A	<10	-	<300	>30	<100+	4),kpl.2N 5336
T	2N 6191	Mo	S	P	7	A	80	(5A)	10W*	60...240	2A	<1,2	5A	<10	-	<300	>30	<100+	4),kpl.2N 5337
T	2N 6192	Mo	S	P	7	A	100	(5A)	10W*	30...120	2A	<1,2	5A	<10	-	<300	>30	<100+	4),kpl.2N 5338
T	2N 6193	Mo	S	P	7	A	100	(5A)	10W*	60...240	2A	<1,2	5A	<10	-	<300	>30	<100+	4),kpl.2N 5339
T	2N 6211	RC	S	P	15	A	225	(2A)	35W*	10...100	1A	<1,4	1A	<500*	-	<220	>20	<600+	7)
T	2N 6212	RC	S	P	15	A	300	(2A)	35W*	10...100	1A	<1,6	1A	<500*	-	<220	>20	<600+	7)
T	2N 6213	RC	S	P	15	A	350	(2A)	35W*	10...100	1A	<2,0	1A	<500*	-	<220	>20	<600+	7)
T	2N 6214	RC	S	P	15	A	400	(2A)	35W*	10...100	1A	<2,5	1A	<1m*	-	<220	>20	<600+	7)
T	2N 6215	SD,Sm	S	N	63	A	80	50A	125W*	25...150	25A	<0,6	25A	<200	-	-	>20	<1µ+	7)
T	2N 6216	SI	S	N	2	A	150	10A	71W*	20...80	5A	-	-	<1	-	-	>20	<800	7)
T	2N 6217	SI	S	N	2	A	80	10A	71W*	20...80	5A	-	-	<1	-	-	>20	<800	7)
T	2N 6218	GE	S	N	12	A	300	50	500	>20	20	<1,0	10	<0,5	-	<5	>50	<500	8)
T	2N 6219	GE	S	N	12	A	250	50	500	>20	20	<1,0	10	<1	-	<5	>50	<500	8)
T	2N 6220	GE	S	N	12	A	200	50	500	>20	20	<2,0	20	<1	-	<5	>50	<500	8)
T	2N 6221	GE	S	N	12	A	150	50	500	>20	20	<2,3	20	<10	-	<5	>50	<500	8)
T	2N 6222	GE	S	N	12	A	60	100	360	75...200	2	<0,13	10	<50n	-	<4	-	-	kpl.2N 6223
T	2N 6223	GE	S	P	12	A	60	100	360	75...150	2	<0,25	10	<50n	-	<4	-	-	kpl.2N 6222
T	2N 6224	GE	S	N	12	A	60	100	360	150...300	2	<0,13	10	<50n	-	<4	-	-	kpl.2N 6225
T	2N 6225	GE	S	P	12	A	60	100	360	150...300	2	<0,25	10	<50n	-	<4	-	-	kpl.2N 6224
T	2N 6226	Mo	S	P	2	A	100	10A	150W*	25...100	3A	<2,0	6A	<1m	-	<450	>1	-	4,7),kpl.2N 5758
T	2N 6227	Mo	S	P	2	A	120	10A	150W*	20...80	3A	<2,0	6A	<1m	-	<450	>1	-	4,7),kpl.2N 5759
T	2N 6228	Mo	S	P	2	A	140	10A	150W*	15...60	3A	<2,0	6A	<1m	-	<450	>1	-	4,7),kpl.2N 5760
T	2N 6229	Mo,SD	S	P	2	A	100	15A	150W*	25...100	5A	<2,0	10A	<1m	-	<600	>1	-	4,7),kpl.2N 5632
T	2N 6230	Mo,SD	S	P	2	A	120	15A	150W*	20...80	5A	<2,0	10A	<1m	-	<600	>1	-	4,7),kpl.2N 5633
T	2N 6321	Mo,SD	S	P	2	A	140	15A	150W*	15...60	5A	<2,0	10A	<1m	-	<600	>1	-	4,7),kpl.2N 5634
T	2N 6233	Fd,Mo	S	N	15	A	225	10A	50W*	15...125	1A	<2,5	5A	<100	-	<250	>20	<500+	7)
T	2N 6234	Fd,Mo	S	N	15	A	275	10A	50W*	25...125	1A	<2,5	5A	<100	-	<250	>20	<500+	7)
T	2N 6235	Fd,Mo	S	N	15	A	325	10A	50W*	25...125	1A	<2,5	5A	<100	-	<250	>20	<500+	7)
R	2N 6236	Mo	S	PN	25	C													
	bis																		
R	2N 6241	Mo	S	PN	25	C													
T	2N 6246	RC,Se	S	P	2	A	60	(15A)	125W*	20...100	7A	<1,3	7A	<200*	-	-	>6	-	4),kpl.2N 6471
T	2N 6247	RC,Se	S	P	2	A	80	(15A)	125W*	20...100	6A	<1,3	6A	<200*	-	-	>6	-	4),kpl.2N 6472
T	2N 6248	RC,Se	S	P	2	A	100	(10A)	125W*	20...100	5A	<1,3	5A	<200*	-	-	>6	-	4)
T	2N 6249	RC,Se	S	N	2	A	200	30A	175W*	10...50	10A	<1,5	10A	<5m*	-	-	>2,5	<2µ+	7)
T	2N 6250	RC,Se	S	N	2	A	275	30A	175W*	8...50	10A	<1,5	10A	<5m*	-	-	>2,5	<2µ+	7)
T	2N 6251	RC,Se	S	N	2	A	350	30A	175W*	6...50	10A	<1,5	10A	<5m*	-	-	>2,5	<2µ+	7)

1 K	2 Typ	3 Hersteller	4 Ma	5 Pl	6 Fo	7 Af	8 U_{max} [V]	9 U_{max} [mA]	10 P_{tot} [mW]	11 B	I_F [mA]	12 U_S [V]	I_F [mA]	13 I_{Sp} [uA]	14 F [dB]	15 C [pF]	16 f_g [MHz]	17 t [ns]	18 Bemerkung
T	2N 6253	Mo,RC,Se	S	N	2	A	45	(15A)	115W*	20...150	3A	<4,0	15A	<2m*	·	·	·	·	4)
T	2N 6254	Mo,RC,Se	S	N	2	A	80	(15A)	150W*	20...70	5A	<4,0	15A	<500*	·	·	·	·	4)
T	2N 6255	Mo	S	N	7	A	18	(1A)	5W*	>5	250	·	·	<250	[>7,8]	<20	·	·	37,42:3W)
T	2N 6256	Mo	S	N	260	A	16	400	2W*	20...200	50	·	·	<500	[>7]	<8	·	·	37,42:0,5W)
T	2N 6257	Mo,RC,SD	S	N	2	A	40	30A	150W*	15...75	8A	<4,0	20A	<4m	·	·	>0,2	·	4,7)
T	2N 6258	Mo,RC,SD	S	N	2	A	80	30A	250W*	20...60	15A	<3,0	30A	<1m	·	·	>0,2	·	4,7)
T	2N 6259	Mo,RC,SD	S	N	2	A	150	30A	250W*	15...60	8A	<1,0	8A	<200*	·	·	·	·	4,7)
T	2N 6260	RC,Se	S	N	15	A	40	(3A)	29W*	20...100	1,5A	<1,5	1,5A	<1m°	·	·	>0,8	·	4)
T	2N 6261	RC,Se	S	N	15	A	80	(4A)	50W*	25...100	1,5A	<0,5	1,5A	<500°	·	·	>0,8	·	4)
T	2N 6262	Mo,RC,SD	S	N	2	A	150	15A	150W*	20...70	3A	<0,5	3A	<1m	·	·	>0,8	·	4,7)
T	2N 6263	Mo,RC,Se	S	N	15	A	120	4A	20W*	20...100	500	<1,2	500	<2m*	·	·	>0,8	·	4)
T	2N 6264	Mu,RC,Se	S	N	15	A	150	4A	50W*	20...60	1A	<0,5	1A	<50*	·	·	>0,8	·	4)
T	2N 6265	RC	S	N	272	A	(50)	275	6,25W⁻	30...120	100	<1,0	100	(<2m)	[>8,2]	<5	·	·	29,37,42:>2W)
T	2N 6266	RC	S	N	272	A	(50)	1A	14,8W⁻	20...120	500	<1,0	100	(<2m)	[>7]	<10	·	·	29,37,42:>5W)
T	2N 6267	RC	S	N	272	A	(50)	1,5A	21W⁻	15...120	500	<1,0	100	(<2m)	[>7]	<13	·	·	29,37,42:>10W)
T	2N 6268	RC	S	N	272	A	(45)	350	6,25W⁻	30...120	100	<1,0	100	(<2m)	[>7]	<5,5	·	·	29,37,42:>2W)
T	2N 6269	RC	S	N	272	A	(45)	1,5A	21W⁻	15...120	500	<1,0	100	(<2m)	[>5]	<13	·	·	29,37,42:>6,5W)
T	2N 6270	Tx	S	N	2	A	80	40A	(150W)	20...100	15A	<2,0	30A	(<1m)	·	·	>75	500	7)
T	2N 6271	Tx	S	N	2	A	100	40A	(150W)	20...100	15A	<2,0	30A	(<1m)	·	·	>75	500	7)
T	2N 6272	Tx	S	N	63	A	80	40A	(150W)	20...100	15A	<2,0	30A	(<1m)	·	·	>75	500	7)
T	2N 6273	Tx	S	N	63	A	100	40A	(150W)	20...100	15A	<2,0	30A	(<1m)	·	·	>75	500	7)
T	2N 6274	Mo	S	N	2	A	100	100A	250W*	30...120	20A	<3,0	50A	<10*	·	<600	>30	<350+	4,7)
T	2N 6275	Mo	S	N	2	A	120	100A	250W*	30...120	20A	<3,0	50A	<10*	·	<600	>30	<350+	4,7)
T	2N 6276	Mo	S	N	2	A	140	100A	250W*	30...120	20A	<3,0	50A	<10*	·	<600	>30	<350+	4,7)
T	2N 6277	Mo	S	N	2	A	150	100A	250W*	30...120	20A	<3,0	50A	<10*	·	<600	>30	<350+	4,7)
T	2N 6278	Mo,SD	S	N	63	A	100	100A	250W*	30...120	20A	<3,0	50A	<50°	·	<600	>30	<350+	7)
T	2N 6279	Mo,SD	S	N	63	A	120	100A	250W*	30...120	20A	<3,0	50A	<50°	·	<600	>30	<350+	7)
T	2N 6280	Mo,SD	S	N	63	A	140	100A	250W*	30...120	20A	<3,0	50A	<50°	·	<600	>30	<350+	7)
T	2N 6281	Mo,SD	S	N	63	A	150	100A	250W*	30...120	20A	<3,0	50A	<50°	·	<600	>30	<350+	7)
T	2N 6282	Mo	S	N	2	B	60	40A	160W*	>750	10A	<3,0	20A	<500*	·	<400	>4	·	4,5),kpl.2N 6285
T	2N 6283	Mo	S	N	2	B	80	40A	160W*	>750	10A	<3,0	20A	<500*	·	<400	>4	·	4,5),kpl.2N 6286
T	2N 6284	Mo	S	N	2	B	100	40A	160W*	>750	10A	<3,0	20A	<500*	·	<400	>4	·	4,5),kpl.2N 6287
T	2N 6285	Mo	S	P	2	B	60	40A	160W*	>750	10A	<3,0	20A	<500*	·	<600	>4	·	4,5),kpl.2N 6282
T	2N 6286	Mo	S	P	2	B	80	40A	160W*	>750	10A	<3,0	20A	<500*	·	<600	>4	·	4,5),kpl.2N 6283
T	2N 6287	Mo	S	P	2	B	100	40A	160W*	>750	10A	<3,0	20A	<500*	·	<600	>4	·	4,5),kpl.2N 6284
T	2N 6288	RC	S	N	29	A	30	(7A)	40W*	30...120	3A	<1,0	3A	<100*	·	<250	>4	·	4),kpl.2N 6111
T	2N 6289	RC	S	N	30	A	30	(7A)	40W*	30...120	3A	<1,0	3A	<100*	·	<250	>4	·	4),kpl.2N 6110
T	2N 6290	RC	S	N	29	A	50	(7A)	40W*	30...120	2,5A	<1,0	2,5A	<100*	·	<250	>4	·	4),kpl.2N 6109
T	2N 6291	RC	S	N	30	A	50	(7A)	40W*	30...120	2,5A	<1,0	2,5A	<100*	·	<250	>4	·	4),kpl.2N 6108
T	2N 6292	RC	S	N	29	A	70	(7A)	40W*	30...120	2A	<1,0	2A	<100*	·	<250	>4	·	4),kpl.2N 6107
T	2N 6293	RC	S	N	30	A	70	(7A)	40W*	30...120	2A	<1,0	2A	<100*	·	<250	>4	·	4),kpl.2N 6106
T	2N 6294	Mo	S	N	15	B	60	8A	50W*	>750	2A	<3,0	4A	<500*	·	<120	>4	·	4,5),kpl.2N 6296
T	2N 6295	Mo	S	N	15	B	80	8A	50W*	>750	2A	<3,0	4A	<500*	·	<120	>4	·	4,5),kpl.2N 6297
T	2N 6296	Mo	S	P	15	B	60	8A	50W*	>750	2A	<3,0	4A	<500*	·	<200	>4	·	4,5),kpl.2N 6294
T	2N 6297	Mo	S	P	15	B	80	8A	50W*	>750	2A	<3,0	4A	<500*	·	<200	>4	·	4,5),kpl.2N 6295
T	2N 6298	Mo	S	P	15	B	60	16A	75W*	>750	4A	<3,0	8A	<500*	·	<300	>4	·	4,5),kpl.2N 6300
T	2N 6299	Mo	S	P	15	B	80	16A	75W*	>750	4A	<3,0	8A	<500*	·	<300	>4	·	4,5),kpl.2N 6301
T	2N 6300	Mo	S	N	15	B	60	16A	75W*	>750	4A	<3,0	8A	<500*	·	<200	>4	·	4,5),kpl.2N 6298
T	2N 6301	Mo	S	N	15	B	80	16A	75W*	>750	4A	<3,0	8A	<500*	·	<200	>4	·	4,5),kpl.2N 6299
T	2N 6302	Mo	S	N	2	A	120	30A	150W*	15...60	8A	<1,4	8A	<2m	·	·	>0,2	·	4,7)
T	2N 6303	Mo	S	P	3	A	80	3A	1W	30...150	1,5A	<1,5	3A	<1	·	<120	>60	<100	4)
T	2N 6304	Mo	S	N	72	B	15	(50)	200	25...250	2	·	·	<10n	[>15]	<1,0	>1,4G	·	31,38,46:<12ps)
T	2N 6305	Mo	S	N	72	B	15	(50)	200	25...250	2	·	·	<10n	[>12]	<1,0	>1,2G	·	31,38,46:<15ps)
T	2N 6306	Mo	S	N	2	A	250	16A	125W*	15...75	3A	<5,0	8A	<500*	·	<250	>5	<600+	7)
T	2N 6307	Mo	S	N	2	A	300	16A	125W*	15...75	3A	<5,0	8A	<500*	·	<250	>5	<600+	7)
T	2N 6308	Mo	S	N	2	A	350	16A	125W*	12...60	3A	<5,0	8A	<500*	·	<250	>5	<600+	7)
T	2N 6312	Mo	S	P	15	A	40	10A	75W*	25...100	1,5A	<2,0	3A	<50	·	<300	>4	·	4),kpl.2N 4231 A
T	2N 6313	Mo	S	P	15	A	60	10A	75W*	25...100	1,5A	<2,0	3A	<50	·	<300	>4	·	4),kpl.2N 4232 A
T	2N 6314	Mo	S	P	15	A	80	10A	75W*	25...100	1,5A	<2,0	3A	<50	·	<300	>4	·	4),kpl.2N 4233 A
TT	2N 6315	Mo	S	N	15	A	60	15A	90W*	20...100	2,5A	<1,0	4A	<250	·	<200	>4	<700+	4),kpl.2N 6317
TT	2N 6316	Mo	S	N	15	A	80	15A	90W*	20...100	2,5A	<1,0	4A	<250	·	<200	>4	<700+	4),kpl.2N 6318
TT	2N 6317	Mo	S	P	15	A	60	15A	90W*	20...100	2,5A	<1,0	4A	<250	·	<300	>4	<700*	4),kpl.2N 6315
TT	2N 6318	Mo	S	P	15	A	80	15A	90W*	20...100	2,5A	<1,0	4A	<250	·	<300	>4	<700*	4),kpl.2N 6316
TT	2N 6322	Tx	S	N	2	A	200	40A	(200W)	40...150	5A	<3,0	30A	(<2m)	·	·	>10	800	7)
TT	2N 6323	Tx	S	N	2	A	300	40A	(200W)	30...150	5A	<3,0	30A	(<2m)	·	·	>10	800	7)
TT	2N 6324	Tx	S	N	63	A	200	40A	(200W)	40...120	5A	<3,0	30A	(<2m)	·	·	>10	800	7)
TT	2N 6325	Tx	S	N	63	A	300	40A	(200W)	30...150	5A	<3,0	30A	(<2m)	·	·	>10	800	7)
TT	2N 6326	Tx	S	N	2	A	60	40A	200W*	6...30	30A	<3,0	30A	(<500)	·	·	>3	600	4),kpl.2N 6329
TT	2N 6327	Tx	S	N	2	A	80	40A	200W*	6...30	30A	<3,0	30A	(<500)	·	·	>3	600	4),kpl.2N 6330
TT	2N 6328	Tx	S	N	2	A	100	40A	200W*	6...30	30A	<3,0	30A	(<500)	·	·	>3	600	4),kpl.2N 6331
TT	2N 6329	Tx	S	P	2	A	60	40A	200W*	6...30	30A	<3,0	30A	(<500)	·	·	>3	600	4),kpl.2N 6326
TT	2N 6330	Tx	S	P	2	A	80	40A	200W*	6...30	30A	<3,0	30A	(<500)	·	·	>3	600	4),kpl.2N 6327
TT	2N 6331	Tx	S	P	2	A	100	40A	200W*	6...30	30A	<3,0	30A	(<500)	·	·	>3	600	4),kpl.2N 6328

1 K	2 Typ	3 Hersteller	4 Ma	5 Pl	6 Fo	7 Af	8 U_{max} [V]	9 U_{max} [mA]	10 P_{tot} [mW]	11 B	I_F [mA]	12 U_S [V]	I_F [mA]	13 I_{Sp} [uA]	14 F [dB]	15 C [pF]	16 f_g [MHz]	17 t [ns]	18 Bemerkung
R	2N 6332	RC,Tx	S	PN	7	G													
	bis																		
R	2N 6337	RC,Tx	S	PN	7	G													
T	2N 6338	Mo	S	N	2	A	100	50A	200W*	30...120	10A	<1,8	25A	<10	·	300	>40	<300+	4,7)
T	2N 6339	Mo	S	N	2	A	120	50A	200W*	30...120	10A	<1,8	25A	<10	·	300	>40	<300+	4,7)
T	2N 6340	Mo	S	N	2	A	140	50A	200W*	30...120	10A	<1,8	25A	<10	·	300	>40	<300+	4,7)
T	2N 6341	Mo	S	N	2	A	150	50A	200W*	30...120	10A	<1,8	25A	<10	·	300	>40	<300+	4,7)
R	2N 6342	Mo	S	PN	29	G													
R	2N 6342 A	Mo	S	PN	29	G													
	bis																		
R	2N 6349	Mo	S	PN	29	G													
R	2N 6349 A	Mo	S	PN	29	G													
T	2N 6354	RC	S	N	2	A	120	12A	140W*	10...100	10A	<1,0	10A	<5m	·	<300	>80	<1µ+	7)
T	2N 6355	Mo	S	N	2	B	40	30A	150W*	>500	4A	<4,0	20A	<2m*	·	<600	·	·	4,5)
T	2N 6356	Mo	S	N	2	B	40	30A	150W*	>1500	4A	<4,0	20A	<2m*	·	<600	·	·	4,5)
T	2N 6357	Mo	S	N	2	B	60	30A	150W*	>500	4A	<4,0	20A	<2m*	·	<600	·	·	4,5)
T	2N 6358	Mo	S	N	2	B	60	30A	150W*	>1500	4A	<4,0	20A	<2m*	·	<600	·	·	4,5)
T	2N 6359	Mo,SD	S	N	2	A	80	30A	150W*	15...60	8A	<4,0	16A	<2m*	·	-	>0,2	·	4,7)
T	2N 6360	Mo,SD	S	N	2	A	100	30A	150W*	15...60	6A	<3,0	12A	<2m*	·	·	>0,2	·	4,7)
T	2N 6365	Mo	G	P	6	A	10	1A	150	>20	1	·	·	<10	·	<2	>200	·	4)
T	2N 6365 A	Mo	G	P	6	A	10	1A	150	>20	1	·	·	<10	·	<2	>200	·	4)
T	2N 6366	Mo	S	N	139	A	18	(1A)	10W*	5...50	250	·	·	(<5m)	[>17]	<20	>50	·	37,42:2,5W,51)
T	2N 6367	Mo	S	N	258	A	18	(2A)	20W*	5...50	500	·	·	(<10m)	[>14]	<90	>50	·	37,42:9W,51)
T	2N 6368	Mo	S	N	259	A	20	(8A)	140W*	>10	1A	·	·	(<10m)	[>10]	<350	>50	·	37,42:40W,51)
T	2N 6370	Mo	S	N	258	A	35	(1,5A)	20W*	5...50	500	·	·	(<10m)	[>12]	<40	>50	·	37,42:10W)
T	2N 6371	RC	S	N	2	A	40	(16A)	117W*	15...60	8A	<1,5	8A	<2m*	·	·	>0,8	·	4)
T	2N 6372	RC	S	N	15	A	80	(6A)	40W*	20...100	2A	<1,0	2A	<100*	·	·	>4	·	4),kpl.2N 5954
T	2N 6373	RC	S	N	15	A	60	(6A)	40W*	20...100	2,5A	<1,0	2,5A	<100*	·	·	>4	·	4),kpl.2N 5955
T	2N 6374	RC	S	N	15	A	40	(6A)	40W*	20...100	3A	<1,0	3A	<100*	·	·	>4	·	4),kpl.2N 5956
T	2N 6375	NS	S	N	6	A	40	1,5A	580	30...90	500	<0,4	500	<0,2	·	<10	>300	<16	9)
T	2N 6376	NS	S	N	7	A	40	1,5A	1W	30...90	500	<0,4	500	<0,2	·	<10	>300	<16	9)
T	2N 6377	Mo	S	P	2	A	80	100A	250W*	30...120	20A	<3,0	50A	<10	·	<1,5µ	>30	<350+	4,7)
T	2N 6378	Mo	S	P	2	A	100	100A	250W*	30...120	20A	<3,0	50A	<10	·	<1,5µ	>30	<350+	4,7)
T	2N 6379	Mo	S	P	2	A	120	100A	250W*	30...120	20A	<3,0	50A	<10	·	<1,5µ	>30	<350+	4,7)
T	2N 6380	Mo	S	P	63	A	80	100A	250W*	30...120	20A	<3,0	50A	<10	·	<1,5µ	>30	·	4,7)
T	2N 6381	Mo	S	P	63	A	100	100A	250W*	30...120	20A	<3,0	50A	<10	·	<1,5µ	>30	·	4,7)
T	2N 6382	Mo	S	P	63	A	120	100A	250W*	30...120	20A	<3,0	50A	<10	·	<1,5µ	>30	·	4,7)
T	2N 6383	RC	S	N	2	B	40	15A	100W*	>1000	5A	<2,0	5A	<300*	·	<200	>20	·	4,5)
T	2N 6384	RC	S	N	2	B	60	15A	100W*	>1000	5A	<2,0	5A	<300*	·	<200	>20	·	4,5)
T	2N 6385	RC	S	N	2	B	80	15A	100W*	>1000	5A	<2,0	5A	<300*	·	<200	>20	·	4,5)
T	2N 6386	RC	S	N	29	B	40	15A	40W*	>1000	3A	<2,0	3A	<300*	·	<200	>20	·	4,5)
T	2N 6387	RC	S	N	29	B	60	15A	40W*	>1000	5A	<2,0	5A	<300*	·	<200	>20	·	4,5)
T	2N 6388	RC	S	N	29	B	80	15A	40W*	>1000	5A	<2,0	5A	<300*	·	<200	>20	·	4,5)
T	2N 6389	RC	S	N	72	B	12	40	200	25...250	3	·	·	<20n	[>10]	<0,55	>1G	·	31,38,46:<15ps)
T	2N 6390	RC	S	N	273	A	(50)	1A	8,3W-	20...120	50	·	·	(<2m)	[>8]	<5	·	·	29,37,42:>3W)
T	2N 6391	RC	S	N	273	A	(50)	2,5A	16,7W-	20...120	200	·	·	(<3m)	[>7]	<9	·	·	29,37,42:>5W)
T	2N 6392	RC	S	N	273	A	(50)	3,5A	21W-	20...120	500	·	·	(<3m)	[>5]	<11	·	·	29,37,42:>10W)
T	2N 6393	RC	S	N	273	A	(45)	3,5A	21W-	20...120	500	·	·	(<3m)	[>7]	<11	·	·	29,37,42:>10W)
R	2N 6394	Mo	S	PN	29	F													
	bis																		
R	2N 6399	Mo	S	PN	29	F													
R	2N 6400	Mo	S	PN	29	F													
	bis																		
R	2N 6405	Mo	S	PN	29	F													
T	2N 6406	Mo	S	P	25	E	60	4A	12,5W*	50...250	100	<1,4	1,5A	<1*	·	<50	>50	·	4),kpl.2N 6408
T	2N 6407	Mo	S	P	25	E	80	4A	12,5W*	50...250	100	<1,4	1,5A	<1*	·	<50	>50	·	4),kpl.2N 6409
T	2N 6408	Mo	S	N	25	E	60	4A	12,5W*	50...250	100	<1,4	1,5A	<1*	·	<30	>50	·	4),kpl.2N 6906
T	2N 6409	Mo	S	N	25	E	80	4A	12,5W*	50...250	100	<1,4	1,5A	<1*	·	<30	>50	·	4),kpl.2N 6407
T	2N 6410	Mo	S	N	25	E	25	8A	15W*	45...180	2A	<1,5	4A	<1*	·	<80	>50	·	4),kpl.2N 6411
T	2N 6411	Mo	S	P	25	E	25	8A	15W*	45...180	2A	<1,5	4A	<1*	·	<120	>50	·	4),kpl.2N 6410
T	2N 6412	Mo	S	N	25	E	40	8A	15W*	40...250	200	<0,8	2A	<1*	·	<50	>50	·	4),kpl.2N 6414
T	2N 6413	Mo	S	N	25	E	60	8A	15W*	40...250	200	<0,8	2A	<1*	·	<50	>50	·	4),kpl.2N 6415
T	2N 6414	Mo	S	P	25	E	40	8A	15W*	40...250	200	<0,8	2A	<1*	·	<70	>50	·	4),kpl.2N 6412
T	2N 6415	Mo	S	P	25	E	60	8A	15W*	40...250	200	<0,8	2A	<1*	·	<70	>50	·	4),kpl.2N 6413
T	2N 6416	Mo	S	N	25	E	80	6A	15W*	40...250	200	<2,5	2A	<1*	·	<50	>40	·	4),kpl.2N 6418
T	2N 6417	Mo	S	N	25	E	100	6A	15W*	40...250	200	<2,5	2A	<1*	·	<50	>40	·	4),kpl.2N 6419
T	2N 6418	Mo	S	P	25	E	80	6A	15W*	40...250	200	<2,5	2A	<1*	·	<70	>40	·	4),kpl.2N 6416
T	2N 6419	Mo	S	P	25	E	100	6A	15W*	40...250	200	<2,5	2A	<1*	·	<70	>40	·	4),kpl.2N 6417
T	2N 6420	Mo	S	P	15	A	175	1A	35W*	40...200	500	·	·	<10m°	·	·	>10	·	
T	2N 6421	Mo	S	P	15	A	250	2A	35W*	8...80	1A	·	·	<1m*	·	·	>10	<3µ+	
T	2N 6422	Mo	S	P	15	A	300	2A	35W*	8...80	1A	·	·	<1m*	·	·	>10	<3µ+	
T	2N 6423	Mo	S	P	15	A	300	2A	35W*	10...100	750	·	·	<2m*	·	·	>15	<500+	
T	2N 6424	Mo	S	P	15	A	225	2A	20W*	40...200	100	<2,5	250	<100	·	<20	>10	·	7),kpl.2N 3738
T	2N 6425	Mo	S	P	15	A	300	2A	20W*	40...200	100	<2,5	250	<100	·	<20	>10	·	7),kpl.2N 3739

1 K	2 Typ	3 Hersteller	4 Ma	5 Pl	6 Fo	7 Af	8 U_{max} [V]	9 U_{max} [mA]	10 P_{tot} [mW]	11 B	I_F [mA]	12 U_S [V]	I_F [mA]	13 I_{Sp} [uA]	14 F [dB]	15 C [pF]	16 f_g [MHz]	17 t [ns]	18 Bemerkung
T	2N 6426	Mo	S	N	22	Q	40	500	625	>30000	100	<1,5	500	<50n	<10	<7	>150	·	4,5)
T	2N 6427	Mo	S	N	22	Q	40	500	625	>20000	100	<1,5	500	<50n	<10	<7	>130	·	4,5)
T	2N 6436	Mo	S	P	2	A	80	50A	200W*	20...80	10A	<1,8	25A	<10	·	<700	>40	<300+	7)
T	2N 6437	Mo	S	P	2	A	100	50A	200W*	20...80	10A	<1,8	25A	<10	·	<700	>40	<300+	7)
T	2N 6438	Mo	S	P	2	A	120	50A	200W*	20...80	10A	<1,8	25A	<10	·	<700	>40	<300+	7)
T	2N 6441	Mo	S	N	42	A	40	(50)	550	60...240	10µ	<0,3	1	<5n	<4	<1,5	>160	·	14:<10mV,17:40%,24)
T	2N 6442	Mo	S	N	42	A	40	(50)	550	120...600	10µ	<0,3	1	<5n	<4	<1,5	>160	·	14:<10mV,17:40%,24)
T	2N 6443	Mo	S	N	42	A	40	(50)	550	60...240	10µ	<0,3	1	<5n	<4	<1,5	>160	·	14:<5mV,15,24)
T	2N 6444	Mo	S	N	42	A	40	(50)	550	120...600	10µ	<0,3	1	<5n	<4	<1,5	>160	·	14:<5mV,15,24)
T	2N 6445	Mo	S	N	42	A	40	(50)	550	60...240	10µ	<0,3	1	<5n	<4	<1,5	>160	·	14:<3mV,16,24)
T	2N 6446	Mo	S	N	42	A	40	(50)	550	120...600	10µ	<0,3	1	<5n	<4	<1,5	>160	·	14:<3mV,16,24)
T	2N 6447	Mo	S	N	42	A	40	(50)	550	60...240	10µ	<0,3	1	<5n	<4	<1,5	>160	·	14:<3mV,17:5%,24)
T	2N 6448	Mo	S	N	42	A	40	(50)	550	120...600	10µ	<0,3	1	<5n	<4	<1,5	>160	·	14:<3mV,17:5%,24)
F	2N 6449	Tx	S	N	7	H	(300)	10	800	0,5...3,0	30V	<15,0	4n	<10n	·	(<5)	·	·	62:2...10mA)
F	2N 6450	Tx	S	N	7	H	(200)	10	800	0,5...3,0	30V	<15,0	4n	<10n	·	(<5)	·	·	62:2...10mA)
F	2N 6451	Tx	S	N	72	E	(20)	10	360	15...30	10V	<3,5	0,5n	<0,1n	<1,5	(<5)	·	·	62:5...20mA)
F	2N 6452	Tx	S	N	72	E	(25)	10	360	15...30	10V	<3,5	0,5n	<0,5n	<2,5	(<5)	·	·	62:5...20mA)
F	2N 6453	Tx	S	N	72-	E	(20)	10	360	20...40	10V	<5,0	0,5n	<0,1n	<1,5	(<5)	·	·	62:15...50mA)
F	2N 6454	Tx	S	N	72	E	(25)	10	360	20...40	10V	<5,0	0,5n	<0,5n	<2,5	(<5)	·	·	62:15...50mA)
T	2N 6461	Tx	S	N	7	A	300	100	1W	30...120	20	·	·	<50n	·	·	>200	·	3)
T	2N 6462	Tx	S	N	7	A	300	100	1W	100...300	20	·	·	<50n	·	·	>200	·	3)
T	2N 6463	Tx	S	N	7	A	250	100	1W	30...120	20	·	·	<50n	·	·	>200	·	3)
T	2N 6464	Tx	S	N	7	A	250	100	1W	100...300	20	·	·	<50n	·	·	>200	·	3)
T	2N 6467	RC	S	P	15	A	100	(4A)	40W*	15...150	1,5A	<4,0	4A	<100*	·	·	>5	·	4,7)
T	2N 6468	RC	S	P	15	A	120	(4A)	40W*	15...150	1,5A	<4,0	4A	<100*	·	·	>5	·	4,7)
T	2N 6469	RC	S	P	2	A	40	(15A)	125W*	20...150	5A	<1,3	5A	<200*	·	·	>10	·	4),kpl.2N 6470
T	2N 6470	RC	S	N	2	A	40	(15A)	125W*	20...150	5A	<1,3	5A	<500*	·	·	>5	·	4),kpl.2N 6469
T	2N 6471	RC	S	N	2	A	60	(15A)	125W*	20...150	5A	<1,3	5A	<500*	·	·	>5	·	4),kpl.2N 6246
T	2N 6472	RC	S	N	2	A	80	(15A)	125W*	20...150	5A	<1,3	5A	<500*	·	·	>5	·	4),kpl.2N 6247
T	2N 6473	RC	S	N	29	A	100	(4A)	40W*	15...150	1,5A	<2,5	4A	<100*	·	<250	>4	·	4,7)
T	2N 6474	RC	S	N	29	A	120	(4A)	40W*	15...150	1,5A	<2,5	4A	<100*	·	<250	>4	·	4,7)
T	2N 6475	RC	S	P	29	A	100	(4A)	40W*	15...150	1,5A	<2,5	4A	<100*	·	<250	>10	·	4,7)
T	2N 6476	RC	S	P	29	A	120	(4A)	40W*	15...150	1,5A	<2,5	4A	<100*	·	<250	>10	·	4,7)
T	2N 6477	RC	S	N	29	A	120	4A	50W*	25...150	1A	<2,0	2,5A	<2m*	·	·	>0,2	·	4,7)
T	2N 6478	RC	S	N	29	A	140	4A	50W*	25...150	1A	<2,0	2,5A	<2m*	·	·	>0,2	·	4,7)
T	2N 6479	RC	S	N	44	B	60	25A	87W*	20...300	12A	<0,75	12A	<1m		<400	>100	<400+	7,12,13)
T	2N 6480	RC	S	N	44	B	80	25A	117W*	20...300	12A	<0,75	12A	<1m		<400	>100	<400+	7,12,13)
T	2N 6481	RC	S	N	44	A	60	25A	87W*	20...300	12A	<0,75	12A	<1m		<400	>100	<400+	7,12,13)
T	2N 6482	RC	S	N	44	A	60	25A	117W*	20...300	12A	<0,75	12A	<1m		<400	>100	<400+	7,12,13)
T	2N 6486	RC	S	N	29	A	40	(15A)	75W*	20...150	5A	<1,3	5A	<500*	·	·	>5	·	4),kpl.2N 6489
T	2N 6487	RC	S	N	29	A	60	(15A)	75W*	20...150	5A	<1,3	5A	<500*	·	·	>5	·	4),kpl.2N 6490
T	2N 6488	RC	S	N	29	A	80	(15A)	75W*	20...150	5A	<1,3	5A	<500*	·	·	>5	·	4),kpl.2N 6491
T	2N 6489	RC	S	P	29	A	40	(15A)	75W*	20...150	5A	<1,3	5A	<500	·	·	>5	·	4),kpl.2N 6486
T	2N 6490	RC	S	P	29	A	60	(15A)	75W*	20...150	5A	<1,3	5A	<500	·	·	>5	·	4),kpl.2N 6487
T	2N 6491	RC	S	P	29	A	80	(15A)	75W*	20...150	5A	<1,3	5A	<500	·	·	>5	·	4),kpl.2N 6488
T	2N 6495	Mo	S	N	15	A	80	20A	70W*	10...60	10A	<1,5	10A	<100	·	·	>25	<350	4,7)
T	2N 6496	RC	S	N	2	A	110	(15A)	140W*	12...100	8A	<1,0	8A	<20m*	·	<300	>60	<500+	7)
T	2N 6497	Mo	S	N	16	A	250	10A	80W*	10...75	2,5A	<1,0	2,5A	<1m*	·	<150	>5	<800+	7)
T	2N 6498	Mo	S	N	16	A	300	10A	80W*	10...75	2,5A	<1,25	2,5A	<1m*	·	<150	>5	<800+	7)
T	2N 6499	Mo	S	N	16	A	350	10A	80W*	10...75	2,5A	<1,5	2,5A	<1m*	·	<150	>5	<800+	7)
T	2N 6500	RC	S	N	15	A	120	4A	20W*	15...60	3A	·	·	·	·	·	>60	<400+	7)
T	2N 6501	Mo	S	N	90	B	40	(1A)	600	50...150	100	<0,5	500	<1,7	·	<10	>250	<35	9,24)
T	2N 6502	Mo	S	N	42	A	40	(1A)	650	50...150	100	<0,5	500	<1,7	·	<10	>250	<35	9,24)
T	2N 6503	Mo	S	N	91	C	40	(1A)	400	50...150	100	<0,5	500	<1,7	·	<10	>250	<35	9,26)
T	2N 6510	RC	S	N	2	A	250	7A	120W*	10...50	4A	·	·	·	·	<200	>3	<1,5µ+	7)
T	2N 6511	RC	S	N	2	A	300	7A	120W*	10...50	4A	·	·	·	·	<200	>3	<1,5µ+	7)
T	2N 6512	RC	S	N	2	A	350	7A	120W*	10...50	4A	·	·	·	·	<200	>3	<1,5µ+	7)
T	2N 6513	RC	S	N	2	A	400	7A	120W*	10...50	4A	·	·	·	·	<200	>3	<1,5µ+	7)
T	2N 6514	RC	S	N	2	A	350	7A	120W*	10...50	5A	·	·	·	·	<200	>3	<1,5µ+	7)
T	2N 6515	Mo	S	N	22	B	250	(500)	625	45...220	50	<1,0	50	<50n	·	<6	>40	<200	7),kpl.2N 6518
T	2N 6516	Mo	S	N	22	B	300	(500)	625	40...200	50	<1,0	50	<50n	·	<6	>40	<200	7),kpl.2N 6519
T	2N 6517	Mo	S	N	22	B	350	(500)	625	20...100	50	<1,0	50	<50n	·	<6	>40	<200	7),kpl.2N 6520
T	2N 6518	Mo	S	P	22	B	250	(500)	625	45...220	50	<1,0	50	<50n	·	<6	>40	<200	7),kpl.2N 6515
T	2N 6519	Mo	S	P	22	B	300	(500)	625	40...200	50	<1,0	50	<50n	·	<6	>40	<200	7),kpl.2N 6516
T	2N 6520	Mo	S	P	22	B	350	(500)	625	20...100	50	<1,0	50	<50n	·	<6	>40	<200	7),kpl.2N 6517

1 K	2 Typ	3 Hersteller	4 Ma	5 Pl	6 Fo	7 Af	8 U_{max} [V]	9 U_{max} [mA]	10 P_{tot} [mW]	11 B	I_F [mA]	12 U_S [V]	I_F [mA]	13 I_{Sp} [uA]	14 F [dB]	15 C [pF]	16 f_g [MHz]	17 t [ns]	18 Bemerkung
T	2SA 12	Hi	G	P	1	A	(16)	15	80	(60)	(1)	·	·	<6	[31]	10	8*	·	35)
T	2SA 12-A	Hi	G	P	1	A	(16)	15	80	(60)	(1)	·	·	<6	[>28]	<10,5	8*	·	35)
T	2SA 12-B	Hi	G	P	1	A	(16)	15	80	(60)	(1)	·	·	<6	[>28]	<13	8*	·	35)
T	2SA 12-C	Hi	G	P	1	A	(16)	15	80	(60)	(1)	·	·	<6	[>30]	<10,5	8*	·	35)
T	2SA 12-D	Hi	G	P	1	A	(16)	15	80	(60)	(1)	·	·	<6	[>30]	<13	8*	·	35)
T	2SA 12 H	Hi	G	P	1	A	(16)	15	80	25...100	1	·	·	<4	·	<13	8*	·	11,35)
t	2SA 13	Hi	G	P	1	A	(12)	15	80	(55)	(1)	·	·	<10	[31]	10	8*	·	10,35)
t	2SA 14	Hi	G	P	1	A	(16)	15	80	(50)	(1)	·	·	<10	·	10	4*	·	10,35)
T	2SA 15	Hi	G	P	1	A	(16)	15	80	(60)	1	·	·	<6	[35]	10	12*	·	35)
T	2SA 15 H	Hi	G	P	1	A	(16)	15	80	30...120	(1)	·	·	<4	·	<13	>5*	·	11,35)
t	2SA 16	Hi	G	P	1	A	(12)	15	80	(60)	(1)	·	·	<10	·	10	12*	·	10,35)
t	2SA 17	Hi	G	P	1	A	(12)	15	80	(70...200)	(1)	<0,15	15	<6	·	9,5	19*	·	10)
T	2SA 17 H	Hi	G	P	1	A	11	30	80	(70...200)	(1)	<0,15	15	<4*	·	<13	>14*	430	11)
t	2SA 18	Hi	G	P	1	A	(21)	15	80	(70...300)	(1)	<0,15	15	<7	·	9,5	19*	·	10)
t	2SA 18 H	Hi	G	P	1	A	12	30	80	(70...300)	(1)	<0,15	15	<7	·	<13	>14*	430	10,11)
t	2SA 19	NE	G	P	1	A	(12)	2	15	(20)	(1)	·	·	<10	[36]	1,5	50*	·	10,35)
t	2SA 20	NE	G	P	1	A	(12)	2	15	(30)	(1)	·	·	<10	·	1,5	55*	·	10,35)
t	2SA 21	NE	G	P	1	A	(12)	2	15	(50)	(1)	·	·	<10	·	1,5	55*	·	10,35)
t	2SA 26	NE	G	P	3	B	(20)	50	200	(60)	(1)	·	·	<12	·	15	6*	·	10)
t	2SA 28	TT	G	P	163	B	(18)	5	55	(20...360)	(1)	·	·	<8	·	<6	>60*	·	10,35)
t	2SA 29	TT	G	P	163	B	(18)	5	55	(20...60)	(1)	·	·	<8	·	<6	>15*	·	10,35)
T	2SA 30	Fu	G	P	1	A	(12)	10	80	(75)	(1)	·	·	<10	[30]	10	10*	·	35)
T	2SA 31	Fu	G	P	1	A	(12)	10	80	(50)	(1)	·	·	<10	[37]	10	5*	·	35)
T	2SA 32	Fu	G	P	215	A	(20)	50	100	(65)	(1)	·	·	<5	·	12	10*	·	35)
T	2SA 33	Fu	G	P	215	A	(20)	25	100	(65)	(1)	·	·	<5	·	12	6*	·	35)
T	2SA 35	Fu	G	P	1	A	(16)	15	80	(75)	(1)	·	·	<6	·	10	10*	·	35)
T	2SA 36	Fu	G	P	1	A	(16)	15	80	(50)	(1)	·	·	<6	·	10	5*	·	35)
t	2SA 37	TT	G	P	213	A	(18)	5	25	(70)	(1)	·	·	<10	·	11	7*	·	10,35)
t	2SA 38	TT	G	P	213	A	(18)	5	25	(70)	(1)	·	·	<10	·	11	10*	·	10,35)
t	2SA 39	TT	G	P	213	A	(18)	5	25	(49)	(1)	·	·	<10	·	11	5,5*	·	10,35)
T	2SA 40	Fu	G	P	1	A	(25)	50	80	(65)	(1)	·	·	<6	·	10	5*	300+	·
t	2SA 41	Hi	G	P	1	A	(35)	40	250	(20...80)	(1)	·	·	<50	·	10	6*	·	10)
	2SA 42	Hi	G	P	1	A	(45)	40	250	(20...80)	(1)	·	·	<50	·	10	6*	·	10)
	2SA 43	Fu	G	P	163	B	(35)	10	80	(60)	1	·	·	<16	[24]	1,7	30*	·	35)
	2SA 49	TT	G	P	1	A	(18)	5	60	(30...200)	(1)	0,13*	2	<10	[42]	<12,5	9*	·	35)
	2SA 50	TT	G	P	1	A	(18)	24	60	30...150	24	<0,2	24	<3	·	10	>9*	600+	10)
t	2SA 51	TT	G	P	1	A	(18)	5	60	(30...200)	(1)	·	·	<10	[36]	<12,5	14*	·	10,35)
T	2SA 52	TT	G	P	1	A	(18)	5	60	(25...180)	(1)	0,12*	1	<10	[32]	10,5	7*	·	35)
T	2SA 53	TT	G	P	1	A	(18)	5	60	(20...140)	(1)	0,13*	1	<10	[40]	<12,5	5*	·	35)
t	2SA 54	NE	G	P	222	A	(20)	10	75	(12)	(2)	·	·	<5	[12]	1,2	400	·	10,35
t	2SA 56	NE	G	P	1	B	(15)	50	150	40	5	·	·	<5	·	5	300	<50	10)
t	2SA 57	TT	G	P	163	B	(18)	5	55	(20...350)	(1)	·	·	<10	[16]	2	85*	·	10,35)
t	2SA 58	TT	G	P	163	B	(18)	5	55	(20...350)	(1)	·	·	<10	[25]	2	75*	·	10,35)
t	2SA 59	TT	G	P	163	B	(18)	5	55	(40...350)	(1)	·	·	<10	[23]	2	65*	·	10,35)
t	2SA 60	TT	G	P	163	B	(18)	5	55	(40...350)	(1)	·	·	<10	[25]	2	55*	·	10,35)
t	2SA 64	TT	G	P	1	A	(16)	40	80	65	(1)	·	·	<6	·	10	15*	200+	10)
t	2SA 65	TT	G	P	1	A	(18)	200	150	50...200	100	<0,15	100	<7	·	<16	6*	<150+	10)
t	2SA 66	TT	G	P	1	A	(18)	200	150	50...200	100	<0,15	100	<7	·	<16	10*	<150+	10)
t	2SA 67	TT	G	P	1	A	(18)	200	150	50...200	100	<0,15	100	<7	·	<16	14*	<150+	10)
T	2SA 69	Ca	G	P	159	A	(20)	10	100	(150)	(1)	·	·	<13	·	4	70*	·	35)
T	2SA 70	Ca	G	P	159	A	(20)	10	100	(150)	(1)	·	·	<13	·	3,5	70*	·	35)
T	2SA 71	Ca	G	P	159	A	(20)	10	100	(150)	(1)	·	·	<13	·	2,5	100*	·	35)
t	2SA 72	TT	G	P	163	B	(18)	5	55	(40...350)	(1)	·	·	<12	[40]	2	40*	·	10,35)
t	2SA 73	TT	G	P	163	B	(18)	5	55	(20...140)	(1)	·	·	<12	[37]	2	35*	·	10,35)
t	2SA 74	TT	G	P	163	B	(50)	50	120	(70)	(1)	·	·	<8	·	2,2	70*	·	10,35)
t	2SA 75	TT	G	P	163	B	(20)	50	120	(70)	(1)	·	·	<8	·	2,2	30*	·	10,35)
t	2SA 76	TT	G	P	163	B	(18)	5	55	(20...350)	(1)	·	·	<15	[13]	1,7	130*	·	10,35)
t	2SA 77	TT	G	P	163	B	(18)	5	55	(20...350)	(1)	·	·	<15	[15]	1,7	110*	·	10,35)
t	2SA 78	TT	G	P	163	B	(40)	400	125	30...150	400	<0,6	400	<8	·	<6	>25*	85+	10)
t	2SA 79	TT	G	P	1	A	(18)	200	55	70	100	·	·	<12	·	<15	6*	·	10)
t	2SA 80	Hi	G	P	163	B	(20)	10	80	(100)	(1)	·	·	<20	[16]	1,7	50*	·	10,35)
t	2SA 81	Hi	G	P	163	B	(20)	10	80	(80)	(1)	·	·	<20	·	1,7	40*	·	10,35)
t	2SA 82	Hi	G	P	163	B	(20)	10	80	(85)	(1)	·	·	<8	[24]	1,7	50*	·	10,35)
t	2SA 83	Hi	G	P	163	B	(25)	10	80	(60)	(1)	·	·	<8	[39]	1,7	30*	·	10,35)
t	2SA 84	Hi	G	P	163	B	(25)	10	80	(80)	(1)	·	·	<8	[41]	1,7	40*	·	10,35)
t	2SA 85	Hi	G	P	163	B	(25)	10	80	(85)	(1)	·	·	<8	[31]	1,7	50*	·	10,35)
t	2SA 86	Hi	G	P	163	B	(45)	10	225*	(80)	(1)	·	·	<12	·	1,7	50*	·	10,35)
t	2SA 87	Hi	G	P	163	B	(25)	10	80	(100)	(1,5)	·	·	<12	·	1,9	130*	·	10,35)
t	2SA 88	Hi	G	P	168	B	(25)	10	80	(50)	(1,5)	·	·	<12	·	1,9	90*	·	10,35)
t	2SA 89	Hi	G	P	163	B	(25)	10	80	(70)	(1,5)	·	·	<12	·	2,3	90*	·	10,35)
t	2SA 90	Hi	G	P	163	B	(30)	20	200*	(>20)	(1,5)	·	·	<12	·	<3	>60*	·	10,35)
t	2SA 92	TT	G	P	163	B	(18)	5	55	(40...350)	(1)	·	·	<10	[25]	1,9	50*	·	10,35)
t	2SA 93	TT	G	P	163	B	(18)	5	55	(20...350)	(1)	·	·	<10	[25]	1,9	45*	·	10,35)
t	2SA 94	Hi	G	P	159	A	(9)	10	80	·	·	·	·	<15	·	5	45*	·	10,35)

1 K	2 Typ	3 Hersteller	4 Ma	5 Pl	6 Fo	7 Af	8 U_{max} [V]	9 U_{max} [mA]	10 P_{tot} [mW]	11 B	I_F [mA]	12 U_S [V]	I_F [mA]	13 I_{Sp} [uA]	14 F [dB]	15 C [pF]	16 f_g [MHz]	17 t [ns]	18 Bemerkung
T	2SA 100	Mt	G	P	1	A	(40)	10	60	(80...300)	(1)	·	·	<16	<16	·	>10*	·	35)
T	2SA 100 B	Mt	G	P	1	A	(40)	10	60	(80...180)	(1)	·	·	<16	<16	·	>10*	·	20,35)
T	2SA 100 C	Mt	G	P	1	A	(40)	10	60	(130...300)	(1)	·	·	<16	<16	·	>10*	·	20,35)
T	2SA 101	Mt	G	P	1	A	(40)	10	60	(10...250)	(1)	·	·	<16	[>21]	<5	16*	·	35)
T	2SA 101-X	Mt	G	P	1	A	(40)	10	60	(10...250)	(1)	·	·	<16	[>24]	<5	16*	·	18:24...29,35)
T	2SA 101-Y	Mt	G	P	1	A	(40)	10	60	(10...250)	(1)	·	·	<16	[>21]	<5	16*	·	18:21...26,35)
T	2SA 102	Mt	G	P	1	A	(40)	10	60	(12...250)	(1)	·	·	<16	·	<5	>20*	·	35)
T	2SA 103	Mt	G	P	1	A	(40)	10	60	(25...250)	(1)	·	·	<16	·	<5	>30*	·	35)
T	2SA 104	Mt	G	P	1	A	(40)	10	60	(30...250)	(1)	·	·	<16	·	<5	>40*	·	35)
T	2SA 105	Fu	G	P	163	B	(6)	10	35	(50)	1	·	·	<10	[20]	3	75*	·	35)
T	2SA 106	Fu	G	P	163	B	(6)	10	35	(50)	1	·	·	<10	[28]	3	30*	·	35)
T	2SA 107	Fu	G	P	163	B	(6)	10	35	(40)	1	·	·	<10	[40]	3	20*	·	35)
T	2SA 108	Fu	G	P	163	B	(20)	10	80	(70)	1	·	·	<20	[17]	1,7	45*	·	35)
T	2SA 109	Fu	G	P	163	B	(20)	10	80	(60)	1	·	·	<20	[15]	1,7	30*	·	35)
T	2SA 110	Fu	G	P	163	B	(20)	10	80	(60)	1	·	·	<20	[20]	1,7	30*	·	35)
T	2SA 111	Fu	G	P	163	B	(20)	10	80	(40)	1	·	·	<20	·	1,7	20*	·	35)
T	2SA 112	Fu	G	P	163	B	(20)	10	80	(45)	1	·	·	<20	[15]	1,7	20*	·	35)
T	2SA 113	Fu	G	P	163	B	(34)	10	50	(45)	1	·	·	<7	[40]	2	20*	·	35)
T	2SA 114	Fu	G	P	163	B	(34)	10	50	(40)	1	·	·	<7	[39]	2	20*	·	35)
T	2SA 115	Fu	G	P	159	A	20	10	50	(150)	1	·	·	<8	[28]	2	75	·	35)
T	2SA 116	Fu	G	P	159	A	20	10	50	(150)	1	·	·	<8	[15]	2	75	·	35)
T	2SA 117	Fu	G	P	163	A	(30)	10	50	(40)	1,5	·	·	<10	·	2	110	·	35)
T	2SA 118	Fu	G	P	163	A	(30)	10	50	(60)	1,5	·	·	<10	[15]	2	100	·	35)
T	2SA 119	Fu	S	P	7	A	(40)	300	650	(60)	10	·	·	<0,1	·	4,5	200	·	4)
T	2SA 120	Fu	S	P	7	A	(25)	300	650	(60)	(10)	·	·	<1	·	4,5	200	·	4)
T	2SA 120A	Fu	S	P	7	A	(40)	300	650	(60)	(10)	·	·	<1	·	4,5	200	·	4,21)
t	2SA 121	SS	G	P	201	A	(15)	2	15	(24)	(1)	·	·	<8	·	1,3	100	·	10,35)
t	2SA 122	SS	G	P	201	A	(15)	2	15	(24)	(1)	·	·	<8	·	1,3	100	·	10,35)
t	2SA 123	SS	G	P	201	A	(15)	2	15	(24)	(1)	·	·	<8	·	1,3	100	·	10,35)
t	2SA 124	SS	G	P	201	A	(15)	2	15	(32)	(1)	·	·	<8	·	1,3	120	·	10,35)
t	2SA 125	SS	G	P	201	A	(15)	2	15	(49)	(1)	·	·	<2	·	1,3	120	·	10,35)
t	2SA 126	NE	G	P	6	B	(15)	50	150	40	10	·	·	<5	·	5	300	90	10)
t	2SA 127	TT	G	P	163	B	(70)	50	150	(60)	(1)	·	·	<50	[40]	15	25*	·	10,35)
t	2SA 128	TT	G	P	163	B	40	500	170	35	400	·	·	<50	·	<25	>15*	350+	10)
t	2SA 129	TT	G	P	163	B	40	500	170	70	400	·	·	<50	·	<25	>15*	350+	10)
t	2SA 130	Hi	G	P	163	B	(9)	10	80	(80)	(1)	·	·	<15	[19]	4	75*	·	10,35)
t	2SA 131	Hi	G	P	163	B	(9)	10	80	(40)	(1)	·	·	<15	·	4	50*	·	10,35)
t	2SA 132	Hi	G	P	163	B	(9)	10	80	(80)	(1)	·	·	<15	[25]	4	60*	·	10,35)
t	2SA 133	Hi	G	P	163	B	(9)	10	80	(50)	(1)	·	·	<15	·	4	45*	·	10,35)
t	2SA 134	Hi	G	P	159	A	(20)	10	80	(70)	(1)	·	·	<15	·	3	140	·	10,35)
t	2SA 135	Hi	G	P	159	A	(20)	10	80	(70)	(1)	·	·	<15	·	3	150	·	10,35)
T	2SA 136	Fu	G	P	1	A	(6)	10	80	(75)	(1)	·	·	<10	[25]	13	10*	·	35)
T	2SA 137	Fu	G	P	1	A	(6)	10	80	(50)	(1)	·	·	<10	[28]	13	5*	·	35)
T	2SA 138	Fu	G	P	1	A	(20)	25	80	70	10	·	·	<5	·	10	15*	300+	35)
T	2SA 139	Fu	G	P	1	A	(30)	50	80	70	50	·	·	<5	·	10	8*	400+	35)
t	2SA 141	Mb	G	P	1	A	(15)	15	80	(70)	(1)	·	·	<5	·	12	8*	·	10,35)
t	2SA 142	Mb	G	P	1	A	(15)	15	80	(70)	(1)	·	·	<5	·	12	8*	·	10,35)
t	2SA 142 A	Mb	G	P	1	A	(35)	15	80	(70)	(1)	·	·	<5	·	11	8*	·	10,21,35)
t	2SA 143	Mb	G	P	1	A	(15)	15	80	(70)	(1)	·	·	<5	·	12	15*	·	10,35)
t	2SA 144	Mt	G	P	1	A	(15)	10	80	(100)	(1)	·	·	<10	[28]	10,5	15*	·	10,35)
t	2SA 145	Mt	G	P	1	A	(15)	10	80	(50)	(1)	·	·	<10	·	10,5	6*	·	10,35)
t	2SA 151	Hi	G	P	1	A	(9)	15	80	(50)	(1)	·	·	<5	·	13	6*	·	10,35)
t	2SA 152	Hi	G	P	1	A	(9)	15	80	(55)	(1)	·	·	<5	·	13	10*	·	10,35)
t	2SA 153	NE	G	P	1	A	(15)	4	20	(60)	(1)	·	·	<5	·	1,3	60*	·	10,35)
t	2SA 154	NE	G	P	1	A	(15)	4	20	(20)	(1)	·	·	<5	·	1,5	50*	·	10,35)
t	2SA 155	NE	G	P	1	A	(15)	4	20	(30)	(1)	·	·	<5	·	1,5	55*	·	10,35)
t	2SA 156	NE	G	P	1	A	(15)	4	20	(50)	(1)	·	·	<5	·	1,5	55*	·	10,35)
t	2SA 157	NE	G	P	1	A	(15)	4	20	(50)	(1)	·	·	<5	·	1,5	65*	·	10,35)
t	2SA 159	NE	G	P	1	A	(15)	4	20	(50)	(1)	·	·	<5	·	1,5	55*	·	10,35)
t	2SA 160	NE	G	P	1	A	(15)	4	20	(60)	(1)	·	·	<5	·	1,5	55*	·	10,35)
t	2SA 161	SS	G	P	72	B	(20)	15	50	(13)	(2)	·	·	<5	·	1,2	500	·	10,35)
t	2SA 162	SS	G	P	72	B	(20)	15	50	(25)	(2)	·	·	<5	·	1,2	500	·	10,35)
t	2SA 163	SS	G	P	72	B	(20)	15	50	(66)	(2)	·	·	<5	·	1,2	500	·	10,35)
t	2SA 164	SS	G	P	72	B	(20)	15	50	(13)	(2)	·	·	<5	·	1,2	500	·	10,35)
t	2SA 165	SS	G	P	72	B	(20)	15	50	(25)	(2)	·	·	<5	·	1,2	500	·	10,35)
t	2SA 166	SS	G	P	72	B	(20)	15	50	(66)	(2)	·	·	<5	·	1,2	500	·	10,35)
t	2SA 167	NE	G	P	3	B	(20)	50	125	40...250	(1)	·	·	<8	·	15	9*	·	10)
t	2SA 168	NE	G	P	199	A	(20)	50	175	40...250	(1)	·	·	<8	·	15	9*	·	10)
t	2SA 168 A	NE	G	P	199	A	(20)	50	175	40...250	(1)	·	·	<8	·	15	9*	·	10)
t	2SA 169	NE	G	P	3	B	(20)	50	125	70	10	·	·	<8	·	11	15*	·	10)
t	2SA 170	NE	G	P	199	A	(20)	50	175	70	10	·	·	<8	·	11	15*	·	10)
t	2SA 171	NE	G	P	3	B	(20)	50	125	60	10	·	·	<8	·	11	8*	·	10)
t	2SA 172	NE	G	P	199	A	(20)	200	175	20...250	200	·	·	<8	·	11	8*	·	10)
t	2SA 173	NE	G	P	3	B	(20)	50	125	60	10	·	·	<8	·	13	4*	·	10)

1 K	2 Typ	3 Hersteller	4 Ma	5 Pl	6 Fo	7 Af	8 U_{max} [V]	9 U_{max} [mA]	10 P_{tot} [mW]	11 B	I_F [mA]	12 U_S [V]	I_F [mA]	13 I_{Sp} [uA]	14 F [dB]	15 C [pF]	16 f_g [MHz]	17 t [ns]	18 Bemerkung
t	2SA 174	NE	G	P	199	A	(20)	50	175	60	10	·	·	<8	·	13	4*	·	10)
t	2SA 175	TT	G	P	163	B	(18)	5	55	(20...350)	(1)	·	·	<15	[16]	2	85*	·	10,35)
t	2SA 180	Sa	G	P	1	A	(15)	10	50	(70)	(1)	·	·	<10	·	13	12*	·	10,35)
t	2SA 181	Sa	G	P	1	A	(15)	10	50	(47)	(1)	·	·	<10	·	13	8*	·	10,35)
t	2SA 182	Sa	G	P	1	A	(15)	10	50	(27)	(1)	·	·	<10	·	13	5*	·	10,35)
t	2SA 183	Sa	G	P	1	A	(15)	10	50	(30)	(1)	·	·	<10	·	13	16*	·	10,35)
T	2SA 188	Fu	G	P	1	A	(12)	15	80	(65)	(1)	·	·	<10	·	10	10*	·	35)
T	2SA 189	Fu	G	P	1	A	(12)	15	80	(65)	(1)	·	·	<10	·	10	6*	·	35)
T	2SA 201	Sa	G	P	1	A	(15)	15	100	(>10)	1	·	·	<10	[32]	<14,5	8*	·	35)
T	2SA 201 A	Sa	G	P	1	A	(15)	15	100	[9...13,5]	1	·	·	<10	[32]	<14,5	8*	·	20,35)
T	2SA 201 B	Sa	G	P	1	A	(15)	15	100	[11...16]	1	·	·	<10	[32]	<14,5	8*	·	20,35)
T	2SA 202	Sa	G	P	1	A	(15)	15	100	(>10)	1	·	·	<10	[34]	<12,5	12*	·	35)
T	2SA 202 A	Sa	G	P	1	A	(15)	15	100	[11...16]	1	·	·	<10	[34]	<12,5	12*	·	20,35)
T	2SA 202 B	Sa	G	P	1	A	(15)	15	100	[13,5...18]	1	·	·	<10	[34]	<12,5	12*	·	20,35
T	2SA 202 C	Sa	G	P	1	A	(15)	15	100	[15,5...20,5]	1	·	·	<10	[34]	<12,5	12*	·	20,35)
T	2SA 202 D	Sa	G	P	1	A	(15)	15	100	[18...27,5]	1	·	·	<10	[34]	<12,5	12*	·	20,35)
T	2SA 203	Sa	G	P	1	A	(15)	15	100	(>10)	1	·	·	<10	[30]	<12,5	5*	·	35)
T	2SA 203 A	Sa	G	P	1	A	(15)	15	100	[4...9,5]	1	·	·	<10	[30]	<12,5	5*	·	20,35)
T	2SA 203 B	Sa	G	P	1	A	(15)	15	100	[7...13,5]	1	·	·	<10	[30]	<12,5	5*	·	20,35)
t	2SA 204	NE	G	P	3	B	(30)	200	150	(65)	(1)	·	·	<6	·	15	6*	·	10)
t	2SA 205	NE	G	P	3	B	(30)	200	200	(45)	(1)	·	·	<6	·	15	5*	400+	10)
t	2SA 206	NE	G	P	3	B	(30)	200	200	(60)	(1)	·	·	<6	·	15	7*	350+	10)
t	2SA 207	NE	G	P	3	B	(30)	200	200	(70)	(1)	·	·	<6	·	15	12*	250+	10)
t	2SA 208	Hi	G	P	3	B	(20)	400	120	15...100	200	<0,3	400	<20	·	<25	>3*	440+	10)
t	2SA 208 H	Hi	G	P	3	B	(20)	400	120	15...100	200	<0,3	400	<20	·	<25	>3*	440+	10,11)
t	2SA 209	Hi	G	P	3	B	(20)	400	120	30...120	200	<0,3	400	<20	·	<25	>5*	350+	10)
t	2SA 209 H	Hi	G	P	3	B	(20)	400	120	30...120	200	<0,3	400	<20	·	<25	>5*	350+	10,11)
t	2SA 210	Hi	G	P	3	B	(20)	400	120	45...150	200	<0,3	400	<20	·	<25	>10*	200+	10)
t	2SA 210 H	Hi	G	P	3	B	(20)	400	120	45...150	200	<0,3	400	<20	·	<25	>10*	200+	10,11)
t	2SA 211	Hi	G	P	3	B	(18)	100	120	30...120	100	·	·	<10	·	<20	>4*	400+	10)
t	2SA 212	Hi	G	P	3	B	(25)	100	120	30...120	100	·	·	<5	·	<20	>4*	400+	10)
t	2SA 212 H	Hi	G	P	3	B	(25)	100	120	30...120	100	·	·	<5	·	<20	>4*	400+	10,11)
	2SA 213	NE	G	P	1	A	(15)	2	15	(25)	1	·	·	<5	·	1	140*	·	10,35)
	2SA 214	NE	G	P	1	A	(15)	2	15	(25)	1	·	·	<5	[30]	1	140*	·	10,35)
	2SA 215	NE	G	P	1	A	(15)	2	15	(40)	1	·	·	<5	[24]	1	120*	·	10,35),NT: 2SA 286
	2SA 216	NE	G	P	1	A	(15)	2	15	(40)	1	·	·	<5	[27]	1	120*	·	10,35),NT: 2SA 287
t	2SA 217	Hi	G	P	3	B	(25)	100	120	30...120	100	·	·	<5	·	20	14*	300+	10)
t	2SA 217 H	Hi	G	P	3	B	(25)	100	120	30...120	100	·	·	<5	·	20	14*	300+	10,11)
t	2SA 218	Sa	G	P	163	B	(20)	10	50	(48)	(1)	·	·	<12	·	2,5	25*	·	10,35)
T	2SA 219	Sa	G	P	163	B	(20)	10	50	30...400	1	·	·	<12	·	<6	40*	·	35)
t	2SA 220	Sa	G	P	163	B	(20)	10	50	60...400	1	·	·	<12	·	<6	50*	·	35)
T	2SA 221	Sa	G	P	1	A	(20)	15	70	(30...400)	1	·	·	<15	·	<6	55*	·	35)
T	2SA 222	Sa	G	P	1	A	(20)	15	70	(30...400)	1	·	·	<15	·	<6	60*	·	35)
T	2SA 223	Sa	G	P	1	A	(20)	15	70	(30...400)	1	·	·	<15	·	<6	65*	·	35)
t	2SA 224	Sa	G	P	163	B	(20)	10	50	(60)	(1)	·	·	<12	[20]	1,5	80*	·	10,35)
t	2SA 225	Sa	G	P	163	B	(20)	10	50	(50)	(1)	·	·	<12	·	3	100*	·	10,35)
t	2SA 226	Sa	G	P	163	B	(20)	10	50	(120)	(1)	·	·	<12	[20]	1,5	95*	·	10,35)
t	2SA 227	Sa	G	P	163	B	(20)	10	50	(70)	(1)	·	·	<12	·	3	80*	·	10,35)
t	2SA 228	Sa	G	P	72	B	(80)	10	100	(70)	(1)	·	·	<50	·	20	30*	·	10,35)
t	2SA 229	TT	G	P	174	A	(20)	5	75	(10)	(2)	·	·	<10	[9,5]	<1,5	400	·	10,35)
t	2SA 230	TT	G	P	174	A	(20)	5	75	(10)	(2)	·	·	<10	[11,5]	<1,5	400	·	10,35)
t	2SA 231	Hi	G	P	136	B	(40)	400	3W*	30...110	70	·	·	<50	·	70	2,5*	·	4,10)
t	2SA 232	Hi	G	P	136	B	(40)	400	3W*	30...175	70	·	·	<50	·	70	4*	·	4,10)
t	2SA 233	Hi	G	P	163	B	(20)	10	80	50	(1)	·	·	<30	[38]	2,3	90*	·	10,35)
t	2SA 234	Hi	G	P	163	B	(20)	10	80	70	(1)	·	·	<30	[38]	2,1	120*	·	10,35)
t	2SA 235	Hi	G	P	163	B	(20)	10	80	90	(1)	·	·	<30	[13]	2,1	135*	·	10,35)
t	2SA 235 H	Hi	G	P	163	B	(20)	10	80	>30	(1)	·	·	<15	·	2,1	125*	·	10,35)
t	2SA 236	TT	G	P	163	B	(18)	5	55	(>20)	(1)	·	·	<12	[30]	<2,5	35*	·	10,35)
t	2SA 237	TT	G	P	163	B	(18)	5	55	(>20)	(1)	·	·	<12	[28]	<3,5	35*	·	10,35)
t	2SA 238	NE	G	P	3	B	(25)	30	200	30	(5)	·	·	<5	<6	2,5	700*	·	10,35)
t	2SA 239	TT	G	P	174	A	(20)	5	75	(10)	(2)	·	·	<10	[16]	<2,5	200	·	10,35)
t	2SA 240	TT	G	P	174	A	(20)	5	75	(10...120)	(1)	0,3*	1	<10	[16]	<1,5	200	·	10,35)
t	2SA 240-1	TT	G	P	174	A	(20)	5	75	(20...120)	(1)	0,3*	1	<10	[16]	<1,5	200	·	10,20,35)
t	2SA 240-2	TT	G	P	174	A	(20)	5	75	(10...50)	(1)	0,3*	1	<10	[16]	<1,5	200	·	10,20,35)
t	2SA 241	Mt	G	P	159	A	(20)	5	50	(25)	(1)	·	·	<13	·	1,5	200	·	10,35)
t	2SA 242	Mt	G	P	159	A	(20)	5	50	100	(1)	·	·	<13	·	1	>290	·	10,35)
t	2SA 243	Mt	G	P	159	A	(20)	5	50	100	(1)	·	·	<13	·	1	>350	·	10,35)
t	2SA 243 A	Mt	G	P	159	A	(20)	5	50	25	(1)	·	·	<13	·	1	>350	·	10,20,35)
t	2SA 244	NE	G	P	3	B	(25)	30	200	30	(5)	·	·	<8	[12]	3	600*	·	10,35)
t	2SA 244 A	NE	G	P	3	B	(25)	30	200	30	(5)	·	·	<4	[16]	3	600*	·	10,35)
t	2SA 245	NE	G	P	3	B	(25)	30	200	30	(5)	·	·	<8	[14]	3	700*	·	10,35)
t	2SA 246	Hi	G	P	163	B	(30)	30	100	30...125	(5)	·	·	<30	·	2,5	155*	·	10,35)
t	2SA 247	Hi	G	P	163	B	(10)	30	100	125	20	·	·	<5	·	5,5	200*	30+	10)

1 K	2 Typ	3 Hersteller	4 Ma	5 Pl	6 Fo	7 Af	8 U_{max} [V]	9 U_{max} [mA]	10 P_{tot} [mW]	11 B	I_F [mA]	12 U_S [V]	I_F [mA]	13 I_{Sp} [uA]	14 F [dB]	15 C [pF]	16 f_g [MHz]	17 t [ns]	18 Bemerkung
t	2SA 248	Hi	G	P	163	B	(40)	200	125	50	200	-	-	<8	-	3,5	25*	30+	10)
t	2SA 250	Mt	G	P	1	A	(100)	10	180	100	(1)	-	-	<16	-	4	50*	-	10,35)
t	2SA 251	Fu	G	P	214	A	6	50	50	50	15	-	-	<5	-	2,5	50*	150+	-
t	2SA 252	Fu	G	P	214	A	6	50	50	150	15	-	-	<5	-	2,5	80*	120+	-
t	2SA 253	Fu	G	P	3	B	(20)	30	200	(30)	(10)	-	-	<8	-	2,5	450*	-	10,35)
T	2SA 254	Fu	G	P	214	A	(12)	10	55	(80)	(1)	-	-	<10	[30]	10	10*	-	10)
T	2SA 255	Fu	G	P	214	A	(12)	10	55	(50)	(1)	-	-	<10	[37]	10	5*	-	10)
T	2SA 256	Fu	G	P	214	A	(20)	10	55	(75)	(1)	-	-	<10	[17]	2,2	60*	-	35)
T	2SA 257	Fu	G	P	214	A	(20)	10	55	(60)	(1)	-	-	<10	[20]	2,2	50*	-	35)
T	2SA 258	Fu	G	P	214	A	(20)	10	55	(45)	(1)	-	-	<10	-	2,2	40*	-	35)
T	2SA 259	Fu	G	P	214	A	(20)	10	55	(45)	(1)	-	-	<10	[15]	2,2	30*	-	35)
t	2SA 260	Sa	G	P	174	A	(20)	5	40	2,5...40	2	-	-	<15	[17]	1,5	300	-	10,35)
t	2SA 261	Sa	G	P	174	A	(20)	5	40	2,5...150	2	-	-	<15	[15]	1,5	300	-	10,35)
t	2SA 262	Sa	G	P	174	A	(20)	5	40	2,5...150	2	-	-	<15	[12]	1,5	450	-	10,35)
t	2SA 263	Sa	G	P	174	A	(20)	5	40	2,5...150	2	-	-	<15	[10]	1,5	500	-	10,35)
t	2SA 264	Sa	G	P	174	A	(20)	5	40	2,5...150	2	-	-	<15	[10]	1,5	450	-	10,35)
t	2SA 265	Sa	G	P	174	A	(20)	5	40	2,5...150	2	-	-	<15	[28]	1,5	300	-	10,35)
T	2SA 266	Fu	G	P	1	A	(20)	10	80	(75)	(1)	-	-	<10	[17]	2,2	60*	-	35)
T	2SA 267	Fu	G	P	1	A	(20)	10	80	(60)	(1)	-	-	<10	[20]	2,2	50*	-	35)
T	2SA 268	Fu	G	P	1	A	(20)	10	80	(45)	(1)	-	-	<10	-	2,2	40*	-	35)
T	2SA 269	Fu	G	P	1	A	(20)	10	80	(45)	(1)	-	-	<10	[35]	2,2	30*	-	35)
T	2SA 270	Fu	G	P	1	A	(9)	10	80	(75)	(1)	-	-	<10	[20]	3	50*	-	35)
T	2SA 271	Fu	G	P	1	A	(9)	10	80	(60)	(1)	-	-	<10	[28]	3	30*	-	35)
T	2SA 272	Fu	G	P	1	A	(9)	10	80	(45)	(1)	-	-	<10	[40]	3	20*	-	35)
T	2SA 273	Fu	G	P	1	A	(34)	10	80	(45)	1	-	-	<7	[40]	2	40*	-	35)
T	2SA 274	Fu	G	P	1	A	(34)	10	80	(40)	1	-	-	<7	[40]	2	30*	-	35)
T	2SA 275	Fu	G	P	1	A	(34)	10	80	(60)	1	-	-	<5	[28]	2	45*	-	35)
t	2SA 276	TT	G	P	174	A	(15)	20	75	60	10	-	-	<5	-	3,5	200	-	10,35)
t	2SA 277	TT	G	P	3	B	(18)	40	65	50	24	-	-	<3	-	10	>3,5*	-	10)
t	2SA 278	TT	G	P	3	B	(18)	40	65	100	24	-	-	<3	-	10	>11*	-	10)
t	2SA 279	Mt	G	P	159	A	(30)	30	120	100	10	-	-	<6	-	3,5	80*	-	10,35)
t	2SA 280	Mt	G	P	159	A	(30)	30	120	125	(10)	-	-	<6	-	1,5	80*	-	10,35)
t	2SA 281	Mt	G	P	159	A	(50)	30	120	125	(10)	-	-	<6	-	1,5	80*	-	10,35)
t	2SA 282	TT	G	P	3	B	18*	200	150	>30	100	0,1	100	<7	-	-	6*	600+	10)
t	2SA 283	TT	G	P	3	B	18*	200	150	>33	100	0,1	100	<7	-	-	10*	400+	10)
t	2SA 284	TT	G	P	3	B	18*	200	150	>38	100	0,1	100	<7	-	-	14*	300+	10)
t	2SA 285	NE	G	P	163	B	(18)	5	50	18...300	(1)	-	-	<15	[40]	2	40*	-	10,35)
t	2SA 286	NE	G	P	163	B	(18)	5	50	44.. 146	(1)	-	-	<15	[30]	2	50*	-	10,35)
t	2SA 287	NE	G	P	163	B	(18)	5	50	44...146	(1)	-	-	<15	[29]	2	60*	-	10,35)
t	2SA 288	Hi	G	P	159	A	(20)	10	80	(>10)	(3)	-	-	<30	[18]	<1,2	>250	-	10,35)
t	2SA 289	Hi	G	P	159	A	(20)	10	80	(>10)	(3)	-	-	<30	[20]	<1,2	>250	-	10,35)
t	2SA 290	Hi	G	P	159	A	(20)	10	80	(>10)	(3)	-	-	<30	[21]	<1,2	>250	-	10,35)
T	2SA 291	Fu	G	P	164	A	(20)	50	50	(40)	(4)	-	-	<5	-	1,5	100*	-	35)
T	2SA 292	Fu	G	P	164	A	(15)	50	50	(40)	(4)	-	-	<5	-	1,5	200	-	35)
T	2SA 293	Fu	G	P	164	A	(15)	50	50	(40)	(4)	-	-	<5	-	1,5	300	-	35)
T	2SA 294	Fu	G	P	164	A	(15)	50	50	(40)	(4)	-	-	<5	-	1,5	400	-	35)
T	2SA 295	Fu	G	P	164	A	(15)	50	50	50	10	-	-	<15	-	-	-	-	35)
t	2SA 296	Y	G	P	1	A	(15)	15	80	(45)	(1)	-	-	<5	-	13	5*	-	10)
t	2SA 297	Y	G	P	1	A	(16)	15	80	(65)	(1)	-	-	<5	-	13	10*	-	10)
t	2SA 298	Y	G	P	163	B	(40)	10	80	(55)	(1)	-	-	<8	-	2,5	35*	-	10,35)
t	2SA 301	Mt	G	P	159	A	(30)	30	120	(125)	(10)	-	-	<6	-	-	100*	-	10,35)
t	2SA 302	Mt	G	P	73	A	(20)	100	83	20	100	-	-	<3	-	-	6*	-	10)
t	2SA 303	Mt	G	P	73	A	(20)	100	83	50	100	-	-	<3	-	-	9*	-	10)
t	2SA 304	TT	G	P	3	B	(18)	40	65	(20.. 220)	(1)	-	-	<4	[38]	<13	>3	-	10)
t	2SA 304-GR	TT	G	P	3	B	(18)	40	65	(95...220)	(1)	-	-	<4	[38]	<13	>3	-	10,20)
t	2SA 304-R	TT	G	P	3	B	(18)	40	65	(20...55)	(1)	-	-	<4	[38]	<13	>3	-	10,20)
t	2SA 304-Y	TT	G	P	3	B	(18)	40	65	(45...105)	(1)	-	-	<4	[38]	<13	>3	-	10,20)
t	2SA 305	TT	G	P	3	B	(18)	40	65	(20...220)	(1)	-	-	<4	[36]	<13	>6	-	10)
t	2SA 305-GR	TT	G	P	3	B	(18)	40	65	(95...220)	(1)	-	-	<4	[36]	<13	>6	-	10,20)
t	2SA 305-R	TT	G	P	3	B	(18)	40	65	(20...55)	(1)	-	-	<4	[36]	<13	>6	-	10,20)
t	2SA 305-Y	TT	G	P	3	B	(18)	40	65	(45...105)	(1)	-	-	<4	[36]	<13	>6	-	10,20)
t	2SA 306	Y	G	P	163	B	(40)	10	80	(70)	(1)	-	-	<8	-	2,3	55*	-	10,35)
t	2SA 307	Y	G	P	163	B	(40)	10	80	(70)	(1)	-	-	<8	-	2,2	75*	-	10,35)
t	2SA 308	Mt	G	P	159	A	(20)	5	83	>20	1	-	-	<13	-	0,5	450	-	10,35)
t	2SA 309	Mt	G	P	159	A	(20)	5	83	>20	1	-	-	<13	-	0,5	600	-	10,35)
t	2SA 310	Mt	G	P	159	A	(32)	25	106	>20	1	-	-	<13	-	0,7	650	-	10,35)
t	2SA 311	TT	G	P	3	B	40*	400	150	30...150	400	<0,6	400	-	-	<6	>25*	340	10)
t	2SA 312	TT	G	P	3	B	40*	200	150	30...150	200	<0,5	200	-	-	<6	>25*	400	10)
t	2SA 313	TT	G	P	3	B	(18)	20	60	(20...110)	(1)	-	-	<6	-	<3,5	40*	-	10,35)
t	2SA 313-BL	TT	G	P	3	B	(18)	20	60	(45...110)	(1)	-	-	<6	-	<2,5	40*	-	10,20,35)
t	2SA 313-GR	TT	G	P	3	B	(18)	20	60	(45...110)	(1)	-	-	<6	-	<3,5	40*	-	10,20,35)
t	2SA 313-R	TT	G	P	3	B	(18)	20	60	(20.. 55)	(1)	-	-	<6	-	<2,5	40*	-	10,20,35)
t	2SA 313-Y	TT	G	P	3	B	(18)	20	60	(20...55)	(1)	-	-	<6	-	<3,5	40*	-	10,20,35)
t	2SA 314	TT	G	P	3	B	(18)	20	60	(20...220)	(1)	-	-	<6	-	<4,5	40*	-	10,35)

1 K	2 Typ	3 Hersteller	4 Ma	5 Pl	6 Fo	7 Af	8 U_{max} [V]	9 U_{max} [mA]	10 P_{tot} [mW]	11 B	I_F [mA]	12 U_S [V]	I_F [mA]	13 I_{Sp} [uA]	14 F [dB]	15 C [pF]	16 f_g [MHz]	17 t [ns]	18 Bemerkung
t	2SA 314-GR	TT	G	P	3	B	(18)	20	60	(90...220)	(1)	-	-	<6	-	<4,5	40*	-	10,20,35)
t	2SA 314-R	TT	G	P	3	B	(18)	20	60	(20...55)	(1)	-	-	<6	-	<4,5	40*	-	10,20,35)
t	2SA 314-Y	TT	G	P	3	B	(18)	20	60	(45...110)	(1)	-	-	<6	-	<4,5	40*	-	10,20,35)
t	2SA 315	TT	G	P	3	B	(18)	20	60	(20...220)	(1)	-	-	<6	-	<4,5	55*	-	10,35)
t	2SA 315-GR	TT	G	P	3	B	(18)	20	60	(90...220)	(1)	-	-	<6	-	<4,5	55*	-	10,20,35)
t	2SA 315-R	TT	G	P	3	B	(18)	20	60	(20...55)	(1)	-	-	<6	-	<4,5	55*	-	10,20,35)
t	2SA 315-Y	TT	G	P	3	B	(18)	20	60	(45...110)	(1)	-	-	<6	-	<4,5	55*	-	10,20,35)
t	2SA 316	TT	G	P	3	B	(18)	20	60	(20...220)	(1)	-	-	<6	-	<4,5	75*	-	10,35)
t	2SA 316-GR	TT	G	P	3	B	(18)	20	60	(90...220)	(1)	-	-	<6	-	<4,5	75*	-	10,20,35)
t	2SA 316-R	TT	G	P	3	B	(18)	20	60	(20...55)	(1)	-	-	<6	-	<4,5	75*	-	10,20,35)
t	2SA 316-Y	TT	G	P	3	B	(18)	20	60	(45...110)	(1)	-	-	<6	-	<4,5	75*	-	10,20,35)
T	2SA 321	Sa	G	P	163	B	(20)	10	50	20...250	1	-	-	<12	-	3	25*	-	35)
T	2SA 322	Sa	G	P	163	B	(20)	10	50	20...250	1	-	-	<12	[35]	3	30*	-	35)
t	2SA 323	Sa	G	P	163	B	(20)	10	50	20...250	1	-	-	<12	-	3	35*	-	10,35)
t	2SA 324	Sa	G	P	163	B	(20)	10	50	30...300	1	-	-	<12	-	3	60*	-	10,35)
t	2SA 325	Y	G	P	1	A	(20)	80	80	60	80	-	-	<5	-	13	5*	140+	10)
t	2SA 326	Y	G	P	1	A	(20)	80	80	60	80	-	-	<5	-	13	10*	85+	10)
t	2SA 327	Y	G	P	163	B	(40)	80	80	30	80	-	-	<5	-	2,5	35*	80+	10)
T	2SA 329	Sa	G	P	1	A	(15)	10	50	(<385)	1	-	-	<15	-	<6,5	-	-	35)
t	2SA 338	Mt	G	P	214	A	(20)	5	50	(30)	(1)	-	-	<16	-	2,5	15*	-	10,35)
t	2SA 339	Mt	G	P	214	A	(20)	5	50	(50)	(1)	-	-	<16	-	2,5	30*	-	10,35)
t	2SA 340	Mt	G	P	72	B	(20)	10	63	(100)	(1)	-	-	<13	-	2	70*	-	10,35)
T	2SA 341	Mt	G	P	72	B	(20)	10	63	>40	(1)	-	-	<13	<30	(2)	75	-	35)
T	2SA 342	Mt	G	P	72	B	(20)	10	63	>40	(1)	-	-	<13	[>10]	(2)	75	-	35)
T	2SA 342-A	Mt	G	P	72	B	(20)	10	63	>40	(1)	-	-	<13	[>12]	(2)	75	-	18:12,5...20,35)
T	2SA 342-B	Mt	G	P	72	B	(20)	10	63	>40	(1)	-	-	<13	[>10]	(2)	75	-	18:10...16,35)
T	2SA 343	Mt	G	P	159	A	(20)	5	83	(100)	(1)	-	-	<12	[18]	1,5	150*	-	35)
T	2SA 344	Mt	G	P	163	B	(30)	30	120	(200)	10	-	-	<6	-	4	100*	-	35)
t	2SA 345	Mb	G	P	174	A	(20)	10	60	(10)	(3)	-	-	<30	[18]	1,2	250	-	10,35)
t	2SA 346	Mb	G	P	174	A	(20)	10	60	(30)	(3)	-	-	<30	[20]	1,2	250	-	10,35)
	2SA 347	Mb	G	P	174	A	(20)	10	60	(30)	(3)	-	-	<30	[21]	1,2	250	-	10,35)
	2SA 348	Mb	G	P	174	A	(20)	10	60	(30)	(3)	-	-	<30	[15]	1,5	200	-	10,35)
	2SA 349	Mb	G	P	174	A	(20)	10	60	(10)	(3)	-	-	<30	[15]	1,5	100	-	10,35)
	2SA 350	Hi	G	P	1	A	(20)	10	80	40	(1)	-	-	<10	[14]	2,5	40*	-	10,35)
	2SA 350 H	Hi	G	P	1	A	(30)	10	80	12	(1)	-	-	<5	-	2,5	>30*	-	11,21,35)
	2SA 351	Hi	G	P	1	A	(20)	10	80	70	(1)	-	-	<10	-	2,5	40*	-	35)
T	2SA 352	Hi	G	P	1	A	(20)	10	80	75	(1)	-	-	<10	[22]	2,5	40*	-	35)
T	2SA 353	Hi	G	P	1	A	(25)	10	80	70	(1)	-	-	<10	[39]	2,5	30*	-	35)
t	2SA 353 A	Hi	G	P	1	A	(50)	10	80	70	(1)	-	-	<50	-	2,5	30*	-	10,21,35)
T	2SA 354	Hi	G	P	1	A	(25)	10	80	70	(1)	-	-	<10	[40]	2,5	30*	-	35)
t	2SA 354 A	Hi	G	P	1	A	(50)	10	80	70	(1)	-	-	<50	-	2,5	30*	-	10,21,35)
T	2SA 355	Hi	G	P	1	A	(25)	10	80	90	(1)	-	-	<10	[33]	2,5	30*	-	35)
t	2SA 355 A	Hi	G	P	1	A	(50)	10	80	90	(1)	-	-	<50	-	2,5	30*	-	10,21,35)
t	2SA 356	Hi	G	P	1	A	(9)	10	80	80	(1)	-	-	<15	[40]	2,8	25*	-	10,35)
t	2SA 357	Hi	G	P	1	A	(9)	10	80	80	(1)	-	-	<15	[40]	2,8	30*	-	10,35)
t	2SA 358	Hi	G	P	219	A	(75)	50	125	90	(1)	-	-	<12	-	<3	>20*	-	10,35)
t	2SA 359	Sa	G	P	3	B	(20)	20	350	(30)	5	-	-	<15	-	3,5	300	-	10,35)
t	2SA 360	Mb	G	P	163	B	(20)	10	80	(70)	(1)	-	-	<30	-	2,3	110*	-	10,35)
t	2SA 361	Mb	G	P	163	B	(20)	10	80	(70)	(1)	-	-	<30	-	2,3	125*	-	10,35)
t	2SA 362	Mb	G	P	163	B	(30)	30	100	(70)	(5)	-	-	<30	-	3	150*	-	10,35)
t	2SA 363	Mb	G	P	163	B	(10)	30	100	80	20	-	-	<5	-	<6	150*	200+	10,35)
t	2SA 364	Mb	G	P	163	B	(9)	10	80	(60)	(1)	-	-	<30	-	6	45*	-	10,35)
t	2SA 365	Mb	G	P	163	B	(9)	10	80	(60)	(1)	-	-	<30	-	6	50*	-	10,35)
t	2SA 366	Mb	G	P	163	B	(9)	10	80	(60)	(1)	-	-	<30	-	6	75*	-	10,35)
t	2SA 367	Mb	G	P	1	A	(20)	10	80	(70)	(1)	-	-	<15	-	2,5	30*	-	10,35)
t	2SA 368	Mb	G	P	1	A	(20)	10	80	(70)	(1)	-	-	<15	-	2,5	40*	-	10,35)
t	2SA 369	Mb	G	P	1	A	(20)	10	80	(80)	(1)	-	-	<15	-	2,5	50*	-	10,35)
t	2SA 370	Mb	G	P	219	A	(75)	50	120	(70)	(1)	-	-	<12	-	2,5	40*	-	10,35)
t	2SA 371	Mb	G	P	1	A	(20)	15	80	70	10	-	-	<6	-	10	10*	900+	10)
t	2SA 372	TT	G	P	6	A	(15)	200	100	20...150	1	<0,2	10	<10	-	<3,5	>350	6	9,10)
t	2SA 373	Hi	G	P	3	B	(25)	150	250	40	(5)	-	-	<15	-	3,2	400	-	10,35)
t	2SA 373 A	Hi	G	P	3	B	(25)	150	250	40	(5)	-	-	<15	-	3,2	400	-	10,35)
T	2SA 374	Mt	G	P	3	B	(34)	300	1,5W*	(100)	(150)	-	-	<12	-	13	300	-	35)
t	2SA 375	Mb	G	P	1	A	(30)	100	80	40	50	-	-	<6	-	2,5	40*	550+	10,35)
T	2SA 377	Mt	G	P	72	B	20	5	50	(100)	(1)	-	-	<13	-	1	>230	-	35)
T	2SA 378	Mt	G	P	72	B	20	5	50	(100)	(1)	-	-	<13	-	1	>290	-	35)
T	2SA 379	Mt	G	P	72	B	20	5	50	(100)	(1)	-	-	<13	-	1	>350	-	35)
t	2SA 380	Y	G	P	1	A	(25)	10	80	(70)	(1)	-	-	<12	-	2,2	60*	-	10,35)
t	2SA 381	Y	G	P	1	A	(25)	10	80	(50)	(1)	-	-	<12	-	2,5	35*	-	10,35)
t	2SA 382	Y	G	P	1	A	(25)	10	80	(55)	(1)	-	-	<12	-	2,2	30*	-	10,35)
t	2SA 383	Y	G	P	1	A	(25)	10	80	(40)	(1)	-	-	<12	-	2,5	25*	-	10,35)
t	2SA 384	Y	G	P	1	A	(25)	10	80	(60)	(1)	-	-	<12	-	2,5	40*	-	10,35)
T	2SA 385	Mt	G	P	1	A	(16)	10	80	(120)	(1)	-	-	<12	-	8	10*	-	35)
T	2SA 400	Fu	G	P	1	A	(20)	10	80	(70)	(1)	-	-	<10	-	2,3	70*	-	35)

1 K	2 Typ	3 Hersteller	4 Ma	5 Pl	6 Fo	7 Af	8 U_{max} [V]	9 U_{max} [mA]	10 P_{tot} [mW]	11 B	I_F [mA]	12 U_S [V]	I_F [mA]	13 I_{Sp} [uA]	14 F [dB]	15 C [pF]	16 f_g [MHz]	17 t [ns]	18 Bemerkung
t	2SA 401	Hi	G	P	163	B	(30)	40	125	(70)	(1)	·	·	<30	·	3	230*	·	10,35)
t	2SA 402	Sa	S	P	6	A	30	100	250	200	2	·	·	<1	·	6	200	·	10)
t	2SA 403	NE	G	P	1	A	(20)	10	75	(10)	(1)	·	·	<10	[16]	1,5	280	·	10,35)
t	2SA 404	NE	G	P	222	A	(20)	10	75	(12)	(1)	·	·	<10	[12]	1,2	400	·	10,35)
t	2SA 405	NE	G	P	6	B	(15)	50	150	40	10	·	·	<3	·	5	300	50	10)
t	2SA 406	NE	G	P	3	B	15	200	200	50	10	·	·	<7	·	15	9*	470	10)
t	2SA 407	NE	G	P	3	B	12	200	200	60	10	·	·	<7	·	15	14*	400	10)
T	2SA 408	Fu	G	P	164	A	6	50	50	100	15	·	·	<5	·	3	50*	100+	·
T	2SA 409	Fu	G	P	164	A	6	50	50	100	15	·	·	<5	·	3	80*	90+	·
t	2SA 410	NE	G	P	1	B	(12)	150	150	40	10	·	·	<5	·	1,5	300	<65	10)
t	2SA 411	NE	G	P	1	B	(15)	150	150	40	10	·	·	<5	·	1,5	400	<50	10)
t	2SA 412	Hi	G	P	1	A	(13)	100	150	30	30	·	·	<3	·	12	60	<280	10)
T	2SA 413	Mt	G	P	6	B	15	30	100	70	3	·	·	<5	·	4	500	<50	·
T	2SA 414	Mt	G	P	3	B	25	200	150	30	100	·	·	<3	·	9	5,5	<320	·
T	2SA 415	Mt	G	P	3	B	20	200	150	45	100	·	·	<3	·	9	8	<265	·
T	2SA 416	Mt	G	P	2	A	60	700	6W	40...100	600	·	·	<600	·	35	90	200+	·
T	2SA 417	NE	G	P	47	B	(15)	200	150	70	10	·	·	<5	·	4	400	30+	·
t	2SA 419	Sa	G	P	174	A	(20)	5	50	(20)	(2)	·	·	<10	[12]	<1,5	<350	·	10,35)
t	2SA 420	Sa	G	P	174	A	(20)	5	50	(20)	(2)	·	·	<10	[12]	<1,5	>300	·	10,35)
t	2SA 421	Sa	G	P	174	A	(20)	5	50	(25)	2	0,42*	1	<10	[8]	0,8	680	·	10,35)
t	2SA 422	Sa	G	P	174	A	(20)	5	50	(25)	2	0,42*	1	<10	[10]	0,8	800	·	10,35)
t	2SA 425	Y	G	P	3	B	(30)	30	200	(25)	(2)	·	·	<10	·	3,3	350	·	10,35)
t	2SA 426	Y	G	P	3	B	(30)	30	200	(30)	(2)	·	·	<10	·	2,5	500	·	10,35)
t	2SA 427	Sa	G	P	163	B	(20)	15	100	60	1	·	·	<15	·	<5	45*	·	10,35)
t	2SA 428	Sa	G	P	163	B	(20)	15	100	80	1	·	·	<15	·	<5	50*	·	10,35)
t	2SA 429	TT	S	P	54	A	150	30	150	60	2	<1,0	10	<1	·	4	100	·	8,10),NT: 2SA 429 A
T	2SA 429 G	TT	S	P	54	A	150	30	150	40...240	10	<1,0	10	<0,1	·	<7	>50	·	8,11),kpl. 2SC 780 AG
T	2SA 429 G-O	TT	S	P	54	A	150	30	150	70...140	10	<1,0	10	<0,1	·	<7	>50	·	8,11,20)
T	2SA 429 G-R	TT	S	P	54	A	150	30	150	40...80	10	<1,0	10	<0,1	·	<7	>50	·	8,11,20)
T	2SA 429 G-Y	TT	S	P	54	A	150	30	150	120...240	10	<1,0	10	<0,1	·	<7	>50	·	8,11,20)
t	2SA 430	TT	G	P	72	B	(20)	5	70	20	2	·	·	<10	[10]	0,8	>450	·	10,35)
t	2SA 431	TT	G	P	174	A	(20)	5	70	16	1	·	·	<10	[16]	<1	500	·	10,35)
t	2SA 431 A	TT	G	P	72	B	(20)	5	70	15	1	·	·	<10	[14]	<1	500	·	10,35)
t	2SA 432	TT	G	P	174	A	(20)	5	70	(16)	1	0,4*	1	<10	[20]	<1	700	·	10,35)
t	2SA 432 A	TT	G	P	72	B	(20)	5	70	(16)	1	0,4*	1	<10	·	<1	450	·	10,22,35)
t	2SA 433	TT	G	P	163	B	(18)	5	55	(20...132)	(1)	0,25*	1	<10	[21]	<3,5	45	·	10,35)
t	2SA 433-1	TT	G	P	163	B	(18)	5	55	(20...60)	(1)	0,25*	1	<10	[21]	<3,5	45	·	10,20,35)
t	2SA 433-2	TT	G	P	163	B	(18)	5	55	(40...132)	(1)	0,25*	1	<10	[21]	<3,5	45	·	10,20,35)
t	2SA 434	Hi	G	P	159	A	(20)	10	80	(10...120)	(3)	·	·	<30	·	1,4	400*	·	10,35)
t	2SA 435	Hi	G	P	173	A	(20)	10	80	(10...120)	(3)	·	·	<30	·	1,4	400*	·	10,35)
t	2SA 436	Hi	G	P	173	A	(20)	10	60	(10...150)	(3)	0,3*	3	<30	[>16,5]	<1,2	400	·	10,35)
t	2SA 437	Hi	G	P	173	A	(20)	10	60	(10...150)	(3)	0,3*	3	<30	[>18,5]	<1,2	400	·	10,35)
t	2SA 438	Hi	G	P	173	A	(20)	10	60	(10...150)	(3)	0,3*	3	<30	[>19]	<1,2	400	·	10,35)
t	2SA 440	Sa	G	P	174	A	(20)	5	60	(30...300)	2	·	·	<30	[14]	1,5	350	·	10,35)
t	2SA 440 A	Sa	G	P	174	A	(20)	5	60	(50)	2	·	·	<30	·	1,5	350	·	10,35)
t	2SA 446	TT	G	P	3	B	(15)	200	200	70	100	·	·	<10	·	2,5	450	<35	10)
T	2SA 447	Mt	G	P	166	B	25	15	90	(80)	(2)	·	·	<3,5	·	1,6	650	·	35)
t	2SA 448	SS	G	P	174	A	(15)	5	40	40	3	·	·	<10	·	0,3	1,6G	·	10,32)
t	2SA 450	Hi	G	P	6	B	612	100	150	30...70	50	·	·	<3	·	2,5	500	<80	10)
t	2SA 450 H	Hi	G	P	6	B	(12)	100	150	30...70	50	·	·	<3	·	2,3	530	<25	10,11)
t	2SA 451	Hi	G	P	6	8	(12)	100	150	60...150	50	·	·	<3	·	2,5	500	<60	10)
t	2SA 451 H	Hi	G	P	6	B	(12)	100	150	60...150	50	·	·	<3	·	2,3	530	<25	10,11)
t	2SA 452	Hi	G	P	6	B	(12)	100	150	120...350	50	·	·	<3	·	2,5	500	<60	10)
t	2SA 452 H	Hi	G	P	6	B	(12)	100	150	120...350	50	·	·	<3	·	2,3	530	<25	10,11)
t	2SA 453	SS	G	P	174	A	(22)	10	60	(6)	(1)	·	·	<5	[25]	0,45	630	·	10,35)
t	2SA 454	SS	G	P	174	A	(22)	10	60	(12)	(1)	·	·	<5	[25]	0,45	630	·	10,35)
t	2SA 455	SS	G	P	174	A	(22)	10	60	(24)	(1)	·	·	<5	[25]	0,45	630	·	10,35)
t	2SA 456	SS	G	P	174	B	(22)	10	60	(48)	(1)	·	·	<5	[25]	0,45	630	·	10,35
t	2SA 457	TT	G	P	163	B	(18)	20	55	(200)	(1)	·	·	<10	·	<5	45*	·	10,35)
t	2SA 458	Mb	G	P	3	B	(25)	200	150	(60)	10	·	·	<5	·	14	6*	<1µ+	10)
t	2SA 459	Mb	G	P	3	B	(25)	200	150	(120)	10	·	·	<5	·	14	6*	<1µ+	10)
t	2SA 460	Mb	G	P	163	B	(20)	10	60	(30)	(3)	·	·	<30	·	0,9	400	·	10,32)
t	2SA 461	Mb	G	P	163	B	(20)	10	60	(30)	(3)	·	·	<30	·	0,9	400	·	10,32)
t	2SA 462	Mb	G	P	163	B	(20)	10	60	(30)	(3)	·	·	<30	·	0,9	400	·	10,32)
t	2SA 463	Mb	G	P	163	B	(20)	10	75	(10)	(3)	·	·	<30	·	1	300	·	10,32)
t	2SA 464	Mb	G	P	163	B	(15)	10	60	(30)	(3)	·	·	<10	·	1	850	·	10,32)
t	2SA 467	TT	S	P	54	A	30	400	300	100	100	<0,25	100	<0,5	·	10	200	·	4,10),kpl. 2SC 367
T	2SA 467 G	TT	S	P	54	A	30	400	300	70...240	100	<0,25	100	<0,1	·	<15	>100	·	4,11),kpl. 2SC 367 G
T	2SA 467 G-O	TT	S	P	54	A	30	400	300	70...140	100	<0,25	100	<0,1	·	<15	>100	·	4,11,20)
T	2SA 467 G-Y	TT	S	P	54	A	30	400	300	120...240	100	<0,25	100	<0,1	·	<15	>100	·	4,11,20)
t	2SA 468	TT	G	P	1	A	(18)	10	55	(40...350)	(1)	0,22*	1	<10	[25]	<3,5	35	·	10,35)
t	2SA 469	TT	G	P	1	A	(18)	10	55	(20...350)	(1)	0,2*	1	<10	[25]	<3,5	30	·	10,35)
t	2SA 470	TT	G	P	1	A	(18)	10	55	(40...350)	(1)	0,22*	1	<10	[25]	<3,5	>20	·	10,35)
t	2SA 471	TT	G	P	1	A	(18)	10	55	(20...350)	(1)	0,2*	1	<10	[21]	<3,5	35	·	10,35)

1 K	2 Typ	3 Hersteller	4 Ma	5 Pl	6 Fo	7 Af	8 U_{max} [V]	9 U_{max} [mA]	10 P_{tot} [mW]	11 B	I_F [mA]	12 U_S [V]	I_F [mA]	13 I_{Sp} [uA]	14 F [dB]	15 C [pF]	16 f_g [MHz]	17 t [ns]	18 Bemerkung
t	2SA 471-1	TT	G	P	1	A	(18)	10	55	(20...60)	(1)	0,2*	1	<10	[21]	<3,5	35	·	10,20,35)
t	2SA 471-2	TT	G	P	1	A	(18)	10	55	(40...140)	(1)	0,2*	1	<10	[21]	<3,5	35	·	10,20,35)
t	2SA 471-3	TT	G	P	1	A	(18)	10	55	(100...350)	(1)	0,2*	1	<10	[21]	<3,5	35	·	10,20,35)
t	2SA 472	TT	G	P	1	A	(18)	10	55	(20...350)	(1)	0,2*	1	<10	[55]	<3,5	30	·	10,35)
t	2SA 472-1	TT	G	P	1	A	(18)	10	55	(20...60)	(1)	0,2*	1	<10	[55]	<3,5	35	·	10,20,35)
t	2SA 472-2	TT	G	P	1	A	(18)	10	55	(40...140)	(1)	0,2*	1	<10	[55]	<3,5	35	·	10,20,35)
t	2SA 472-3	TT	G	P	1	A	(18)	10	55	(100...350)	(1)	0,2*	1	<10	[55]	<3,5	35	·	10,20,35)
t	2SA 472-4	TT	G	P	1	A	(18)	10	55	(20...60)	(1)	0,2*	1	<10	[55]	<3,5	25	·	10,20,35)
t	2SA 472-5	TT	G	P	1	A	(18)	10	55	(40...140)	(1)	0,2*	1	<10	[55]	<3,5	25	·	10,20,35)
t	2SA 472-6	TT	G	P	1	A	(18)	10	55	(100...350)	(1)	0,2*	1	<10	[55]	<3,5	25	·	10,20,35)
T	2SA 473	TT	S	P	29	A	30	3A	10W*	40...400	500	<0,8	2A	<1	·	40	100	·	4),kpl. 2SC 1173
T	2SA 473-GR	TT	S	P	29	A	30	3A	10W*	200...400	500	<0,8	2A	<1	·	40	100	·	4,20)
T	2SA 473-O	TT	S	P	29	A	30	3A	10W*	70...140	500	<0,8	2A	<1	·	40	100	·	4,20)
T	2SA 473-R	TT	S	P	29	A	30	3A	10W*	40...80	500	<0,8	2A	<1	·	40	100	·	4,20)
T	2SA 473-Y	TT	S	P	29	A	30	3A	10W*	120...240	500	<0,8	2A	<1	·	40	100	·	4,20)
t	2SA 474	TT	G	P	1	A	(50)	50	120	(20...350)	(1)	·	·	<8	·	<6	60*	·	10,35)
t	2SA 475	TT	G	P	1	A	(20)	50	120	(70)	(1)	·	·	<12	·	2,2	30*	·	10,35)
t	2SA 476	TT	G	P	1	A	(18)	10	55	(70)	(1)	·	·	<12	·	1,7	130*	·	10,35)
t	2SA 477	TT	G	P	1	A	(18)	10	55	(20...350)	(1)	0,2*	2	<10	[27]	<2,5	45	·	10,35)
t	2SA 477-GR	TT	G	P	1	A	(18)	10	55	(110...350)	(1)	0,2*	2	<10	[27]	<2,5	45	·	10,20,35)
t	2SA 477-O	TT	G	P	1	A	(18)	10	55	(40...120)	(1)	0,2*	2	<10	[27]	<2,5	45	·	10,20,35)
t	2SA 477-R	TT	G	P	1	A	(18)	10	55	(20...60)	(1)	0,2*	2	<10	[27]	<2,5	45	·	10,20,35)
t	2SA 477-Y	TT	G	P	1	A	(18)	10	55	(60...170)	(1)	0,2*	2	<10	[27]	<2,5	45	·	10,20,35)
t	2SA 478	TT	G	P	1	A	(40)	400	125	30...150	400	<0,6	400	<8	·	<6	>25*	<85+	4,10)
t	2SA 479	TT	G	P	1	A	(40)	200	125	30...150	200	0,5	200	<8	·	3	>25*	<50+	10)
t	2SA 480	SS	S	P	164	A	(30)	100	150	(120)	(1)	·	·	<3	·	3	70	·	10,46:100ps)
t	2SA 482	TT	S	P	7	A	32	600	600	50	150	·	·	<1	·	<30	70	·	4,10)
T	2SA 483	TT	S	P	15	A	150	1,5A	20W*	30...240	100	<1,8	500	<100	·	50	10	·	4),kpl. 2SC 783
T	2SA 483-O	TT	S	P	15	A	150	1,5A	20W*	70...140	100	<1,8	500	<100	·	50	10	·	4,20)
T	2SA 483-R	TT	S	P	15	A	150	1,5A	20W*	40...80	100	<1,8	500	<100	·	50	10	·	4,20)
T	2SA 483-Y	TT	S	P	15	A	150	1,5A	20W*	120...240	100	<1,8	500	<100	·	50	10	·	4,20)
T	2SA 484	TT	S	P	7	A	110	1,5A	800	30...300	200	<2,2	1A	<10	·	60	20	·	4),kpl. 2SC 484
T	2SA 484-BL	TT	S	P	7	A	110	1,5A	800	100...300	200	<2,2	1A	<10	·	60	20	·	4,20)
T	2SA 484-R	TT	S	P	7	A	110	1,5A	800	30...85	200	<2,2	1A	<10	·	60	20	·	4,20)
T	2SA 484-Y	TT	S	P	7	A	110	1,5A	800	50...140	200	<2,2	1A	<10	·	60	20	·	4,20)
T	2SA 485	TT	S	P	7	A	80	1,5A	800	30...300	200	<1,8	1A	<10	·	60	20	·	4),kpl. 2SC 485
T	2SA 485-BL	TT	S	P	7	A	80	1,5A	800	100...300	200	<1,8	1A	<10	·	60	20	·	4,20)
T	2SA 485-R	TT	S	P	7	A	80	1,5A	800	30...85	200	<1,8	1A	<10	·	60	20	·	4,20)
T	2SA 485-Y	TT	S	P	7	A	80	1,5A	800	50...140	200	<1,8	1A	<10	·	60	20	·	4,20)
T	2SA 486	TT	S	P	7	A	50	1,5A	800	30...300	200	<1,8	1A	<10	·	60	20	·	4),kpl. 2SC 486
T	2SA 486-BL	TT	S	P	7	A	50	1,5A	800	100...300	200	<1,8	1A	<10	·	60	20	·	4,20)
	2SA 486-R	TT	S	P	7	A	50	1,5A	800	30...85	200	<1,8	1A	<10	·	60	20	·	4,20)
	2SA 486-Y	TT	S	P	7	A	50	1,5A	800	50...140	200	<1,8	1A	<10	·	60	20	·	4,20)
	2SA 489	TT	S	P	29	A	60	4A	30W*	40...240	500	<1,5	3A	<30	·	230	>3	·	4),kpl. 2SC 789
	2SA 489-O	TT	S	P	29	A	60	4A	30W*	70...140	500	<1,5	3A	<30	·	230	>3	·	4,20)
	2SA 489-R	TT	S	P	29	A	60	4A	30W*	40...80	500	<1,5	3A	<30	·	230	>3	·	4,20)
T	2SA 489-Y	TT	S	P	29	A	60	4A	30W*	120...240	500	<1,5	3A	<30	·	230	>3	·	4,20)
T	2SA 490	TT	S	P	29	A	40	3A	25W*	40...240	500	<1,2	2A	<20	·	150	>3	·	4),kpl. 2SC 790
T	2SA 490-O	TT	S	P	29	A	40	3A	25W*	70...140	500	<1,2	2A	<20	·	150	>3	·	4,20)
T	2SA 490-R	TT	S	P	29	A	40	3A	25W*	40...80	500	<1,2	2A	<20	·	150	>3	·	4,20)
T	2SA 490-Y	TT	S	P	29	A	40	3A	25W*	120...240	500	<1,2	2A	<20	·	150	>3	·	4,20)
T	2SA 493	TT	S	P	54	A	50	50	200	70...400	2	0,8*	40	<0,1	<10	<10	200	·	kpl. 2SC 1000
T	2SA 493-GR	TT	S	P	54	A	50	50	200	200...140	2	0,8*	40	<0,1	<10	<10	200	·	20)
t	2SA 493-O	TT	S	P	54	A	50	50	200	70...140	2	0,8*	40	<0,1	<10	<10	200	·	20)
T	2SA 493-Y	TT	S	P	54	A	50	50	200	120...240	2	0,8*	40	<0,1	<10	<10	200	·	20)
T	2SA 493 G	TT	S	P	54	A	50	50	200	70...400	2	0,8*	40	<0,1	<10	<10	200	·	11),kpl. 2SC 1000 G
T	2SA 493 G-GR	TT	S	P	54	A	50	50	200	200...140	2	0,8*	40	<0,1	<10	<10	200	·	11,20)
T	2SA 493 G-O	TT	S	P	54	A	50	50	200	70...140	2	0,8*	40	<0,1	<10	<10	200	·	11,20)
T	2SA 493 G-Y	TT	S	P	54	A	50	50	200	120...240	2	0,8*	40	<0,1	<10	<10	200	·	11,20)
T	2SA 494	TT	S	P	54	A	30	30	200	70...400	0,1	0,6*	10	<0,5	<4	·	>100	·	·
T	2SA 494-GR	TT	S	P	54	A	30	30	200	200...400	0,1	0,6*	10	<0,5	<4	·	>100	·	20)
T	2SA 494-O	TT	S	P	54	A	30	30	200	70...140	0,1	0,6*	10	<0,5	<4	·	>100	·	20)
T	2SA 494-Y	TT	S	P	54	A	30	30	200	120...240	0,1	0,6*	10	<0,5	<4	·	>100	·	20)
T	2SA 495	TT	S	P	54	A	30	100	200	40...240	10	<0,5	10	<0,5	·	<7	>100	·	kpl. 2SC 372
T	2SA 495-O	TT	S	P	54	A	30	100	200	70...140	10	<0,5	10	<0,5	·	<7	>100	·	20)
T	2SA 495-R	TT	S	P	54	A	30	100	200	40...80	10	<0,5	10	<0,5	·	<7	>100	·	20)
T	2SA 495-Y	TT	S	P	54	A	30	100	200	120...240	10	<0,5	10	<0,5	·	<7	>100	·	20)
T	2SA 495 G	TT	S	P	54	A	30	100	200	40...240	10	<0,4	10	<0,5	·	<7	>100	25	11),kpl. 2SC 372 G
T	2SA 495 G-O	TT	S	P	54	A	30	100	200	70...140	10	<0,4	10	<0,5	·	<7	>100	25	11,20)
T	2SA 495 G-R	TT	S	P	54	A	30	100	200	40...80	10	<0,4	10	<0,5	·	<7	>100	25	11,20)
T	2SA 495 G-Y	TT	S	P	54	A	30	100	200	120...240	10	<0,4	10	<0,5	·	<7	>100	25	11,20)
T	2SA 496	TT	S	P	26	A	30	800	5W*	40...240	50	<0,8	500	<1	·	20	>50	·	4),kpl. 2SC 496
T	2SA 496-O	TT	S	P	26	A	30	800	5W*	70...140	50	<0,8	500	<1	·	20	>50	·	4,20)
T	2SA 496-R	TT	S	P	26	A	30	800	5W*	40...80	50	<0,8	500	<1	·	20	>50	·	4,20)

1 K	2 Typ	3 Hersteller	4 Ma	5 Pl	6 Fo	7 Af	8 U_{max} [V]	9 U_{max} [mA]	10 P_{tot} [mW]	11 B	I_F [mA]	12 U_S [V]	I_F [mA]	13 I_{Sp} [uA]	14 F [dB]	15 C [pF]	16 f_g [MHz]	17 t [ns]	18 Bemerkung
T	2SA 496-Y	TT	S	P	26	A	30	800	5W*	120...240	50	<0,8	500	<1	·	20	>50	·	4,20)
T	2SA 497	TT	S	P	7	A	80	800	600	40...240	200	<0,8	200	<1	·	33	70	·	4),kpl. 2SC 497
T	2SA 497-O	TT	S	P	7	A	80	800	600	70...140	200	<0,8	200	<1	·	33	70	·	4,20)
T	2SA 497-R	TT	S	P	7	A	80	800	600	40...80	200	<0,8	200	<1	·	33	70	·	4,20)
T	2SA 497-Y	TT	S	P	7	A	80	800	600	120...240	200	<0,8	200	<1	·	33	70	·	4,20)
T	2SA 498	TT	S	P	7	A	50	800	600	40...240	200	<0,8	200	<1	·	33	70	·	4),kpl. 2SC 498
T	2SA 498-O	TT	S	P	7	A	50	800	600	70...140	200	<0,8	200	<1	·	33	70	·	4,20)
T	2SA 498-R	TT	S	P	7	A	50	800	600	40...80	200	<0,8	200	<1	·	33	70	·	4,20)
T	2SA 498-Y	TT	S	P	7	A	50	800	600	120...240	200	<0,8	200	<1	·	33	70	·	4,20)
T	2SA 499	TT	S	P	6	A	40	100	250	30...200	10	<0,4	10	<0,5	·	<7	>100	25	kpl. 2SC 979
T	2SA 499-O	TT	S	P	6	A	40	100	250	60...120	10	<0,4	10	<0,5	·	<7	>100	25	20)
T	2SA 499-R	TT	S	P	6	A	40	100	250	30...70	10	<0,4	10	<0,5	·	<7	>100	25	20)
T	2SA 499-Y	TT	S	P	6	A	40	100	250	100...200	10	<0,4	10	<0,5	·	<7	>100	25	20)
T	2SA 500	TT	S	P	6	A	20	100	250	30...200	10	<0,4	10	<0,5	·	<7	>100	25	kpl. 2SC 400
T	2SA 500-O	TT	S	P	6	A	20	100	250	60...120	10	<0,4	10	<0,5	·	<7	>100	25	20)
T	2SA 500-R	TT	S	P	6	A	20	100	250	30...70	10	<0,4	10	<0,5	·	<7	>100	25	20)
T	2SA 500-Y	TT	S	P	6	A	20	100	250	100...200	10	<0,4	10	<0,5	·	<7	>100	25	20)
t	2SA 501	TT	S	P	7	A	30	200	750	70	10	·	·	<1	·	10	200	·	10)
T	2SA 502	TT	S	P	54	A	80	100	300	40...240	20	<0,3	20	<0,1	·	<15	>50	400	8)
T	2SA 502-O	TT	S	P	54	A	80	100	300	70...140	20	<0,3	20	<0,1	·	<15	>50	400	8,20)
T	2SA 502-R	TT	S	P	54	A	80	100	300	40...80	20	<0,3	20	<0,1	·	<15	>50	400	8,20)
T	2SA 502-Y	TT	S	P	54	A	80	100	300	120...240	20	<0,3	20	<0,1	·	<15	>50	400	8,20)
T	2SA 503	TT	S	P	7	A	50	600	800	30...300	150	<0,5	150	<0,5	·	<30	>50	25	4),kpl. 2SC 503
T	2SA 503-GR	TT	S	P	7	A	50	600	800	100...300	150	<0,5	150	<0,5	·	<30	>50	25	4,20)
T	2SA 503-O	TT	S	P	7	A	50	600	800	30...90	150	<0,5	150	<0,5	·	<30	>50	25	4,20)
T	2SA 503-Y	TT	S	P	7	A	50	600	800	50...150	150	<0,5	150	<0,5	·	<30	>50	25	4,20)
T	2SA 504	TT	S	P	7	A	30	600	800	30...300	150	<0,5	150	<0,5	·	<30	>50	25	4),kpl. 2SC 504
T	2SA 504-GR	TT	S	P	7	A	30	600	800	100...300	150	<0,5	150	<0,5	·	<30	>50	25	4,20)
T	2SA 504-O	TT	S	P	7	A	30	600	800	30...90	150	<0,5	150	<0,5	·	<30	>50	25	4,20)
T	2SA 504-Y	TT	S	P	7	A	30	600	800	50...150	150	<0,5	150	<0,5	·	<30	>50	25	4,20)
T	2SA 505	TT	S	P	26	A	50	800	5W*	40...240	50	<0,8	500	<1	·	20	>50	·	4),kpl. 2SC 496
T	2SA 505-O	TT	S	P	26	A	50	800	5W*	70...140	50	<0,8	500	<1	·	20	>50	·	4,20)
T	2SA 505-R	TT	S	P	26	A	50	800	5W*	40...80	50	<0,8	500	<1	·	20	>50	·	4,20)
T	2SA 505-Y	TT	S	P	26	A	50	800	5W*	120...240	50	<0,8	500	<1	·	20	>50	·	4,20)
t	2SA 506	TT	G	P	173	A	(20)	5	75	(10...120)	(1)	0,3*	1	<10	[19]	<1,5	300	·	10,35)
t	2SA 506-R	TT	G	P	173	A	(20)	5	75	(10...40)	(1)	0,3*	1	<10	[19]	<1,5	300	·	10,20,35)
t	2SA 506-O	TT	G	P	173	A	(20)	5	75	(30...120)	(1)	0,3*	1	<10	[19]	<1,5	300	·	10,20,35)
t	2SA 507	TT	G	P	173	A	(20)	5	75	(10...120)	(1)	0,3*	1	<10	[16]	<1,5	250	·	10,35)
t	2SA 507-R	TT	G	P	173	A	(20)	5	75	(10...40)	(1)	0,3*	1	<10	[16]	<1,5	250	·	10,20,35)
t	2SA 507-Y	TT	G	P	173	A	(20)	5	75	(30...120)	(1)	0,3*	1	<10	[16]	<1,5	250	·	10,20,35)
t	2SA 508	TT	G	P	173	A	(20)	5	75	(3...16)	(1)	0,36*	1	<10	[16]	<1,5	200	·	10,35)
TT	2SA 509	TT	S	P	216	A	30	500	600	70...400	50	<0,8	500	<0,1	·	<30	140	·	4),kpl. 2SC 509
TT	2SA 509-GR	TT	S	P	216	A	30	500	600	200...400	50	<0,8	500	<0,1	·	<30	140	·	4,20)
TT	2SA 509-O	TT	S	P	216	A	30	500	600	70...140	50	<0,8	500	<0,1	·	<30	140	·	4,20)
TT	2SA 509-Y	TT	S	P	216	A	30	500	600	120...240	50	<0,8	500	<0,1	·	<30	140	·	4,20)
TT	2SA 509 G	TT	S	P	216	A	30	500	600	70...240	50	<0,8	500	<0,1	·	<30	140	·	4,11),kpl. 2SC 509 G
TT	2SA 509 G-O	TT	S	P	216	A	30	500	600	70...140	50	<0,8	500	<0,1	·	<30	140	·	4,11,20)
TT	2SA 509 G-Y	TT	S	P	216	A	30	500	600	120...240	50	<0,8	500	<0,1	·	<30	140	·	4,11,20)
TT	2SA 510	TT	S	P	7	A	100	1,5A	800	30...150	200	<0,6	200	<1	·	<50	>20	120	4),kpl. 2SC 510
TT	2SA 510-O	TT	S	P	7	A	100	1,5A	800	30...90	200	<0,6	200	<1	·	<50	>20	120	4,20)
TT	2SA 510-Y	TT	S	P	7	A	100	1,5A	800	50...150	200	<0,6	200	<1	·	<50	>20	120	4,20)
tt	2SA 511	TT	S	P	7	A	80	1,5A	800	30...150	200	<0,6	200	<1	·	<50	>20	120	4,10),kpl. 2SC 511
tt	2SA 511-O	TT	S	P	7	A	80	1,5A	800	30...90	200	<0,6	200	<1	·	<50	>20	120	4,10,20)
tt	2SA 511-Y	TT	S	P	7	A	80	1,5A	800	50...150	200	<0,6	200	<1	·	<50	>20	120	4,10,20)
T	2SA 512	TT	S	P	7	A	60	1,5A	800	30...150	200	<0,6	200	<1	·	<50	>20	120	4),kpl. 2SC 512
T	2SA 512-O	TT	S	P	7	A	60	1,5A	800	30...90	200	<0,6	200	<1	·	<50	>20	120	4,20)
T	2SA 512-Y	TT	S	P	7	A	60	1,5A	800	50...150	200	<0,6	200	<1	·	<50	>20	120	4,20)
t	2SA 513	TT	S	P	7	A	40	1,5A	800	30...150	200	<0,6	200	<1	·	<50	>20	120	4,10),kpl. 2SC 513
t	2SA 523-O	TT	S	P	7	A	40	1,5A	800	30...90	200	<0,6	200	<1	·	<50	>20	120	4,10,20)
t	2SA 513-Y	TT	S	P	7	A	40	1,5A	800	50...150	200	<0,6	200	<1	·	<50	>20	120	4,10,20)
T	2SA 516	TT	S	P	3	A	60	1,5A	800	35...200	200	<0,5	200	<0,1	·	<50	>30	·	4),kpl. 2SC 516
T	2SA 516-BL	TT	S	P	3	A	60	1,5A	800	100...200	200	<0,5	200	<0,1	·	<50	>30	·	4,20)
T	2SA 516-GR	TT	S	P	3	A	60	1,5A	800	60...120	200	<0,5	200	<0,1	·	<50	>30	·	4,20)
T	2SA 516-Y	TT	S	P	3	A	60	1,5A	800	35...70	200	<0,5	200	<0,1	·	<50	>30	·	4,20)
T	2SA 516 A	TT	S	P	3	A	100	1,5A	800	35...200	200	<0,5	200	<0,1	·	<50	>30	·	4,21),kpl. 2SC 516 A
T	2SA 516 A-BL	TT	S	P	3	A	100	1,5A	800	100...200	200	<0,5	200	<0,1	·	<50	>30	·	4,10,21)
T	2SA 516 A-GR	TT	S	P	3	A	100	1,5A	800	60...120	200	<0,5	200	<0,1	·	<50	>30	·	4,20,21)
T	2SA 516 A-Y	TT	S	P	3	A	100	1,5A	800	35...70	200	<0,5	200	<0,1	·	<50	>30	·	4,20,21)
t	2SA 517	TT	G	P	1	A	(18)	10	55	(20...350)	(1)	0,2*	1	<10	[15]	<3,5	>40*	·	10,35)
t	2SA 518	TT	G	P	1	A	(18)	10	55	(20...350)	(1)	0,2*	1	<10	[16]	<3,5	>35*	·	10,35)
T	2SA 522	TT	S	P	6	B	20	100	250	35...200	10	<0,4	10	<50n	·	<7	100	·	kpl. 2SC 595
T	2SA 522-BL	TT	S	P	6	B	20	100	250	100...200	10	<0,4	10	<50n	·	<7	100	·	20)
T	2SA 522-GR	TT	S	P	6	B	20	100	250	60...120	10	<0,4	10	<50n	·	<7	100	·	20)
T	2SA 522-Y	TT	S	P	6	B	20	100	250	35...70	10	<0,4	10	<50n	·	<7	100	·	20)

1 K	2 Typ	3 Hersteller	4 Ma	5 Pl	6 Fo	7 Af	8 U_{max} [V]	9 U_{max} [mA]	10 P_{tot} [mW]	11 B	I_F [mA]	12 U_S [V]	I_F [mA]	13 I_{Sp} [uA]	14 F [dB]	15 C [pF]	16 f_g [MHz]	17 t [ns]	18 Bemerkung
T	2SA 522 N	Fu	S	P	6	A	20	100	250	35...200	10	·	·	<0,1	·	<7	200	·	·
T	2SA 522 A	TT	S	P	6	B	40	100	250	35...200	10	<0,4	10	<50n	·	<7	100	·	21)
T	2SA 522 A-BL	TT	S	P	6	B	40	100	250	100...200	10	<0,4	10	<50n	·	<7	100	·	20,21)
T	2SA 522 A-GR	TT	S	P	6	B	40	100	250	60...120	10	<0,4	10	<50n	·	<7	100	·	20,21)
T	2SA 522 A-Y	TT	S	P	6	B	40	100	250	35...70	10	<0,4	10	<50n	·	<7	100	·	20,21)
T	2SA 522 AN	Fu	S	P	6	A	40	100	250	35...200	10	·	·	<0,1	·	<7	200	·	21)
T	2SA 523 AN	Fu	S	P	7	A	40	300	650	20...120	10	·	·	<0,1	·	<7	>100	·	21)
T	2SA 523 N	Fu	S	P	7	A	20	300	650	20...120	10	·	·	<0,1	·	<7	>100	·	·
T	2SA 524	Fu	S	P	6	A	(25)	100	350	(50)	10	·	·	<0,1	·	4,5	250	·	·
t	2SA 525	TT	G	P	174	A	(20)	5	75	(10...120)	(1)	0,3*	1	<10	[19]	<1,5	250	·	10,35)
t	2SA 525-1	TT	G	P	174	A	(20)	5	75	(20...120)	(1)	0,3*	1	<10	[19]	<1,5	250	·	10,20,35)
t	2SA 525-2	TT	G	P	174	A	(20)	5	75	(10...50)	(1)	0,3*	1	<10	[19]	<1,5	250	·	10,20,35)
T	2SA 527	Ca	S	P	3	A	40	2A	5W*	50	200	·	·	<5	·	<40	80	·	4)
T	2SA 528	Ca	S	P	3	A	40	2A	5W*	70	100	·	·	<5	·	<40	80	·	4)
t	2SA 530	Hi	S	P	6	B	35	100	200	65	10	<0,25	20	<1	·	5	300	<200	10)
T	2SA 530 H	Hi	S	P	6	B	35	100	200	35...120	10	<0,25	20	<1	·	<8	>200	90	11)
T	2SA 532-3	Sa	S	P	7	C	75	200	500	80	50	<1,5	100	<10	·	7	90	·	kpl. 2SC 875
T	2SA 532-4	Sa	S	P	7	C	50	200	500	100	50	<1,5	100	<10	·	7	90	·	kpl. 2 SC 876
t	2SA 537	Hi	S	P	3	A	50	700	750	30...160	50	<0,5	150	<10	·	15	200	·	4,10),NT: 2SA 537 H
t	2SA 537-A	Hi	S	P	3	A	50	700	750	30...60	50	<0,5	150	<10	·	15	200	·	4,10,20)
t	2SA 537-B	Hi	S	P	3	A	50	700	750	50...100	50	<0,5	150	<10	·	15	200	·	4,10,20)
t	2SA 537-C	Hi	S	P	3	A	50	700	750	80...160	50	<0,5	150	<10	·	15	200	·	4,10,20)
t	2SA 537 A	Hi	S	P	3	A	80	700	750	30...160	50	<0,5	150	<10	·	15	200	·	4,10,21), NT: 25A 537 AH
t	2SA 537 A-A	Hi	S	P	3	A	80	700	750	30...60	50	<0,5	150	<10	·	15	200	·	4,10,20,21)
t	2SA 537 A-B	Hi	S	P	3	A	80	700	750	50...100	50	<0,5	150	<10		15	200	·	4,10,20,21)
t	2SA 537 A-C	Hi	S	P	3	A	80	700	750	80...160	50	<0,5	150	<10	·	15	200	·	4,10,20,21)
T	2SA 537 AH	Hi	S	P	7	A	50	700	750	30...160	50	<0,5	150	<1	·	<35	150	<50	4,11)
T	2SA 537 AH-A	Hi	S	P	7	A	50	700	750	30...60	50	<0,5	150	<1	·	<35	150	<50	4,11,20)
T	2SA 537 AH-B	Hi	S	P	7	A	50	700	750	50...100	50	<0,5	150	<1	·	<35	150	<50	4,11,20)
T	2SA 537 AH-C	Hi	S	P	7	A	50	700	750	80...160	50	<0,5	150	<1	·	<35	150	<50	4,11,20)
T	2SA 537 H	Hi	S	P	7	A	80	700	750	30...160	50	<0,5	150	<1	·	<35	150	<50	4,11,21)
T	2SA 537 H-A	Hi	S	P	7	A	80	700	750	30...60	50	<0,5	150	<1	·	<35	150	<50	4,11,20,21)
T	2SA 537 H-B	Hi	S	P	7	A	80	700	750	50...100	50	<0,5	150	<1	·	<35	150	<50	4,11,20,21)
T	2SA 537 H-C	Hi	S	P	7	A	80	700	750	80...160	50	<0,5	150	<1	·	<35	150	<50	4,11,20,21)
t	2SA 538	TT	G	P	1	A	(25)	50	120	(20...200)	(1)	0,1	50	<50	·	<20	8*	400	10,35)
T	2SA 539	NE	S	P	22	A	45	200	250	50...232	50	<0,5	150	<0,1	·	·	·	·	kpl. 2 SC 815
T	2SA 539 S	NE	S	P	22	A	45	200	250	50...232	50	<0,5	150	<0,1	·	·	·	·	11),kpl. 2SC 815 S
T	2SA 542	NE	S	P	171	A	25	50	150	85...500	0,5	<0,4	50	<50n	<10	<8	>30	·	·
T	2SA 543	NE	S	P	171	A	25	50	150	85...500	0,5	<0,4	50	<50n	·	<8	>30	·	57: <30mV
T	2SA 544	NE	S	P	7	A	45	200	750	40...200	10	<0,4	30	<0,1	·	<7	>160	<50	kpl. 2SC 32
T	2SA 545	NE	S	P	194	A	60	200	400	50...232	50	<0,5	150	<0,1	·	·	·	·	kpl. 2SC 853
T	2SA 546	Mt	S	P	3	A	60	1A	750	30...173	100	<0,8	1A	<3	·	40	80	·	4),kpl. 2SC 696
T	2SA 546-A	Mt	S	P	3	A	60	1A	750	85...173	100	<0,8	1A	<3	·	40	80	·	4,20)
T	2SA 546-B	Mt	S	P	3	A	60	1A	750	57...115	100	<0,8	1A	<3	·	40	80	·	4,20)
T	2SA 546-D	Mt	S	P	3	A	60	1A	750	85...173	100	<0,8	1A	<3	·	40	80	·	4,20)
T	2SA 546-E	Mt	S	P	3	A	60	1A	750	57...115	100	<0,8	1A	<3	·	40	80	·	4,20)
T	2SA 546-F	Mt	S	P	3	A	60	1A	750	38...77	100	<0,8	1A	<3	·	40	80	·	4,20)
T	2SA 546-H	Mt	S	P	3	A	60	1A	750	57...115	100	<0,8	1A	<3	·	40	80	·	4,20)
T	2SA 546-I	Mt	S	P	3	A	60	1A	750	38...77	100	<0,8	1A	<3	·	40	80	·	4,20)
T	2SA 546-J	Mt	S	P	3	A	60	1A	750	30...50	100	<0,8	1A	<3	·	40	80	·	4,20)
T	2SA 546 A	Mt	S	P	3	A	80	1A	750	30...173	100	<0,8	1A	<3	·	40	80	·	4,21),kpl. 2SC 696 A
T	2SA 546 A-A	Mt	S	P	3	A	80	1A	750	85...173	100	<0,8	1A	<3	·	40	80	·	4,20,21)
T	2SA 546 A-B	Mt	S	P	3	A	80	1A	750	57...115	100	<0,8	1A	<3	·	40	80	·	4,20,21)
T	2SA 546 A-D	Mt	S	P	3	A	80	1A	750	85...173	100	<0,8	1A	<3	·	40	80	·	4,20,21)
T	2SA 546 A-E	Mt	S	P	3	A	80	1A	750	57...115	100	<0,8	1A	<3	·	40	80	·	4,20,21)
T	2SA 546 A-F	Mt	S	P	3	A	80	1A	750	38...77	100	<0,8	1A	<3	·	40	80	·	4,20,21)
T	2SA 546 A-H	Mt	S	P	3	A	80	1A	750	57...115	100	<0,8	1A	<3	·	40	80	·	4,20,21)
T	2SA 546 A-I	Mt	S	P	3	A	80	1A	750	38...77	100	<0,8	1A	<3	·	40	80	·	4,20,21)
T	2SA 546 A-J	Mt	S	P	3	A	80	1A	750	30...50	100	<0,8	1A	<3	·	40	80	·	4,20,21)
T	2SA 547	Mt	S	P	182	A	60	1A	10W*	30...173	100	<0,8	1A	<3	·	40	80	·	4),kpl. 2SC 697
T	2SA 547-A	Mt	S	P	182	A	60	1A	10W*	85...173	100	<0,8	1A	<3	·	40	80	·	4,20)
T	2SA 547-B	Mt	S	P	182	A	60	1A	10W*	57...113	100	<0,8	1A	<3	·	40	80	·	4,20)
T	2SA 547-D	Mt	S	P	182	A	60	1A	10W*	85...173	100	<0,8	1A	<3	·	40	80	·	4,20)
T	2SA 547-E	Mt	S	P	182	A	60	1A	10W*	57...113	100	<0,8	1A	<3	·	40	80	·	4,20)
T	2SA 547-F	Mt	S	P	182	A	60	1A	10W*	38...77	100	<0,8	1A	<3	·	40	80	·	4,20)
T	2SA 547-H	Mt	S	P	182	A	60	1A	10W*	57...115	100	<0,8	1A	<3	·	40	80	·	4,20)
T	2SA 547-I	Mt	S	P	182	A	60	1A	10W*	38...77	100	<0,8	1A	<3	·	40	80	·	4,20)
T	2SA 547-J	Mt	S	P	182	A	60	1A	10W*	30...50	100	<0,8	1A	<3	·	40	80	·	4,20)
T	2SA 547 A	Mt	S	P	182	A	80	1A	10W*	30...173	100	<0,8	1A	<3	·	40	80	·	4,21),kpl. 2SC 697 A
T	2SA 547 A-A	Mt	S	P	182	A	80	1A	10W*	85...173	100	<0,8	1A	<3	·	40	80	·	4,20,21)
T	2SA 547 A-B	Mt	S	P	182	A	80	1A	10W*	57...115	100	<0,8	1A	<3	·	40	80	·	4,20,21)
T	2SA 547 A-D	Mt	S	P	182	A	80	1A	10W*	85...173	100	<0,8	1A	<3	·	40	80	·	4,20,21)
T	2SA 547 A-E	Mt	S	P	182	A	80	1A	10W*	57...115	100	<0,8	1A	<3	·	40	80	·	4,20,21)

1 K	2 Typ	3 Hersteller	4 Ma	5 Pl	6 Fo	7 Af	8 U_{max} [V]	9 U_{max} [mA]	10 P_{tot} [mW]	11 B	I_F [mA]	12 U_S [V]	I_F [mA]	13 I_{Sp} [uA]	14 F [dB]	15 C [pF]	16 f_g [MHz]	17 t [ns]	18 Bemerkung
T	2SA 547 A-F	Mt	S	P	182	A	80	1A	10W*	38...77	100	<0,8	1A	<3	·	40	80	·	4,20,21)
T	2SA 547 A-H	Mt	S	P	182	A	80	1A	10W*	57...115	100	<0,8	1A	<3	·	40	80	·	4,20,21)
T	2SA 547 A-I	Mt	S	P	182	A	80	1A	10W*	38...77	100	<0,8	1A	<3	·	40	80	·	4,20,21)
T	2SA 547 A-J	Mt	S	P	182	A	80	1A	10W*	30...50	100	<0,8	1A	<3	·	40	80	·	4,20,21)
t	2SA 548	Hi	S	P	6	B	35	100	200	35...120	10	<0,25	20	<1	·	4	400	90	10,46:30ps)
T	2SA 548 H	Hi	S	P	6	B	35	100	200	35...200	10	<0,25	20	<1	·	<8	400	90	11)
T	2SA 548H-A	Hi	S	P	6	B	35	100	200	35...70	10	<0,25	20	<1	·	<8	400	90	11,20)
T	2SA 548H-B	Hi	S	P	6	B	35	100	200	60...120	10	<0,25	20	<1	·	<8	400	90	11,20)
T	2SA 548H-C	Hi	S	P	6	B	35	100	200	100...200	10	<0,25	20	<1	·	<8	400	90	11,20)
t	2SA 549	Hi	S	P	6	B	(70)	100	200	30...120	10	<0,5	10	<1	·	2,5	200	·	8,10),NT: 2SA 549 AH
t	2SA 549 A	Hi	S	P	6	B	100	100	200	30...200	10	<0,5	10	<1	·	2,5	200	·	8,10,21), NT: 2SA 549 AH
T	2SA 549 AH	Hi	S	P	6	B	100	50	200	30...120	10	<0,5	10	<1	·	<10	>40	·	8,11,21)
T	2SA 550	Mt	S	P	6	A	25	100	300	65...700	(2)	0,3	50	<1	·	5	120	·	kpl. 2SC 538
T	2SA 550-O	Mt	S	P	6	A	25	100	300	65...130	(2)	0,3	50	<1	·	5	120	·	20)
T	2SA 550-P	Mt	S	P	6	A	25	100	300	90...180	(2)	0,3	50	<1	·	5	120	·	20)
T	2SA 550-Q	Mt	S	P	6	A	25	100	300	130...260	(2)	0,3	50	<1	·	5	120	·	20)
T	2SA 550-R	Mt	S	P	6	A	25	100	300	180...360	(2)	0,3	50	<1	·	5	120	·	20)
T	2SA 550-S	Mt	S	P	6	A	25	100	300	260...520	(2)	0,3	50	<1	·	5	120	·	20)
T	2SA 550-T	Mt	S	P	6	A	25	100	300	360...700	(2)	0,3	50	<1	·	5	120	·	20)
T	2SA 550 A	Mt	S	P	6	A	45	100	300	65...700	(2)	0,3	50	<1	·	5	120	·	21),kpl. 2SC 538 A
T	2SA 550 A-O	Mt	S	P	6	A	45	100	300	65...130	(2)	0,3	50	<1	·	5	120	·	20,21)
T	2SA 550 A-P	Mt	S	P	6	A	45	100	300	90...180	(2)	0,3	50	<1	·	5	120	·	10,21)
T	2SA 550 A-Q	Mt	S	P	6	A	45	100	300	130...260	(2)	0,3	50	<1	·	5	120	·	20,21)
T	2SA 550 A-R	Mt	S	P	6	A	45	100	300	180...360	(2)	0,3	50	<1	·	5	120	·	20,21)
T	2SA 550 A-S	Mt	S	P	6	A	45	100	300	260...520	(2)	0,3	50	<1	·	5	120	·	20,21)
T	2SA 550 A-T	Mt	S	P	6	A	45	100	300	360...700	(2)	0,3	50	<1	·	5	120	·	20,21)
T	2SA 552	NE	S	P	7	A	45	200	750	>40	10	<0,5	30	<0,1	·	<7	>160	<100	
T	2SA 553	Fu	S	P	6	A	(40)	300	250	(60)	(10)	·	·	<0,1	·	4,5	200	·	4)
T	2SA 554	Fu	S	P	6	A	(25)	300	250	(60)	(10)	·	·	<1	·	4,5	200	·	4)
T	2SA 554 A	Fu	S	P	6	A	(40)	300	250	(60)	(10)	·	·	<1	·	4,5	200	·	4,21)
T	2SA 555	Fu	S	P	22	A	30	200	200	80	10	<0,25	10	<1	·	5,5	200	10+	4)
T	2SA 558	Fu	S	P	6	A	(40)	200	350	50	10	<1,2	100	<0,1	·	·	·	10+	
T	2SA 559	Fu	S	P	6	A	(20)	200	350	50	10	<1,2	100	<0,5	·	·	·	10+	21)
T	2SA 559 A	Fu	S	P	6	A	(40)	200	350	50	10	<1,2	100	<0,5	·	·	·	10+	
T	2SA 560	TT	S	P	3	B	60	800	800	35...200	150	<0,5	150	<0,1	·	<25	>100	·	4),kpl. 2SC 560
T	2SA 560-BL	TT	S	P	3	B	60	800	800	100...200	150	<0,5	150	<0,1	·	<25	>100	·	4,20)
T	2SA 560-GR	TT	S	P	3	B	60	800	800	60...120	150	<0,5	150	<0,1	·	<25	>100	·	4,20)
T	2SA 560-Y	TT	S	P	3	B	60	800	800	35...70	150	<0,5	150	<0,1	·	<25	>100	·	4,20)
T	2SA 561	TT	S	P	54	A	50	150	300	40...400	20	<0,3	100	<0,1	·	13	70	·	kpl. 2SC 734
T	2SA 561-GR	TT	S	P	54	A	50	150	300	200...400	20	<0,3	100	<0,1	·	13	70	·	20)
T	2SA 561-O	TT	S	P	54	A	50	150	300	70...140	20	<0,3	100	<0,1	·	13	70	·	20)
T	2SA 561-R	TT	S	P	54	A	50	150	300	40...80	20	<0,3	100	<0,1	·	13	70	·	20)
T	2SA 561-Y	TT	S	P	54	A	50	150	300	120...240	20	<0,3	100	<0,1	·	13	70	·	20)
T	2SA 562	TT	S	P	54	A	30	400	300	40...400	100	<0,25	100	<0,1	·	13	70	·	kpl. 2SC 735
T	2SA 562-GR	TT	S	P	54	A	30	400	300	200...400	100	<0,25	100	<0,1	·	13	70	·	20)
T	2SA 562-O	TT	S	P	54	A	30	400	300	70...140	100	<0,25	100	<0,1	·	13	70	·	20)
T	2SA 562-R	TT	S	P	54	A	30	400	300	40...80	100	<0,25	100	<0,1	·	13	70	·	20)
T	2SA 562-Y	TT	S	P	54	A	30	400	300	120...240	100	<0,25	100	<0,1	·	13	70	·	20)
T	2SA 564	Mt	S	P	22	A	25	100	250	65...700	(2)	0,3	50	<1	·	2,7	80	·	kpl. 2SC 828
T	2SA 564-O	Mt	S	P	22	A	25	100	250	65...130	(2)	0,3	50	<1	·	2,7	80	·	20)
T	2SA 564-P	Mt	S	P	22	A	25	100	250	90...180	(2)	0,3	50	<1	·	2,7	80	·	20)
T	2SA 564-Q	Mt	S	P	22	A	25	100	250	130...260	(2)	0,3	50	<1	·	2,7	80	·	20)
T	2SA 564-R	Mt	S	P	22	A	25	100	250	180...360	(2)	0,3	50	<1	·	2,7	80	·	20)
T	2SA 564-S	Mt	S	P	22	A	25	100	250	260...520	(2)	0,3	50	<1	·	2,7	80	·	20)
T	2SA 564-T	Mt	S	P	22	A	25	100	250	360...700	(2)	0,3	50	<1	·	2,7	80	·	20)
T	2SA 564	Mt	S	P	22	A	45	100	250	65...700	(2)	0,3	50	<1	·	2,7	80	·	21),kpl. 2SC 828 A
T	2SA 564 A-O	Mt	S	P	22	A	45	100	250	65...130	(2)	0,3	50	<1	·	2,7	80	·	20,21)
T	2SA 564 A-P	Mt	S	P	22	A	45	100	250	90...180	(2)	0,3	50	<1	·	2,7	80	·	20,21)
T	2SA 564 A-Q	Mt	S	P	22	A	45	100	250	130...260	(2)	0,3	50	<1	·	2,7	80	·	20,21)
T	2SA 564 A-R	Mt	S	P	22	A	45	100	250	180...360	(2)	0,3	50	<1	·	2,7	80	·	20,21)
T	2SA 564 A-S	Mt	S	P	22	A	45	100	250	260...520	(2)	0,3	50	<1	·	2,7	80	·	20,21)
T	2SA 564 A-T	Mt	S	P	22	A	45	100	250	360...700	(2)	0,3	50	<1	·	2,7	80	·	20,21)
T	2SA 565	Hi	S	P	1	A	50	500	350	40...200	10	·	·	<500	·	5	60	·	4)
T	2SA 565 K	Hi	S	P	1	A	50	500	300	<40	10	·	·	<500	·	5	60	<500*	4,11)
T	2SA 566	Hi	S	P	15	A	100	700	10W*	35...200	50	<1,5	500	<10	·	25	100	·	4)
T	2SA 566-A	Hi	S	P	15	A	100	700	10W*	35...70	50	<1,5	500	<10	·	25	100	·	4,20)
T	2SA 566-B	Hi	S	P	15	A	100	700	10W*	60...120	50	<1,5	500	<10	·	25	100	·	4,20)
T	2SA 566-C	Hi	S	P	15	A	100	700	10W*	100...200	50	<1,5	500	<10	·	25	100	·	4,20)
T	2SA 566 H	Hi	S	P	15	A	100	700	10W*	35...200	50	<1,5	500	<10	·	25	100	200	4,11)
T	2SA 566 H-A	Hi	S	P	15	A	100	700	10W*	35...70	50	<1,5	500	<10	·	25	100	200	4,11,20)
T	2SA 566 H-B	Hi	S	P	15	A	100	700	10W*	60...120	50	<1,5	500	<10	·	25	100	200	4,11,20)
T	2SA 566 H-C	Hi	S	P	15	A	100	700	10W*	100...200	50	<1,5	500	<10	·	25	100	200	4,11,20)
t	2SA 567	Hi	S	P	1	A	(30)	100	200	100...800	1	·	·	<0,5	·	5	100	·	10)

1 K	2 Typ	3 Hersteller	4 Ma	5 Pi	6 Fo	7 Af	8 U_{max} [V]	9 U_{max} [mA]	10 P_{tot} [mW]	11 B	I_f [mA]	12 U_S [V]	I_F [mA]	13 I_{Sp} [uA]	14 F [dB]	15 C [pF]	16 f_g [MHz]	17 t [ns]	18 Bemerkung
t	2SA 568	Mb	S	P	22	L	(35)	250	200	100	150	·	·	<1	·	10	150	·	10,46:100ps)
t	2SA 569	Mb	S	P	22	L	(50)	250	200	100	150	·	·	<1	·	10	150	·	10,46:100ps)
t	2SA 570	Mb	S	P	22	L	(65)	250	200	80	150	·	·	<1	·	10	150	·	10,46:100ps)
T	2SA 571	NE	S	P	7	A	45	1A	800	40...160	50	<0,6	500	(<0,1)	·	<25	>200	<40	9),kpl. 2SC 97 A
T	2SA 578	NE	S	P	6	A	40	30	300	120...700	1	<0,2	10	<50n	<2	8,5	180	·	kpl. 2SC 1010
T	2SA 579	NE	S	P	6	A	40	30	300	120...700	1	<0,2	10	<50n	<3	8,5	180	·	kpl. 2SC 1006
T	2SA 580	Fu	S	P	7	A	40	600	800	120	200	<1,0	200	<1	·	18	100	·	4)
T	2SA 581	Fu	S	P	7	A	70	600	800	120	200	<1,0	200	<1	·	18	100	·	4)
T	2SA 594	TT	S	P	7	A	45	200	750	40...240	10	<0,3	100	<0,1	·	<5	>100	40	kpl. 2 SC 594
T	2SA 594-O	TT	S	P	7	A	45	200	750	70...140	10	<0,3	100	<0,1	·	<5	>100	40	20)
T	2SA 594-R	TT	S	P	7	A	45	200	750	40...80	10	<0,3	100	<0,1	·	<5	>100	40	20)
T	2SA 594-Y	TT	S	P	7	A	45	200	750	120...240	10	<0,3	100	<0,1	·	<5	>100	40	20)
T	2SA 594 N	Fu	S	P	7	A	30	200	750	20...200	10	<0,5	100	<0,1	·	<7	>100	·	kpl. 2SC 594 N
t	2SA 597	TT	S	P	3	A	(50)	1A	6W*	50	150	·	·	<1	·	10	400	·	4,10)
T	2SA 603	NE	S	P	6	A	40	200	300	80...240	10	<0,7	100	<0,5	·	<10	>150	150	·
t	2SA 604	NE	S	P	6	A	100	30	300	>40	1	·	·	<0,5	·	<5	>100	·	8,10)
t	2SA 605	NE	S	P	6	A	160	50	300	>50	1	·	·	<50n	·	<5	>100	·	8,10)
T	2SA 606	NE	S	P	7	A	80	1,2A	700	40...200	200	<2,0	500	<3	·	30	50	·	4),kpl. 2SC 959
T	2SA 606 K	NE	S	P	7	A	80	1,2A	700	130...200	200	<20	500	<3	·	30	50	·	4,20)
T	2SA 606 L	NE	S	P	7	A	80	1,2A	700	90...150	200	<2,0	500	<3	·	30	50	·	4,20)
T	2SA 606 M	NE	S	P	7	A	80	1,2A	700	60...110	200	<2,0	500	<3	·	30	50	·	4,20)
T	2SA 606 N	NE	S	P	7	A	80	1,2A	700	40...80	200	<2,0	500	<3	·	30	50	·	4,20)
T	2SA 606 S	NE	S	P	7	A	80	1,2A	700	40...200	200	<2,0	500	<3	·	30	50	·	4,11),kpl. 2SC 959 S
T	2SA 606 S-K	NE	5	p	7	A	80	1,2A	700	130...200	200	<2,0	500	<3	·	30	50	·	4,11,20)
T	2SA 606 S-L	NE	S	P	7	A	80	1,2A	700	90...150	200	<2,0	500	<3	·	30	50	·	4,11,20)
T	2SA 606 S-M	NE	S	P	7	A	80	1,2A	700	60...110	200	<2,0	500	<3	·	30	50	·	4,11,20)
T	2SA 606 S-N	NE	S	P	7	A	80	1,2A	700	40...80	200	<2,0	500	<3	·	30	50	·	4,11,20)
T	2SA 607	NE	S	P	195	A	80	1,2A	1W	40...200	200	<2,0	500	<3	·	30	50	·	4),kpl. 2SC 660
T	2SA 607-K	NE	S	P	195	A	80	1,2A	1W	130...200	200	<2,0	500	<3	·	30	50	·	4,20)
T	2SA 607-L	NE	S	P	195	A	80	1,2A	1W	90...150	200	<2,0	500	<3	·	30	50	·	4,20)
T	2SA 607-M	NE	S	P	195	A	80	1,2A	1W	60...110	200	<2,0	500	<3	·	30	50	·	4,20)
T	2SA 607-N	NE	S	P	195	A	80	1,2A	1W	40...80	200	<2,0	500	<3	·	30	50	·	4,20)
T	2SA 607 S	NE	S	P	195	A	80	1,2A	1W	40...200	200	<2,0	500	<3	·	30	50	·	4,11),kpl. 2SC 960 S
T	2SA 607 S-K	NE	S	P	195	A	80	1,2A	1W	130...200	200	<2,0	500	<3	·	30	50	·	4,11,20)
T	2SA 607 S-L	NE	S	P	195	A	80	1,2A	1W	90...150	200	<2,0	500	<3	·	30	50	·	4,11,20)
T	2SA 607 S-M	NE	S	P	195	A	80	1,2A	1W	60...110	200	<2,0	500	<3	·	30	50	·	4,11,20)
T	2SA 607 S-N	NE	S	P	195	A	80	1,2A	1W	40...80	200	<2,0	500	<3	·	30	50	·	4,11,20)
T	2SA 608	Sa	S	P	220	A	30	100	100	150	10	<0,6	30	<1	·	7	180	110+	46:100ps)
T	2SA 609	Sa	S	P	220	A	15	100	100	<560	1	<1,0	10	<1	·	7	80	·	46:100ps)
t	2SA 613	NE	S	P	15	A	(60)	1A	15W*	30...240	1A	·	·	<1m	·	60	30	·	4,10),kpl. 2SD 150
t	2SA 614	NE	S	P	15	A	(80)	1A	15W*	30...240	1A	·	·	<1m	·	60	30	·	4,10)
t	2SA 615	NE	S	P	15	A	(70)	3A	20W*	30...150	2A	·	·	<1m	·	·	·	·	4,10),kpl. 2SD 255
t	2SA 616	NE	S	P	15	A	(80)	3A	25W*	40...145	2A	·	·	<1m	·	100	15	·	4,10),kpl. 2SD 155
t	2SA 617	Hi	S	P	6	A	(150)	50	200	80	15	·	·	<1	·	3,5	60	·	8,10,46:40ps)
T	2SA 617 K	Hi	S	P	6	A	(150)	50	200	80	15	·	·	<1	·	<10	40	·	8)
t	2SA 618	Hi	S	P	6	A	(180)	50	200	80	15	·	·	<1	·	3,5	60	·	8,10,46:40ps)
T	2SA 618 K	Hi	S	P	6	A	(180)	50	200	80	15	·	·	<1	·	<10	40	·	8)
T	2SA 623	Mb	S	P	178	C	20	1,5A	7W*	35...300	500	<2,0	1,5A	<1	·	·	70	200+	4),kpl. 2SC 1013
T	2SA 623-B	Mb	S	P	178	C	20	1,5A	7W*	35...70	500	<2,0	1,5A	<1	·	·	70	200+	4,20)
T	2SA 623-C	Mb	S	P	178	C	20	1,5A	7W*	55...110	500	<2,0	1,5A	<1	·	·	70	200+	4,20)
T	2SA 623-D	Mb	S	P	178	C	20	1,5A	7W*	90...180	500	<2,0	1,5A	<1	·	·	70	200+	4,20)
T	2SA 623-E	Mb	S	P	178	C	20	1,5A	7W*	150...300	500	<2,0	1,5A	<1	·	·	70	200+	4,20)
T	2SA 624	Mb	S	P	178	C	40	1,5A	7W*	35...300	500	<1,0	1A	<1	·	·	70	200+	4),kpl. 2SC 1014
T	2SA 624-B	Mb	S	P	178	C	40	1,5A	7W*	35...70	500	<1,0	1A	<1	·	·	70	200+	4,20)
T	2SA 624-C	Mb	S	P	178	C	40	1,5A	7W*	55...110	500	<1,0	1A	<1	·	·	70	200+	4,20)
T	2SA 624-D	Mb	S	P	178	C	40	1,5A	7W*	90...180	500	<1,0	1A	<1	·	·	70	200+	4,20)
T	2SA 624-E	Mb	S	P	178	C	40	1,5A	7W*	150...300	500	<1,0	1A	<1	·	·	70	200+	4,20)
T	2SA 625	Fu	S	P	7	A	70	500	700	(150)	1	·	·	<1	·	18	100	·	4)
T	2SA 626	NE	S	P	2	A	60	7A	60W*	30...120	2A	<1,5	5A	<1m	·	·	10	·	4),kpl. 2SD 180
T	2SA 627	NE	S	P	2	A	70	7A	60W*	30...120	2A	<1,0	5A	<1m	·	·	10	·	4),kpl. 2SD 188
T	2SA 628	Mb	S	P	22	L	25	100	150	55...800	1	<0,3	10	<0,1	·	<6	100	·	·
T	2SA 628-C	Mb	S	P	22	L	25	100	150	55...110	1	<0,3	10	<0,1	·	<6	100	·	20)
T	2SA 628-D	Mb	S	P	22	L	25	100	150	90...180	1	<0,3	10	<0,1	·	<6	100	·	20)
T	2SA 628-E	Mb	S	P	22	L	25	100	150	150...300	1	<0,3	10	<0,1	·	<6	100	·	20)
T	2SA 628-F	Mb	S	P	22	L	25	100	150	250...500	1	<0,3	10	<0,1	·	<6	100	·	20)
T	2SA 628-G	Mb	S	P	22	L	25	100	150	400...800	1	<0,3	10	<0,1	·	<6	100	·	20)
T	2SA 628 A	Mb	S	P	22	L	60	100	150	35...300	1	<0,3	10	<0,1	·	<6	>80	130	21)
T	2SA 628 A-B	Mb	S	P	22	L	60	100	150	35...70	1	<0,3	10	<0,1	·	<6	>80	130	20,21)
T	2SA 628 A-C	Mb	S	P	22	L	60	100	150	55...110	1	<0,3	10	<0,1	·	<6	>80	130	20,21)
T	2SA 628 A-D	Mb	S	P	22	L	60	100	150	90...180	1	<0,3	10	<0,1	·	<6	>80	130	20,21)
T	2SA 628 A-E	Mb	S	P	22	L	60	100	150	150...300	1	<0,3	10	<0,1	·	<6	>80	130	20,21)
t	2SA 631	Sa	G	P	1	A	(40)	50	120	(30...300)	(1)	·	·	<15	·	3	>40	·	10,35)
T	2SA 634	NE	S	P	178	A	30	3A	10W*	40...250	1A	<1,0	1,5A	<100	·	·	60	·	4),kpl. 2SC 1096
T	2SA 634-K	NE	S	P	178	A	30	3A	10W*	120...250	1A	<1,0	1,5A	<100	·	·	60	·	4,20)

1 K	2 Typ	3 Hersteller	4 Ma	5 Pl	6 Fo	7 Af	8 U_{max} [V]	9 U_{max} [mA]	10 P_{tot} [mW]	11 B	I_F [mA]	12 U_S [V]	I_F [mA]	13 I_{Sp} [uA]	14 F [dB]	15 C [pF]	16 f_g [MHz]	17 t [ns]	18 Bemerkung
T	2SA 634-L	NE	S	P	178	A	30	3A	10W*	80...160	1A	<1,0	1,5A	<100	-	-	60	-	4,20)
T	2SA 634-M	NE	S	P	178	A	30	3A	10W*	50...100	1A	<1,0	1,5A	<100	-	-	60	-	4,20)
T	2SA 634-N	NE	S	P	178	A	30	3A	10W*	40...60	1A	<1,0	1,5A	<100	-	-	60	-	4,20)
T	2SA 634 L	NE	S	P	178	F	30	3A	10W*	40...250	1A	<1,0	1,5A	<100	-	-	60	-	4),kpl. 2SC 1096 L
T	2SA 634 L-K	NE	S	P	178	F	30	3A	10W*	120...250	1A	<1,0	1,5A	<100	-	-	60	-	4,20)
T	2SA 634 L-L	NE	S	P	178	F	30	3A	10W*	80...160	1A	<1,0	1,5A	<100	-	-	60	-	4,20)
T	2SA 634 L-M	NE	S	P	178	F	30	3A	10W*	50...100	1A	<1,0	1,5A	<100	-	-	60	-	4,20)
T	2SA 634 L-N	NE	S	P	178	F	30	3A	10W*	40...60	1A	<1,0	1,5A	<100	-	-	60	-	4,20)
T	2SA 634 Z	NE	S	P	178	B	30	3A	10W*	40...250	1A	<1,0	1,5A	<100	-	-	60	-	4),kpl. 2SC 1096 Z
T	2SA 634 Z-K	NE	S	P	178	B	30	3A	10W*	120...250	1A	<1,0	1,5A	<100	-	-	60	-	4,20)
T	2SA 634 Z-L	NE	S	P	178	B	30	3A	10W*	80...160	1A	<1,0	1,5A	<100	-	-	60	-	4,20)
T	2SA 634 Z-M	NE	S	P	178	B	30	3A	10W*	50...100	1A	<1,0	1,5A	<100	-	-	60	-	4,20)
T	2SA 634 Z-N	NE	S	P	178	B	30	3A	10W*	40...60	1A	<1,0	1,5A	<100	-	-	60	-	4,20)
T	2SA 636	NE	S	P	178	A	45	2A	10W*	40...250	500	<1,0	1A	<100	-	-	50	-	4),kpl. 2SC 1098
T	2SA 636-K	NE	S	P	178	A	45	2A	10W*	120...250	500	<1,0	1A	<100	-	-	50	-	4,20)
T	2SA 636-L	NE	S	P	178	A	45	2A	10W*	80...160	500	<1,0	1A	<100	-	-	50	-	4,20)
T	2SA 636-M	NE	S	P	178	A	45	2A	10W*	50...100	500	<1,0	1A	<100	-	-	50	-	4,20)
T	2SA 636-N	NE	S	P	178	A	45	2A	10W*	40...60	500	<1,0	1A	<100	-	-	50	-	4,20)
T	2SA 636 L	NE	S	P	178	F	45	2A	10W*	40...250	500	<1,0	1A	<100	-	-	50	-	4),kpl. 2SC 1098 L
T	2SA 636 L-K	NE	S	P	178	F	45	2A	10W*	120...250	500	<1,0	1A	<100	-	-	50	-	4,20)
T	2SA 636 L-L	NE	S	P	178	F	45	2A	10W*	80...160	500	<1,0	1A	<100	-	-	50	-	4,20)
T	2SA 636 L-M	NE	S	P	178	F	45	2A	10W*	50...100	500	<1,0	1A	<100	-	-	50	-	4,20)
T	2SA 636 L-N	NE	S	P	178	F	45	2A	10W*	40...60	500	<1,0	1A	<100	-	-	50	-	4,20)
T	2SA 636 Z	NE	S	P	178	B	45	2A	10W*	40...250	500	<1,0	1A	<100	-	-	50	-	4),kpl. 2SC 1098 Z
T	2SA 636 Z-K	NE	S	P	178	B	45	2A	10W*	120...250	500	<1,0	1A	<100	-	-	50	-	4,20)
T	2SA 636 Z-L	NE	S	P	178	B	45	2A	10W*	80...160	500	<1,0	1A	<100	-	-	50	-	4,20)
T	2SA 636 Z-M	NE	S	P	178	B	45	2A	10W*	50...100	500	<1,0	1A	<100	-	-	50	-	4,20)
T	2SA 636 Z-N	NE	S	P	178	B	45	2A	10W*	40...60	500	<1,0	1A	<100	-	-	50	-	4,20)
T	2SA 637	Mt	S	P	6	A	(150)	50	300	>30	15	<1,0	15	<1	-	<10	>40	-	8)
T	2SA 638	NE	S	P	22	A	130	50	250	>30	15	<0,9	10	<1	-	<7	>50	-	8)
T	2SA 638 S	NE	S	P	22	A	(150)	50	250	>30	15	<0,9	10	<1	-	4,5	130	-	8,11)
T	2SA 639	NE	S	P	22	A	160	50	250	>30	15	<0,9	10	<1	-	<7	>50	-	8)
T	2SA 639 S	NE	S	P	22	A	(180)	50	250	>30	15	<0,9	10	<1	-	4,5	130	-	8,11)
T	2SA 640	NE	S	P	22	A	45	30	250	100...700	0,5	<0,3	20	<0,1	-	8	100	-	57: <40mV), kpl.2SC 1222
T	2SA 641	NE	S	P	22	A	45	30	250	100...700	0,5	<0,3	20	<0,1	-	8	100	-	kpl. 2SC 923
T	2SA 642	NE	S	P	22	A	15	500	250	65...400	50	<0,6	300	<0,1	-	<15	150	-	4),kpl. 2SD 227
T	2SA 643	NE	S	P	194	A	20	700	500	60...285	100	<0,6	500	<0,2	-	<20	150	-	4),kpl. 2SD 261
t t	2SA 645	Mb	S	P	178	C	(70)	800	7W*	35...300	300	-	-	<10	-	-	>35	-	4,10)
T	2SA 646	Mb	S	P	178	C	(90)	800	7W*	20...300	300	-	-	<10	-	-	>35	-	4,10)
t t	2SA 647	Mb	S	P	178	C	(110)	800	7W*	20...300	300	-	-	<10	-	-	>35	-	4,10)
T	2SA 648	NE	S	P	2	A	80	10A	80W*	30...120	3A	<2,0	5A	<1m	-	-	10	-	4),kpl. 2SD 217
T	2SA 649	NE	S	P	2	A	100	10A	80W*	30...120	3A	<2,0	5A	<1m	-	-	10	-	4),kpl. 2SD 218
T	2SA 652	NE	S	P	15	A	100	1,5A	15W*	30...200	200	<1,5	1A	<1m	-	-	10	-	2),kpl. 2SC 1160
T	2SA 653	NE	S	P	15	A	120	1,5A	15W*	30...200	200	<1,5	1A	<1m	-	-	10	-	2),kpl.2SC 1161
T	2SA 656	TT	S	P	2	A	110	7A	50W*	30...300	1A	<2,0	5A	<100	-	250	5	400	4),kpl. 2SC 519 A
T	2SA 657	TT	S	P	2	A	80	7A	50W*	30...300	1A	<2,0	5A	<100	-	250	5	400	4),kpl. 2SC 520 A
T	2SA 658	TT	S	P	2	A	50	7A	50W*	30...300	1A	<2,0	5A	<100	-	250	5	400	4),kpl. 2SC 521 A
T	2SA 659	Sa	S	P	22	A	50	200	300	80	50	<1,5	100	<10	-	-	90	-	kpl. 2SC 1175
T	2SA 661	TT	S	P	216	A	50	200	600	40...400	50	<0,5	100	<0,1	-	9	>70	-	kpl. 2SC 1166
T	2SA 661-GR	TT	S	P	216	A	50	200	600	200...400	50	<0,5	100	<0,1	-	9	>70	-	20)
T	2SA 661-O	TT	S	P	216	A	50	200	600	70...140	50	<0,5	100	<0,1	-	9	>70	-	20)
T	2SA 661-R	TT	S	P	216	A	50	200	600	40...80	50	<0,5	100	<0,1	-	9	>70	-	20)
T	2SA 661-Y	TT	S	P	216	A	50	200	600	120...240	50	<0,5	100	<0,1	-	9	>70	-	20)
T	2SA 663	TT	S	P	2	A	80	7A	60W*	30...200	1A	<2,3	5A	<1m	-	600	6	-	4),kpl. 2SC 793
T	2SA 663-BL	TT	S	P	2	A	80	7A	60W*	85...200	1A	<2,3	5A	<1m	-	600	6	-	4,20)
T	2SA 663-R	TT	S	P	2	A	80	7A	60W*	30...70	1A	<2,3	5A	<1m	-	600	6	-	4,20)
T	2SA 663-Y	TT	S	P	2	A	80	7A	60W*	50...120	1A	<2,3	5A	<1m	-	600	6	-	4,20)
T	2SA 666	Mt	S	P	22	A	25	100	150	90...700	(2)	0,3	50	<1	<16	3	80	-	-
T	2SA 666-P	Mt	s	P	22	A	25	100	150	90...180	(2)	0,3	50	<1	<16	3	80	-	20)
T	2SA 666-Q	Mt	S	P	22	A	25	100	150	130...260	(2)	0,3	50	<1	<16	3	80	-	20)
T	2SA 666-R	Mt	S	P	22	A	25	100	150	180...360	(2)	0,3	50	<1	<16	3	80	-	20)
T	2SA 666-S	Mt	S	P	22	A	25	100	150	260...520	(2)	0,3	50	<1	<16	3	80	-	20)
T	2SA 666-T	Mt	S	P	22	A	25	100	150	370...700	(2)	0,3	50	<1	<16	3	80	-	20)
T	2SA 666 A	Mt	S	P	22	A	45	100	150	90...700	(2)	0,3	50	<1	<16	3	80	-	21)
T	2SA 666 A-P	Mt	S	P	22	A	45	100	150	90...180	(2)	0,3	50	<1	<16	3	80	-	20,21)
T	2SA 666 A-Q	Mt	S	P	22	A	45	100	150	130...260	(2)	0,3	50	<1	<16	3	80	-	20,21)
T	2SA 666 A-R	Mt	S	P	22	A	45	100	150	180...360	(2)	0,3	50	<1	<16	3	80	-	20,21)
T	2SA 666 A-S	Mt	S	P	22	A	45	100	150	260...520	(2)	0,3	50	<1	<16	3	80	-	20,21)
T	2SA 666 A-T	Mt	S	P	22	A	45	100	150	360...700	(2)	0,3	50	<1	<16	3	80	-	20,21)
T	2SA 670	Hi	S	P	30	A	50	3A	25W*	35...200	1A	<1,2	2A	<100	-	-	>15	200	4),kpl.2SC 1060
T	2SA 670-A	Hi	S	P	30	A	50	3A	25W*	35...70	1A	<1,2	2A	<100	-	-	>15	200	4,20)
T	2SA 670-B	Hi	S	P	30	A	50	3A	25W*	60...120	1A	<1,2	2A	<100	-	-	>15	200	4,20)
T	2SA 670-C	Hi	S	P	30	A	50	3A	25W*	100...200	1A	<1,2	2A	<100	-	-	>15	200	4,20)

1 K	2 Typ	3 Hersteller	4 Ma	5 Pl	6 Fo	7 Af	8 U_{max} [V]	9 U_{max} [mA]	10 P_{tot} [mW]	11 B	I_F [mA]	12 U_S [V]	I_F [mA]	13 I_{Sp} [µA]	14 F [dB]	15 C [pF]	16 f_g [MHz]	17 t [ns]	18 Bemerkung
T	2SA 671	Hi	S	P	29	A	50	3A	25W*	35...200	1A	<1,2	2A	<100	·	·	>15	200	4),kpl. 2SC 1061
T	2SA 671-A	Hi	S	P	29	A	50	3A	25W*	35...70	1A	<1,2	2A	<100	·	·	>15	200	4,20)
T	2SA 671-B	Hi	S	P	29	A	50	3A	25W*	60...120	1A	<1,2	2A	<100	·	·	>15	200	4,20)
T	2SA 671-C	Hi	S	P	29	A	50	3A	25W*	100...200	1A	<1,2	2A	<100	·	·	>15	200	4,20)
T	2SA 671 K	Hi	S	P	29	A	50	3A	25W*	35...200	1A	<1,2	2A	<100	·	·	8	200	4,11)
T	2SA 671 K-A	Hi	S	P	29	A	50	3A	25W*	35...70	1A	<1,2	2A	<100	·	·	8	200	4,11,20)
T	2SA 671 K-B	Hi	S	P	29	A	50	3A	25W*	60...120	1A	<1,2	2A	<100	·	·	8	200	4,11,20)
T	2SA 671 K-C	Hi	S	P	29	A	50	3A	25W*	100...200	1A	<1,2	2A	<100	·	·	8	200	4,11,20)
T	2SA 672	Hi	S	P	59	B	50	200	200	60...320	2	<0,5	10	<0,5	<5	<22	80	·	·
T	2SA 672-A	Hi	S	P	59	B	50	200	200	60...120	2	<0,5	10	<0,5	<5	<22	80	·	20)
T	2SA 672-B	Hi	S	P	59	B	50	200	200	100...200	2	<0,5	10	<0,5	<5	<22	80	·	20)
T	2SA 672-C	Hi	S	P	59	B	50	200	200	160...320	2	<0,5	10	<0,5	<5	<22	80	·	20)
T	2SA 673	Hi	S	P	59	B	35	500	400	60...320	10	<0,6	150	<0,5	·	·	·	·	kpl. 2SC 1213
T	2SA 673-B	Hi	S	P	59	B	35	500	400	60...120	10	<0,6	150	<0,5	·	·	·	·	20)
T	2SA 673-C	Hi	S	P	59	B	35	500	400	100...200	10	<0,6	150	<0,5	·	·	·	·	20)
T	2SA 673-D	Hi	S	P	59	B	35	500	400	160...320	10	<0,6	150	<0,5	·	·	·	·	20)
T	2SA 673 A	Hi	S	P	59	B	50	500	400	60...300	10	<0,6	150	<0,5	·	·	·	·	21),kpl. 2SC 1213 A
T	2SA 673 A-B	Hi	S	P	59	B	50	500	400	60...120	10	<0,6	150	<0,5	·	·	·	·	20,21)
T	2SA 673 A-C	Hi	S	P	59	B	50	500	400	100...200	10	<0,6	150	<0,5	·	·	·	·	20,21)
T	2SA 673 A-D	Hi	S	P	59	B	50	500	400	160...320	10	<0,6	150	<0,5	·	·	·	·	20,21)
T	2SA 673 AK	Hi	S	P	59	B	50	500	400	40...320	10	<0,6	150	<0,5	·	·	120	300	11,21)
T	2SA 673 AK-A	Hi	S	P	59	B	50	500	400	40...70	10	<0,6	150	<0,5	·	·	120	300	11,20,21)
T	2SA 673 AK-B	Hi	S	P	59	B	50	500	400	60...120	10	<0,6	150	<0,5	·	·	120	300	11,20,21)
T	2SA 673 AK-C	Hi	S	P	59	B	50	500	400	100...200	10	<0,6	150	<0,5	·	·	120	300	11,20,21)
T	2SA 673 AK-D	Hi	S	P	59	B	50	500	400	160...320	10	<0,6	150	<0,5	·	·	120	300	11,20,21)
T	2SA 675	NE	S	P	22	A	(80)	100	250	50...300	20	<1,5	20	<1	·	<10	>100	<1µ*	·
T	2SA 677	SS	S	P	103	A	25	200	320	65...690	1	<0,3	50	<0,5	·	<10	140	·	46: <250ps)
T	2SA 677-5	SS	S	P	103	A	25	200	320	65...175	1	<0,3	50	<0,5	·	<10	140	·	20,46: <250ps)
T	2SA 677-6	SS	S	P	103	A	25	200	320	129...276	1	<0,3	50	<0,5	·	<10	140	·	20,46: <250ps)
T	2SA 677-7	SS	S	P	103	A	25	200	320	204...442	1	<0,3	50	<0,5	·	<10	140	·	20,46: <250ps)
T	2SA 677-8	SS	S	P	103	A	25	200	320	326...690	1	<0,3	50	<0,5	·	<10	140	·	20,46: <250ps)
T	2SA 678	SS	S	P	103	A	50	200	320	65...690	1	<0,3	50	<0,5	·	<10	140	·	46: <250ps)
T	2SA 678-5	SS	S	P	103	A	50	200	320	65...175	1	<0,3	50	<0,5	·	<10	140	·	20,46: <250ps)
T	2SA 678-6	SS	S	P	103	A	50	200	320	129...276	1	<0,3	50	<0,5	·	<10	140	·	20,46: <250ps)
T	2SA 678-7	SS	S	P	103	A	50	200	320	204...442	1	<0,3	50	<0,5	·	<10	140	·	20,46: <250ps)
T	2SA 678-8	SS	S	P	103	A	50	200	320	326...690	1	<0,3	50	<0,5	·	<10	140	·	20,46: <250ps)
T	2SA 679	TT	S	P	2	A	120	12A	100W*	40...140	2A	<3,0	10A	<100	·	900	6	·	4),kpl. 2SC 1079
T	2SA 679-R	TT	S	P	2	A	120	12A	100W*	40...80	2A	<3,0	10A	<100	·	900	6	·	4,20)
T	2SA 679-Y	TT	S	P	2	A	120	12A	100W*	70...140	2A	<3,0	10A	<100	·	900	6	·	4,20)
T	2SA 680	TT	S	P	2	A	100	12A	100W*	40...140	2A	<3,0	10A	<100	·	900	6	·	4),kpl. 2SC 1080
T	2SA 680-R	TT	S	P	2	A	100	12A	100W*	40...80	2A	<3,0	10A	<100	·	900	6	·	4,20
T	2SA 680-Y	TT	S	P	2	A	100	12A	100W*	70...140	2A	<3,0	10A	<100	·	900	6	·	4,20)
T	2SA 682	TT	S	P	26	A	80	750	5W*	70...240	150	<0,5	500	<0,5	·	15	>50	·	4),kpl.2SC 1382
T	2SA 682-O	TT	S	P	26	A	80	750	5W*	70...140	150	<0,5	500	<0,5	·	15	>50	·	4,20)
T	2SA 682-Y	TT	S	P	26	A	80	750	5W*	120...240	150	<0,5	500	<0,5	·	15	>50	·	4,20)
T	2SA 683	Mt	S	P	179	A	25	1,5A	750	60...340	500	<0,4	500	<0,1	·	<30	200	·	4),kpl.2SC 1383
T	2SA 683-P	Mt	S	P	179	A	25	1,5A	750	60...120	500	<0,4	500	<0,1	·	<30	200	·	4,20)
T	2SA 683-Q	Mt	S	P	179	A	25	1,5A	750	85...170	500	<0,4	500	<0,1	·	<30	200	·	4,20)
T	2SA 683-R	Mt	S	P	179	A	25	1,5A	750	120...240	500	<0,4	500	<0,1	·	<30	200	·	4,20)
T	2SA 683-S	Mt	S	P	179	A	25	1,5A	750	170...340	500	<0,4	500	<0,1	·	<30	200	·	4,20)
T	2SA 684	Mt	S	P	179	A	50	1,5A	750	60...340	500	<0,4	500	<0,1	·	<30	200	·	4),kpl.2SC 1384
T	2SA 684-P	Mt	S	P	179	A	50	1,5A	750	60...120	500	<0,4	500	<0,1	·	<30	200	·	4,20)
T	2SA 684-G	Mt	S	P	179	A	50	1,5A	750	85...170	500	<0,4	500	<0,1	·	<30	200	·	4,20)
T	2SA 684-R	Mt	S	P	179	A	50	1,5A	750	120...240	500	<0,4	500	<0,1	·	<30	200	·	4,20)
T	2SA 684-S	Mt	S	P	179	A	50	1,5A	750	170...340	500	<0,4	500	<0,1	·	<30	200	·	4,20)
T	2SA 685	Mt	S	P	22	A	(150)	50	300	>30	15	<1,0	15	<1	·	<10	>40	·	8)
T	2SA 695	Mb	S	P	22	L	20	1A	500	35...300	500	<0,5	500	<1	·	·	150		4),kpl.2SC 1209
T	2SA 695-B	Mb	S	P	22	L	20	1A	500	35...70	500	<0,5	500	<1	·	·	150	·	4,20)
T	2SA 695-C	Mb	S	P	22	L	20	1A	500	55...110	500	<0,5	500	<1	·	·	150	·	4,20)
T	2SA 695-D	Mb	S	P	22	L	20	1A	500	90...180	500	<0,5	500	<1	·	·	150	·	4,20)
T	2SA 695-E	Mb	S	P	22	L	20	1A	500	150...300	500	<0,5	500	<1	·	·	150	·	4,20)
T	2SA 696	Mb	S	P	22	L	40	500	500	35...300	150	<1,0	150	<1	·	·	130	·	4),kpl. 2SC 1210
T	2SA 696-B	Mb	S	P	22	L	40	500	500	35...70	150	<1,0	150	<1	·	·	130	·	4,20)
T	2SA 696-C	Mb	S	P	22	L	40	500	500	55...110	150	<1,0	150	<1	·	·	130	·	4,20)
T	2SA 696-D	Mb	S	P	22	L	40	500	500	90...180	150	<1,0	150	<1	·	·	130	·	4,20)
T	2SA 696-E	Mb	S	P	22	L	40	500	500	150...300	150	<1,0	150	<1	·	·	130	·	4,20)
T	2SA 697	Mb	S	P	22	L	60	500	500	35...300	150	<1,0	150	<1	·	·	130	·	4),kpl. 2SC 1211
T	2SA 697-B	Mb	S	P	22	L	60	500	500	35...70	150	<1,0	150	<1	·	·	130	·	4,20)
T	2SA 697-C	Mb	S	P	22	L	60	500	500	55...110	150	<1,0	150	<1	·	·	130	·	4,20)
T	2SA 697-D	Mb	S	P	22	L	60	500	500	90...180	150	<1,0	150	<1	·	·	130	·	4,20)
T	2SA 697-E	Mb	S	P	22	L	60	500	500	150...300	150	<1,0	150	<1	·	·	130	·	4,20)
T	2SA 699	Mt	S	P	178	B	20	3A	10W*	30...220	1A	<1,0	2A	<1	·	70	150	·	4),kpl. 2SC 1226
T	2SA 699-O	Mt	S	P	178	B	20	3A	10W*	30...60	1A	<1,0	2A	<1	·	70	150	·	4,20)
T	2SA 699-P	Mt	S	P	178	B	20	3A	10W*	50...100	1A	<1,0	2A	<1	·	70	150	·	4,20)

1 K	2 Typ	3 Hersteller	4 Ma	5 Pl	6 Fo	7 Af	8 U_{max} [V]	9 U_{max} [mA]	10 P_{tot} [mW]	11 B	I_F [mA]	12 U_S [V]	I_F [mA]	13 I_{Sp} [uA]	14 F [dB]	15 C [pF]	16 f_g [MHz]	17 t [ns]	18 Bemerkung
T	2SA 699 P	Mt	S	P	178	B	20	3A	10W*	50...100	1A	<1,0	2A	<1	·	70	150	·	4,20)
T	2SA 699-Q	Mt	S	P	178	B	20	3A	10W*	80...160	1A	<1,0	2A	<1	·	70	150	·	4,20)
T	2SA 699-R	Mt	S	P	178	B	20	3A	10W*	100...220	1A	<1,0	2A	<1	·	70	150	·	4,20)
T	2SA 699 A	Mt	S	P	178	B	40	3A	10W*	30...220	1A	<1,0	2A	<1	·	70	150	·	21),kpl. 2SC 1226 A
T	2SA 699 A-O	Mt	S	P	178	B	40	3A	10W*	30.. 60	1A	<1,0	2A	<1	·	70	150	·	20,21)
T	2SA 699 A-P	Mt	S	P	178	B	40	3A	10W*	50...100	1A	<1,0	2A	<1	·	70	150	·	20,21)
T	2SA 699 A-Q	Mt	S	P	178	B	40	3A	10W*	80...160	1A	<1,0	2A	<1	·	70	150	·	20,21)
T	2SA 699 A-R	Mt	S	P	178	B	40	3A	10W*	100...200	1A	<1,0	2A	<1	·	70	150	·	20,21)
T	2SA 701	Sa	S	P	220	A	30	50	100	200	1	·	·	<1	·	12	80	·	46:100ps)
T	2SA 702	Sa	S	P	220	A	50	50	100	200	1	·	·	<1	·	12	80	·	46:100ps)
T	2SA 703	Mb	S	P	178	C	20	1,5A	7W*	35...300	500	<1,0	1,5A	<1	·	·	70	200+	4),kpl. 2SC 1243
T	2SA 703-B	Mb	S	P	178	C	20	1,5A	7W*	35...70	500	<1,0	1,5A	<1	·	·	70	200+	4,20)
T	2SA 703-C	Mb	S	P	178	C	20	1,5A	7W*	55...110	500	<1,0	1,5A	<1	·	·	70	200+	4,20)
T	2SA 703-D	Mb	S	P	178	C	20	1,5A	7W*	90...180	500	<1,0	1,5A	<1	·	·	70	200+	4,20)
T	2SA 703-E	Mb	S	P	178	C	20	1,5A	7W*	150...300	500	<1,0	1,5A	<1	·	·	70	200+	4,20)
T	2SA 704	SS	S	P	103	A	25	200	320	129...690	1	<0,3	50	<0,5	5	<10	140	·	46:<250ps)
T	2SA 704-6	SS	S	P	103	A	25	200	320	129...276	1	<0,3	50	<0,5	5	<10	140	·	20,46:<250ps)
T	2SA 704-7	SS	S	P	103	A	25	200	320	204...442	1	<0,3	50	<0,5	5	<10	140	·	20,46:<250ps)
T	2SA 704-8	SS	S	P	103	A	25	200	320	326...690	1	<0,3	50	<0,5	5	<10	140	·	20,46:<250ps)
T	2SA 705	SS	S	P	103	A	50	200	320	129...690	1	<0,3	50	<0,5	5	<10	140	·	46:<250ps)
T	2SA 705-6	SS	S	P	103	A	50	200	320	129...276	1	<0,3	50	<0,5	5	<10	140	·	20,46:<250ps)
T	2SA 705-7	SS	S	P	103	A	50	200	320	204...442	1	<0,3	50	<0,5	5	<10	140	·	20,46:<250ps)
T	2SA 705-8	SS	S	P	103	A	50	200	320	326...690	1	<0,3	50	<0,5	5	<10	140	·	20,46:<250ps)
T	2SA 706-2	SS	S	P	172	A	60	1A	950	51...442	100	<1,0	1A	<1	·	<20	>70	·	4)
T	2SA 706-2-1	SS	S	P	172	A	60	1A	950	51...138	100	<1,0	1A	<1	·	<20	>70	·	4,20)
T	2SA 706-2-2	SS	S	P	172	A	60	1A	950	102...276	100	<1,0	1A	<1	·	<20	>70	·	4,20)
T	2SA 706-2-3	SS	S	P	172	A	60	1A	950	204...442	100	<1,0	1A	<1	·	<20	>70	·	4,20)
T	2SA 706-3	SS	S	P	172	A	80	1A	950	51...442	100	<1,0	1A	<1	·	<20	>70	·	4)
T	2SA 706-3-1	SS	S	P	172	A	80	1A	950	51...138	100	<1,0	1A	<1	·	<20	>70	·	4,20)
T	2SA 706-3-2	SS	S	P	172	A	80	1A	950	102...276	100	<1,0	1A	<1	·	<20	>70	·	4,20)
T	2SA 706-3-2	SS	S	P	172	A	80	1A	950	204...442	100	<1,0	1A	<1	·	<20	>70	·	4,20)
T	2SA 706-4	SS	S	P	172	A	100	1A	950	51...441	100	<1,0	1A	<1	·	<20	>70	·	4)
T	2SA 706-4-1	SS	S	P	172	A	100	1A	950	51...138	100	<1,0	1A	<1	·	<20	>70	·	4,20)
T	2SA 706-4-2	SS	S	P	172	A	100	1A	950	102...276	100	<1,0	1A	<1	·	<20	>70	·	4,20)
T	2SA 706-4-3	SS	S	P	172	A	100	1A	950	204...442	100	<1,0	1A	<1	·	<20	>70	·	4,20)
T	2SA 708	NE	S	P	7	A	60	700	800	80...240	50	<0,7	500	<0,1	·	25	50	·	4)
T	2SA 708 A	NE	S	P	7	A	80	700	800	80...240	50	<0,7	500	<0,1	·	25	50	·	4,21)
T	2SA 711	NE	S	P	6	A	40	100	300	70...240	10	<0,2	10	<0,1	·	<4	>800	<70	9)
T	2SA 712	NE	S	P	7	A	150	500	750	>40	50	<0,5	50	<0,1	·	<8	>300	110	4)
t	2SA 713	NE	S	P	22	M	15	300	250	>5000	100	<1,1	200	<0,1	1	6	180	·	4,5,10
t	2SA 713 A	NE	S	P	22	M	30	300	250	>12000	100	<1,0	100	<0,1	1	6	180	·	4,5,10,21)
t	2SA 713 AS	NE	S	P	22	M	30	300	250	>12000	100	<1,0	100	<0,1	1	6	180	·	4,5,10,11,21)
t	2SA 713 S	NE	S	P	22	M	15	300	250	>5000	100	<1,1	200	<0,1	1	6	180	·	4,5,10,11)
t	2SA 714	Sa	S	P	2	A	80	7A	80W*	90	1A	<1,5	5A	<1m	·	·	8	·	4,10),kpl. 2SC 1051
T	2SA 714 L	Sa	S	P	2	A	80	7A	80W*	<320	1A	<1,5	5A	<1m	·	·	8	·	4),kpl. 2SC 1051 L
t	2SA 715	Hi	S	P	26	A	35	1,5A	10W*	35...200	200	<1,0	2A	<20	·	35	160	·	4,10),kpl. 2SC 1162
t	2SA 715-A	Hi	S	P	26	A	35	1,5A	10W*	35...70	200	<1,0	2A	<20	·	35	160	·	4,10,20)
t	2SA 715-B	Hi	S	P	26	A	35	1,5A	10W*	60...120	200	<1,0	2A	<20	·	35	160	·	4,10,20)
t	2SA 715-C	Hi	S	P	26	A	35	1,5A	10W*	100...200	200	<1,0	2A	<20	·	35	160	·	4,10,20)
t	2SA 715-D	Hi	S	P	26	A	35	1,5A	10W*	160...320	200	<1,0	2A	<20	·	35	160	·	4,10,20)
T	2SA 715 WT	Hi	S	P	26	A	35	1,5A	10W*	35...320	500	<1,0	2A	<20	·	35	160	·	4),kpl. 2SC 1162 WT
T	2SA 715 WT-A	Hi	S	P	26	A	35	1,5A	10W*	35...70	500	<1,0	2A	<20	·	35	160	·	4,20)
T	2SA 715 WT-B	Hi	S	P	26	A	35	1,5A	10W*	60...120	500	<1,0	2A	<20	·	35	160	·	4,20)
T	2SA 715 WT-C	Hi	S	P	26	A	35	1,5A	10W*	100...200	500	<1,0	2A	<20	·	35	160	·	4,20)
T	2SA 715 WT-D	Hi	S	P	26	A	35	1,5A	10W*	160...320	500	<1,0	2A	<20	·	35	160	·	4,20)
T	2SA 717	NE	S	P	9	A	40	1A	800	40...200	50	<0,6	500	<0,1	·	<25	>200	<60	9),kpl. 2SC 1072
T	2SA 718	NE	S	P	6	A	40	200	300	80...240	10	<0,7	100	<0,1	·	<10	>150	150	·
T	2SA 719	Mt	S	P	22	A	25	1A	400	60...340	150	<0,6	500	<0,1	·	<15	200	·	4),kpl. 2SC 1317
T	2SA 719-P	Mt	S	P	22	A	25	1A	400	60...120	150	<0,6	500	<0,1	·	<15	200	·	4,20)
T	2SA 719-Q	Mt	S	P	22	A	25	1A	400	85...170	150	<0,6	500	<0,1	·	<15	200	·	4,20)
T	2SA 719-R	Mt	S	P	22	A	25	1A	400	120...240	150	<0,6	500	<0,1	·	<15	200	·	4,20)
T	2SA 719-S	Mt	S	P	22	A	25	1A	400	170...340	150	<0,6	500	<0,1	·	<15	200	·	4,20)
T	2SA 720	Mt	S	P	22	A	50	1A	400	60...340	150	<0,6	500	<0,1	·	<15	200	·	4),kpl. 2SC 1318
T	2SA 720-P	Mt	S	P	22	A	50	1A	400	60...120	150	<0,6	500	<0,1	·	<15	200	·	4,20)
T	2SA 720-Q	Mt	S	P	22	A	50	1A	400	85...170	150	<0,6	500	<0,1	·	<15	200	·	4,20)
T	2SA 720-R	Mt	S	P	22	A	50	1A	400	120...240	150	<0,6	500	<0,1	·	<15	200	·	4,20)
T	2SA 720-S	Mt	S	P	22	A	50	1A	400	170...340	150	<0,6	500	<0,1	·	<15	200	·	4,20)
T	2SA 721	Mt	S	P	22	A	35	100	150	260...1040	(2)	<0,6	100	<0,1	·	8	250	·	kpl. 2SC 1327
T	2SA 721-S	Mt	S	P	22	A	35	100	150	260...520	(2)	<0,6	100	<0,1	·	8	250	·	20)
T	2SA 721-T	Mt	S	P	22	A	35	100	150	360...720	(2)	<0,6	100	<0,1	·	8	250	·	20)
T	2SA 721-U	Mt	S	P	22	A	35	100	150	520...1040	(2)	<0,6	100	<0,1	·	8	250	·	20)
T	2SA 722	Mt	S	P	22	A	55	100	150	260...1040	(2)	<0,6	100	<0,1	·	8	250	·	kpl. 2SC 1328
T	2SA 722-S	Mt	S	P	22	A	55	100	150	260...520	(2)	<0,6	100	<0,1	·	8	250	·	20)
T	2SA 722-T	Mt	S	P	22	A	55	100	150	360...720	(2)	<0,6	100	<0,1	·	8	250	·	20)

1 K	2 Typ	3 Hersteller	4 Ma	5 Pl	6 Fo	7 Af	8 U_{max} [V]	9 U_{max} [mA]	10 P_{tot} [mW]	11 B	I_F [mA]	12 U_S [V]	I_F [mA]	13 I_{Sp} [uA]	14 F [dB]	15 C [pF]	16 f_g [MHz]	17 t [ns]	18 Bemerkung
T	2SA 722-U	Mt	S	P	22	A	55	100	150	520...1040	(2)	<0,6	100	<0,1	·	8	250	·	20)
T	2SA 723	NE	S	P	22	A	20	700	250	60...285	100	<0,6	500	<0,1	·	<20	150	·	4),kpl. 2SD 327
T	2SA 725	Mb	S	P	22	L	35	100	150	250...1200	1	<0,6	10	<0,1	0,5	3	100	·	·
T	2SA 725-F	Mb	S	P	22	L	35	100	150	250...500	1	<0,6	10	<0,1	0,5	3	100	·	20)
T	2SA 725-G	Mb	S	P	22	L	35	100	150	400...800	1	<0,6	10	<0,1	0,5	3	100	·	20)
T	2SA 725-H	Mb	S	P	22	L	35	100	150	600...1200	1	<0,6	10	<0,1	0,5	3	100	·	20)
T	2SA 725 Y	Mb	S	P	22	L	35	100	150	250...1200	1	<0,6	10	<0,1	1,5	3	100	·	·
T	2SA 725 Y-F	Mb	S	P	22	L	35	100	150	250...500	1	<0,6	10	<0,1	1,5	3	100	·	20)
T	2SA 725 Y-G	Mb	S	P	22	L	35	100	150	400...800	1	<0,6	10	<0,1	1,5	3	100	·	20)
T	2SA 725 Y-H	Mb	S	P	22	L	35	100	150	600...1200	1	<0,6	10	<0,1	1,5	3	100	·	20)
T	2SA 726	Mb	S	P	22	L	50	100	150	250...1200	1	<0,6	10	<0,1	0,5	3	100	·	·
T	2SA 726-F	Mb	S	P	22	L	50	100	150	250...500	1	<0,6	10	<0,1	0,5	3	100	·	20)
T	2SA 726-G	Mb	S	P	22	L	50	100	150	400...800	1	<0,6	10	<0,1	0,5	3	100	·	20)
T	2SA 726-H	Mb	S	P	22	L	50	100	150	600...1200	1	<0,6	10	<0,1	0,5	3	100	·	20)
T	2SA 726 Y	Mb	S	P	22	L	50	100	150	250...1200	1	<0,6	10	<0,1	1,5	3	100	·	·
T	2SA 726 Y-F	Mb	S	P	22	L	50	100	150	250...500	1	<0,6	10	<0,1	1,5	3	100	·	20)
T	2SA 726 Y-G	Mb	S	P	22	L	50	100	150	400...800	1	<0,6	10	<0,1	1,5	3	100	·	20)
T	2SA 726 Y-H	Mb	S	P	22	L	50	100	150	600...1200	1	<0,6	10	<0,1	1,5	3	100	·	20)
T	2SA 728	Mb	S	P	187	A	25	100	100	55...800	1	<0,3	10	<0,1	·	<6	100	·	46: <300ps)
T	2SA 728-C	Mb	S	P	187	A	25	100	100	55...110	1	<0,3	10	<0,1	·	<6	100	·	20,46: <300ps)
T	2SA 728-D	Mb	S	P	187	A	25	100	100	90...180	1	<0,3	10	<0,1	·	<6	100	·	20,46: <300ps)
T	2SA 728-E	Mb	S	P	187	A	25	100	100	150...300	1	<0,3	10	<0,1	·	<6	100	·	20,46: <300ps)
T	2SA 728-F	Mb	S	P	187	A	25	100	100	250...500	1	<0,3	10	<0,1	·	<6	100	·	20,46: <300ps)
T	2SA 728-G	Mb	S	P	187	A	25	100	100	400...800	1	<0,3	10	<0,1	·	<6	100	·	20,46: <300ps)
T	2SA 728 A	Mb	S	P	187	A	60	100	100	35...300	1	<0,3	10	<0,1	·	<6	>80	130	21,46: <300ps)
T	2SA 728 A-B	Mb	S	P	187	A	60	100	100	35...70	1	<0,3	10	<0,1	·	<6	>80	130	20,21,46: <300ps)
T	2SA 728 A-C	Mb	S	P	187	A	60	100	100	55...110	1	<0,3	10	<0,1	·	<6	>80	130	20,21,46: <300ps)
T	2SA 728 A-D	Mb	S	P	187	A	60	100	100	90...180	1	<0,3	10	<0,1	·	<6	>80	130	20,21,46: <300ps)
T	2SA 728 A-E	Mb	S	P	187	A	60	100	100	150...300	1	<0,3	10	<0,1	·	<6	>80	130	20,21,46: <300ps)
T	2SA 730	Mt	S	P	180	A	25	1A	600	60...340	150	<0,6	500	<0,1	·	<15	200	·	4),kpl. 2SC 1346
T	2SA 730-P	Mt	S	P	180	A	25	1A	600	60...120	150	<0,6	500	<0,1	·	<15	200	·	4,20)
T	2SA 730-Q	Mt	S	P	180	A	25	1A	600	85...170	150	<0,6	500	<0,1	·	<15	200	·	4,20)
T	2SA 730-R	Mt	S	P	180	A	25	1A	600	120...240	150	<0,6	500	<0,1	·	<15	200	·	4,20)
T	2SA 730-S	Mt	S	P	180	A	25	1A	600	170...340	150	<0,6	500	<0,1	·	<15	200	·	4,20)
T	2SA 731	Mt	S	P	180	A	50	1A	600	60...340	150	<0,6	500	<0,1	·	<15	200	·	4),kpl. 2SC 1347
T	2SA 731-P	Mt	S	P	180	A	50	1A	600	60...120	150	<0,6	500	<0,1	·	<15	200	·	4,20)
T	2SA 731-Q	Mt	S	P	180	A	50	1A	600	85...170	150	<0,6	500	<0,1	·	<15	200	·	4,20)
T	2SA 731-R	Mt	S	P	180	A	50	1A	600	120...240	150	<0,6	500	<0,1	·	<15	200	·	4,20)
T	2SA 731-S	Mt	S	P	180	A	50	1A	600	170...340	150	<0,6	500	<0,1	·	<15	200	·	4,20)
T	2SA 732	Fu	S	P	7	A	30	300	650	60	10	·	·	<0,1	·	4,5	200	·	4)
T	2SA 733	NE	S	P	22	A	40	100	250	40...600	1	<0,5	30	<0,1	<20	<12	>50	·	kpl. 2SC 945
T	2SA 738	Hi	S	P	26	A	25	3A	8W*	35...320	500	<1,0	2A	<20	·	35	160	·	4),kpl. 2SC 1368
T	2SA 738-A	Hi	S	P	26	A	25	3A	8W*	35...70	500	<1,0	2A	<20	·	35	160	·	4,20)
T	2SA 738-B	Hi	S	P	26	A	25	3A	8W*	60...120	500	<1,0	2A	<20	·	35	160	·	4,20)
T	2SA 738-C	Hi	S	P	26	A	25	3A	8W*	100...200	500	<1,0	2A	<20	·	35	160	·	4,20)
T	2SA 738-D	Hi	S	P	26	A	25	3A	8W*	160...320	500	<1,0	2A	<20	·	35	160	·	4,20)
T	2SA 739	TT	S	P	2	A	400	3A	50W*	20...300	500	<1,5	1A	<100	·	100	·	1µ°	7)
t	2SA 741	Hi	S	P	6	B	20	100	360	70	30	1,0	100	<0,2	·	2	350	<70	9,10), NT:2SA 741 H
T	2SA 741 H	Hi	S	P	6	B	20	100	360	30...120	30	1,0	100	<0,2	·	2	350	<70	9,11)
t	2SA 742	Hi	S	P	3	A	55	500	700	130	100	1,2	500	0,5	·	<8	>200	<40	9,10),NT: 2SA 742 H
T	2SA 742 H	Hi	S	P	7	A	60	500	700	80...200	100	1,2	500	(<0,1)	·	<8	>200	<40	9,11)
T	2SA 743	Hi	S	P	26	A	50	1A	8W*	40...320	50	<1,5	1A	<20+	·	·	120	·	4),kpl. 2SC 1212 WT
T	2SA 743-A	Hi	S	P	26	A	50	1A	8W*	40...70	50	<1,5	1A	<20+	·	·	120	·	4,20)
T	2SA 743-B	Hi	S	P	26	A	50	1A	8W*	60...120	50	<1,5	1A	<20+	·	·	120	·	4,20)
T	2SA 743-C	Hi	S	P	26	A	50	1A	8W*	100...200	50	<1,5	1A	<20+	·	·	120	·	4,20)
T	2SA 743-D	Hi	S	P	26	A	50	1A	8W*	160...320	50	<1,5	1A	<20+	·	·	120	·	4,20)
T	2SA 743 A	Hi	S	P	26	A	80	1A	8W*	40...320	50	<1,5	1A	<20+	·	·	120	·	4,21), kpl.2SC 1212 AWT
T	2SA 743 A-A	Hi	S	P	26	A	80	1A	8W*	40...70	50	<1,5	1A	<20+	·	·	120	·	4,20,21)
T	2SA 743 A-B	Hi	S	P	26	A	80	1A	8W*	60...120	50	<1,5	1A	<20+	·	·	120	·	4,20,21)
T	2SA 743 A-C	Hi	S	P	26	A	80	1A	8W*	100...200	50	<1,5	1A	<20+	·	·	120	·	4,20,21)
T	2SA 743 A-D	Hi	S	P	26	A	80	1A	8W*	160...320	50	<1,5	1A	<20+	·	·	120		4,20,21)
T	2SA 744	Sn	S	P	2	A	80	8A	70W*	>30	3A	<1,5	3A	<1m	·	·	15	1,2µ+	4)
T	2SA 745	Sn	S	P	2	A	100	8A	70W*	>30	3A	<1,5	3A	<1m	·	·	15	1,2µ+	4)
T	2SA 745 A	Sn	S	P	2	A	120	8A	70W*	>30	3A	<1,5	3A	<1m	·	·	15	1,2µ+	4,21)
T	2SA 746	Sn	S	P	2	A	80	10A	100W*	>30	3A	<2,0	5A	<1m	·	·	15	·	4)
T	2SA 747	Sn	S	P	2	A	120	10A	100W*	>30	3A	<2,0	5A	<1m	·	·	15	·	4)
T	2SA 747 A	Sn	S	P	2	A	140	10A	100W*	>30	3A	<2,0	5A	<1m	·	·	15	·	4,21)
T	2SA 748	Mt	S	P	29	A	50	3A	15W*	30...220	1A	<1,0	2A	<1	·	40	150	·	4),kpl. 2SC 1398
T	2SA 748-O	Mt	S	P	29	A	30	3A	15W*	30...60	1A	<1,0	2A	<1	·	40	150	·	4,20)
T	2SA 748-P	Mt	S	P	29	A	50	3A	15W*	50...100	1A	<1,0	2A	<1	·	40	150	·	4,20)
T	2SA 748-Q	Mt	S	P	29	A	30	3A	15W*	80...160	1A	<1,0	2A	<1	·	40	150	·	4,20)
T	2SA 748-R	Mt	S	P	29	A	50	3A	15W*	120...220	1A	<1,0	2A	<1	·	40	150	·	4,20)
T	2SA 749	Mt	S	P	22	A	100	50	250	>50	20	<0,3	50	<0,1	·	3,5	>40	260+	8)

1 K	2 Typ	3 Hersteller	4 Ma	5 Pl	6 Fo	7 Af	8 U_{max} [V]	9 U_{max} [mA]	10 P_{tot} [mW]	11 B	I_F [mA]	12 U_S [V]	I_F [mA]	13 I_{Sp} [uA]	14 F [dB]	15 C [pF]	16 f_g [MHz]	17 t [ns]	18 Bemerkung
T	2SA 751	Mt	S	P	180	A	25	1,5A	1W	60...340	500	<0,4	500	<0,1	·	<30	200	·	4),kpl. 2SC 1406
T	2SA 751-P	Mt	S	P	180	A	25	1,5A	1W	60...120	500	<0,4	500	<0,1	·	<30	200	·	4,20)
T	2SA 751-Q	Mt	S	P	180	A	25	1,5A	1W	85...170	500	<0,4	500	<0,1	·	<30	200	·	4,20)
T	2SA 751-R	Mt	S	P	180	A	25	1,5A	1W	120...240	500	<0,4	500	<0,1	·	<30	200	·	4,20)
T	2SA 751-S	Mt	S	P	180	A	25	1,5A	1W	170...340	500	<0,4	500	<0,1	·	<30	200	·	4,20)
T	2SA 752	Mt	S	P	180	A	50	1,5A	1W	60...340	500	<0,4	500	<0,1	·	<30	200	·	4),kpl. 2SC 1407
T	2SA 752-P	Mt	S	P	180	A	50	1,5A	1W	60...120	500	<0,4	500	<0,1	·	<30	200	·	4,20)
T	2SA 752-Q	Mt	S	P	180	A	50	1,5A	1W	85...170	500	<0,4	500	<0,1	·	<30	200	·	4,20)
T	2SA 752-R	Mt	S	P	180	A	50	1,5A	1W	120...240	500	<0,4	500	<0,1	·	<30	200	·	4,20)
T	2SA 752-S	Mt	S	P	180	A	50	1,5A	1W	170...340	500	<0,4	500	<0,1	·	<30	200	·	4,20)
T	2SA 753	Hi	S	P	2	A	110	12A	100W*	30...200	1A	<1,5	5A	<1m	·	·	20	·	4),kpl.2SC 1343
T	2SA 753-A	Hi	S	P	2	A	110	12A	100W*	30...60	1A	<1,5	5A	<1m	·	·	20	·	4,20)
T	2SA 753-B	Hi	S	P	2	A	110	12A	100W*	50...120	1A	<1,5	5A	<1m	·	·	20	·	4,20)
T	2SA 753-C	Hi	S	P	2	A	110	12A	100W*	100...200	1A	<1,5	5A	<1m	·	·	20	·	4,20)
T	2SA 754	Hi	S	P	30	A	50	2A	20W*	35...320	1A	<1,3	1,5A	<100	·	·	50	·	4),kpl.2SC 1418
T	2SA 754-A	Hi	S	P	30	A	50	2A	20W*	35...70	1A	<1,3	1,5A	<100	·	·	50	·	4,20)
T	2SA 754-B	Hi	S	P	30	A	50	2A	20W*	60...120	1A	<1,3	1,5A	<100	·	·	50	·	4,20)
T	2SA 757 C	Hi	S	P	30	A	50	2A	20W*	100...200	1A	<1,3	1,5A	<100	·	·	50	·	4,20)
T	2SA 754-D	Hi	S	P	30	A	50	2A	20W*	160...320	1A	<1,3	1,5A	<100	·	·	50	·	4,20)
T	2SA 755	Hi	S	P	29	A	50	2A	20W*	35...320	50	<1,3	1,5A	<100	·	·	50	·	4),kpl. 2SC 1419
T	2SA 755-A	Hi	S	P	29	A	50	2A	20W*	35...70	50	<1,3	1,5A	<100	·	·	50	·	4,20)
T	2SA 755-B	Hi	S	P	29	A	50	2A	20W*	60...120	50	<1,3	1,5A	<100	·	·	50	·	4,20)
T	2SA 755-C	Hi	S	P	29	A	50	2A	20W*	100...200	50	<1,3	1,5A	<100	·	·	50	·	4,20)
T	2SA 755-D	Hi	S	P	29	A	50	2A	20W*	160...320	50	<1,3	1,5A	<100	·	·	50	·	4,20)
T	2SA 756	Hi	S	P	2	A	80	8A	50W*	35...200	1A	<1,5	5A	<1m	·	·	20	·	4),kpl. 2SC 1030
T	2SA 756-A	Hi	S	P	2	A	80	8A	50W*	35...70	1A	<1,5	5A	<1m	·	·	20	·	4,20)
T	2SA 756-B	Hi	S	P	2	A	80	8A	50W*	60...120	1A	<1,5	5A	<1m	·	·	20	·	4,20)
T	2SA 756-C	Hi	S	P	2	A	80	8A	50W*	100...200	1A	<1,5	5A	<1m	·	·	20	·	4,20)
T	2SA 757	Hi	S	P	2	A	90	10A	60W*	25...200	1A	<2,0	5A	<1m	·	·	24	·	4),kpl. 2SC 897
T	2SA 757-A	Hi	S	P	2	A	90	10A	60W*	25...60	1A	<2,0	5A	<1m	·	·	24	·	4,20)
T	2SA 757-B	Hi	S	P	2	A	90	10A	60W*	50...120	1A	<2,0	5A	<1m	·	·	24	·	4,20)
T	2SA 757-C	Hi	S	P	2	A	90	10A	60W*	100...200	1A	<2,0	5A	<1m	·	·	24	·	4,20)
T	2SA 758	Hi	S	P	2	A	110	12A	80W*	25...200	1A	<1,8	5A	<1m	·	·	20	·	4),kpl.2SC 898
T	2SA 758-A	Hi	S	P	2	A	110	12A	80W*	25...60	1A	<1,8	5A	<1m	·	·	20	·	4,20)
T	2SA 758-B	Hi	S	P	2	A	110	12A	80W*	50...120	1A	<1,8	5A	<1m	·	·	20	·	4,20)
T	2SA 758-C	Hi	S	P	2	A	110	12A	80W*	100...200	1A	<1,8	5A	<1m	·	·	20	·	4,20)
T	2SA 761-1	SS	S	P	7	A	110	2A	625	50...240	400	<0,6	500	<10	·	<70	>30	·	4)
T	2SA 761-1-1	SS	S	P	7	A	110	2A	625	50...120	400	<0,6	500	<10	·	<70	>30	·	4,20)
T	2SA 761-1-2	SS	S	P	7	A	110	2A	625	100...240	400	<0,6	500	<10	·	<70	>30	·	4,20)
T	2SA 761-2	SS	S	P	7	A	140	2A	625	50...240	400	<0,6	500	<10	·	<70	>30	·	4)
T	2SA 761-2-1	SS	S	P	7	A	140	2A	625	50...120	400	<0,6	500	<10	·	<70	>30	·	4,20)
T	2SA 761-2-1	SS	S	P	7	A	140	2A	625	100...240	400	<0,6	500	<10	·	<70	>30	·	4,20)
T	2SA 761 S	SS	S	P	7	A	110	2A	625	50...240	400	<0,6	500	<0,1	·	<70	>30	·	4,11)
T	2SA 761 S-1	SS	S	P	7	A	110	2A	625	50...120	400	<0,6	500	<0,1	·	<70	>30	·	4,11,20)
T	2SA 761 S-2	SS	S	P	7	A	110	2A	625	100...240	400	<0,6	500	<0,1	·	<70	>30	·	4,11,20)
T	2SA 762-1	SS	S	P	15	A	110	2A	23W*	50...240	400	<0,6	500	<10	·	<65	>30	·	4),kpl. 2SC 1431-1
T	2SA 762-1-1	SS	S	P	15	A	110	2A	23W*	50...120	400	<0,6	500	<10	·	<65	>30	·	4,20)
T	2SA 762-1-2	SS	S	P	15	A	110	2A	23W*	100...240	400	<0,6	500	<10	·	<65	>30	·	4,20)
T	2SA 762-2	SS	S	P	15	A	140	2A	23W*	50...240	400	<0,6	500	<10	·	<65	>30	·	4),kpl. 2SC 1431-2
T	2SA 762-2-1	SS	S	P	15	A	140	2A	23W*	50...120	400	<0,6	500	<10	·	<65	>30	·	4,20)
T	2SA 762-2-2	SS	S	P	15	A	140	2A	23W*	100...240	400	<0,6	500	<10	·	<65	>30	·	4,20)
T	2SA 764	Sn	S	P	15	A	60	6A	40W*	>30	1A	<1,5	3A	<1m	·	·	10	1,2µ+	4)
T	2SA 765	Sn	S	P	15	A	80	6A	40W*	>30	1A	<1,5	3A	<1m	·	·	10	1,2µ+	4)
T	2SA 766	Mt	S	P	15	A	150	1,2A	20W-	35...150	100	<1,0	1A	<30	·	80	15	·	2),kpl. 2SC 1450
T	2SA 766 S	Mt	S	P	15	A	150	1,2A	20W-	60...150	100	<1,0	1A	<30	·	80	15	·	2,20),kpl.2SC 1450 S
T	2SA 772-1	SS	S	P	210	A	16	2A	750	140...649	100	<0,3	1A	<0,2	·	50	·	·	4),kpl. 2SC 1474-1
T	2SA 772-1-2	SS	S	P	210	A	16	2A	750	140...222	100	<0,3	1A	<0,2	·	50	·	·	4,20)
T	2SA 772-1-3	SS	S	P	210	A	16	2A	750	199...316	100	<0,3	1A	<0,2	·	50	·	·	4,20)
T	2SA 772-1-4	SS	S	P	210	A	16	2A	750	285...451	100	<0,3	1A	<0,2	·	50	·	·	4,20)
T	2SA 772-1-5	SS	S	P	210	A	16	2A	750	409...649	100	<0,3	1A	<0,2	·	50	·	·	4,20)
T	2SA 772-2	SS	S	P	210	A	20	2A	750	140...649	100	<0,3	1A	<0,2	·	50	·	·	4),kpl. 2SC 1474-2
T	2SA 772-2-2	SS	S	P	210	A	20	2A	750	140...222	100	<0,3	1A	<0,2	·	50	·	·	4,20)
T	2SA 772-2-3	SS	S	P	210	A	20	2A	750	199...316	100	<0,3	1A	<0,2	·	50	·	·	4,20)
T	2SA 772-2-4	SS	S	P	210	A	20	2A	750	285...451	100	<0,3	1A	<0,2	·	50	·	·	4,20)
T	2SA 772-2-5	SS	S	P	210	A	20	2A	750	409...649	100	<0,3	1A	<0,2	·	50	·	·	4,20)
T	2SA 773-1	SS	S	P	210	A	50	1A	750	98...451	100	<0,6	1A	<0,2	·	50	·	·	4),kpl. 2SC 1475-1
T	2SA 773-1-1	SS	S	P	210	A	50	1A	750	98...156	100	<0,6	1A	<0,2	·	<30	·	·	4,20)
T	2SA 773-1-2	SS	S	P	210	A	50	1A	750	140...222	100	<0,6	1A	<0,2	·	<30	·	·	4,20)
T	2SA 773-1-3	SS	S	P	210	A	50	1A	750	199...316	100	<0,6	1A	<0,2	·	<30	·	·	4,20)
T	2SA 773-1-4	SS	S	P	210	A	50	1A	750	285...451	100	<0,6	1A	<0,2	·	<30	·	·	4,20)
T	2SA 773-2	SS	S	P	210	A	70	1A	750	98...451	100	<0,6	1A	<0,2	·	<30	·	·	4),kpl. 2SC 1475-2
T	2SA 773-2-1	SS	S	P	210	A	70	1A	750	98...156	100	<0,6	1A	<0,2	·	<30	·	·	4,20)
T	2SA 773-2-2	SS	S	P	210	A	70	1A	750	140...222	100	<0,6	1A	<0,2	·	<30	·	·	4,20)
T	2SA 773-2-3	SS	S	P	210	A	70	1A	750	199...316	100	<0,6	1A	<0,2	·	<30	·	·	4,20)

1 K	2 Typ	3 Hersteller	4 Ma	5 Pl	6 Fo	7 Af	8 U_{max} [V]	9 U_{max} [mA]	10 P_{tot} [mW]	11 B	I_F [mA]	12 U_S [V]	I_F [mA]	13 i_{Sp} [uA]	14 F [dB]	15 C [pF]	16 f_g [MHz]	17 t [ns]	18 Bemerkung
T	2SA 773-2-4	SS	S	P	210	A	70	1A	750	285...451	100	<0,6	1A	<0,2	·	<30	·	·	4,20)
T	2SA 775	Hi	S	P	29	A	100	2A	12,5W*	35...200	50	<1,5	500	<10	·	·	>20	·	1),kpl. 2SC 1410
T	2SA 775-A	Hi	S	P	29	A	100	2A	12,5W*	35...70	50	<1,5	500	<10	·	·	>20	·	1,20)
T	2SA 775-B	Hi	S	P	29	A	100	2A	12,5W*	60...120	50	<1,5	500	<10	·	·	>20	·	1,20)
T	2SA 775-C	Hi	S	P	29	A	100	2A	12,5W*	100...200	50	<1,5	500	<10	·	·	>20	·	1,20)
T	2SA 775 A	Hi	S	P	29	A	120	2A	12,5W*	35...200	50	<1,5	500	<10	·	·	>20	·	1,21),kpl. 2SC 1410 A
T	2SA 775 A-A	Hi	S	P	29	A	120	2A	12,5W*	35...70	50	<1,5	500	<10	·	·	>20	·	1,20,21)
T	2SA 775 A-B	Hi	S	P	29	A	120	2A	12,5W*	60...120	50	<1,5	500	<10	·	·	>20	·	1,20,21)
T	2SA 775 A-C	Hi	S	P	29	A	120	2A	12,5W*	100...200	50	<1,5	500	<10	·	·	>20	·	1,20,21)
T	2SA 777	Mt	S	P	179	A	80	500	750	65...330	150	<0,4	500	<0,1	·	<30	120	·	4),kpl. 2SC 1509
T	2SA 777-P	Mt	S	P	179	A	80	500	750	65...110	150	<0,4	500	<0,1	·	<30	120	·	4,20)
T	2SA 777-Q	Mt	S	P	179	A	80	500	750	90...155	150	<0,4	500	<0,1	·	<30	120	·	4,20)
T	2SA 777-R	Mt	S	P	179	A	80	500	750	130...220	150	<0,4	500	<0,1	·	<30	120	·	4,20)
T	2SA 777-S	Mt	S	P	179	A	80	500	750	185...330	150	<0,4	500	<0,1	·	<30	120	·	4,20)
t	2SA 778	Hi	S	P	59	B	(150)	50	200	80	15	<1,0	15	<1	·	4	60	·	3,10,46: 40ps)
t	2SA 778 A	Hi	S	P	59	B	(180)	50	200	80	15	<1,0	15	<1	·	4	60	·	3,10,21,46: 40ps)
T	2SA 778 AK	Hi	S	P	59	B	(180)	50	200	40...200	15	<1,0	15	<1	·	<10	50	135	3,11,21)
T	2SA 778 K	Hi	S	P	59	B	(150)	50	200	>30	15	<1,0	15	<1	·	<10	50	135	3,11)
T	2SA 779	Hi	S	P	211	A	35	(1,5A)	10W*	60...320	500	<1,5	1,5A	<20	·	50	110	·	4)
T	2SA 779-B	Hi	S	P	211	A	35	(1,5A)	10W*	60...120	500	<1,5	1,5A	<20	·	50	110	·	4,20)
T	2SA 779-C	Hi	S	P	211	A	35	(1,5A)	10W*	100...200	500	<1,5	1,5A	<20	·	50	110	·	4,20)
T	2SA 779-D	Hi	S	P	211	A	35	(1,5A)	10W*	160...320	500	<1,5	1,5A	<20	·	50	110	·	4,10)
T	2SA 779 K	Hi	S	P	211	A	35	3A	10W*	60...320	500	<1,5	1,5A	<20	·	50	110	130	4,11)
T	2SA 779 K-B	Hi	S	P	211	A	35	3A	10W*	60...120	500	<1,5	1,5A	<20	·	50	110	130	4,11,20)
T	2SA 779 K-C	Hi	S	P	211	A	35	3A	10W*	100...200	500	<1,5	1,5A	<20	·	50	110	130	4,11,20)
T	2SA 779 K-D	Hi	S	P	211	A	35	3A	10W*	160...320	500	<1,5	1,5A	<20	·	50	110	130	4,11,20)
t	2SA 780	Hi	S	P	211	A	50	1A	10W*	40...320	50	<1,5	1A	<1	·	8	120	·	4,10),NT: 2SA 780 AK
t	2SA 780-A	Hi	S	P	211	A	50	1A	10W*	40...70	50	<1,5	1A	<1	·	8	120	·	4,10,20)
t	2SA 780-B	Hi	S	P	211	A	50	1A	10W*	60...120	50	<1,5	1A	<1	·	8	120	·	4,10,20)
t	2SA 780-C	Hi	S	P	211	A	50	1A	10W*	100...200	50	<1,5	1A	<1	·	8	120	·	4,10,20)
t	2SA 780-D	Hi	S	P	211	A	50	1A	10W*	160...320	50	<1,5	1A	<1	·	8	120	·	4,10,20)
t	2SA 780 A	Hi	S	P	211	A	80	1A	10W*	40...320	50	<1,5	1A	<1	·	8	120	·	4,10,21), NT: 2SA 780 AK
t	2SA 780 A-A	Hi	S	P	211	A	80	1A	10W*	40...70	50	<1,5	1A	<1	·	8	120	·	4,10,20,21)
t	2SA 780 A-B	Hi	S	P	211	A	80	1A	10W*	60...120	50	<1,5	1A	<1	·	8	120	·	4,10,20,21)
t	2SA 780 A-C	Hi	S	P	211	A	80	1A	10W*	100...200	50	<1,5	1A	<1	·	8	120	·	4,10,20,21)
t	2SA 780 A-D	Hi	S	P	211	A	80	1A	10W*	160...300	50	<1,5	1A	<1	·	8	120	·	4,10,20,21)
·	2SA 780 AK	Hi	S	P	211	A	80	1A	10W*	40...320	50	<1,5	1A	<20+	·	8	120	110	4)
	2SA 780 AK-A	Hi	S	P	211	A	80	1A	10W*	40...70	50	<1,5	1A	<20+	·	8	120	110	4,20)
	2SA 780 AK-B	Hi	S	P	211	A	80	1A	10W*	60...120	50	<1,5	1A	<20+	·	8	120	110	4,20)
·	2SA 780 AK-C	Hi	S	P	211	A	80	1A	10W*	100...200	50	<1,5	1A	<20+	·	8	120	110	4,20)
T	2SA 780 AK-D	Hi	S	P	211	A	80	1A	10W*	160...320	50	<1,5	1A	<20+	·	8	120	110	4,20)
t	2SA 781	Hi	S	P	59	B	15	200	200	20...200	30	<0,5	30	<0,2	·	·	650	<80	9,10)
T	2SA 781 K	Hi	S	P	59	B	15	200	200	20...200	30	<0,5	30	<0,2	·	·	550	<70	9,11)
T	2SA 782	To	S	P	24	A	(80)	30	150	<560	1	·	·	<1	·	3	200	·	46: 160ps)
T	2SA 783	To	S	P	24	A	(50)	30	150	<560	1	·	·	<1	·	3	200	·	46: 160ps)
T	2SA 784	To	S	P	24	A	(25)	30	150	<560	1	·	·	<1	·	3	200	·	46: 160ps)
T	2SA 785	To	S	P	24	A	(80)	50	150	<560	10	·	·	<1	·	6,5	180	·	46:150ps)
T	2SA 786	To	S	P	24	A	(50)	50	150	<560	10	·	·	<1	·	6,5	180	·	46: 150ps)
T	2SA 787	To	S	P	24	A	(25)	50	150	<560	10	·	·	<1	·	6,5	180	·	46: 150ps)
T	2SA 788	To	S	P	24	A	(50)	50	150	<560	10	·	·	<1	2	3	200	·	46: 160ps)
T	2SA 789	To	S	P	24	A	(25)	50	150	<560	10	·	·	<1	2	3	200	·	46: 160ps)
T	2SA 790	To	S	P	24	C	(40)	300	300	10 000	100	·	·	<1	·	5,5	200	·	4,5,46: 100ps)
T	2SA 791	To	S	P	24	C	(25)	300	300	10 000	100	·	·	<1	·	5,5	200	·	4,5,46: 100ps)
T	2SA 794	Mt	S	P	26	A	100	1A	5W*	65...330	150	<0,4	500	<10	·	<30	120	·	4),kpl. 2SC 1567
T	2SA 794-P	Mt	S	P	26	A	100	1A	5W*	65...110	150	<0,4	500	<10	·	<30	120	·	4,20)
T	2SA 794-Q	Mt	S	P	26	A	100	1A	5W*	90...155	150	<0,4	500	<10	·	<30	120	·	4,20)
T	2SA 794-R	Mt	S	P	26	A	100	1A	5W*	130...220	150	<0,4	500	<10	·	<30	120	·	4,20)
T	2SA 794-S	Mt	S	P	26	A	100	1A	5W*	185...330	150	<0,4	500	<10	·	<30	120	·	4,20)
T	2SA 794 A	Mt	S	P	26	A	120	1A	5W*	65...330	150	<0,4	500	<10	·	<30	120	·	4,21),kpl. 2SC 1567 A
T	2SA 794 A-P	Mt	S	P	26	A	120	1A	5W*	65...110	150	<0,4	500	<10	·	<30	120	·	4,20,21)
T	2SA 794 A-Q	Mt	S	P	26	A	120	1A	5W*	90...155	150	<0,4	500	<10	·	<30	120	·	4,20,21)
T	2SA 794 A-R	Mt	S	P	26	A	120	1A	5W*	130...220	150	<0,4	500	<10	·	<30	120	·	4,20,21)
T	2SA 794 A-S	Mt	S	P	26	A	120	1A	5W*	185...330	150	<0,4	500	<10	·	<30	120	·	4,20,21)
T	2SA 795	Mt	S	P	26	A	150	500	[10W]	60...240	100	<10	250	<30	·	·	·	·	4),kpl. 2SC 1565
T	2SA 795-P	Mt	S	P	26	A	150	500	[10W]	60...120	100	<10	250	<30	·	·	·	·	4,20)
T	2SA 795-Q	Mt	S	P	26	A	150	500	[10W]	90...180	100	<10	250	<30	·	·	·	·	4,20)
T	2SA 795-R	Mt	S	P	26	A	150	500	[10W]	120...240	100	<10	250	<30	·	·	·	·	4,20)
T	2SA 798	Mb	S	P	321	A	50	100	400	250...1200	1	<0,6	10	<0,1	0,5	3	100	·	14: <10mV, 15,24)
T	2SA 798-F	Mb	S	P	321	A	50	100	400	250...500	1	<0,6	10	<0,1	0,5	3	100	·	14: <10mV, 15,20,24)
T	2SA 798-G	Mb	S	P	321	A	50	100	400	400...800	1	<0,6	10	<0,1	0,5	3	100	·	14: <10mV, 15,20,24)
T	2SA 798-H	Mb	S	P	321	A	50	100	400	600...1200	1	<0,6	10	<0,1	0,5	3	100	·	14: <10mV, 15,20,24)
T	2SA 799 F	Fu	S	P	7	A	60	1,5A	1W	54	500	<0,9	1A	<0,5	·	·	·	<45	4)
T	2SA 800	NE	S	P	72	B	12	30	250	60	10	·	·	<0,1	·	0,9	<1,5G	·	32,38)

1 K	2 Typ	3 Hersteller	4 Ma	5 Pl	6 Fo	7 Af	8 U_{max} [V]	9 U_{max} [mA]	10 P_{tot} [mW]	11 B	I_F [mA]	12 U_S [V]	I_F [mA]	13 I_{Sp} [uA]	14 F [dB]	15 C [pF]	16 f_g [MHz]	17 t [ns]	18 Bemerkung
T	2SA 801	NE	S	P	204	A	12	50	300	60	15	·	·	<0,1	·	1	3G	·	32,38)
T	2SA 807	Sn	S	P	2	A	60	6A	50W*	>20	3A	<1,5	3A	<1m	·	·	10	1,2µ+	4)
T	2SA 808	Sn	S	P	2	A	80	6A	50W*	>20	3A	<1,5	3A	<1m	·	·	10	1,2µ+	4)
T	2SA 808 A	Sn	S	P	2	A	100	6A	50W*	>20	3A	<1,5	3A	<1m	·	·	10	1,2µ+	4,21)
T	2SA 809	Fu	S	P	346	A	120	50	700	150	10	<0,5	10	<1	·	3	100	·	3)
T	2SA 810	Fu	S	P	346	A	150	50	700	150	10	<0,5	10	<1	·	3	100	·	3)
T	2SA 811	NE	S	P	48	A	45	30	150	135...900	0,5	·	·	<50n	·	·	100	·	6)
T	2SA 812	NE	S	P	48	A	40	100	150	60...600	1	·	·	<0,1	·	·	180	·	6)
T	2SA 813	NE	S	P	48	A	45	200	150	50...200	50	·	·	<0,1	·	·	200	·	6)
T	2SA 816	TT	S	P	29	A	80	750	1,5W	70...240	150	·	·	<0,5	·	·	100	·	4)
T	2SA 835	SS	S	P	172	A	140	500	950	50...350	100	<0,7	1A	<0,2	·	<40	>30	·	4),kpl. 2SC 1663
T	2SA 836	Hi	S	P	59	B	55	100	200	160...1200	2	<0,5	10	<0,1	·	1,8	200	·	·
T	2SA 836-C	Hi	S	P	59	B	55	100	200	160...320	2	<0,5	10	<0,1	·	1,8	200	·	20)
T	2SA 836-D	Hi	S	P	59	B	55	100	200	250...500	2	<0,5	10	<0,1	·	1,8	200	·	20)
T	2SA 836-E	Hi	S	P	59	B	55	100	200	400...800	2	<0,5	10	<0,1	·	1,8	200	·	20)
T	2SA 836-F	Hi	S	P	59	B	55	100	200	600...1200	2	<0,5	10	<0,1	·	1,8	200	·	20)
T	2SA 837	Mt	S	P	2	A	80	4A	50W*	40...200	1A	·	·	<1m	·	·	10	·	4)
T	2SA 839	TT	S	P	29	A	150	1,5A	1,5W	40...240	500	·	·	<20	·	·	6	·	2)
T	25A 840	SS	S	P	210	A	140	500	750	50...350	100	<0,7	1A	<0,2	·	<40	>30	·	4,7),kpl.2SC 1670
T	2SA 848	Fu	S	P	346	A	120	50	1W	150	10	<0,5	10	<1	·	3	100	·	3)
T	2SA 849	Fu	S	P	346	A	150	50	1W	150	10	<0,5	10	<1	·	3	100	·	3)
T	2SA 850	Mb	S	P	22	L	100	800	800	55...300	10	<1,0	150	<1	·	11	130	·	4),kpl. 2SC 1735
T	2SA 850-C	Mb	S	P	22	L	100	800	800	55...110	10	<1,0	150	<1	·	11	130	·	4,20)
T	2SA 850-D	Mb	S	P	22	L	100	800	800	90...180	10	<1,0	150	<1	·	11	130	·	4,20)
T	2SA 850-E	Mb	S	P	22	L	100	800	800	150...300	10	<1,0	150	<1	·	11	130	·	4,20)
T	2SA 851	Mb	S	P	22	C	50	100	300	150...800	2	<0,25	10	<0,1	·	3	150	·	kpl. 2SC 1736
T	2SA 851-A	Mb	S	P	22	C	50	100	300	150...300	2	<0,25	10	<0,1	·	3	150	·	20)
T	2SA 851-B	Mb	S	P	22	C	50	100	300	250...500	2	<0,25	10	<0,1	·	3	150	·	20)
T	2SA 851-C	Mb	S	P	22	C	50	100	300	400...800	2	<0,25	10	<0,1	·	3	150	·	20)
T	2SA 852	Mb	S	P	22	C	35	100	300	150...1200	2	<0,25	10	<0,1	·	3	150	·	kpl.2SC 1737
T	2SA 852-A	Mb	S	P	22	C	35	100	300	150...300	2	<0,25	10	<0,1	·	3	150	·	20)
T	2SA 852-B	Mb	S	P	22	C	35	100	300	250...500	2	<0,25	10	<0,1	·	3	150	·	20)
T	2SA 852-C	Mb	S	P	22	C	35	100	300	400..800	2	<0,25	10	<0,1	·	3	150	·	20)
T	2SA 852-D	Mb	S	P	22	C	35	100	300	600...1200	2	<0,25	10	<0,1	·	3	150	·	20)
T	2SA 853	Mb	S	P	22	C	35	100	300	250...1200	2	<0,25	10	<0,1	0,5	3	150	·	kpl. 2SC 1738
T	2SA 853-B	Mb	S	P	22	C	35	100	300	250...500	2	<0,25	10	<0,1	0,5	3	150	·	20)
T	2SA 853-C	Mb	S	P	22	C	35	100	300	400...800	2	<0,25	10	<0,1	0,5	3	150	·	20)
T	2SA 853-D	Mb	S	P	22	C	35	100	300	600...1200	2	<0,25	10	<0,1	0,5	3	150	·	20)
T	2SA 857	Fu	S	P	22	A	120	50	500	150	10	<0,5	10	<1	·	3	100	·	3)
T	2SA 858	Fu	S	P	22	A	150	50	500	150	10	<0,5	10	<1	·	3	100	·	3)
T	2SA 873	Fu	S	P	345	A	40	250	300	140	10	<0,7	100	<0,5	·	7	220	·	·
T	2SA 879	Mt	S	P	26	A	200	70	600	>30	5	·	·	<10	·	<10	80	·	3)
T	2SA 898	Fu	S	P	26	A	120	50	1W	150	10	<0,5	10	<1	·	3	100	·	3,4)
T	2SA 899	Fu	S	P	26	A	150	50	1W	150	10	<0,5	10	<1	·	3	100	·	3,4)
t	2SB 16	Fu	G	P	212	A	(16)	600	1,8W*	20...50	50	·	·	<20	·	·	0,5*	·	4,10)
T	2SB 16 A	Fu	G	P	212	A	(20)	600	1,8W*	20...50	50	·	·	<20	·	·	0,5*	·	4,21)
t	2SB 17	Fu	G	P	212	A	(32)	600	1,8W*	20...50	50	·	·	<20	·	·	0,5*	·	4,10)
T	2SB 17 A	Fu	G	P	212	A	(40)	600	1,8W*	20...50	50	·	·	<20	·	·	0,5*	·	4,21)
t	2SB 18	Fu	G	P	212	A	(60)	600	1,8W*	20...50	50	·	·	<20	·	·	0,5*	·	4,10)
T	2SB 18 A	Fu	G	P	212	A	(80)	600	1,8W*	20...50	50	·	·	<20	·	·	0,5*	·	4,21)
T	2SB 19	Fu	G	P	153	A	(16)	2,5A	5,5W*	20...250	50	·	·	<100	·	·	0,5*	·	4)
T	2SB 20	Fu	G	P	153	A	(32)	2,5A	5,5W*	20...250	50	·	·	<100	·	·	0,5*	·	4)
T	2SB 21	Fu	G	P	153	A	(60)	2,5A	5,5W*	20...250	50	·	·	<100	·	·	0,5*	·	4)
T	2SB 22	Sa	G	P	192	A	(25)	200	300	155...220	100	0,2*	10	<15	·	·	1*	·	kpl. 2SD 30
T	2SB 22-BL	Sa	G	P	192	A	(25)	200	300	110...165	100	0,2*	10	<15	·	·	1*	·	20)
T	2SB 22-GR	Sa	G	P	192	A	(25)	200	300	67...110	100	0,2*	10	<15	·	·	1*	·	20)
T	2SB 22-0	Sa	G	P	192	A	(25)	200	300	90...140	100	0,2*	10	<15	·	·	1*	·	20)
T	2SB 22-R	Sa	G	P	192	A	(25)	200	300	180...275	100	0,2*	10	<15	·	·	1*	·	20)
T	2SB 22-Y	Sa	G	P	192	A	(25)	200	300	135...195	100	0,2*	10	<15	·	·	1*	·	20)
t	2SB 23	Sa	G	P	1	A	(15)	10	40	30	(1)	·	·	<10	12	1,5*	·	·	10)
t	2SB 24	Sa	G	P	1	A	(15)	10	40	50	(1)	·	·	<10	·	12	1,5*	·	10)
t	2SB 25	TT	G	P	2	A	(60)	1,5A	20W*	34...115	1A	<0,18*	20	<160	·	·	0,25*	·	4,10)
t	2SB 26	TT	G	P	2	A	(32)	1,5A	20W*	34...115	1A	<0,18*	20	<160	·	·	0,25*	·	4,10)
t	2SB 26 A	TT	G	P	2	A	(60)	1,5A	20W*	34...115	1A	<0,18*	20	<160	·	·	0,25*	·	4,10,21)
t	2SB 27	SS	G	P	2	A	(15)	500	5W*	18..46	200	·	·	<800	·	200	(7k)	·	4,10)
t	2SB 28	SS	G	P	2	A	(15)	500	5W*	35...96	200	·	·	<800	·	200	(7k)	·	4,10)
t	2SB 29	SS	G	P	2	A	(15)	500	5W*	72...186	200	·	·	<800	·	200	(7k)	·	4,10)
t	2SB 30	SS	G	P	2	A	(15)	500	5W*	68	200	·	·	<800	·	200	(7k)	·	4,10)
t	2SB 31	SS	G	P	2	A	(15)	500	5W*	115	200	·	·	<800	·	200	(7k)	·	4,10)
T	2SB 32	Fu	G	P	1	A	(20)	50	150	40	(1)	·	·	<14	·	·	0,8*	·	·
T	2SB 33	Fu	G	P	1	A	(20)	50	150	70	50	·	·	<14	·	·	1*	·	kpl. 2SD 33
T	2SB 34	Fu	G	P	193	A	(20)	150	250	70	150	·	·	<14	·	45	0,8*	·	kpl.2SD 34

1 K	2 Typ	3 Hersteller	4 Ma	5 Pl	6 Fo	7 Af	8 U_{max} [V]	9 U_{max} [mA]	10 P_{tot} [mW]	11 B	I_F [mA]	12 U_S [V]	I_F [mA]	13 I_{Sp} [uA]	14 F [dB]	15 C [pF]	16 f_g [MHz]	17 t [ns]	18 Bemerkung
t	2SB 37	Fu	G	P	1	A	(30)	50	150	70	50	-	-	<14	-	-	1*	-	kpl. 2SD 37
t	2SB 38	Fu	G	P	193	A	(30)	150	250	70	150	-	-	<14	-	45	0,8*	-	kpl. 2SD 38
t	2SB 39	Fu	G	P	1	A	(10)	2	50	65	0,5	-	-	<10	4	40	0,85*	-	
t	2SB 40	TT	G	P	1	A	(40)	100	80	43...200	100	<0,25	100	<10	-	-	>0,7*	550+	10)
T	2SB 41	Fu	G	P	2	A	(40)	1,2A	44W*	35...160	1A	-	-	<2m	-	-	(5k)	-	4)
T	2SB 42	Fu	G	P	2	a	(60)	1,2A	44W*	35...160	1A	-	-	<2m	-	-	(5k)	-	4)
t	2SB 43	TT	G	P	1	A	(25)	50	150	70	50	-	-	<14	-	35	1*	-	10)
t	2SB 43 A	TT	G	P	1	A	(45)	150	150	70	50	-	-	<14	-	35	1*	-	10,21)
t	2SB 44	TT	G	P	1	A	(30)	50	80	110	(1)	-	-	<14	-	35	1*	-	10)
t	2SB 46	TT	G	P	1	A	(25)	150	80	150	(1)	-	-	<14	-	35	1*	-	10)
t	2SB 47	TT	G	P	1	A	(25)	50	80	(60...250)	(0,5)	0,14*	20	<14	<5	35	1*	-	10)
t	2SB 48	SS	G	P	3	B	(16)	100	140	43	20	-	-	<16	-	25	2,5*	-	10)
t	2SB 49	SS	G	P	3	B	(16)	100	140	83	20	-	-	<16	-	25	3*	-	10)
t	2SB 50	SS	G	P	3	B	(16)	100	140	131	20	-	-	<16	-	25	3,5*	-	10)
t	2SB 51	SS	G	P	3	B	(30)	200	200	43	20	-	-	<16	-	25	2*	-	10)
t	2SB 52	SS	G	P	3	B	(30)	200	200	83	20	-	-	<16	-	25	3*	-	10)
t	2SB 53	SS	G	P	3	B	(30)	250	200	70	20	-	-	<10	-	25	3*	-	10)
T	2SB 54	TT	G	P	1	A	(30)	150	150	(80...300)	(1)	0,13*	1	<14	-	35	1	-	-
t	2SB 55	TT	G	P	1	A	(60)	150	150	45...125	50	<0,16*	1	<14	-	35	1	-	10)
T	2SB 56	TT	G	P	1	A	(30)	150	150	45...125	50	<0,16*	1	<14	-	35	1	-	-
t	2SB 56 A	TT	G	P	1	A	(45)	150	150	45...125	50	<0,16*	1	<14	-	35	1	-	10,21)
T	2SB 57	Fu	G	P	215	A	(30)	100	100	(65)	(1)	-	-	<15	-	-	1*	-	-
t	2SB 58	Fu	G	P	215	A	(12)	50	100	(65)	(1)	-	-	<15	-	-	1*	-	10)
T	2SB 59	Fu	G	P	1	A	(30)	100	150	70	50	-	-	<15	-	-	1*	-	-
T	2SB 60	Fu	G	P	1	A	(20)	50	150	(70)	(1)	-	-	<14	-	-	1*	-	-
T	2SB 60 A	Fu	G	P	1	A	(20)	50	150	70	50	-	-	<14	-	-	1*	-	20)
T	2SB 61	Fu	G	P	1	A	(30)	50	150	(85)	(1)	-	-	<10	-	40	1*	-	-
t	2SB 62	TT	G	P	191	A	(60)	500	4W*	30...125	500	<0,2*	10	<70	-	-	0,4*	-	4,10)
t	2SB 63	TT	G	P	191	A	(32)	500	4W*	30...125	500	<0,2*	10	<70	-	-	0,4*	-	4,10)
t	2SB 64	TT	G	P	2	A	(100)	6A	25W*	34...170	1A	<0,25*	20	<330	-	-	1*	-	4,10)
T	2SB 65	Fu	G	P	1	A	(30)	100	150	(65)	(1)	-	-	<15	-	40	1*	-	-
t	2SB 66	Hi	G	P	1	A	(30)	70	150	(50...100)	(1)	-	-	<14*	[>24]	32	1,5*	-	10), NT:2SB 66 H
T	2SB 66 H	Hi	G	P	1	A	20	70	150	(50...100)	(1)	-	-	<14*	[43]	<50	0,7*	-	11)
t	2SB 67	Hi	G	P	1	A	(55)	150	350*	45	(1)	-	-	<10	-	45	1*	-	10)
t	2SB 67 A	Hi	G	P	1	A	(60)	150	350*	45	(1)	-	-	<10	-	45	1*	-	10,21)
t	2SB 67 AH	Hi	G	P	193	A	(60)	30	200	>50	(1)	-	-	<10	-	45	1*	-	10,11,21,22)
`	2SB 67 H	Hi	G	P	193	A	(55)	30	200	>50	(1)	-	-	<10	-	45	1*	-	10,11,22)
	2SB 68	Hi	G	P	3	B	105	100	50	60	5	-	-	<14	-	-	-	-	10)
	2SB 69	TT	G	P	2	A	(60)	6A	25W*	34...170	1A	<0,25*	20	<330	-	-	1*	-	4,10)
	2SB 73	Hi	G	P	1	A	(10)	2	20	(40...150)	(0,5)	-	-	<7	<6	-	2*	-	-
	2SB 73-A	Hi	G	P	1	A	(10)	2	20	(40...85)	(0,5)	-	-	<7	<6	-	2*	-	20)
;	2SB 73-B	Hi	G	P	1	A	(10)	2	20	(70...150)	(0,5)	-	-	<7	<6	-	2*	-	20)
t	2SB 74	Hi	G	P	1	A	(16)	15	80	(48)	(1)	-	-	<10	-	-	(15k)	-	-
T	2SB 75	Hi	G	P	1	A	(25)	100	150	(55)	(1)	-	-	<14*	7	-	2*	-	-
T	2SB 75-B	Hi	G	P	1	A	(25)	100	150	(55)	(1)	-	-	<14*	7	-	2*	-	20)
T	2SB 75-C	Hi	G	P	1	A	(25)	100	150	(70)	(1)	-	-	<14*	7	-	2*	-	20)
T	2SB 75 A	Hi	G	P	1	A	(45)	100	150	(55)	(1)	-	-	<25*	7	-	2*	-	21)
T	2SB 75 A-B	Hi	G	P	1	A	(45)	100	150	(55)	(1)	-	-	<25*	7	-	2*	-	20,21)
T	2SB 75 A-C	Hi	G	P	1	A	(45)	100	150	(70)	(1)	-	-	<14*	7	-	2*	-	20,21)
T	2SB 75 AH	Hi	G	P	1	A	(45)	100	150	45...80	50	-	-	<10*	<15	52	1,2*	-	11,21)
T	2SB 75 H	Hi	G	P	1	A	(30)	100	150	45...80	50	-	-	<10*	<15	52	1,2*	-	11,21)
t	2SB 76	Hi	G	P	1	A	(12)	70	150	(55)	(1)	-	-	<14	-	-	2*	-	10)
T	2SB 77	Hi	G	P	1	A	(25)	300	150	85	50	0,13*	1	<14*	-	-	2*	-	-
T	2SB 77-A	Hi	G	P	1	A	(25)	300	150	65	50	0,13*	1	<14*	-	-	2*	-	20)
T	2SB 77-B	Hi	G	P	1	A	(25)	300	150	85	50	0,13*	1	<14*	-	-	2*	-	20)
T	2SB 77-C	Hi	G	P	1	A	(25)	300	150	110	50	0,13*	1	<14*	-	-	2*	-	20)
T	2SB 77-D	Hi	G	P	1	A	(25)	300	150	150	50	0,13*	1	<14*	-	-	2*	-	20)
T	2SB 77 A	Hi	G	P	1	A	(45)	300	150	85	50	0,13*	1	<25*	-	-	2*	-	21)
T	2SB 77 A-A	Hi	G	P	1	A	(45)	300	150	65	50	0,13*	1	<25*	-	-	2*	-	20,21)
T	2SB 77 A-B	Hi	G	P	1	A	(45)	300	150	85	50	0,13*	1	<25*	-	-	2*	-	20,21)
T	2SB 77 A-C	Hi	G	P	1	A	(45)	300	150	110	50	0,13*	1	<25*	-	-	2*	-	20,21)
T	2SB 77 A-D	Hi	G	P	1	A	(45)	300	150	150	50	0,13*	1	<25*	-	-	2*	-	20,21)
T	2SB 77 AH	Hi	G	P	1	A	30	100	150	60...110	50	-	-	<10	<15	-	1,5*	-	11)
T	2SB 77 H	Hi	G	P	1	A	30	100	150	60...110	50	-	-	<10*	<15	-	1,5*	-	11,21)
t	2SB 78	Hi	G	P	1	A	(12)	70	150	(70)	(1)	-	-	<14	-	-	-	-	10)
t	2SB 80	Hi	G	P	191	A	(25)	1A	4W*	70	500	-	-	<100	-	-	6*	-	4,10)
t	2SB 81	Hi	G	P	191	A	(80)	500	2W*	45	100	-	-	<50	-	40	4*	-	4,10)
t	2SB 82	Hi	G	P	191	A	(100)	500	2W*	45	100	-	-	<35	-	40	4*	-	4,10)
t	2SB 83	Hi	G	P	2	A	(40)	3A	11W*	70	700	-	-	<3m	-	-	0,4*	-	4,10)
t	2SB 84	Hi	G	P	2	A	(60)	3A	11W*	70	700	-	-	<3m	-	-	0,4*	-	4,10)
t	2SB 85	Hi	G	P	2	A	(40)	10A	50W*	>14	4A	-	-	<3m	-	-	-	-	4,10)
t	2SB 86	Hi	G	P	2	A	(60)	10A	50W*	>14	4A	-	-	<3m	-	-	-	-	4,10)
t	2SB 87	Hi	G	P	2	A	(80)	10A	50W*	>14	4A	-	-	<3m	-	-	-	-	4,10)
t	2SB 89	Hi	G	P	193	A	(25)	150	250	70	150	-	-	<16	-	-	1*	-	10)

1 K	2 Typ	3 Hersteller	4 Ma	5 Pl	6 Fo	7 Af	8 U_{max} [V]	9 U_{max} [mA]	10 P_{tot} [mW]	11 B	I_F [mA]	12 U_S [V]	I_F [mA]	13 I_{SD} [uA]	14 F [dB]	15 C [pF]	16 f_g [MHz]	17 t [ns]	18 Bemerkung
t	2SB 89 A	Hi	G	P	193	A	(45)	150	250	70	150	-	-	<50	-	-	1*	-	10,21)
t	2SB 89 AH	Hi	G	P	193	A	(45)	150	250	(60)	(1)	-	-	<50	-	-	1,5*	-	10,11,21)
t	2SB 89 H	Hi	G	P	193	A	(30)	150	250	(60)	(1)	-	-	<16	-	-	1,5*	-	10,11)
t	2SB 90	TT	G	P	213	A	(25)	50	40	(150)	(1)	-	-	<14	-	12	>1*	-	10)
t	2SB 91	TT	G	P	213	A	(18)	5	40	(70)	(1)	-	-	<14	-	-	>1*	-	10)
t	2SB 94	TT	G	P	1	A	(25)	150	150	45...125	50	<0,16*	1	<14	-	35	1*	-	10)
t	2SB 97	TT	G	P	213	A	(18)	5	40	(70)	(1)	-	-	<14	4	-	-	-	10)
t	2SB 98	NE	G	P	3	A	(30)	50	125	35	50	-	-	<10	-	<50	1,5*	-	10)
t	2SB 99	NE	G	P	3	A	(30)	50	125	130	50	-	-	<10	-	<50	1,5*	-	10)
t	2SB 100	NE	G	P	3	C	(30)	50	100	(40...80)	(1)	-	-	<10	3,5	-	1,2*	-	10)
t	2SB 101	NE	G	P	3	C	(30)	50	125	(40...80)	(1)	-	-	<10	-	-	1,2*	-	10)
t	2SB 102	NE	G	P	199	A	(30)	50	180	(40...80)	(1)	-	-	<10	-	-	1,2*	-	10)
t	2SB 103	NE	G	P	3	A	(30)	100	125	20...120	50	-	-	<10	-	-	1,2*	-	10)
t	2SB 104	NE	G	P	199	A	(30)	100	180	20...120	50	-	-	<10	-	-	1,2*	-	10)
t	2SB 105	NE	G	P	198	A	(30)	500	500	>20	200	-	-	<100	-	-	0,5*	-	4,10)
t	2SB 106	NE	G	P	198	B	(30)	500	700	>20	200	-	-	<100	-	-	0,5*	-	4,10)
t	2SB 107	NE	G	P	2	A	(30)	2A	10W*	20...120	300	-	-	<100	-	-	0,5*	-	4,10)
t	2SB 107 A	NE	G	P	2	A	(60)	3A	20W*	20...120	1A	-	-	<500	-	-	0,4*	-	4,10,21,22)
t	2SB 108	NE	G	P	198	A	(40)	500	500	>15	200	-	-	<100	-	-	0,5*	-	4,10)
t	2SB 108 A	NE	G	P	198	A	(60)	500	500	>15	200	-	-	<100	-	-	0,5*	-	4,10,21)
t	2SB 108 B	NE	G	P	198	A	(80)	500	500	>15	200	-	-	<100	-	-	0,5*	-	4,10,21)
t	2SB 109	NE	G	P	198	B	(40)	500	700	>15	200	-	-	<100	-	-	0,5*	-	4,10)
t	2SB 109 A	NE	G	P	198	B	(60)	500	700	>15	200	-	-	<100	-	-	0,5*	-	4,10,21)
t	2SB 109 B	NE	G	P	198	B	(80)	500	700	>15	200	-	-	<100	-	-	0,5*	-	4,10,21)
t	2SB 110	NE	G	P	1	A	(25)	50	100	(18...41)	(1)	-	-	<10	-	<30	1*	-	10)
t	2SB 111	NE	G	P	1	A	(25)	50	100	(30...57)	(1)	-	-	<10	-	<30	1*	-	10)
t	2SB 112	NE	G	P	1	A	(25)	50	100	(43...79)	(1)	-	-	<10	-	<30	1*	-	10)
t	2SB 113	NE	G	P	1	A	(25)	50	100	(61...101)	(1)	-	-	<10	-	<30	1*	-	10)
t	2SB 114	NE	G	P	1	A	(25)	50	100	45...85	(1)	-	-	<10	-	<30	1,5*	-	10)
t	2SB 115	NE	G	P	1	A	(25)	50	100	60...110	(1)	-	-	<10	-	<30	1,5*	-	10)
t	2SB 116	NE	G	P	1	A	(25)	50	100	80...145	(1)	-	-	<10	-	<30	1,5*	-	10)
t	2SB 117	NE	G	P	1	A	(25)	50	100	105...235	(1)	-	-	<10	-	<30	1,5*	-	10)
t	2SB 119	Mt	G	P	2	A	16	3A	50W*	>6	3A	-	-	<200	-	-	>0,2*	-	4,10)
t	2SB 119 A	Mt	G	P	2	A	30	3A	50W*	>6	3A	-	-	<200	-	-	>0,2*	-	4,10,21)
T	2SB 120	Fu	G	P	1	A	(32)	20	150	(70)	(2)	-	-	<6,5	[41]	-	0,7*	-	-
T	2SB 121	Fu	G	P	1	A	(105)	100	50	(60)	5	-	-	<14	-	8	0,5*	-	-
t	2SB 122	TT	G	P	2	A	(80)	1,5A	20W*	35...110	1A	<0,45	1A	<160	-	-	>0,15*	-	4,10)
t	2SB 123	TT	G	P	2	A	(40)	5A	20W*	50	5A	-	-	<2m	-	<300	0,25*	-	4,10)
T	2SB 126	Mt	G	P	2	A	(32)	3,5A	30W+	15...50	(3A)	0,2	3A	<220	-	-	(6k)	-	4)
T	2SB 126-A	Mt	G	P	2	A	(32)	3,5A	30W+	34...50	(3A)	0,2	3A	<220	-	-	(6k)	-	4,20)
T	2SB 126-B	Mt	G	P	2	A	(32)	3,5A	30W+	25...42	(3A)	0,2	3A	<220	-	-	(6k)	-	4,20)
T	2SB 126-C	Mt	G	P	2	A	(32)	3,5A	30W+	25...42	(3A)	0,2	3A	<220	-	-	(6k)	-	4,20)
T	2SB 126-D	Mt	G	P	2	A	(32)	3,5A	30W+	18...31	(3A)	0,2	3A	<220	-	-	(6k)	-	4,20)
T	2SB 126-E	Mt	G	P	2	A	(32)	3,5A	30W+	18...31	(3A)	0,2	3A	<220	-	-	(6k)	-	4,20)
T	2SB 126-F	Mt	G	P	2	A	(32)	3,5A	30W+	18...31	(3A)	0,2	3A	<220	-	-	(6k)	-	4,20)
T	2SB 126-G	Mt	G	P	2	A	(32)	3,5A	30W+	15...23	(3A)	0,2	3A	<220	-	-	(6k)	-	4,20)
T	2SB 126-H	Mt	G	P	2	A	(32)	3,5A	30W+	13...23	(3A)	0,2	3A	<220	-	-	(6k)	-	4,20)
T	2SB 126 A	Mt	G	P	2	A	(60)	3,5A	30W+	15...50	(3A)	0,2	3A	<220	-	-	(6k)	-	4,21)
T	2SB 126 A-A	Mt	G	P	2	A	(60)	3,5A	30W+	34...50	(3A)	0,2	3A	<220	-	-	(6k)	-	4,20,21)
T	2SB 126 A-B	Mt	G	P	2	A	(60)	3,5A	30W+	25...42	(3A)	0,2	3A	<220	-	-	(6k)	-	4,20,21)
T	2SB 126 A-C	Mt	G	P	2	A	(60)	3,5A	30W+	25...42	(3A)	0,2	3A	<220	-	-	(6k)	-	4,20,21)
T	2SB 126 A-D	Mt	G	P	2	A	(60)	3,5A	30W+	18...31	(3A)	0,2	3A	<220	-	-	(6k)	-	4,20,21)
T	2SB 126 A-E	Mt	G	P	2	A	(60)	3,5A	30W+	18...31	(3A)	0,2	3A	<220	-	-	(6k)	-	4,20,21)
T	2SB 126 A-F	Mt	G	P	2	A	(60)	3,5A	30W+	18...31	(3A)	0,2	3A	<220	-	-	(6k)	-	4,20,21)
T	2SB 126 A-G	Mt	G	P	2	A	(60)	3,5A	30W+	15...23	(3A)	0,2	3A	<220	-	-	(6k)	-	4,20,21)
T	2SB 126 A-H	Mt	G	P	2	A	(60)	3,5A	30W+	15...23	(3A)	0,2	3A	<220	-	-	(6k)	-	4,20,21)
T	2SB 127	Mt	G	P	2	A	(32)	3,5A	30W+	34...100	(3A)	0,15	3A	<220	-	-	(6k)	-	4)
T	2SB 127-M	Mt	G	P	2	A	(32)	3,5A	30W+	63...100	(3A)	0,15	3A	<220	-	-	(6k)	-	4,20)
T	2SB 127-N	Mt	G	P	2	A	(32)	3,5A	30W+	63...100	(3A)	0,15	3A	<220	-	-	(6k)	-	4,20)
T	2SB 127-O	Mt	G	P	2	A	(32)	3,5A	30W+	45...75	(3A)	0,15	3A	<220	-	-	(6k)	-	4,20)
T	2SB 127-P	Mt	G	P	2	A	(32)	3,5A	30W+	45...75	(3A)	0,15	3A	<220	-	-	(6k)	-	4,20)
T	2SB 127-Q	Mt	G	P	2	A	(32)	3,5A	30W+	45...75	(3A)	0,15	3A	<220	-	-	(6k)	-	4,20)
T	2SB 127-S	Mt	G	P	2	A	(32)	3,5A	30W+	34...56	(3A)	0,15	3A	<220	-	-	(6k)	-	4,20)
T	2SB 127 A	Mt	G	P	2	A	(60)	3,5A	30W+	34...100	(3A)	0,15	3A	<220	-	-	(6k)	-	4,21)
T	2SB 127 A-M	Mt	G	P	2	A	(60)	3,5A	30W+	63...100	(3A)	0,15	3A	<220	-	-	(6k)	-	4,20,21)
T	2SB 127 A-N	Mt	G	P	2	A	(60)	3,5A	30W+	63...100	(3A)	0,15	3A	<220	-	-	(6k)	-	4,20,21)
T	2SB 127 A-O	Mt	G	P	2	A	(60)	3,5A	30W+	45...75	(3A)	0,15	3A	<220	-	-	(6k)	-	4,20,21)
T	2SB 127 A-P	Mt	G	P	2	A	(60)	3,5A	30W+	45...75	(3A)	0,15	3A	<220	-	-	(6k)	-	4,20,21)
T	2SB 127 A-Q	Mt	G	P	2	A	(60)	3,5A	30W+	45...75	(3A)	0,15	3A	<220	-	-	(6k)	-	4,20,21)
T	2SB 127 A-S	Mt	G	P	2	A	(60)	3,5A	30W+	34...56	(3A)	0,15	3A	<220	-	-	(6k)	-	4,20,21)
T	2SB 128	Mt	G	P	2	A	40	6A	30W+	16...36	(6A)	0,25	6A	<220	-	-	(6k)	-	4)
T	2SB 128-A	Mt	G	P	2	A	40	6A	30W+	25...36	(6A)	0,25	6A	<220	-	-	(6k)	-	4,20)
T	2SB 128-B	Mt	G	P	2	A	40	6A	30W+	25...36	(6A)	0,25	6A	<220	-	-	(6k)	-	4,20)
T	2SB 128-C	Mt	G	P	2	A	40	6A	30W+	20...32	(6A)	0,25	6A	<220	-	-	(6k)	-	4,20)

1 K	2 Typ	3 Hersteller	4 Ma	5 Pl	6 Fo	7 Af	8 U_{max} [V]	9 U_{max} [mA]	10 P_{tot} [mW]	11 B	I_F [mA]	12 U_S [V]	I_F [mA]	13 I_{Sp} [uA]	14 F [dB]	15 C [pF]	16 f_G [MHz]	17 t [ns]	18 Bemerkung
T	2SB 128-D	Mt	G	P	2	A	40	6A	30W +	20...32	(6A)	0,25	6A	< 220	·	·	(6k)	·	4,20)
T	2SB 128-E	Mt	G	P	2	A	40	6A	30W +	20...32	(6A)	0,25	6A	< 220	·	·	(6k)	·	4,20)
T	2SB 128-F	Mt	G	P	2	A	40	6A	30W +	16...25	(6A)	0,25	6A	< 220	·	·	(6k)	·	4,20)
T	2SB 128-G	Mt	G	P	2	A	40	6A	30W +	16...25	(6A)	0,25	6A	< 220	·	·	(6k)	·	4,20)
T	2SB 128-H	Mt	G	P	2	A	40	6A	30W +	16...25	(6A)	0,25	6A	< 220	·	·	(6k)	·	4,20)
T	2SB 128 A	Mt	G	P	2	A	60	6A	30W +	16...36	(6A)	0,25	6A	< 220	·	·	(6k)	·	4,21)
T	2SB 128 A-A	Mt	G	P	2	A	60	6A	30W +	25...36	(6A)	0,25	6A	< 220	·	·	(6k)	·	4,20,21)
T	2SB 128 A-B	Mt	G	P	2	A	60	6A	30W +	25...36	(6A)	0,25	6A	< 220	·	·	(6k)	·	4,20,21)
T	2SB 128 A-C	Mt	G	P	2	A	60	6A	30W +	20...32	(6A)	0,25	6A	< 220	·	·	(6k)	·	4,20,21)
T	2SB 128 A-D	Mt	G	P	2	A	60	6A	30W +	20...32	(6A)	0,25	6A	< 220	·	·	(6k)	·	4,20,21)
T	2SB 128 A-E	Mt	G	P	2	A	60	6A	30W +	20...32	(6A)	0,25	6A	< 220	·	·	(6k)	·	4,20,21)
T	2SB 128 A-F	Mt	G	P	2	A	60	6A	30W +	16...25	(6A)	0,25	6A	< 220	·	·	(6k)	·	4,20,21)
T	2SB 128 A-G	Mt	G	P	2	A	60	6A	30W +	16...25	(6A)	0,25	6A	< 220	·	·	(6k)	·	4,20,21)
T	2SB 128 A-H	Mt	G	P	2	A	60	6A	30W +	16...25	(6A)	0,25	6A	< 220	·	·	(6k)	·	4,20,21)
T	2SB 129	Mt	G	P	2	A	40	6A	30W +	30...80	(6A)	0,25	6A	< 220	·	·	(6k)	·	4)
T	2SB 129-M	Mt	G	P	2	A	40	6A	30W +	52...80	(6A)	0,25	6A	< 220	·	·	(6k)	·	4,20)
T	2SB 129-N	Mt	G	P	2	A	40	6A	30W +	52...80	(6A)	0,25	6A	< 220	·	·	(6k)	·	4,20)
T	2SB 129-O	Mt	G	P	2	A	40	6A	30W +	41...63	(6A)	0,25	6A	< 220	·	·	(6k)	·	4,20)
T	2SB 129-P	Mt	G	P	2	A	40	6A	30W +	41...63	(6A)	0,25	6A	< 220	·	·	(6k)	·	4,20)
T	2SB 129-Q	Mt	G	P	2	A	40	6A	30W +	41...63	(6A)	0,25	6A	< 220	·	·	(6k)	·	4,20)
T	2SB 129-R	Mt	G	P	2	A	40	6A	30W +	30...49	(6A)	0,25	6A	< 220	·	·	(6k)	·	4,20)
T	2SB 129-S	Mt	G	P	2	A	40	6A	30W +	30...49	(6A)	0,25	6A	< 220	·	·	(6k)	·	4,20)
T	2SB 129-T	Mt	G	P	2	A	40	6A	30W +	30...49	(6A)	0,25	6A	< 220	·	·	(6k)	·	4,20)
T	2SB 129-U	Mt	G	P	2	A	40	6A	30W +	52...80	(6A)	0,25	6A	< 220	·	·	(6k)	·	4,20)
t	2SB 129 A	Mt	G	P	2	A	60	6A	30W +	30...80	(6A)	0,25	6A	< 220	·	·	(6k)	·	4,10,21)
t	2SB 129 A-M	Mt	G	P	2	A	60	6A	30W +	52...80	(6A)	0,25	6A	< 220	·	·	(6k)	·	4,10,20,21)
t	2SB 129 A-N	Mt	G	P	2	A	60	6A	30W +	52...80	(6A)	0,25	6A	< 220	·	·	(6k)	·	4,10,20,21)
t	2SB 129 A-O	Mt	G	P	2	A	60	6A	30W +	41...63	(6A)	0,25	6A	< 220	·	·	(6k)	·	4,10,20,21)
t	2SB 129 A-P	Mt	G	P	2	A	60	6A	30W +	41...63	(6A)	0,25	6A	< 220	·	·	(6k)	·	4,10,20,21)
t	2SB 129 A-Q	Mt	G	P	2	A	60	6A	30W +	41...63	(6A)	0,25	6A	< 220	·	·	(6k)	·	4,10,20,21)
t	2SB 129 A-R	Mt	G	P	2	A	60	6A	30W +	30...49	(6A)	0,25	6A	< 220	·	·	(6k)	·	4,10,20,21)
t	2SB 129 A-S	Mt	G	P	2	A	60	6A	30W +	30...49	(6A)	0,25	6A	< 220	·	·	(6k)	·	4,10,20,21)
t	2SB 129 A-T	Mt	G	P	2	A	60	6A	30W +	30...49	(6A)	0,25	6A	< 220	·	·	(6k)	·	4,10,20,21)
t	2SB 129 A-U	Mt	G	P	2	A	60	6A	30W +	52...80	(6A)	0,25	6A	< 220	·	·	(6k)	·	4,10,20,21)
t	2SB 130	Mt	G	P	190	A	(32)	1,5A	6,5W	60	300	·	·	< 200	·	·	0,2*	·	4,10)
T	2SB 131	Fu	G	P	2	A	(40)	1,5A	65W*	35...160	1A	·	·	< 2m	[30]	·	(5k)	·	4)
	2SB 131 A	Fu	G	P	2	A	(40)	8A	65W*	40...160	1A	·	·	< 2m	·	·	(5k)	·	4)
	2SB 132	Fu	G	P	2	A	(60)	1,5A	65W*	35...160	1A	·	·	< 2m	[30]	·	(5k)	·	4)
	2SB 132 A	Fu	G	P	2	A	(60)	8A	65W*	40...160	1A	·	·	< 2m	·	·	(5k)	·	4)
	2SB 134	Mb	G	P	1	A	(30)	50	100	(30...240)	(0,5)	·	·	< 10	< 6	·	1,5*	·	·
	2SB 134-B	Mb	G	P	1	A	(30)	50	100	(30...65)	(0,5)	·	·	< 10	< 6	·	1,5*	·	20)
T	2SB 134-C	Mb	G	P	1	A	(30)	50	100	(45...100)	(0,5)	·	·	< 10	< 6	·	1,5*	·	20)
T	2SB 134-D	Mb	G	P	1	A	(30)	50	100	(60...140)	(0,5)	·	·	< 10	< 6	·	1,5*	·	20)
T	2SB 134-E	Mb	G	P	1	A	(30)	50	100	(100...240)	(0,5)	·	·	< 10	< 6	·	1,5*	·	20)
T	2SB 135	Mb	G	P	1	A	(30)	100	100	(20...360)	(1)	·	·	< 10	·	·	1,5*	·	
T	2SB 135-A	Mb	G	P	1	A	(30)	100	100	(20...50)	(1)	·	·	< 10	·	·	1,5*	·	20)
T	2SB 135-B	Mb	G	P	1	A	(30)	100	100	(30...65)	(1)	·	·	< 10	·	·	1,5*	·	20)
T	2SB 135-C	Mb	G	P	1	A	(30)	100	100	(45...100)	(1)	·	·	< 10	·	·	1,5*	·	20)
T	2SB 135-D	Mb	G	P	1	A	(30)	100	100	(60...140)	(1)	·	·	< 10	·	·	1,5*	·	20)
T	2SB 135-E	Mb	G	P	1	A	(30)	100	100	(100...240)	(1)	·	·	< 10	·	·	1,5*	·	20)
T	2SB 135-F	Mb	G	P	1	A	(30)	100	100	(160...360)	(1)	·	·	< 10	·	·	1,5*	·	20)
t	2SB 135 A	Mb	G	P	1	A	(110)	50	100	(50)	(10)	·	·	< 10	·	·	0,8*	·	10)
T	2SB 136	Mb	G	P	1	A	(60)	300	150	100	150	0,35*	100	< 10	·	·	0,8*	·	·
T	2SB 136-B	Mb	G	P	1	A	(60)	300	150	100	150	0,35*	100	< 10	·	·	0,8*	·	75:30...45mA)
T	2SB 136-C	Mb	G	P	1	A	(60)	300	150	100	150	0,35*	100	< 10	·	·	0,8*	·	75:40...55mA)
T	2SB 136-D	Mb	G	P	1	A	(60)	300	150	100	150	0,35*	100	< 10	·	·	0,8*	·	75:50...70mA)
T	2SB 136-E	Mb	G	P	1	A	(60)	300	150	100	150	0,35*	100	< 10	·	·	0,8*	·	75:60...80mA)
T	2SB 136 A	Mb	G	P	1	A	(25)	300	150	100	150	0,35*	100	< 10	·	·	0,8*	·	21)
T	2SB 136 A-B	Mb	G	P	1	A	(25)	300	150	100	150	0,35*	100	< 10	·	·	0,8*	·	21,75:30...45mA)
T	2SB 136 A-C	Mb	G	P	1	A	(25)	300	150	100	150	0,35*	100	< 10	·	·	0,8*	·	21,75:40...55mA)
T	2SB 136 A-D	Mb	G	P	1	A	(25)	300	150	100	150	0,35*	100	< 10	·	·	0,8*	·	21,75:50...70mA)
T	2SB 136 A-E	Mb	G	P	1	A	(25)	300	150	100	150	0,35*	100	< 10	·	·	0,8*	·	21,75:60...80mA)
t	2SB 137	Mb	G	P	2	A	(30)	5A	30W*	30...250	1A	·	·	< 500	·	·	·	·	4,10)
t	2SB 138	Mb	G	P	2	A	(60)	5A	30W*	30...250	1A	·	·	< 500	·	·	·	·	4,10)
t	2SB 138 A	Mb	G	P	2	A	(80)	5A	30W*	30...250	1A	·	·	< 500	·	·	·	·	4,10,21)
t	2SB 138 B	Mb	G	P	2	A	(80)	5A	30W*	30...250	1A	·	·	< 500	·	·	·	·	4,10,21)
t	2SB 140	SS	G	P	2	A	(40)	1,5A	12W*	62...89	1A	·	·	< 600	·	200	(7k)	·	4,10)
t	2SB 141	SS	G	P	2	A	(60)	1,5A	12W*	62...89	1A	·	·	< 600	·	200	(7k)	·	4,10)
t	2SB 142	SS	G	P	2	A	(30)	1A	10W*	12...31	1A	·	·	< 1m	·	200	(7k)	·	4,10)
t	2SB 143	SS	G	P	2	A	(30)	1A	10W*	23...59	1A	·	·	< 1m	·	200	(7k)	·	4,10)
t	2SB 144	SS	G	P	2	A	(30)	1A	10W*	45...119	1A	·	·	< 1m	·	200	(7k)	·	4,10)
t	2SB 145	SS	G	P	2	A	(30)	1A	10W*	37	1A	·	·	< 1m	·	200	(7k)	·	4,10)
t	2SB 146	SS	G	P	2	A	(30)	1A	10W*	75	1A	·	·	< 1m	·	200	(7k)	·	4,10)
t	2SB 147	SS	G	P	2	A	(60)	1,5A	12W*	28...119	200	·	·	< 600	·	200	(7k)	·	4,10)

1 K	2 Typ	3 Hersteller	4 Ma	5 Pl	6 Fo	7 Af	8 U_{max} [V]	9 U_{max} [mA]	10 P_{tot} [mW]	11 B	I_F [mA]	12 U_S [V]	I_F [mA]	13 I_{Sp} [uA]	14 F [dB]	15 C [pF]	16 f_g [MHz]	17 t [ns]	18 Bemerkung
t	2SB 149	TT	G	P	2	A	(40)	8A	25W*	25...115	8A	<0,35	5A	<230	-	-	>0,15*	-	4,10)
t	2SB 150	TT	G	P	1	A	(105)	40	50	20...60	20	0,12*	5	<50	-	-	>0,5*	-	10)
T	2SB 151	Fu	G	P	2	A	(80)	5A	50W*	30...75	3A	-	-	<500	-	-	(5k)	-	4)
T	2SB 152	Fu	G	P	2	A	(100)	5A	50W*	30...75	3A	-	-	<500	-	-	(5k)	-	4)
t	2SB 152 A	Fu	G	P	2	A	(100)	5A	50W*	70	1A	-	-	<3m	-	-	(>4,5k)	-	4,10,20)
t	2SB 153	Hi	G	P	1	A	(12)	70	150	(70)	(1)	-	-	<14	-	-	-	-	10)
t	2SB 154	Hi	G	P	1	A	(12)	70	150	70	50	-	-	<14	-	-	-	-	10)
t	2SB 155	Hi	G	P	1	A	(16)	300	150	(30)	(1)	-	-	<14	-	-	-	-	4,10)
T	2SB 156	Hi	G	P	1	A	(16)	500	150	70	150	-	-	<14*	-	-	-	-	-
T	2SB 156-A	Hi	G	P	1	A	(16)	500	150	60	150	-	-	<14*	-	-	-	-	20)
T	2SB 156-B	Hi	G	P	1	A	(16)	500	150	70	150	-	-	<14*	-	-	-	-	20)
T	2SB 156-C	Hi	G	P	1	A	(16)	500	150	90	150	-	-	<14*	-	-	-	-	20)
T	2SB 156-D	Hi	G	P	1	A	(16)	500	150	120	150	-	-	<14*	-	-	-	-	20)
T	2SB 156 A	Hi	G	P	1	A	(20)	500	150	70	150	-	-	<14*	-	-	-	-	21)
T	2SB 156 A-A	Hi	G	P	1	A	(20)	500	150	60	150	-	-	<14*	-	-	-	-	20,21)
T	2SB 156 A-B	Hi	G	P	1	A	(20)	500	150	70	150	-	-	<14*	-	-	-	-	20,21)
T	2SB 156 A-C	Hi	G	P	1	A	(20)	500	150	90	150	-	-	<14*	-	-	-	-	20,21)
T	2SB 156 A-D	Hi	G	P	1	A	(20)	500	150	120	150	-	-	<14*	-	-	-	-	20,21)
t	2SB 157	Mt	G	P	146	A	(7)	5	10	35	0,25	-	-	<10	-	-	0,5*	-	10)
t	2SB 158	Mt	G	P	146	A	(7)	5	10	55	0,25	-	-	<10	-	-	0,7*	-	10)
t	2SB 159	Mt	G	P	146	A	(7)	5	10	80	0,25	-	-	<10	-	-	0,7*	-	10)
t	2SB 160	Mt	G	P	146	A	(7)	5	10	80	0,25	-	-	<10	-	-	0,9*	-	10)
t	2SB 161	NE	G	P	3	B	(30)	100	125	50	50	-	-	<10	-	30	0,65*	-	10)
t	2SB 162	NE	G	P	199	A	(30)	100	180	50	50	-	-	<10	-	30	0,65*	-	10)
t	2SB 163	NE	G	P	3	B	(30)	100	125	70	50	-	-	<10	-	30	0,8*	-	10)
t	2SB 164	NE	G	P	199	A	(30)	100	180	70	50	-	-	<10	-	30	0,8*	-	10)
t	2SB 165	NE	G	P	3	B	(30)	100	125	100	50	-	-	<10	-	30	1*	-	10)
t	2SB 166	NE	G	P	199	A	(30)	100	180	100	50	-	-	<10	-	30	1*	-	10)
T	2SB 167	Fu	G	P	1	A	(20)	500	200	(80)	(1)	-	-	<20	-	-	1,2*	-	4)
T	2SB 168	Fu	G	P	1	A	(9)	100	150	(60)	(1)	-	-	<14	-	-	0,8*	-	-
T	2SB 169	Fu	G	P	1	A	(9)	100	150	(85)	(1)	-	-	<14	-	-	1*	-	-
T	2SB 170	Mt	G	P	1	A	(30)	100	125	20...40	(1)	0,12	10	<12	<16	-	0,7*	-	-
T	2SB 171	Mt	G	P	1	A	(30)	100	125	40...85	(1)	0,08	10	<12	<16	-	0,7*	-	-
T	2SB 172	Mt	G	P	1	A	(32)	300	125	35...63	(2)	0,12	100	<12	-	-	0,7*	-	4)
T	2SB 172-A	Mt	G	P	1	A	(32)	300	125	48...63	(2)	0,12	100	<12	-	-	0,7*	-	4,20)
T	2SB 172-D	Mt	G	P	1	A	(32)	300	125	41...54	(2)	0,12	100	<12	-	-	0,7*	-	4,20)
T	2SB 172-E	Mt	G	P	1	A	(32)	300	125	35...47	(2)	0,12	100	<12	-	-	0,7*	-	4,20)
T	2SB 173	Mt	G	P	1	A	(30)	100	125	40...220	(1)	0,08	10	<12	<6	-	0,7*	-	-
T	2SB 173-B	Mt	G	P	1	A	(30)	100	125	40...85	(1)	0,08	10	<12	<6	-	0,7*	-	20)
T	2SB 173-C	Mt	G	P	1	A	(30)	100	125	55...130	(1)	0,08	10	<12	<6	-	0,7*	-	20)
T	2SB 173-D	Mt	G	P	1	A	(30)	100	125	85...220	(1)	0,08	10	<12	<6	-	0,7*	-	20)
t	2SB 174	Mt	G	P	1	A	20	300	225	65	300	-	-	<20	-	-	0,7*	-	4,10)
T	2SB 175	Mt	G	P	1	A	(30)	100	125	55...360	(1)	0,08	10	<12	-	-	0,7*	-	-
T	2SB 175-A	Mt	G	P	1	A	(30)	100	125	55...130	(1)	0,08	10	<12	-	-	0,7*	-	20)
T	2SB 175-B	Mt	G	P	1	A	(30)	100	125	85...220	(1)	0,08	10	<12	-	-	0,7*	-	20)
T	2SB 175-C	Mt	G	P	1	A	(30)	100	125	150...360	(1)	0,08	10	<12	-	-	0,7*	-	20)
T	2SB 176	Mt	G	P	1	A	(32)	300	125	57...140	(2)	0,12	100	<12	<16	-	0,7*	-	4)
T	2SB 176-M	Mt	G	P	1	A	(32)	300	125	89...115	(2)	0,12	100	<12	<16	-	0,7*	-	4,20)
T	2SB 176-N	Mt	G	P	1	A	(32)	300	125	105...140	(2)	0,12	100	<12	<16	-	0,7*	-	4,20)
T	2SB 176-O	Mt	G	P	1	A	(32)	300	125	76...99	(2)	0,12	100	<12	<16	-	0,7*	-	4,20)
T	2SB 176-P	Mt	G	P	1	A	(32)	300	125	66...86	(2)	0,12	100	<12	<16	-	0,7*	-	4,20)
T	2SB 176-R	Mt	G	P	1	A	(32)	150	125	57...74	(2)	0,12	100	<12	<16	-	0,7*	-	4,20)
T	2SB 177	Mt	G	P	1	A	(60)	150	125	30...140	(2)	0,12	100	<12	<16	-	0,7*	-	4)
T	2SB 178	Mt	G	P	158	A	(20)	500	220	56...240	(300)	0,15	300	<20	<30	-	(11k)	-	4)
T	2SB 178-A	Mt	G	P	158	A	(20)	500	220	75...112	(300)	0,15	300	<20	<30	-	(11k)	-	4,20)
T	2SB 178-B	Mt	G	P	158	A	(20)	500	220	75...112	(300)	0,15	300	<20	<30	-	(11k)	-	4,20)
T	2SB 178-C	Mt	G	P	158	A	(20)	500	220	56...91	(300)	0,15	300	<20	<30	-	(11k)	-	4,20)
T	2SB 178-D	Mt	G	P	158	A	(20)	500	220	56...91	(300)	0,15	300	<20	<30	-	(11k)	-	4,20)
T	2SB 178-E	Mt	G	P	158	A	(20)	500	220	56...91	(300)	0,15	300	<20	<30	-	(11k)	-	4,20)
T	2SB 178-I	Mt	G	P	158	A	(20)	500	220	146...240	(300)	0,15	300	<20	<30	-	(11k)	-	4,20)
T	2SB 178-M	Mt	G	F	158	A	(20)	500	220	93...150	(300)	0,15	300	<20	<30	-	(11k)	-	4,20)
T	2SB 178-N	Mt	G	P	158	A	(20)	500	220	93...150	(300)	0,15	300	<20	<30	-	(11k)	-	4,20)
T	2SB 178-O	Mt	G	P	158	A	(20)	500	220	75...112	(300)	0,15	300	<20	<30	-	(11k)	-	4,20)
T	2SB 178-P	Mt	G	P	158	A	(20)	500	220	75...112	(300)	0,15	300	<20	<30	-	(11k)	-	4,20)
T	2SB 178-Q	Mt	G	P	158	A	(20)	500	220	93...150	(300)	0,15	300	<20	<30	-	(11k)	-	4,20)
T	2SB 178-R	Mt	G	P	158	A	(20)	500	220	56...91	(300)	0,15	300	<20	<30	-	(11k)	-	4,20)
T	2SB 178-S	Mt	G	P	158	A	(20)	500	220	120...188	(300)	0,15	300	<20	<30	-	(11k)	-	4,20)
T	2SB 178-T	Mt	G	P	158	A	(20)	500	220	120...188	(300)	0,15	300	<20	<30	-	(11k)	-	4,20)
T	2SB 178-U	Mt	G	P	158	A	(20)	500	220	146...240	(300)	0,15	300	<20	<30	-	(11k)	-	4,20)
T	2SB 178-V	Mt	G	P	158	A	(20)	500	220	146...240	(300)	0,15	300	<20	<30	-	(11k)	-	4,20)
T	2SB 178-W	Mt	G	P	158	A	(20)	500	220	120...188	(300)	0,15	300	<20	<30	-	(11k)	-	4,20)
T	2SB 178-X	Mt	G	P	158	A	(20)	500	220	120...188	(300)	0,15	300	<20	<30	-	(11k)	-	4,20)
T	2SB 178-Z	Mt	G	P	158	A	(20)	500	220	93...150	(300)	0,15	300	<20	<30	-	(11k)	-	4,20)
T	2SB 178 A	Mt	G	P	158	A	(40)	500	220	56...112	(300)	0,15	300	<20	<30	-	(11k)	-	4)

1 K	2 Typ	3 Hersteller	4 Ma	5 Pl	6 Fo	7 Af	8 U_{max} [V]	9 U_{max} [mA]	10 P_{tot} [mW]	11 B	I_F [mA]	12 U_S [V]	I_F [mA]	13 I_{Sp} [uA]	14 F [dB]	15 C [pF]	16 f_g [MHz]	17 t [ns]	18 Bemerkung
T	2SB 178 A-A	Mt	G	P	158	A	(40)	500	220	75...112	(300)	0,15	300	<20	<30	·	(11k)	·	4,20)
T	2SB 178 A-B	Mt	G	P	158	A	(40)	500	220	75...112	(300)	0,15	300	<20	<30	·	(11k)	·	4,20)
T	2SB 178 A-C	Mt	G	P	158	A	(40)	500	220	56...91	(300)	0,15	300	<20	<30	·	(11k)	·	4,20)
T	2SB 178 A-D	Mt	G	P	158	A	(40)	500	220	56...91	(300)	0,15	300	<20	<30	·	(11k)	·	4,20)
T	2SB 178 A-E	Mt	G	P	158	A	(40)	500	220	56...91	(300)	0,15	300	<20	<30	·	(11k)	·	4,20)
T	2SB 178 A-O	Mt	G	P	158	A	(40)	500	220	75...112	(300)	0,15	300	<20	<30	·	(11k)	·	4,20)
T	2SB 178 A-P	Mt	G	P	158	A	(40)	500	220	75...112	(300)	0,15	300	<20	<30	·	(11k)	·	4,20)
T	2SB 178 A-R	Mt	G	P	158	A	(40)	500	220	56...91	(300)	0,15	300	<20	<30	·	(11k)	·	4,20)
T	2SB 180	Fu	G	P	136	B	(40)	500	5,5W*	20...150	500	·	·	<1m	[26]	·	(13k)	·	4)
T	2SB 180 A	Fu	G	P	136	B	(40)	500	12W*	25...150	500	·	·	<500	·	·	(13k)	·	4)
T	2SB 181	Fu	G	P	136	B	(60)	500	5,5W*	20...150	500	·	·	<1m	[26]	·	(13k)	·	4)
T	2SB 181 A	Fu	G	P	136	B	(60)	500	12W*	25...150	500	·	·	<200	·	·	(13k)	·	4)
t	2SB 183	Hi	G	P	213	A	(12)	20	50	(65)	(0,2)	·	·	<12	·	·	0,7*	·	10)
t	2SB 184	Hi	G	P	213	A	(12)	20	50	100	5	·	·	<12	·	·	·	·	10)
T	2SB 185	Sa	G	P	1	A	(25)	150	200	(45)	1	·	·	<15	10	25	1*	·	·
T	2SB 186	Sa	G	P	1	A	(25)	150	200	(120)	1	·	·	<15	8	25	1*	·	kpl. 2SD 186
T	2SB 186 A	Sa	G	P	1	A	(25)	150	200	(120)	1	·	·	<15	8	25	1*	·	18:38...42dB
T	2SB 186 B	Sa	G	P	1	A	(25)	150	200	(120)	1	·	·	<15	8	25	1*	·	18:36...40dB
T	2SB 187	Sa	G	P	1	A	(25)	150	200	100	30	·	·	<15	·	·	1*	·	kpl. 2SD 187
T	2SB 188	Sa	G	P	1	A	(25)	150	200	(20)	1	·	·	<15	12	·	1*	·	·
T	2SB 189	TT	G	P	192	A	(25)	250	250	40...145	100	<0,18*	2	<14	·	·	1*	·	4)
T	2SB 199	Fu	G	P	193	A	(12)	300	250	(90)	(1)	·	·	<14	[22]	·	0,8*	·	4)
t	2SB 200	TT	G	P	168	A	(32)	400	250	30...150	150	<0,13*	3	<40	·	·	0,5*	·	4,10)
t	2SB 200 A	TT	G	P	168	A	(45)	400	250	30...150	150	<0,13*	3	<40	·	·	0,5*	·	4,10,21)
t	2SB 201	TT	G	P	3	B	(35)	400	160	40...300	150	<0,2	150	<30	·	·	>0,2*	1µ +	4,10)
t	2SB 202	TT	G	P	168	A	(32)	400	250	70...290	150	<0,15*	3	<40	·	·	0,5*	·	4,10)
t	2SB 203	Sg	G	P	188	A	(40)	20A	80W*	>20	15A	·	·	<5m	·	·	(2,5k)	·	7,10)
t	2SB 204	Sg	G	P	188	A	(40)	30A	80W*	>50	15A	·	·	<5m	·	·	(2,5k)	·	7,10)
T	2SB 205	Sg	G	P	188	A	(80)	20A	80W*	>20	15A	·	·	<5m	·	·	(2,5k)	·	7)
T	2SB 206	Sg	G	P	188	A	(80)	30A	80W*	>50	15A	·	·	<5m	·	·	(2,5k)	·	7)
T	2SB 207	Sg	G	P	188	A	(100)	20A	80W*	>20	15A	·	·	<5m	·	·	(2,5k)	·	7)
T	2SB 207 A	Sg	G	P	188	A	(140)	20A	80W*	>20	15A	·	·	<5m	·	·	(2,5k)	·	7,21)
T	2SB 208	Sg	G	P	188	A	(100)	30A	80W*	>50	15A	·	·	<5m	·	·	(2,5k)	·	7)
T	2SB 208 A	Sg	G	P	188	A	(140)	30A	80W*	>50	15A	·	·	<5m	·	·	(2,5k)	·	7,21)
t	2SB 209	Sg	G	P	188	A	(40)	20A	80W*	>20	15A	·	·	<5m	·	·	(2,5k)	·	7,10)
t	2SB 210	Sg	G	P	188	A	(40)	30A	80W*	>50	15A	·	·	<5m	·	·	(2,5k)	·	7,10)
	2SB 211	Sg	G	P	188	A	(80)	20A	80W*	>20	15A	·	·	<5m	·	·	(2,5k)	·	7)
	2SB 212	Sg	G	P	188	A	(80)	30A	80W*	>50	15A	·	·	<5m	·	·	(2,5k)	·	7)
	2SB 213	Sg	G	P	188	A	(100)	20A	80W*	>20	15A	·	·	<5m	·	·	(2,5k)	·	7)
	2SB 213 A	Sg	G	P	188	A	(140)	20A	80W*	>20	15A	·	·	<5m	·	·	(2,5k)	·	7,21)
	2SB 214	Sg	G	P	188	A	(100)	30A	80W*	>50	15A	·	·	<5m	·	·	(2,5k)	·	7)
	2SB 214 A	Sg	G	P	188	A	(140)	30A	80W*	>50	15A	·	·	<5m	·	·	(2,5k)	·	7,21)
t	2SB 215	Sa	G	P	2	A	(100)	3A	24W*	20...200	1A	·	·	<500	·	·	0,15*	·	4,10)
t	2SB 216	Sa	G	P	2	A	(60)	3A	24W*	25...200	200	·	·	<500	·	·	0,25*	·	4,10)
t	2SB 217	Sa	G	P	2	A	(25)	3A	24W*	25...200	200	·	·	<500	·	·	0,5*	·	4,10)
t	2SB 218	NE	G	P	3	C	(80)	500	225	17...121	(1)	·	·	<10	·	<30	2,5*	·	4,10)
t	2SB 219	NE	G	P	3	C	(30)	200	225	19...42	(1)	·	·	<16	·	25	1,5*	·	10)
t	2SB 219 A	NE	G	P	3	C	(30)	500	225	19...42	(1)	·	·	<16	·	25	1,5*	·	4,10)
t	2SB 220	NE	G	P	3	C	(30)	200	225	34...65	(1)	·	·	<16	·	25	2*	·	10)
t	2SB 220 A	NE	G	P	3	C	(30)	500	225	34...65	(1)	·	·	<16	·	25	2*	·	4,10)
t	2SB 221	NE	G	P	3	C	(30)	200	225	53...90	(1)	·	·	<16	·	25	2*	·	10)
t	2SB 221 A	NE	G	P	3	C	(30)	500	225	53...90	(1)	·	·	<16	·	25	2,5*	·	4,10)
t	2SB 222	NE	G	P	3	C	(30)	200	225	72...121	(1)	·	·	<16	·	25	2,5*	·	10)
t	2SB 222 A	NE	G	P	3	C	(30)	500	225	72...121	(1)	·	·	<16	·	25	2,8*	·	4,10)
t	2SB 223	NE	G	P	3	C	(30)	200	225	99...198	(1)	·	·	<16	·	25	3*	·	10)
t	2SB 223 A	NE	G	P	3	C	(30)	500	225	99...198	(1)	·	·	<16	·	25	3*	·	4,10)
t	2SB 224	NE	G	P	3	C	(45)	500	225	19...42	(1)	·	·	<10	·	25	2*	·	4,10)
t	2SB 225	NE	G	P	3	C	(45)	500	225	34...65	(1)	·	·	<10	·	25	2,5*	·	4,10)
t	2SB 226	NE	G	P	3	C	(45)	500	225	53...90	(1)	·	·	<10	·	25	3*	·	4,10)
t	2SB 227	NE	G	P	3	C	(45)	500	225	72...121	(1)	·	·	<10	·	25	3,3*	·	4,10)
t	2SB 228	Hi	G	P	2	A	(80)	5A	50W*	20...54	4A	·	·	<5m	·	·	·	·	4,10)
t	2SB 229	Hi	G	P	2	A	(100)	5A	50W*	20...54	4A	·	·	<5m	·	·	·	·	4,10)
t	2SB 230	Hi	G	P	2	A	(120)	5A	50W*	20...54	4A	·	·	<5m	·	·	·	·	4,10)
t	2SB 231	TT	G	P	2	A	(120)	6A	25W*	25...120	5A	<0,5	5A	<5m	·	·	>0,7*	·	1,10)
t	2SB 232	Mt	G	P	2	A	(130)	6A	54W*	>20	200	·	·	<220	·	·	·	·	4,10)
t	2SB 233	Mt	G	P	2	A	(130)	6A	54W*	>100	200	·	·	<220	·	·	·	·	4,10)
	2SB 234	Mt	G	P	2	A	(180)	15A	54W*	>15	6A	·	·	<220	·	·	·	·	4,10)
	2SB 235	TT	G	P	155	A	(80)	15A	60W*	25...200	5A	0,4	15A	<1,2m	·	·	0,2*	·	7,10)
	2SB 236	TT	G	P	155	A	(60)	15A	60W*	25...200	5A	0,4	15A	<1,2m	·	·	0,2*	·	7,10)
	2SB 237	TT	G	P	155	A	(36)	15A	60W*	25...200	5A	0,4	15A	<1,2m	·	·	0,2*	·	7,10)
	2SB 238	NE	G	P	136	A	(40)	1A	13W*	40...80	300	·	·	<100	·	·	0,5*	·	4,10)
	2SB 239	NE	G	P	136	A	(80)	1A	13W*	30...90	300	·	·	<100	·	·	0,5*	·	4,10)
	2SB 239 A	NE	G	P	136	A	(100)	1A	13W*	30...90	300	·	·	<100	·	·	0,5*	·	4,10,21)
	2SB 240	NE	G	P	136	A	(40)	1A	13W*	30...90	300	·	·	<200	·	·	0,5*	·	4,10)

1 K	2 Typ	3 Hersteller	4 Ma	5 Pl	6 Fo	7 Af	8 U_{max} [V]	9 U_{max} [mA]	10 P_{tot} [mW]	11 B	I_F [mA]	12 U_S [V]	I_F [mA]	13 I_{Sp} [uA]	14 F [dB]	15 C [pF]	16 f_g [MHz]	17 t [ns]	18 Bemerkung
t	2SB 240 A	NE	G	P	136	A	(60)	1A	13W*	30...90	300	-	-	<200	-	-	0,5*	-	4,10,21)
t	2SB 241	NE	G	P	136	A	(80)	1A	13W*	30...90	300	-	-	<200	-	-	0,5*	-	4,10)
t	2SB 241 A	NE	G	P	136	A	(100)	1A	13W*	30...90	300	-	-	<200	-	-	0,5*	-	4,10,21)
t	2SB 242	NE	G	P	136	A	(30)	1A	13W*	20...60	300	-	-	<1m	-	-	0,5*	-	4,10)
t	2SB 242 A	NE	G	P	136	A	(60)	1A	13W*	20...60	300	-	-	<1m	-	-	0,5*	-	4,10,21)
t	2SB 243	NE	G	P	136	A	(30)	1A	13W*	40...150	300	-	-	<1m	-	-	0,5*	-	4,10)
t	2SB 243 A	NE	G	P	136	A	(60)	1A	13W*	40...150	300	-	-	<1m	-	-	0,5*	-	4,10,21)
t	2SB 244	NE	G	P	136	A	(80)	1A	13W*	20...60	300	-	-	<1m	-	-	0,5*	-	4,10)
t	2SB 245	NE	G	P	136	A	(80)	1A	13W*	40...150	300	-	-	<1m	-	-	0,5*	-	4,10)
t	2SB 246	NE	G	P	2	A	(40)	5A	54W*	40...80	2A	-	-	<500	-	-	0,35*	-	4,10)
t	2SB 247	NE	G	P	2	A	(60)	5A	54W*	40...80	2A	-	-	<500	-	-	0,35*	-	4,10)
t	2SB 248	NE	G	P	2	A	(40)	5A	54W*	40...80	2A	-	-	<1m	-	-	0,35*	-	4,10)
t	2SB 248 A	NE	G	P	2	A	(60)	5A	54W*	40...80	2A	-	-	<1m	-	-	0,35*	-	4,10,21)
t	2SB 249	NE	G	P	2	A	(80)	5A	54W*	40...80	2A	-	-	<1m	-	-	0,35*	-	4,10)
t	2SB 250	NE	G	P	2	A	(30)	5A	54W*	20...60	2A	-	-	<5m	-	-	0,35*	-	4,10)
t	2SB 250 A	NE	G	P	2	A	(60)	5A	54W*	20...60	2A	-	-	<5m	-	-	0,35*	-	4,10,21)
t	2SB 251	NE	G	P	2	A	(30)	5A	54W*	40...150	2A	-	-	<5m	-	-	0,35*	-	4,10)
t	2SB 251 A	NE	G	P	2	A	(60)	5A	54W*	40...150	2A	-	-	<5m	-	-	0,35*	-	4,10,21)
t	2SB 252	NE	G	P	2	A	(80)	5A	54W*	20...60	2A	-	-	<5m	-	-	0,35*	-	4,10)
t	2SB 252 A	NE	G	P	2	A	(120)	5A	54W*	20...60	2A	-	-	<5m	-	-	0,35*	-	4,10,21)
t	2SB 253	NE	G	P	2	A	(80)	5A	54W*	40...150	2A	-	-	<5m	-	-	0,35*	-	4,10)
t	2SB 253 A	NE	G	P	2	A	(120)	5A	54W*	40...150	2A	-	-	<5m	-	-	0,35*	-	4,10,21)
t	2SB 254	Sa	G	P	191	A	(35)	1A	12W*	50...250	200	-	-	<200	-	-	0,7*	-	4,10)
t	2SB 255	Sa	G	P	191	A	(35)	1A	12W*	30...120	200	-	-	<500	-	-	0,4*	-	4,10)
t	2SB 256	Sa	G	P	191	A	(25)	1A	12W*	30...250	200	-	-	<200	-	-	0,7*	-	4,10)
t	2SB 257	TT	G	P	1	A	(18)	40	60	50...200	(1)	-	-	<3	7	<13	5*	-	10)
t	2SB 258	TT	G	P	155	A	(120)	15A	60W*	38...280	5A	-	-	<3,5m	-	-	1,5*	-	7,10)
t	2SB 259	TT	G	P	155	A	(80)	15A	60W*	38...280	5A	-	-	<3,5m	-	-	1,5*	-	7,10)
t	2SB 260	TT	G	P	155	A	(50)	15A	60W*	38...280	5A	-	-	<3,5m	-	-	1,5*	-	7,10)
T	2SB 261	Fu	G	P	214	A	(20)	30	65	(45)	(1)	-	-	<12	-	-	2,5*	-	-
T	2SB 262	Fu	G	P	214	A	(20)	30	65	(90)	(1)	-	-	<12	-	-	3*	-	-
T	2SB 263	Fu	G	P	1	A	(20)	150	200	(60)	(1)	-	-	<14	-	-	1,5*	-	-
t	2SB 264	NE	G	P	1	A	(25)	50	70	45...100	(0,5)	-	-	<10	3	15	1*	-	10)
t	2SB 265	TT	G	P	3	B	(40)	100	170	43...200	100	<0,25	100	<10	-	30	>0,7*	2,5µ +	10)
t	2SB 266	Y	G	P	1	A	(25)	150	150	67	(1)	-	-	<10	-	-	1,3*	-	10)
t	2SB 267	Y	G	P	1	A	(25)	150	150	70	150	-	-	<10	-	-	1,3*	-	10)
t	2SB 268	Mb	G	P	193	A	(30)	150	250	70	150	-	-	<10	-	-	1*	-	10)
t	2SB 269	Y	G	P	1	A	(25)	150	150	67	(1)	-	-	<10	4	-	1,3*	-	10)
t	2SB 271	Sa	G	P	1	A	(25)	500	720*	80	100	-	-	<60	-	-	0,5*	-	4,10)
t	2SB 272	Sa	G	P	1	A	(25)	500	720*	80	100	-	-	<60	-	-	0,8*	-	4,10)
t	2SB 273	Sa	G	P	1	A	(35)	500	720*	100	100	-	-	<60	-	-	0,8*	-	4,10)
t	2SB 274	Hi	G	P	2	A	(80)	6A	50W*	50	1A	-	-	<5m	-	-	1*	-	4,10)
t	2SB 275	Hi	G	P	2	A	(120)	6A	50W*	40	4A	-	-	<5m	-	-	1*	-	4,10)
t	2SB 276	Hi	G	P	2	A	(120)	10A	50W*	35	10A	-	-	<5m	-	-	1*	-	4,10)
T	2SB 282	Mt	G	P	2	A	60	6A	30W*	15...30	6A	-	-	<100	-	160	0,25*	<15µ +	4)
T	2SB 283	Mt	G	P	2	A	48	6A	30W*	35...80	6A	-	-	<100	-	160	0,25*	<15µ +	4)
T	2SB 284	Mt	G	P	2	A	48	6A	30W*	20...45	6A	-	-	<100	-	160	0,25*	<15µ +	4)
T	2SB 285	Mt	G	P	2	A	60	6A	30W*	20...65	6A	-	-	<100	-	160	0,25*	<15µ +	4)
t	2SB 290	TT	G	P	3	B	(18)	40	65	(50...200)	(1)	-	-	<4	3	9,5	5*	-	10)
t	2SB 290-GR	TT	G	P	3	B	(18)	40	65	(80...200)	(1)	-	-	<4	3	9,5	5*	-	10,20)
t	2SB 290-Y	TT	G	P	3	B	(18)	40	65	(50...125)	(1)	-	-	<4	3	9,5	5*	-	10,20)
t	2SB 291	TT	G	P	3	B	(30)	150	150	(22...210)	(1)	-	-	<10	-	35	1*	-	10)
t	2SB 291-GR	TT	G	P	3	B	(30)	150	150	(95...210)	(1)	-	-	<10	-	35	1*	-	10,20)
t	2SB 291-R	TT	G	P	3	B	(30)	150	150	(22...55)	(1)	-	-	<10	-	35	1*	-	10,20)
t	2SB 291-Y	TT	G	P	3	B	(30)	150	150	(45...105)	(1)	-	-	<10	-	35	1*	-	10,20)
t	2SB 292	TT	G	P	3	B	(30)	150	150	40...130	50	-	-	<10	8	35	1*	-	10)
t	2SB 292-BL	TT	G	P	3	B	(30)	150	150	40...56	50	-	-	<10	8	35	1*	-	10,20)
t	2SB 292-GR	TT	G	P	3	B	(30)	150	150	51...68	50	-	-	<10	8	35	1*	-	10,20)
t	2SB 292-O	TT	G	P	3	B	(30)	150	150	73...100	50	-	-	<10	8	35	1*	-	10,20)
t	2SB 292-R	TT	G	P	3	B	(30)	150	150	88...130	50	-	-	<10	8	35	1*	-	10,20)
t	2SB 292-Y	TT	G	P	3	B	(30)	150	150	62...82	50	-	-	<10	8	35	1*	-	10,20)
t	2SB 292 A	TT	G	P	3	B	(60)	150	150	40...130	50	-	-	<10	8	35	1*	-	10,21)
t	2SB 292 A-BL	TT	G	P	3	B	(60)	150	150	40...56	50	-	-	<10	8	35	1*	-	10,20,21)
t	2SB 292 A-GR	TT	G	P	3	B	(60)	150	150	51...68	50	-	-	<10	8	35	1*	-	10,20,21)
t	2SB 292 A-O	TT	G	P	3	B	(60)	150	150	73...100	50	-	-	<10	8	35	1*	-	10,20,21)
t	2SB 292 A-R	TT	G	P	3	B	(60)	150	150	88...130	50	-	-	<10	8	35	1*	-	10,20,21)
t	2SB 292 A-Y	TT	G	P	3	B	(60)	150	150	62...82	50	-	-	<10	8	35	1*	-	10,20,21)
t	2SB 293	Y	G	P	1	A	(18)	250	150	70	150	-	-	<10	-	-	1,2*	-	10)
t	2SB 294	Y	G	P	1	A	(18)	250	150	36	(1)	-	-	<10	-	-	1,2*	-	10)
T	2SB 295	Fu	G	P	2	A	(100)	5A	40W*	30...120	1A	-	-	<3m	-	-	(4,5k)	-	4)
t	2SB 296	TT	G	P	2	A	(160)	10A	35W*	25...200	10A	-	-	<330	-	-	1,5*	-	4,10)
t	2SB 299	Y	G	P	1	A	(30)	150	150	(65)	150	-	-	<10	-	-	1,3*	-	10)
t	2SB 300	TT	G	P	2	A	(100)	10A	35W*	30...200	5A	-	-	<330	-	-	-	-	4,10)
t	2SB 301	TT	G	P	2	A	(60)	10A	35W*	30...200	5A	-	-	<330	-	-	-	-	4,10)

1 K	2 Typ	3 Hersteller	4 Ma	5 Pl	6 Fo	7 Af	8 U_{max} [V]	9 U_{max} [mA]	10 P_{tot} [mW]	11 B	I_F [mA]	12 U_S [V]	I_F [mA]	13 I_{Sp} [uA]	14 F [dB]	15 C [pF]	16 f_g [MHz]	17 t [ns]	18 Bemerkung
t	2SB 302	Hi	G	P	1	A	(10)	2	40	(80)	(1)	·	·	<6	·	10	12*	·	10)
T	2SB 303	Sa	G	P	1	A	(30)	20	100	(100)	1	·	·	<15	3,5	3,5	1*	·	·
T	2SB 304	Fu	G	P	3	B	(30)	500	225	70	50	·	·	<15	·	·	1*	·	4)
T	2SB 304 A	Fu	G	P	3	B	(45)	500	225	70	50	·	·	<10	·	·	1*	·	4,21)
t	2SB 306	TT	G	P	3	B	(105)	20	75	20...140	2	0,12	5	<10	·	·	0,9*	2,6µ +	10)
T	2SB 309	Mt	G	P	2	A	(75)	8A	43W*	30...125	1A	·	·	<220	·	·	0,5	·	4)
T	2SB 310	Mt	G	P	2	A	(140)	8A	43W*	30...125	1A	·	·	<220	·	·	0,5	·	4)
T	2SB 311	Mt	G	P	2	A	(180)	10A	43W*	30...125	1A	·	·	<220	·	·	0,5	·	4)
t	2SB 312	Mt	G	P	2	A	(140)	8A	43W*	14...100	8A	·	·	<220	·	·	0,7	·	4,10)
t	2SB 313	Mt	G	P	2	A	(180)	10A	43W*	14...100	8A	·	·	<220	·	·	0,7	·	4,10)
t	2SB 315	Mb	G	P	1	A	(16)	300	150	50	1	·	·	<14	·	·	1*	·	4,10)
t	2SB 316	Mb	G	P	1	A	(16)	300	150	60	150	·	·	<14	·	·	1*	·	4,10)
t	2SB 317	Mb	G	P	193	A	(16)	300	250	60	150	·	·	<14	·	·	1*	·	4,10)
T	2SB 318	Fu	G	P	2	A	(60)	5A	50W*	40...200	1A	·	·	<1m	·	·	2	·	4)
T	2SB 319	Fu	G	P	2	A	(100)	5A	50W*	40...200	1A	·	·	<1m	·	·	3	·	4)
T	2SB 320	Fu	G	P	2	A	(100)	10A	50W*	40...200	1A	·	·	<1m	·	·	2	<1,6µ +	4)
t	2SB 321	TT	G	P	213	A	(12)	50	40	(100)	(0,5)	·	·	<4	3	12	6*	·	10)
t	2SB 322	TT	G	P	213	A	(12)	50	40	(50)	(0,5)	·	·	<4	·	12	6*	·	10)
t	2SB 323	TT	G	P	213	A	(12)	50	40	(100)	(0,5)	·	·	<4	·	12	6*	·	10)
T	2SB 324	Mt	G	P	1	A	(32)	1A	220	53...273	(300)	0,1	500	<10	<25	·	(>10k)	·	4), kpl. 2SD 352
T	2SB 324-A	Mt	G	P	1	A	(32)	1A	220	120...200	(300)	0,1	500	<10	<25	·	(>10k)	·	4,20)
T	2SB 324-B	Mt	G	P	1	A	(32)	1A	220	120...200	(300)	0,1	500	<10	<25	·	(>10k)	·	4,20)
T	2SB 324-C	Mt	G	P	1	A	(32)	1A	220	120...200	(300)	0,1	500	<10	<25	·	(>10k)	·	4,20)
T	2SB 324-D	Mt	G	P	1	A	(32)	1A	220	100...177	(300)	0,1	500	<10	<25	·	(>10k)	·	4,20)
T	2SB 324-E	Mt	G	P	1	A	(32)	1A	220	100...177	(300)	0,1	500	<10	<25	·	(>15k)	·	4,20)
T	2SB 324-F	Mt	G	P	1	A	(32)	1A	220	100...177	(300)	0,1	500	<10	<25	·	(>15k)	·	4,20)
T	2SB 324-G	Mt	G	P	1	A	(32)	1A	220	83...150	(300)	0,1	500	<10	<25	·	(>15k)	·	4,20)
T	2SB 324-H	Mt	G	P	1	A	(32)	1A	220	83...150	(300)	0,1	500	<10	<25	·	(>15k)	·	4,20)
T	2SB 324-I	Mt	G	P	1	A	(32)	1A	220	83...150	(300)	0,1	500	<10	<25	·	(>15k)	·	4,20)
T	2SB 324-K	Mt	G	P	1	A	(32)	1A	220	69...125	(300)	0,1	500	<10	<25	·	(>10k)	·	4,20)
T	2SB 324-L	Mt	G	P	1	A	(32)	1A	220	69...125	(300)	0,1	500	<10	<25	·	(>10k)	·	4,20)
T	2SB 324-M	Mt	G	P	1	A	(32)	1A	220	57...104	(300)	0,1	500	<10	<25	·	(>10k)	·	4,20)
T	2SB 324-N	Mt	G	P	1	A	(32)	1A	220	57...104	(300)	0,1	500	<10	<25	·	(>10k)	·	4,20)
T	2SB 324-O	Mt	G	P	1	A	(32)	1A	220	57...104	(300)	0,1	500	<10	<25	·	(>10k)	·	4,20)
T	2SB 324-P	Mt	G	P	1	A	(32)	1A	220	53...86	(300)	0,1	500	<10	<25	·	(>10k)	·	4,20)
T	2SB 324-Q	Mt	G	P	1	A	(32)	1A	220	53...86	(300)	0,1	500	<10	<25	·	(>10k)	·	4,20)
T	2SB 324-R	Mt	G	P	1	A	(32)	1A	220	150...273	(300)	0,1	500	<10	<25	·	(>10k)	·	4,20)
·	2SB 324-S	Mt	G	P	1	A	(32)	1A	220	150...273	(300)	0,1	500	<10	<25	·	(>10k)	·	4,20)
·	2SB 324-T	Mt	G	P	1	A	(32)	1A	220	150...273	(300)	0,1	500	<10	<25	·	(>10k)	·	4,20)
·	2SB 324-V	Mt	G	P	1	A	(32)	1A	220	69...125	(300)	0,1	500	<10	<25	·	(>10k)	·	4,20)
·	2SB 325	Fu	G	P	212	A	(120)	600	30W*	20...250	50	·	·	<20	·	·	·	·	4)
t	2SB 326	NE	G	P	3	C	(30)	500	225	45...90	20	·	·	<10	·	·	>1*	·	4,10)
t	2SB 327	NE	G	P	3	C	(30)	500	225	70...150	20	·	·	<10	·	·	>1*	·	4,10)
t	2SB 328	NE	G	P	1	A	(15)	300	150	40...110	20	·	·	<10	·	·	2*	·	4,10)
t	2SB 329	NE	G	P	1	A	(15)	300	150	85...220	20	·	·	<10	·	·	2*	·	4,10)
t	2SB 330	NE	G	P	3	C	(110)	150	225	35	20	·	·	<20	·	·	0,5*	·	10)
t	2SB 331	Hi	G	P	155	A	25	15A	80W*	20...125	5A	<0,9*	5A	<4m	·	·	0,35*	·	4,7,10), NT: 2SB 331 H
t	2SB 331-A	Hi	G	P	155	A	25	15A	80W*	20...40	5A	<0,9*	5A	<4m	·	·	0,35*	·	4,7,10,20)
t	2SB 331-B	Hi	G	P	155	A	25	15A	80W*	35...70	5A	<0,9*	5A	<4m	·	·	0,35*	·	4,7,10,20)
t	2SB 331-C	Hi	G	P	155	A	25	15A	80W*	65...125	5A	<0,9*	5A	<4m	·	·	0,35*	·	4,7,10,20)
T	2SB 331 H	Hi	G	P	155	A	25	15A	80W*	20...125	5A	<0,7	12A	<1,2m	·	·	0,3*	·	4,7,11)
T	2SB 331 H-A	Hi	G	P	155	A	25	15A	80W*	20...40	5A	<0,7	12A	<1,2m	·	·	0,3*	·	4,7,11,20)
T	2SB 331 H-B	Hi	G	P	155	A	25	15A	80W*	35...70	5A	<0,7	12A	<1,2m	·	·	0,3*	·	4,7,11,20)
T	2SB 331 H-C	Hi	G	P	155	A	25	15A	80W*	65...125	5A	<0,7	12A	<1,2m	·	·	0,3*	·	4,7,11,20)
t	2SB 332	Hi	G	P	155	A	45	15A	80W*	20...125	5A	<0,9*	5A	<4m	·	·	0,35*	·	4,7,10), NT: 2SB 332 H
t	2SB 332-A	Hi	G	P	155	A	45	15A	80W*	20...40	5A	<0,9*	5A	<4m	·	·	0,35*	·	4,7,10,20)
t	2SB 332-B	Hi	G	P	155	A	45	15A	80W*	35...70	5A	<0,9*	5A	<4m	·	·	0,35*	·	4,7,10,20)
t	2SB 332-C	Hi	G	P	155	A	45	15A	80W*	65...125	5A	<0,9*	5A	<4m	·	·	0,35*	·	4,7,10,20)
T	2SB 332 H	Hi	G	P	155	A	45	15A	80W*	20...125	5A	<0,7	12A	<1,2m	·	·	0,3*	·	4,7,11)
T	2SB 332 H-A	Hi	G	P	155	A	45	15A	80W*	20...40	5A	<0,7	12A	<1,2m	·	·	0,3*	·	4,7,11,20)
T	2SB 332 H-B	Hi	G	P	155	A	45	15A	80W*	35...70	5A	<0,7	12A	<1,2m	·	·	0,3*	·	4,7,11,20)
T	2SB 332 H-C	Hi	G	P	155	A	45	15A	80W*	65...125	5A	<0,7	12A	<1,2m	·	·	0,3*	·	4,7,11,20)
t	2SB 333	Hi	G	P	155	A	55	15A	80W*	25...100	5A	<0,9*	5A	<4m	·	·	0,35*	·	4,7,10), NT: 2SB 333 H
t	2SB 333-A	Hi	G	P	155	A	55	15A	80W*	25...50	5A	<0,9*	5A	<4m	·	·	0,35*	·	4,7,10,20)
t	2SB 333-B	Hi	G	P	155	A	55	15A	80W*	35...100	5A	<0,9*	5A	<4m	·	·	0,35*	·	4,7,10,20)
T	2SB 333 H	Hi	G	P	155	A	55	15A	80W*	25...100	5A	<0,7	12A	<1,2m	·	·	0,3*	·	4,7,11)
T	2SB 333 H-A	Hi	G	P	155	A	55	15A	80W*	25...50	5A	<0,7	12A	<1,2m	·	·	0,3*	·	4,7,11,20)
T	2SB 333 H-B	Hi	G	P	155	A	55	15A	80W*	35...100	5A	<0,7	12A	<1,2m	·	·	0,3*	·	4,7,11,20)
t	2SB 334	Hi	G	P	155	A	65	15A	80W*	25...100	5A	<0,9*	5A	<4m	·	·	0,35*	·	4,7,10), NT: 2SB 334 H
t	2SB 334-A	Hi	G	P	155	A	65	15A	80W*	25...50	5A	<0,9*	5A	<4m	·	·	0,35*	·	4,7,10,20)

1 K	2 Typ	3 Hersteller	4 Ma	5 Pl	6 Fo	7 Af	8 U_{max} [V]	9 U_{max} [mA]	10 P_{tot} [mW]	11 B	I_F [mA]	12 U_S [V]	I_F [mA]	13 I_{Sp} [uA]	14 F [dB]	15 C [pF]	16 f_g [MHz]	17 t [ns]	18 Bemerkung
t	2SB 334-B	Hi	G	P	155	A	65	15A	80W*	35...100	5A	<0,9*	5A	<4m	·	·	0,35*	·	4,7,10,20)
T	2SB 334 H	Hi	G	P	155	A	65	15A	80W*	25...100	5A	<0,7	12A	<1,2m	·	·	0,3*	·	4,7,11)
T	2SB 334 H-A	Hi	G	P	155	A	65	15A	80W*	25...50	5A	<0,7	12A	<1,2m	·	·	0,3*	·	4,7,11,20)
T	2SB 334 H-B	Hi	G	P	155	A	65	15A	80W*	35...100	5A	<0,7	12A	<1,2m	·	·	0,3*	·	4,7,11,20)
T	2SB 335	Mt	G	P	214	A	(20)	60	83	(70)	(1)	·	·	<10	·	·	1*	·	·
T	2SB 336	Mt	G	P	214	A	(20)	60	83	80	(60)	·	·	<10	·	·	1*	·	·
T	2SB 337	Hi	G	P	2	A	(40)	7A	30W +	50...165	1A	0,29	4A	<1m	·	·	0,3*	·	4,7)
T	2SB 337-A	Hi	G	P	2	A	(40)	7A	30W +	50...100	1A	0,29	4A	<1m	·	·	0,3*	·	4,7,20)
T	2SB 337-B	Hi	G	P	2	A	(40)	7A	30W +	80...165	1A	0,29	4A	<1m	·	·	0,3*	·	4,7,20)
T	2SB 337 H	Hi	G	P	2	A	25	7A	44W*	45...155	1A	<0,45	4A	<500	·	·	>0,2*	·	4,7,21)
T	2SB 337 H-A	Hi	G	P	2	A	25	7A	44W*	45...90	1A	<0,45	4A	<500	·	·	>0,2*	·	4,7,20,21)
T	2SB 337 H-B	Hi	G	P	2	A	25	7A	44W*	75...155	1A	<0,45	4A	<500	·	·	>0,2*	·	4,7,20,21)
t	2SB 338	Hi	G	P	2	A	30	7A	44W*	45...155	1A	<0,45	4A	<1m	·	·	0,25*	·	4,7,10), NT: 2SB 338 H
t	2SB 338-A	Hi	G	P	2	A	30	7A	44W*	45...90	1A	<0,45	4A	<1m	·	·	0,25*	·	4,7,10,20)
t	2SB 338-B	Hi	G	P	2	A	30	7A	44W*	75...155	1A	<0,45	4A	<1m	·	·	0,25*	·	4,7,10,20)
T	2SB 338 H	Hi	G	P	2	A	30	7A	44W*	45...155	1A	<0,45	4A	<500	·	·	>0,2	12µ +	4,7)
T	2SB 338 H-A	Hi	G	P	2	A	30	7A	44W*	45...90	1A	<0,45	4A	<500	·	·	>0,2	12µ +	4,7,20)
T	2SB 338 H-B	Hi	G	P	2	A	30	7A	44W*	75...155	1A	<0,45	4A	<500	·	·	>0,2	12µ +	4,7,20)
t	2SB 339	Hi	G	P	2	A	35	10A	50W*	25...80	4A	<0,95	8A	<250	·	·	0,25*	·	4,7,10), NT: 2SB 339 H
T	2SB 339 H	Hi	G	P	2	A	35	10A	44W*	25...80	4A	<0,95	8A	<250	·	·	0,3*	12µ +	4,7)
t	2SB 340	Hi	G	P	2	A	40	10A	50W*	25...80	4A	<0,95	8A	<250	·	·	0,25*	·	4,7,10), NT: 2SB 340 H
T	2SB 340 H	Hi	G	P	2	A	40	10A	44W*	25...80	4A	<0,95	8A	<250	·	·	0,3	12µ +	4,7)
t	2SB 341	Hi	G	P	2	A	50	10A	50W*	25...80	4A	<0,95	8A	<250	·	·	0,25*	·	4,7,10), NT: 2SB 341 H
T	2SB 341 H	Hi	G	P	2	A	50	10A	44W*	25...80	4A	<0,95	8A	<250	·	·	0,3*	12µ +	4,7)
t	2SB 342	Sa	G	P	2	A	(120)	6A	30W*	25...250	5A	·	·	<5m	·	·	(1)	·	4,10)
t	2SB 343	Sa	G	P	2	A	(150)	6A	30W*	25...250	5A	·	·	<5m	·	·	(1)	·	4,10)
T	2SB 345	Mt	G	P	1	A	(32)	100	165	(65...180)	(2)	0,06	100	<10	<10	·	(>10k)	·	·
T	2SB 346	Mt	G	P	1	A	(32)	100	165	(80...270)	(2)	0,06	100	<10	<10	·	(>10k)	·	·
T	2SB 347	Mt	G	P	1	A	(32)	100	165	(65...180)	(2)	0,06	100	<10	2,5	·	(>10k)	·	·
T	2SB 348	Mt	G	P	1	A	(32)	100	165	(80...270)	(2)	0,06	100	<10	<15	·	(>10k)	·	·
t	2SB 349	Sa	G	P	1	A	(20)	10	50	150	10	·	·	<20	·	·	·	·	10)
t	2SB 350	Sa	G	P	1	A	(25)	50	150	100	30	·	·	<20	·	·	·	·	10)
T	2SB 351	Fu	G	P	155	A	30	15A	70W*	30...150	5A	·	·	<3m	·	·	(4k)	·	7)
T	2SB 352	Fu	G	P	155	A	40	15A	70W*	30...150	5A	·	·	<3m	·	·	(4k)	·	7)
T	2SB 353	Fu	G	P	155	A	50	15A	70W*	30...150	5A	·	·	<3m	·	·	(4k)	·	7)
T	2SB 354	Fu	G	P	155	A	60	15A	70W*	30...150	5A	·	·	<3m	·	·	(4k)	·	7)
t	2SB 355	Mb	G	P	191	A	(25)	1A	15W*	30...120	500	·	·	<100	·	·	·	·	4,10)
t	2SB 356	Mb	G	P	191	A	(80)	1A	15W*	25...120	500	·	·	<50	·	·	·	·	4,10)
t	2SB 357	Mb	G	P	191	A	(100)	1A	15W*	20...120	500	·	·	<50	·	·	·	·	4,10)
t	2SB 358	Mb	G	P	2	A	(80)	6A	50W*	>10	4A	·	·	<5m	·	·	2*	·	4,10)
t	2SB 359	Mb	G	P	2	A	(120)	10A	50W*	>10	4A	·	·	<5m	·	·	2*	·	4,10)
t	2SB 360	Mb	G	P	2	A	(180)	10A	50W*	>10	4A	·	·	<5m	·	·	2*	·	4,10)
t	2SB 361	Hi	G	P	2	A	(80)	5A	12W*	50...280	1A	·	·	<100	·	·	(50k)	·	4,10)
t	2SB 362	Hi	G	P	2	A	(100)	7A	12W*	90	4,5A	·	·	<500	·	·	(50k)	·	4,10)
T	2SB 364	TT	G	P	1	A	(20)	400	150	60...150	100	<0,2*	2	<14*	·	·	1*	·	4)
T	2SB 365	TT	G	P	1	A	(20)	400	150	35...90	100	<0,2*	2	<14*	·	·	1*	·	4)
T	2SB 367	Hi	G	P	15	A	20	1A	6,6W*	45...170	500	0,24	1A	<100	·	·	0,5*	·	4)
T	2SB 367-A	Hi	G	P	15	A	20	1A	6,6W*	45...90	500	0,24	1A	<100	·	·	0,5*	·	4,20)
T	2SB 367-B	Hi	G	P	15	A	20	1A	6,6W*	80...170	500	0,24	1A	<100	·	·	0,5*	·	4,20)
T	2SB 367 H	Hi	G	P	15	A	25	1A	6,6W*	50...80	500	<0,3	1A	<70	·	·	0,4*	·	4,11,20,21)
T	2SB 368	Hi	G	P	15	A	35	1A	6,6W*	45...170	500	0,24	1A	<100	·	·	0,5*	·	4)
T	2SB 368-A	Hi	G	P	15	A	35	1A	6,6W*	45...90	500	0,24	1A	<100	·	·	0,5*	·	4,20)
T	2SB 368-B	Hi	G	P	15	A	35	1A	6,6W*	80...170	500	0,24	1A	<100	·	·	0,5*	·	4,20)
T	2SB 368 H	Hi	G	P	15	A	35	1A	6,6W*	50...80	500	<0,3	1A	<70	·	·	0,4*	·	4,11,20)
T	2SB 370	Hi	G	P	1	A	18	1A	200	70...300	(150)	·	·	<20	·	·	·	·	4)
T	2SB 370-A	Hi	G	P	1	A	18	1A	200	70...125	(150)	·	·	<20	·	·	·	·	4,20)
T	2SB 370-B	Hi	G	P	1	A	18	1A	200	110...200	(150)	·	·	<20	·	·	·	·	4,20)
T	2SB 370-C	Hi	G	P	1	A	18	1A	200	160...300	(150)	·	·	<20	·	·	·	·	4,20)
T	2SB 370 A	Hi	G	P	1	A	25	1A	200	70...300	(150)	·	·	<20	·	·	·	·	4,21)
T	2SB 370 A-A	Hi	G	P	1	A	25	1A	200	70...125	(150)	·	·	<20	·	·	·	·	4,20,21)
T	2SB 370 A-B	Hi	G	P	1	A	25	1A	200	110...200	(150)	·	·	<20	·	·	·	·	4,20,21)
T	2SB 370 A-C	Hi	G	P	1	A	25	1A	200	160...300	(150)	·	·	<20	·	·	·	·	4,20,21)
t	2SB 370 AH	Hi	G	P	1	A	25	1A	200	70...300	(150)	·	·	<20	·	·	·	·	4,10,11)
t	2SB 370 AH-A	Hi	G	P	1	A	25	1A	200	70...125	(150)	·	·	<20	·	·	·	·	4,10,11,21)
t	2SB 370 AH-B	Hi	G	P	1	A	25	1A	200	110...200	(150)	·	·	<20	·	·	·	·	4,10,11,21)
T	2SB 370 AH-C	Hi	G	P	1	A	25	1A	200	160...300	(150)	·	·	<20	·	·	·	·	4,10,11,21)
T	2SB 371	Mt	G	P	1	A	(32)	200	165	90...218	(50)	0,1	200	<15	<16	·	(>10k)	·	·
T	2SB 371-A	Mt	G	P	1	A	(32)	200	165	151...218	(50)	0,1	200	<15	<16	·	(>10k)	·	20)
T	2SB 371-B	Mt	G	P	1	A	(32)	200	165	125...186	(50)	0,1	200	<15	<16	·	(>10k)	·	20)
T	2SB 371-C	Mt	G	P	1	A	(32)	200	165	106...157	(50)	0,1	200	<15	<16	·	(>10k)	·	20)
T	2SB 371-D	Mt	G	P	1	A	(32)	200	165	90...129	(50)	0,1	200	<15	<16	·	(>10k)	·	20)
t	2SB 372	Sa	G	P	3	B	(25)	1A	1,5W*	70	200	·	·	<50	·	·	0,7*	·	4,10)
t	2SB 373	Sa	G	P	3	B	(25)	1A	1,5W*	150	200	·	·	<50	·	·	0,7*	·	4,10)
t	2SB 374	Sa	G	P	3	B	(60)	1A	1,5W*	150	200	·	·	<50	·	·	0,7*	·	4,10)

1 K	2 Typ	3 Hersteller	4 Ma	5 Pl	6 Fo	7 Af	8 U_{max} [V]	9 U_{max} [mA]	10 P_{tot} [mW]	11 B	I_F [mA]	12 U_S [V]	I_F [mA]	13 I_{Sp} [uA]	14 F [dB]	15 C [pF]	16 f_g [MHz]	17 t [ns]	18 Bemerkung
t	2SB 375	Sa	G	P	2	A	(150)	9A	30W*	25...250	8A	-	-	<5m	-	-	1*	-	4,10), NT: 2SB 375 A
T	2SB 375 A	Sa	G	P	2	A	(150)	9A	30W*	125	4A	-	-	<5m	-	-	>1,3	-	4)
T	2SB 376	Mt	G	P	158	A	(20)	300	225	50	300	-	-	<20	-	-	1	-	4)
t	2SB 377	SS	G	P	3	B	(32)	150	270	(134)	(0,5)	-	-	<10	2	-	>1,4*	-	10)
t	2SB 378	SS	G	P	3	B	(18)	150	180	42	20	-	-	<10	-	25	2,5*	-	10)
t	2SB 378 A	SS	G	P	3	B	(23)	300	270	42	20	-	-	<10	-	25	2,5*	-	10,21)
t	2SB 378 B	SS	G	P	3	B	(23)	500	270	42	20	-	-	<10	-	25	2,5*	-	10,21)
t	2SB 379	SS	G	P	3	B	(18)	150	180	84	20	-	-	<10	-	25	3*	-	10)
t	2SB 379 A	SS	G	P	3	B	(23)	300	270	84	20	-	-	<10	-	25	3*	-	10,21)
t	2SB 379 B	SS	G	P	3	B	(23)	500	270	84	20	-	-	<10	-	25	3*	-	10,21)
t	2SB 380	SS	G	P	3	B	(18)	150	180	169	20	-	-	<10	-	25	3,5*	-	10)
t	2SB 380 A	SS	G	P	3	B	(23)	300	270	169	20	-	-	<10	-	25	3,5*	-	10,21)
t	2SB 381	SS	G	P	3	B	(32)	300	270	42	20	-	-	<10	-	25	2,5*	-	4,10)
t	2SB 382	SS	G	P	3	B	(32)	300	270	84	20	-	-	<10	-	25	3*	-	4,10)
t	2SB 383	SS	G	P	3	B	(32)	500	270	84	20	-	-	<10	-	25	3*	-	4,10)
t	2SB 384	Y	G	P	1	A	(20)	30	80	60	(1)	-	-	<10	-	-	-	-	10)
t	2SB 385	Y	G	P	1	A	(20)	30	80	50	50	-	-	<10	-	-	-	-	10)
t	2SB 386	Mb	G	P	1	A	24	300	150	(80)	(50)	-	-	<10	-	-	1,3*	<3,3µ	10)
T	2SB 389	Fu	G	P	1	A	(12)	10	80	(100)	(0,5)	-	-	<6	3	-	8*	-	-
t	2SB 390	Sa	G	P	2	A	(80)	6A	30W*	25...250	5A	-	-	<5m	-	-	1*	-	4,10)
t	2SB 391	Sa	G	P	2	A	(50)	6A	30W*	25...350	3A	-	-	<5m	-	-	1*	-	4,10)
T	2SB 400	Sa	G	P	1	A	(20)	40	100	(100)	1	-	-	<15	3	25	1*	-	-
T	2SB 401	Mt	G	P	3	B	32	300	240	60	300	-	-	<10	-	-	0,3	-	4)
T	2SB 402	Mt	G	P	3	B	60	300	240	60	300	-	-	<10	-	-	0,3	-	4)
T	2SB 403	Mt	G	P	3	B	32	300	240	50	300	-	-	<10	-	-	0,7	-	4)
T	2SB 405	Sa	G	P	1	A	(25)	1A	220	270...440	200	0,2*	50	<50	-	-	0,7*	-	4),kpl. 2SD 72
T	2SB 405-BK	Sa	G	P	1	A	(25)	1A	220	67...94	200	0,2*	50	<50	-	-	0,7*	-	4,20)
T	2SB 405-BN	Sa	G	P	1	A	(25)	1A	220	76...110	200	0,2*	50	<50	-	-	<0,7*	-	-
T	2SB 405-GR	Sa	G	P	1	A	(25)	1A	220	180...275	200	0,2*	50	<50	-	-	0,7*	-	4,20)
T	2SB 405-O	Sa	G	P	1	A	(25)	1A	220	110...165	200	0,2*	50	<50	-	-	0,7*	-	4,20)
T	2SB 405-P	Sa	G	P	1	A	(25)	1A	220	60...83	200	0,2*	50	<50	-	-	0,7*	-	4,20)
T	2SB 405-R	Sa	G	P	1	A	(25)	1A	220	90...140	200	0,2*	50	<50	-	-	0,7*	-	4,20)
T	2SB 405-V	Sa	G	P	1	A	(25)	1A	220	54...74	200	0,2*	50	<50	-	-	0,7*	-	4,20)
T	2SB 405-W	Sa	G	P	1	A	(25)	1A	220	50...66	200	0,2*	50	<50	-	-	0,7*	-	4,20)
T	2SB 405-Y	Sa	G	P	1	A	(25)	1A	220	135...220	200	0,2*	50	<50	-	-	0,7*	-	4,20)
T	2SB 405 K	Sa	G	P	98	A	(25)	1A	720*	90...275	200	<0,6	1A	<200	-	-	0,7*	-	4,22),kpl. 2SD 72 K
T	2SB 405 K-GR	Sa	G	P	98	A	(25)	1A	720*	180...275	200	<0,6	1A	<200	-	-	0,7*	-	4,20,22)
	2SB 405 K-O	Sa	G	P	98	A	(25)	1A	720*	110...165	200	<0,6	1A	<200	-	-	0,7*	-	4,20,22)
	2SB 405 K-R	Sa	G	P	98	A	(25)	1A	720*	90...140	200	<0,6	1A	<200	-	-	0,7*	-	4,20,22)
	2SB 405 K-Y	Sa	G	P	98	A	(25)	1A	720*	135...320	200	<0,6	1A	<200	-	-	0,7*	-	4,20,22)
	2SB 407	Sa	G	P	2	A	(30)	7A	30W*	60...83	1A	0,3*	500	<500	-	-	0,5*	-	4)
t	2SB 407-BK	Sa	G	P	2	A	(30)	7A	30W*	67...94	1A	0,3*	500	<500	-	-	0,5*	-	4,20)
T	2SB 407-BL	Sa	G	P	2	A	(30)	7A	30W*	50...66	1A	0,3*	500	<500	-	-	0,5*	-	4,20)
T	2SB 407-BN	Sa	G	P	2	A	(30)	7A	30W*	76...110	1A	0,3*	500	<500	-	-	0,5*	-	4,20)
T	2SB 407-GR	Sa	G	P	2	A	(30)	7A	30W*	180...275	1A	0,3*	500	<500	-	-	0,5*	-	4,20)
T	2SB 407-O	Sa	G	P	2	A	(30)	7A	30W*	110...165	1A	0,3*	500	<500	-	-	0,5*	-	4)
T	2SB 407-P	Sa	G	P	2	A	(30)	7A	30W*	36...61	1A	0,3*	500	<500	-	-	0,5*	-	4,20)
T	2SB 407-R	Sa	G	P	2	A	(30)	7A	30W*	90...140	1A	0,3*	500	<500	-	-	0,5*	-	4,20)
T	2SB 407-V	Sa	G	P	2	A	(30)	7A	30W*	54...74	1A	0,3*	500	<500	-	-	0,5*	-	4,20)
T	2SB 407-W	Sa	G	P	2	A	(30)	7A	30W*	27...44	1A	0,3*	500	<500	-	-	0,5*	-	4,20)
T	2SB 407-Y	Sa	G	P	2	A	(30)	7A	30W*	135...220	1A	0,3*	500	<500	-	-	0,5*	-	4,20)
T	2SB 410	Sa	G	P	2	A	(55)	15A	40W*	60	1A	-	-	<250	-	-	3	-	4)
T	2SB 410 AF	Sa	G	P	2	A	(55)	11A	40W*	40	1A	-	-	<250	-	-	2,5	-	4)
T	2SB 411	Sa	G	P	2	A	(200)	15A	40W*	60	1A	-	-	<250	-	-	3	-	4)
T	2SB 411 AF	Sa	G	P	2	A	(200	11A	40W*	40	1A	-	-	<250	-	-	2,5	-	4)
t	2SB 413	TT	G	P	191	A	(60)	1,5A	12W*	30...150	500	-	-	<100	-	-	2	-	4,10)
t	2SB 414	TT	G	P	191	A	(32)	1,5A	12W*	30...150	500	-	-	<100	-	-	2	-	4,10)
T	2SB 415	TT	G	P	1	A	(32)	1A	200	40...180	300	0,13*	(5)	<14	-	-	1*	-	4)
t	2SB 421	TT	G	P	168	A	(80)	600	300	70	150	-	-	<50	-	50	2,5*	-	4,10)
t	2SB 424	TT	G	P	2	A	(80)	3A	30W*	34...115	1A	<0,45	1A	<160	-	-	0,3*	-	1,2,10)
t	2SB 425	TT	G	P	2	A	(60)	7A	30W*	30...200	1A	1,3*	3A	<160	-	-	0,3*	-	4,10)
t	2SB 425-BL	TT	G	P	2	A	(60)	7A	30W*	85...200	1A	1,3*	3A	<160	-	-	0,3*	-	4,10,20)
t	2SB 425-R	TT	G	P	2	A	(60)	7A	30W*	30...60	1A	1,3*	3A	<160	-	-	0,3*	-	4,10,20)
t	2SB 425-Y	TT	G	P	2	A	(60)	7A	30W*	50...100	1A	1,3*	3A	<160	-	-	0,3*	-	4,10,20)
t	2SB 426	TT	G	P	2	A	(32)	7A	30W*	30...200	1A	1,3*	3A	<160	-	-	0,3*	-	4,10)
t	2SB 426-BL	TT	G	P	2	A	(32)	7A	30W*	85...200	1A	1,3*	3A	<160	-	-	0,3*	-	4,10,20)
t	2SB 426-R	TT	G	P	2	A	(32)	7A	30W*	30...60	1A	1,3*	3A	<160	-	-	0,3*	-	4,10,20)
t	2SB 426-Y	TT	G	P	2	A	(32)	7A	30W*	50...100	1A	1,3*	3A	<160	-	-	0,3*	-	4,10,20)
T	2SB 427	Fu	G	P	3	B	(45)	500	225	60	100	-	-	<15	-	-	1*	-	4)
T	2SB 428	Fu	G	P	3	B	(45)	500	225	90	100	-	-	<15	-	-	1*	-	4)
T	2SB 430	Mt	G	P	155	A	(70)	20A	80W*	>10	20A	-	-	<20m	-	-	(>10k)	-	7)
T	2SB 431	Fu	G	P	1	A	(32)	500	200	(80)	(1)	-	-	<20	-	-	1,2*	-	4)
T	2SB 432	Fu	G	P	2	A	(150)	5A	50W*	40...170	5A	-	-	<1m	-	-	3	-	7)
T	2SB 433	Fu	G	P	155	A	(70)	15A	56W*	30...120	5A	-	-	<4m	-	-	-	-	7)

1 K	2 Typ	3 Hersteller	4 Ma	5 Pl	6 Fo	7 Af	8 U_{max} [V]	9 U_{max} [mA]	10 P_{tot} [mW]	11 B	I_F [mA]	12 U_S [V]	I_F [mA]	13 I_{Sp} [uA]	14 F [dB]	15 C [pF]	16 f_g [MHz]	17 t [ns]	18 Bemerkung
T	2SB 433 F	Fu	G	P	123	A	(70)	15A	56W*	50	5A	<0,7	12A	<4m	·	·	·	·	7)
T	2SB 434	TT	S	P	29	A	50	3A	25W*	40...240	500	<1,2	3A	<10	·	200	3	·	4),kpl. 2SD 234
T	2SB 434-O	TT	S	P	29	A	50	3A	25W*	70...140	500	<1,2	3A	<10	·	200	3	·	4,20)
T	2SB 434-R	TT	S	P	29	A	50	3A	25W*	40...80	500	<1,2	3A	<10	·	200	3	·	4,20)
T	2SB 434-Y	TT	S	P	29	A	50	3A	25W*	120...240	500	<1,2	3A	<10	·	200	3	·	4,20)
T	2SB 434 G	TT	S	P	29	A	50	3A	25W*	40...140	500	<1,2	3A	<10	·	200	3	·	4,11),kpl. 2SD 234 G
T	2SB 434 G-O	TT	S	P	29	A	50	3A	25W*	70...140	500	<1,2	3A	<10	·	200	3	·	4,11,20)
T	2SB 434 G-R	TT	S	P	29	A	50	3A	25W*	40...80	500	<1,2	3A	<10	·	200	3	·	4,11,20)
T	2SB 435	TT	S	P	29	A	40	3A	25W*	40...240	500	<1,2	3A	<10	·	200	3	·	4),kpl. 2SD 235
T	2SB 435-O	TT	S	P	29	A	40	3A	25W*	70...140	500	<1,2	3A	<10	·	200	3	·	4,20)
T	2SB 435-R	TT	S	P	29	A	40	3A	25W*	40...80	500	<1,2	3A	<10	·	200	3	·	4,20)
T	2SB 435-Y	TT	S	P	29	A	40	3A	25W*	120...240	500	<1,2	3A	<10	·	200	3	·	4,20)
T	2SB 435 G	TT	S	P	29	A	40	3A	25W*	40...140	500	<1,2	3A	<10	·	200	3	·	4,11),kpl. 2SC 235 G
T	2SB 435 G-O	TT	S	P	29	A	40	3A	25W*	40...80	500	<1,2	3A	<10	·	200	3	·	4,11,20)
T	2SB 435 G-R	TT	S	P	29	A	40	3A	25W*	70...140	500	<1,2	3A	<10	·	200	3	·	4,11,20)
T	2SB 439	TT	G	P	1	A	(30)	150	150	(70...270)	(1)	0,4*	100	<14	<7	30	2*	·	·
T	2SB 440	TT	G	P	1	A	(30)	150	150	(70...270)	(1)	0,4*	100	<14	<5	30	2*	·	·
t	2SB 443	Hi	G	P	1	A	(18)	10	100	150	(1)	·	·	<10	·	·	3*	·	10)
t	2SB 443 A	Hi	G	P	1	A	(18)	10	100	110	(1)	·	·	<10	·	·	3*	·	10,20)
t	2SB 443 B	Hi	G	P	1	A	(18)	10	100	190	(1)	·	·	<10	·	·	3*	·	10,20)
t	2SB 444	Hi	G	P	1	A	(18)	10	100	160	(1)	·	·	<7	·	·	3*	·	10)
t	2SB 444 A	Hi	G	P	1	A	(18)	10	100	120	(1)	·	·	<7	·	·	3*	·	10,20)
t	2SB 444 B	Hi	G	P	1	A	(18)	10	100	200	(1)	·	·	<7	·	·	3*	·	10,20)
T	2SB 445	Fu	G	P	191	A	(40)	1,5A	10W*	40...200	1A	·	·	<200	·	·	1,5	·	4)
T	2SB 446	Fu	G	P	191	A	(60)	1,5A	10W*	40...200	1A	·	·	<100	·	·	1,5	·	4)
T	2SB 447	Fu	G	P	2	A	(220)	6A	45W*	15...50	6A	·	·	<500	·	·	1,5	·	7)
T	2SB 448	Mt	G	P	190	A	(32)	1A	13W*	30...110	1A	·	·	<1m	·	·	(>10k)	·	4)
T	2SB 449	Mt	G	P	2	A	(50)	3,5A	18W°	20...100	(3A)	0,12	3A	<3m	·	·	(>7k)	·	4)
T	2SB 449-A	Mt	G	P	2	A	(50)	3,5A	18W°	34...56	(3A)	0,12	3A	<3m	·	·	(>7k)	·	4,20)
T	2SB 449-B	Mt	G	P	2	A	(50)	3,5A	18W°	25...42	(3A)	0,12	3A	<3m	·	·	(>7k)	·	4,20)
T	2SB 449-C	Mt	G	P	2	A	(50)	3,5A	18W°	25...42	(3A)	0,12	3A	<3m	·	·	(>7k)	·	4,20)
T	2SB 449-D	Mt	G	P	2	A	(50)	3,5A	18W°	20...33	(3A)	0,12	3A	<3m	·	·	(>7k)	·	4,20)
T	2SB 449-E	Mt	G	P	2	A	(50)	3,5A	18W°	20...33	(3A)	0,12	3A	<3m	·	·	(>7k)	·	4,20)
T	2SB 449-L	Mt	G	P	2	A	(50)	3,5A	18W°	59...100	(3A)	0,12	3A	<3m	·	·	(>7k)	·	4,20)
T	2SB 449-M	Mt	G	P	2	A	(50)	3,5A	18W°	59...100	(3A)	0,12	3A	<3m	·	·	(>7k)	·	4,20)
T	2SB 449-O	Mt	G	P	2	A	(50)	3,5A	18W°	45...75	(3A)	0,12	3A	<3m	·	·	(>7k)	·	4,20)
T	2SB 449-P	Mt	G	P	2	A	(50)	3,5A	18W°	45...75	(3A)	0,12	3A	<3m	·	·	(>7k)	·	4,20)
T	2SB 449-Q	Mt	G	P	2	A	(50)	3,5A	18W°	45...75	(3A)	0,12	3A	<3m	·	·	(>7k)	·	4,20)
T	2SB 449-R	Mt	G	P	2	A	(50)	3,5A	18W°	34...56	(3A)	0,12	3A	<3m	·	·	(>7k)	·	4,20)
T	2SB 449-S	Mt	G	P	2	A	(50)	3,5A	18W°	34...56	(3A)	0,12	3A	<3m	·	·	(>7k)	·	4,20)
T	2SB 449-T	Mt	G	P	2	A	(50)	3,5A	18W°	25...42	(3A)	0,12	3A	<3m	·	·	(>7k)	·	4,20)
t	2SB 450	Mb	G	P	1	A	25	500	200	120	150	·	·	<20	·	·	1,3*	·	4,10)
t	2SB 450 A	Mb	G	P	1	A	32	500	200	120	150	·	·	<20	·	·	1,3*	·	4,10,21)
t	2SB 451	Mb	G	P	3	B	(25)	1A	300	80	150	·	·	<30	·	·	1*	·	4,10)
t	2SB 452	Mb	G	P	3	B	(25)	1A	300	150	150	·	·	<30	·	·	1*	·	4,10)
t	2SB 452 A	Mb	G	P	3	B	(32)	1A	300	150	150	·	·	<30	·	·	1*	·	4,10,21)
t	2SB 453	Mb	G	P	3	B	(30)	300	250	120	100	·	·	<12	·	·	1,5*	<3,3µ	10)
t	2SB 454	Mb	G	P	3	B	(80)	300	250	120	100	·	·	<30	·	·	1,5*	<3,3µ	10)
t	2SB 455	Mb	G	P	3	B	(105)	150	250	120	100	·	·	<30	·	·	1,5*	<3,3µ	10)
t	2SB 457	Mb	G	P	1	A	(20)	500	150	36...440	150	0,55*	500	<15	·	·	1,5	·	10)
t	2SB 457-A	Mb	G	P	1	A	(20)	500	150	36...68	150	0,55*	500	<15	·	·	1,5	·	10,20)
t	2SB 457-B	Mb	G	P	1	A	(20)	500	150	57...88	150	0,55*	500	<15	·	·	1,5	·	10,20)
t	2SB 457-C	Mb	G	P	1	A	(20)	500	150	71...134	150	0,55*	500	<15	·	·	1,5	·	10,20)
t	2SB 457-D	Mb	G	P	1	A	(20)	500	150	107...208	150	0,55*	500	<15	·	·	1,5	·	10,20)
t	2SB 457-E	Mb	G	P	1	A	(20)	500	150	170...334	150	0,55*	500	<15	·	·	1,5*	·	10,20)
t	2SB 457-F	Mb	G	P	1	A	(20)	500	150	270...440	150	0,55*	500	<15	·	·	1,5*	·	10,20)
T	2SB 457 A	Mb	G	P	1	A	(32)	500	150	36...440	150	0,55*	500	<15	·	·	1,5*	·	21)
T	2SB 457 A-A	Mb	G	P	1	A	(32)	500	150	36...68	150	0,55*	500	<15	·	·	1,5*	·	20,21)
T	2SB 457 A-B	Mb	G	P	1	A	(32)	500	150	57...88	150	0,55*	500	<15	·	·	1,5*	·	20,21)
T	2SB 457 A-C	Mb	G	P	1	A	(32)	500	150	71...134	150	0,55*	500	<15	·	·	1,5*	·	20,21)
T	2SB 457 A-D	Mb	G	P	1	A	(32)	500	150	107...208	150	0,55*	500	<15	·	·	1,5*	·	20,21)
T	2SB 457 A-E	Mb	G	P	1	A	(32)	500	150	170...334	150	0,55*	500	<15	·	·	1,5*	·	20,21)
T	2SB 457 A-F	Mb	G	P	1	A	(32)	500	150	270...440	150	0,55*	500	<15	·	·	1,5*	·	20,21)
t	2SB 458	Mb	G	P	190	A	(25)	1A	800	>28	500	·	·	<100	·	·	·	·	4,10)
t	2SB 458 A	Mb	G	P	190	A	(45)	1A	800	>28	500	·	·	<100	·	·	·	·	4,10,21)
t	2SB 458 B	Mb	G	P	190	A	(100)	1A	800	>28	500	·	·	<50	·	·	·	·	4,10,21)
T	2SB 459	Hi	G	P	1	A	(30)	50	120	(180)	(1)	·	·	<12	4,5	·	·	·	·
t	2SB 460	Hi	G	P	1	A	(40)	50	120	(180)	(1)	·	·	<12	4,5	·	·	·	10)
T	2SB 461	TT	G	P	3	A	(35)	1A	250	50...180	500	<0,8	500	<14	·	·	>0,6*	·	4)
t	2SB 462	TT	G	P	15	A	(60)	2A	6W*	30...250	500	<0,6*	500	<70	·	·	0,9*	·	4,10)
t	2SB 462-BL	TT	G	P	15	A	(60)	2A	6W*	85...250	500	<0,6*	500	<70	·	·	0,9*	·	4,10,20)
t	2SB 462-R	TT	G	P	15	A	(60)	2A	6W*	30...60	500	<0,6*	500	<70	·	·	0,9*	·	4,10,20)
t	2SB 462-Y	TT	G	P	15	A	(60)	2A	6W*	50...100	500	<0,6*	500	<70	·	·	0,9*	·	4,10,20)
t	2SB 462	TT	G	P	15	A	(60)	2A	6W*	30...250	500	<0,6*	500	<70	·	·	0,9*	·	4,10)

1 K	2 Typ	3 Hersteller	4 Ma	5 Pl	6 Fo	7 Af	8 U_{max} [V]	9 U_{max} [mA]	10 P_{tot} [mW]	11 B	I_F [mA]	12 U_S [V]	I_F [mA]	13 I_{Sp} [uA]	14 F [dB]	15 C [pF]	16 f_g [MHz]	17 t [ns]	18 Bemerkung
t	2SB 462-BL	TT	G	P	15	A	(60)	2A	6W*	85...250	500	<0,6*	500	<70	·	·	0,9*	·	4,10,20)
t	2SB 462-R	TT	G	P	15	A	(60)	2A	6W*	30...60	500	<0,6*	500	<70	·	·	0,9*	·	4,10,20)
t	2SB 462-Y	TT	G	P	15	A	(60)	2A	6W*	50...100	500	<0,6*	500	<70	·	·	0,9*	·	4,10,20)
t	2SB 463	TT	G	P	15	A	(32)	2A	6W*	30...250	500	<0,6*	500	<70	·	·	0,9*	·	4,10)
t	2SB 463-BL	TT	G	P	15	A	(32)	2A	6W*	25...250	500	<0,6*	500	<70	·	·	0,9*	·	4,10,20)
t	2SB 463-R	TT	G	P	15	A	(32)	2A	6W*	30...60	500	<0,6*	500	<70	·	·	0,9*	·	4,10,20)
t	2SB 463-Y	TT	G	P	15	A	(32)	2A	6W*	50...100	500	<0,6*	500	<70	·	·	0,9*	·	4,10,20)
t	2SB 464	TT	G	P	2	A	(100)	6A	30W*	30...170	1A	0,8*	5A	<330	·	·	1,6*	·	4,10)
t	2SB 465	TT	G	P	2	A	(60)	6A	30W*	30...170	1A	0,8*	5A	<330	·	·	1,6*	·	4,10)
T	2SB 466	Fu	G	P	191	A	(40)	500	12W*	25...150	500	·	·	<500	·	·	(13k)	·	4)
T	2SB 467	Fu	G	P	191	A	(60)	500	12W*	25...150	500	·	·	<200	·	·	(13k)	·	4)
T	2SB 468	Hi	G	P	2	A	(220)	10A	32W*	14...130	4A	<0,4	4A	·	·	·	·	<2,5μ°	1)
T	2SB 468-A	Hi	G	P	2	A	(220)	10A	32W*	14...100	4A	<0,4	4A	·	·	·	·	<2,5μ°	1,20)
T	2SB 468-B	Hi	G	P	2	A	(220)	10A	32W*	20...130	4A	<0,4	4A	·	·	·	·	<2,5μ°	1,20)
T	2SB 468-C	Hi	G	P	2	A	(220)	10A	32W*	25...130	4A	<0,4	4A	·	·	·	·	<2,5μ°	1,20)
T	2SB 468-D	Hi	G	P	2	A	(220)	10A	32W*	35...130	4A	<0,4	4A	·	·	·	·	<2,5μ°	1,20)
t	2SB 468 A	Hi	G	P	2	A	(270)	10A	32W*	14...130	4A	<0,4	4A	<500	·	·	·	1,5μ+	1,10)
t	2SB 468 A-A	Hi	G	P	2	A	(270)	10A	32W*	14...100	4A	<0,4	4A	<500	·	·	·	1,5μ+	1,10,20)
t	2SB 468 A-B	Hi	G	P	2	A	(270)	10A	32W*	20...130	4A	<0,4	4A	<500	·	·	·	1,5μ+	1,10,20)
t	2SB 468 A-C	Hi	G	P	2	A	(270)	10A	32W*	25...130	4A	<0,4	4A	<500	·	·	·	1,5μ+	1,10,20)
t	2SB 468 A-D	Hi	G	P	2	A	(270)	10A	32W*	35...130	4A	<0,4	4A	<500	·	·	·	1,5μ+	1,10,20)
T	2SB 470	Fu	G	P	1	A	(25)	50	80	(160)	(1)	·	·	<6	·	·	·	·	·
t	2SB 471	Hi	G	P	2	A	(60)	10A	30W*	50...165	1A	0,3	10A	<500	·	·	0,3*	·	4,7)
t	2SB 471 A	Hi	G	P	2	A	(60)	10A	30W*	50...100	1A	0,3	10A	<500	·	·	0,3*	·	4,7,20)
t	2SB 471 B	Hi	G	P	2	A	(60)	10A	30W*	80...165	1A	0,3	10A	<500	·	·	0,3*	·	4,7,20)
T	2SB 472	Hi	G	P	2	A	(80)	10A	30W*	50...165	1A	0,3	10A	<500	·	·	0,3*	·	4,7)
T	2SB 472-A	Hi	G	P	2	A	(80)	10A	30W*	50...100	1A	0,3	10A	<500	·	·	0,3*	·	4,7,20)
T	2SB 472-B	Hi	G	P	2	A	(80)	10A	30W*	80...165	1A	0,3	10A	<500	·	·	0,3*	·	4,7,20)
T	2SB 473	Mt	G	P	190	A	(32)	1,5A	4,3W*	51...245	(500)	0,13	1A	<15	·	·	(>10k)	·	4)
T	2SB 473-A	Mt	G	P	190	A	(32)	1,5A	4,3W*	124...180	(500)	0,13	1A	<15	·	·	(>10k)	·	4,20)
T	2SB 473-B	Mt	G	P	190	A	(32)	1,5A	4,3W*	124...180	(500)	0,13	1A	<15	·	·	(>10k)	·	4,20)
T	2SB 473-C	Mt	G	P	190	A	(32)	1,5A	4,3W*	100...152	(500)	0,13	1A	<15	·	·	(>10k)	·	4,20)
T	2SB 473-D	Mt	G	P	190	A	(32)	1,5A	4,3W*	100...152	(500)	0,13	1A	<15	·	·	(>10k)	·	4,20)
T	2SB 473-E	Mt	G	P	190	A	(32)	1,5A	4,3W*	80...120	(500)	0,13	1A	<15	·	·	(>10k)	·	4,20)
T	2SB 473-F	Mt	G	P	190	A	(32)	1,5A	4,3W*	80...120	(500)	0,13	1A	<15	·	·	(>10k)	·	4,20)
T	2SB 473-G	Mt	G	P	190	A	(32)	1,5A	4,3W*	63...97	(500)	0,13	1A	<15	·	·	(>10k)	·	4,20)
T	2SB 473-H	Mt	G	P	190	A	(32)	1,5A	4,3W*	63...97	(500)	0,13	1A	<15	·	·	(>10k)	·	4,20)
T	2SB 473-I	Mt	G	P	190	A	(32)	1,5A	4,3W*	51...77	(500)	0,13	1A	<15	·	·	(>10k)	·	4,20)
T	2SB 473-J	Mt	G	P	190	A	(32)	1,5A	4,3W*	51...77	(500)	0,13	1A	<15	·	·	(>10k)	·	4,20)
T	2SB 473-N	Mt	G	P	190	A	(32)	1,5A	4,3W*	100...152	(500)	0,13	1A	<15	·	·	(>10k)	·	4,20)
T	2SB 473-O	Mt	G	P	190	A	(32)	1,5A	4,3W*	80...120	(500)	0,13	1A	<15	·	·	(>10k)	·	4,20)
T	2SB 473-Q	Mt	G	P	190	A	(32)	1,5A	4,3W*	155...245	(500)	0,13	1A	<15	·	·	(>10k)	·	4,20)
T	2SB 473-R	Mt	G	P	190	A	(32)	1,5A	4,3W*	155...245	(500)	0,13	1A	<15	·	·	(>10k)	·	4,20)
T	2SB 474	Sa	G	P	191	A	(35)	2A	12W*	60...83	200	0,25*	100	<200	·	·	0,7*	·	4)
T	2SB 474-BK	Sa	G	P	191	A	(35)	2A	12W*	67...94	200	0,25*	100	<200	·	·	0,7*	·	4,20)
T	2SB 474-BL	Sa	G	P	191	A	(35)	2A	12W*	50...66	200	0,25*	100	<200	·	·	0,7*	·	4,20)
T	2SB 474-BN	Sa	G	P	191	A	(35)	2A	12W*	76...110	200	0,25*	100	<200	·	·	0,7*	·	4,20)
T	2SB 474-GR	Sa	G	P	191	A	(35)	2A	12W*	180...275	200	0,25*	100	<200	·	·	0,7*	·	4,20)
T	2SB 474-O	Sa	G	P	191	A	(35)	2A	12W*	110...165	200	0,25*	100	<200	·	·	0,7*	·	4,20)
T	2SB 474-R	Sa	G	P	191	A	(35)	2A	12W*	90...140	200	0,25*	100	<200	·	·	0,7*	·	4,20)
T	2SB 474-V	Sa	G	P	191	A	(35)	2A	12W*	54...74	200	0,25*	100	<200	·	·	0,7*	·	4,20)
T	2SB 474-Y	Sa	G	P	191	A	(35)	2A	12W*	135...220	200	0,25*	100	<200	·	·	0,7*	·	4,20)
T	2SB 475	Mt	G	P	1	A	(25)	500	150	46...334	(150)	0,12	300	<20	<30	·	1*	·	4),kpl. 2SD 367
T	2SB 475-A	Mt	G	P	1	A	(25)	500	150	150...250	(150)	0,12	300	<20	<30	·	1*	·	4,20)
T	2SB 475-B	Mt	G	P	1	A	(25)	500	150	111...188	(150)	0,12	300	<20	<30	·	1*	·	4,20)
T	2SB 475-C	Mt	G	P	1	A	(25)	500	150	90...150	(150)	0,12	300	<20	<30	·	1*	·	4,20)
T	2SB 475-D	Mt	G	P	1	A	(25)	500	150	69...120	(150)	0,12	300	<20	<30	·	1*	·	4,20)
T	2SB 475-E	Mt	G	P	1	A	(25)	500	150	57...97	(150)	0,12	300	<20	<30	·	1*	·	4,20)
T	2SB 475-F	Mt	G	P	1	A	(25)	500	150	46...79	(150)	0,12	300	<20	<30	·	1*	·	4,20)
T	2SB 475-P	Mt	G	P	1	A	(25)	500	150	192...334	(150)	0,12	300	<20	<30	·	1*	·	4,20)
T	2SB 476	Mt	G	P	3	A	10	2A	6W*	>40	(2A)	0,25	2A	<500	·	·	>0,3	·	4)
T	2SB 476	Mt	G	P	3	B	10	2A	250	75	2A	·	·	<500	·	·	1,2	·	4)
t	2SB 477	Mb	G	P	155	A	15	30A	80W*	20...130	15A	·	·	<5m	·	·	·	·	7,10)
t	2SB 478	Mb	G	P	155	A	30	30A	80W*	20...130	15A	·	·	<5m	·	·	·	·	7,10)
t	2SB 479	Mb	G	P	155	A	40	30A	80W*	20...130	15A	·	·	<5m	·	·	·	·	7,10)
t	2SB 480	Mb	G	P	155	A	50	30A	80W*	20...130	15A	·	·	<5m	·	·	·	·	7,10)
T	2SB 481	Mt	G	P	190	A	(32)	3A	6W+	36...185	(1A)	0,08	1A	<1m*	·	·	(>10k)	·	4)
T	2SB 481-A	Mt	G	P	190	A	(32)	3A	6W+	72...130	(1A)	0,08	1A	<1m*	·	·	(>10k)	·	4,20)
T	2SB 481-B	Mt	G	P	190	A	(32)	3A	6W+	72...130	(1A)	0,08	1A	<1m*	·	·	(>10k)	·	4,20)
T	2SB 481-C	Mt	G	P	190	A	(32)	3A	6W+	60...104	(1A)	0,08	1A	<1m*	·	·	(>10k)	·	4,20)
T	2SB 481-D	Mt	G	P	190	A	(32)	3A	6W+	60...104	(1A)	0,08	1A	<1m*	·	·	(>10k)	·	4,20)
T	2SB 481-E	Mt	G	P	190	A	(32)	3A	6W+	60...104	(1A)	0,08	1A	<1m*	·	·	(>10k)	·	4,20)
T	2SB 481-F	Mt	G	P	190	A	(32)	3A	6W+	51...91	(1A)	0,08	1A	<1m*	·	·	(>10k)	·	4,20)
T	2SB 481-G	Mt	G	P	190	A	(32)	3A	6W+	51...91	(1A)	0,08	1A	<1m*	·	·	(>10k)	·	4,20)

1 K	2 Typ	3 Hersteller	4 Ma	5 Pl	6 Fo	7 Af	8 U_{max} [V]	9 U_{max} [mA]	10 P_{tot} [mW]	11 B	I_F [mA]	12 U_S [V]	I_F [mA]	13 I_{Sp} [uA]	14 F [dB]	15 C [pF]	16 f_g [MHz]	17 t [ns]	18 Bemerkung
˜T	2SB 481-H	Mt	G	P	190	A	(32)	3A	6W +	51...91	(1A)	0,08	1A	< 1m*	-	-	(> 10k)	-	4,20)
˜T	2SB 481-I	Mt	G	P	190	A	(32)	3A	6W +	43...77	(1A)	0,08	1A	< 1m*	-	-	(> 10k)	-	4,20)
˜T	2SB 481-J	Mt	G	P	190	A	(32)	3A	6W +	43...77	(1A)	0,08	1A	< 1m*	-	-	(> 10k)	-	4,20)
˜T	2SB 481-K	Mt	G	P	190	A	(32)	3A	6W +	43...77	(1A)	0,08	1A	< 1m*	-	-	(> 10k)	-	4,20)
˜T	2SB 481-L	Mt	G	P	190	A	(32)	3A	6W +	36...66	(1A)	0,08	1A	< 1m*	-	-	(> 10k)	-	4,20)
˜T	2SB 481-M	Mt	G	P	190	A	(32)	3A	6W +	36...66	(1A)	0,08	1A	< 1m*	-	-	(> 10k)	-	4,20)
˜T	2SB 481-T	Mt	G	P	190	A	(32)	3A	6W +	72...130	(1A)	0,08	1A	< 1m*	-	-	(> 10k)	-	4,20)
˜T	2SB 481-U	Mt	G	P	190	A	(32)	3A	6W +	86...154	(1A)	0,08	1A	< 1m*	-	-	(> 10k)	-	4,20)
˜T	2SB 481-V	Mt	G	P	190	A	(32)	3A	6W +	86...154	(1A)	0,08	1A	< 1m*	-	-	(> 10k)	-	4,20)
TT	2SB 481-W	Mt	G	P	190	A	(32)	3A	6W +	86...154	(1A)	0,08	1A	< 1m*	-	-	(> 10k)	-	4,20)
TT	2SB 481-X	Mt	G	P	190	A	(32)	3A	6W +	103...185	(1A)	0,08	1A	< 1m*	-	-	(> 10k)	-	4,20)
TT	2SB 481-Y	Mt	G	P	190	A	(32)	3A	6W +	103...185	(1A)	0,08	1A	< 1m*	-	-	(> 10k)	-	4,20)
tt	2SB 482	TT	G	P	1	A	(35)	50	120	(80...500)	(1)	0,2*	10	< 6	-	< 12	7	-	10)
tt	2SB 483	Sg	G	P	2	A	(80)	15A	60W*	> 40	10A	-	-	< 5m	-	-	(2,5)	-	4,7,10)
tt	2SB 484	Sg	G	P	2	A	(100)	15A	60W*	> 40	10A	-	-	< 5m	-	-	(2,5)	-	4,7,10)
tt	2SB 485	Sg	G	P	2	A	(140)	15A	60W*	> 40	10A	-	-	< 5m	-	-	(2,5)	-	4,7,10)
tt	2SB 486	TT	G	P	1	A	(25)	50	120	(80...500)	(1)	0,2*	10	< 6	< 7	< 12	7	-	10)
TT	2SB 487	Fu	G	P	223	A	(30)	500	5W*	30...150	300	-	-	< 20	-	-	1	-	4)
TT	2SB 488	Fu	G	P	223	A	(60)	500	5W*	30...150	300	-	-	< 20	-	-	1	-	4)
TT	2SB 492	Sa	G	P	3	A	(25)	2A	6W*	50...300	200	0,45*	1A	< 50	-	-	0,7*	-	4)
TT	2SB 492-BK	Sa	G	P	3	A	(25)	2A	6W*	67...94	200	0,45*	1A	< 50	-	-	0,7*	-	4,20)
TT	2SB 492-BN	Sa	G	P	3	A	(25)	2A	6W*	76...110	200	0,45*	1A	< 50	-	-	0,7*	-	4,20)
TT	2SB 492-GR	Sa	G	P	3	A	(25)	2A	6W*	180...275	200	0,45*	1A	< 50	-	-	0,7*	-	4,20)
TT	2SB 492-O	Sa	G	P	3	A	(25)	2A	6W*	110...165	200	0,45*	1A	< 50	-	-	0,7*	-	4,20)
TT	2SB 492-P	Sa	G	P	3	A	(25)	2A	6W*	60...83	200	0,45*	1A	< 50	-	-	0,7*	-	4,20)
TT	2SB 492-R	Sa	G	P	3	A	(25)	2A	6W*	90...140	200	0,45*	1A	< 50	-	-	0,7*	-	4,20)
TT	2SB 492-V	Sa	G	P	3	A	(25)	2A	6W*	54...74	200	0,45*	1A	< 50	-	-	0,7*	-	4,20)
TT	2SB 492-W	Sa	G	P	3	A	(25)	2A	6W*	50...66	200	0,45*	1A	< 50	-	-	0,7*	-	4,20)
TT	2SB 492-Y	Sa	G	P	3	A	(25)	2A	6W*	135...220	200	0,45*	1A	< 50	-	-	0,7*	-	4,20)
TT	2SB 493	Mt	G	P	136	B	20	5A	9W*	> 40	(3A)	0,5*	1A	< 1m	-	-	> 0,3	-	4)
tt	2SB 494	Mb	G	P	1	A	18	1A	200	> 38	150	-	-	< 20	-	-	1*	-	4,10)
TT	2SB 495	Mb	G	P	1	A	18	1A	200	57...334	150	0,6*	1A	< 20	-	-	1*	-	4)
TT	2SB 495-A	Mb	G	P	1	A	18	1A	200	57...88	150	0,6*	1A	< 20	-	-	1*	-	4,20)
TT	2SB 495-B	Mb	G	P	1	A	18	1A	200	71...134	150	0,6*	1A	< 20	-	-	1*	-	4,20)
TT	2SB 495-C	Mb	G	P	1	A	18	1A	200	107...208	150	0,6*	1A	< 20	-	-	1*	-	4,20)
TT	2SB 495-D	Mb	G	P	1	A	18	1A	200	170...334	150	0,6*	1A	< 20	-	-	1*	-	4,20)
tt	2SB 495 A	Mb	G	P	1	A	25	1A	200	57...334	150	0,6*	1A	< 20	-	-	1*	-	4,10,21)
tt	2SB 495 A-A	Mb	G	P	1	A	25	1A	200	57...88	150	0,6*	1A	< 20	-	-	1*	-	4,10,20,21)
tt	2SB 495 A-B	Mb	G	P	1	A	25	1A	200	71...134	150	0,6*	1A	< 20	-	-	1*	-	4,10,20,21)
tt	2SB 495 A-C	Mb	G	P	1	A	25	1A	200	107...208	150	0,6*	1A	< 20	-	-	1*	-	4,10,20,21)
tt	2SB 495 A-D	Mb	G	P	1	A	25	1A	200	170...334	150	0,6*	1A	< 20	-	-	1*	-	4,10,20,21)
TT	2SB 496	Hi	G	P	1	A	(25)	500	300 +	> 30	250	-	-	< 14*	-	-	2*	-	kpl. 2SD 96
TT	2SB 497	Fu	G	P	214	A	(20)	30	65	(90)	(1)	-	-	< 6	3	-	3*	-	-
tt	2SB 498	NE	G	P	1	A	(25)	50	100	(100...300)	(1)	-	-	< 5	3	-	1*	-	10)
TT	2SB 502	TT	S	P	15	A	80	3A	25W*	30...280	500	< 1,5	3A	< 10	-	200	1	-	4),kpl. 2SD 102
TT	2SB 502-O	TT	S	P	15	A	80	3A	25W*	50...140	500	< 1,5	3A	< 10	-	200	1	-	4,20)
TT	2SB 502-R	TT	S	P	15	A	80	3A	25W*	30...70	500	< 1,5	3A	< 10	-	200	1	-	4,20)
TT	2SB 502-Y	TT	S	P	15	A	80	3A	25W*	100...280	500	< 1,5	3A	< 10	-	200	1	-	4,20)
TT	2SB 503	TT	S	P	15	A	50	3A	25W*	30...280	500	< 1,5	3A	< 10	-	200	1	-	4), kpl.2SD 103
TT	2SB 503-O	TT	S	P	15	A	50	3A	25W*	50...140	500	< 1,5	3A	< 10	-	200	1	-	4,20)
TT	2SB 503-R	TT	S	P	15	A	50	3A	25W*	30...70	500	< 1,5	3A	< 10	-	200	1	-	4,20)
TT	2SB 503-Y	TT	S	P	15	A	50	3A	25W*	100...280	500	< 1,5	3A	< 10	-	200	1	-	4,20)
TT	2SB 504	NE	S	P	7	A	60	3A	1W	40...300	500	< 1,0	1A	< 1	-	-	35	-	4), kpl.2SD 78
TT	2SB 505	NE	S	P	195	A	60	3A	15W*	40...300	500	< 1,0	1A	< 1	-	-	35	-	4), kpl.2SD 79
TT	2SB 506	NE	S	P	2	A	100	7,5A	60W*	35...200	1A	< 1,0	5A	< 2m	-	-	10	-	4),kpl.2SD 74
TT	2SB 507	Sa	S	P	29	A	60	3A	30W*	40...320	1A	< 1,0	2A	< 100	-	160	8	-	4),kpl.2SD 313
TT	2SB 508	Sa	S	P	30	A	60	3A	30W*	40...320	1A	< 1,0	2A	< 100	-	160	8	-	4),kpl.2SD 314
TT	2SB 509	Sa	S	P	15	A	60	4A	35W*	40...320	1A	< 1,0	2A	< 100	-	160	8	-	4),kpl.2SD 315
TT	2SB 510	NE	S	P	7	A	60	1,5A	800	60...320	200	< 1,0	1A	< 1	-	-	50	-	4),kpl.2SD 328
TT	2SB 510 S	NE	S	P	7	A	60	1,5A	800	60...320	200	< 1,0	1A	< 1	-	-	50	-	4,11),kpl.2SD 328 S
TT	2SB 511	Sa	S	P	29	A	35	1,5A	10W*	40...320	1A	< 1,0	2A	< 100	-	-	8	-	4),kpl.2SD 325
TT	2SB 512	Mt	S	P	29	A	60	3A	25W*	30...160	1A	< 1,0	2A	< 30	-	100	(70k)	-	4),kpl.2SD 365
TT	2SB 512-O	Mt	S	P	29	A	60	3A	25W*	80...160	1A	< 1,0	2A	< 30	-	100	(70k)	-	4,20)
TT	2SB 512-P	Mt	S	P	29	A	60	3A	25W*	50...100	1A	< 1,0	2A	< 30	-	100	(70k)	-	4,20)
TT	2SB 512-Q	Mt	S	P	29	A	60	3A	25W*	30...60	1A	< 1,0	2A	< 30	-	100	(70k)	-	4,20)
TT	2SB 512 A	Mt	S	P	29	A	80	3A	25W*	30...160	1A	< 1,0	2A	< 30	-	100	(70k)	-	4,21),kpl.2SD 365 A
TT	2SB 512 A-O	Mt	S	P	29	A	80	3A	25W*	80...160	1A	< 1,0	2A	< 30	-	100	(70k)	-	4,20,21)
TT	2SB 512 A-P	Mt	S	P	29	A	80	3A	25W*	50...100	1A	< 1,0	2A	< 30	-	100	(70k)	-	4,20,21)
TT	2SB 512 A-Q	Mt	S	P	29	A	80	3A	25W*	30...60	1A	< 1,0	2A	< 30	-	100	(70k)	-	4,20,21)
TT	2SB 513	Mt	S	P	30	A	60	3A	25W*	30...160	1A	< 1,0	2A	< 30	-	100	(70k)	-	4),kpl.2SD 366
TT	2SB 513-O	Mt	S	P	30	A	60	3A	25W*	80...160	1A	< 1,0	2A	< 30	-	100	(70k)	-	4,20)
TT	2SB 513-P	Mt	S	P	30	A	60	3A	25W*	50...100	1A	< 1,0	2A	< 30	-	100	(70k)	-	4,20)
TT	2SB 513-Q	Mt	S	P	30	A	60	3A	25W*	30...60	1A	< 1,0	2A	< 30	-	100	(70k)	-	4,20)
TT	2SB 513 A	Mt	S	P	30	A	80	3A	25W*	30...160	1A	< 1,0	2A	< 30	-	100	(70k)	-	4,21),kpl.2SD 366 A

1 K	2 Typ	3 Hersteller	4 Ma	5 Pl	6 Fo	7 Af	8 U_{max} [V]	9 U_{max} [mA]	10 P_{tot} [mW]	11 B	I_f [mA]	12 U_S [V]	I_f [mA]	13 I_{Sp} [uA]	14 F [dB]	15 C [pF]	16 f_g [MHz]	17 t [ns]	18 Bemerkung
T	2SB 513 A-O	Mt	S	P	30	A	80	3A	25W*	80...160	1A	<1,0	2A	<30	·	100	(70k)	·	4,20,21)
T	2SB 513 A-P	Mt	S	P	30	A	80	3A	25W*	50...100	1A	<1,0	2A	<30	·	100	(70k)	·	4,20,21)
T	2SB 513 A-Q	Mt	S	P	30	A	80	3A	25W*	30...60	1A	<1,0	2A	<30	·	100	(70k)	·	4,20,21)
T	2SB 514	Sa	S	P	29	A	50	2A	20W*	40...320	1A	<1,0	2A	<100	·	·	8	·	4),kpl.2SD 330
T	2SB 515	Sa	S	P	30	A	50	2A	20W*	40...320	1A	<1,0	2A	<100	·	·	8	·	4),kpl.2SD 331
T	2SB 518-1	SS	S	P	2	A	70	7A	60W*	45...220	1A	<1,2	4A	<100	·	·	>3	·	7)
T	2SB 518-2	SS	S	P	2	A	90	7A	60W*	45...220	1A	<1,2	4A	<100	·	·	>3	·	7)
T	2SB 519-1	SS	S	P	2	A	90	10A	80W*	45...220	1A	<1,2	5A	<100	·	·	>3	·	7)
T	2SB 519-2	SS	S	P	2	A	110	10A	80W*	45...220	1A	<1,2	5A	<100	·	·	>3	·	7)
T	2SB 520-1	SS	S	P	2	A	110	12A	100W*	45...220	1A	<1,2	7A	<100	·	·	>3	·	7)
T	2SB 520-2	SS	S	P	2	A	140	12A	100W*	45...220	1A	<1,2	7A	<100	·	·	>3	·	7)
T	2SB 523	Mb	S	P	186	A	20	3A	10W*	55...300	500	<2,0	1,5A	<1	·	·	70	·	4),kpl.2SD 360
T	2SB 523-C	Mb	S	P	186	A	20	3A	10W*	55...110	500	<2,0	1,5A	<1	·	·	70	·	4,20)
T	2SB 523-D	Mb	S	P	186	A	20	3A	10W*	50...180	500	<2,0	1,5A	<1	·	·	70	·	4,20)
T	2SB 523-E	Mb	S	P	186	A	20	3A	10W*	150...300	500	<2,0	1,5A	<1	·	·	70	·	4,20)
T	2SB 524	Mb	S	P	186	A	40	3A	10W*	55...300	500	<1,0	1A	<1	·	·	70	·	4),kpl.2SB 361
T	2SB 524-C	Mb	S	P	186	A	40	3A	10W*	55...110	500	<1,0	1A	<1	·	·	70	·	4,20)
T	2SB 524-D	Mb	S	P	186	A	40	3A	10W*	90...180	500	<1,0	1A	<1	·	·	70	·	4,20)
T	2SB 524-E	Mb	S	P	186	A	40	3A	10W*	150...300	500	<1,0	1A	<1	·	·	70	·	4,20)
T	2SB 525	Mb	S	P	22	L	25	1A	800	55...300	500	·	·	<1	·	·	100	·	4),kpl.2SD 355
T	2SB 525-C	Mb	S	P	22	L	25	1A	800	55...110	500	·	·	<1	·	·	100	·	4,20)
T	2SB 525-D	Mb	S	P	22	L	25	1A	800	90...180	500	·	·	<1	·	·	100	·	4,20)
T	2SB 525-E	Mb	S	P	22	L	25	1A	800	150...300	500	·	·	<1	·	·	100	·	4,20)
T	2SB 526	Mb	S	P	186	A	80	800	10W*	55...300	300	<1,0	300	<10	·	·	70	·	4),kpl.2SD 356
T	2SB 526-C	Mb	S	P	186	A	80	800	10W*	55...110	300	<1,0	300	<10	·	·	70	·	4,20)
T	2SB 526-D	Mb	S	P	186	A	80	800	10W*	90...180	300	<1,0	300	<10	·	·	70	·	4,20)
T	2SB 526-E	Mb	S	P	186	A	80	800	10W*	150...300	300	<1,0	300	<10	·	·	70	·	4,20)
T	2SB 527	Mb	S	P	186	A	100	800	10W*	55...300	300	<1,0	300	<10	·	·	70	·	4),kpl.2SD 357
T	2SB 527-C	Mb	S	P	186	A	100	800	10W*	55...110	300	<1,0	300	<10	·	·	70	·	4,20)
T	2SB 527-D	Mb	S	P	186	A	100	800	10W*	90...180	300	<1,0	300	<10	·	·	70	·	4,20)
T	2SB 527-E	Mb	S	P	186	A	100	800	10W*	150...300	300	<1,0	300	<10	·	·	70	·	4,20)
T	2SB 528	Mb	S	P	186	A	120	800	10W*	55...300	300	<1,0	300	<10	·	·	70	·	4),kpl.2SD 358
T	2SB 528-C	Mb	S	P	186	A	120	800	10W*	55...110	300	<1,0	300	<10	·	·	70	·	4,20)
T	2SB 528-D	Mb	S	P	186	A	120	800	10W*	90...180	300	<1,0	300	<10	·	·	70	·	4,20)
T	2SB 528-E	Mb	S	P	186	A	120	800	10W*	150...300	300	<1,0	300	<10	·	·	70	·	4,20)
T	2SB 529	Mb	S	P	186	A	20	3A	10W*	55...300	500	<1,0	1,5A	<1	·	·	70	·	4),kpl.2SD 359
T	2SB 529-C	Mb	S	P	186	A	20	3A	10W*	55...110	500	<1,0	1,5A	<1	·	·	70	·	4,20)
	2SB 529-D	Mb	S	P	186	A	20	3A	10W*	90...180	500	<1,0	1,5A	<1	·	·	70	·	4,20)
	2SB 529-E	Mb	S	P	186	A	20	3A	10W*	150...300	500	<1,0	1,5A	<1	·	·	70	·	4,20)
	2SB 531	TT	S	P	2	A	80	6A	50W-	40...240	1A	·	·	<100	·	·	·	·	4)
T	2SB 532	Mt	S	P	2	A	80	7A	60W-	30...180	1A	<1,5	5A	<1m	·	200	10	·	4),kpl.2SD 379
T	2SB 532-P	Mt	S	P	2	A	80	7A	60W-	90...180	1A	<1,5	5A	<1m	·	200	10	·	4,20)
T	2SB 532-Q	Mt	S	P	2	A	80	7A	60W-	60...120	1A	<1,5	5A	<1m	·	200	10	·	4,20)
T	2SB 532-R	Mt	S	P	2	A	80	7A	60W-	40...80	1A	<1,5	5A	<1m	·	200	10	·	4,20)
T	2SB 532-S	Mt	S	P	2	A	80	7A	60W-	30...60	1A	<1,5	5A	<1m	·	200	10	·	4,20)
T	2SB 533	Mt	G	P	7	C	10	2A	250	>75	2A	·	·	<200	·	·	1,2	·	4)
T	2SB 534	Hi	G	P	1	A	18	500	200	70...300	150	·	·	<20	·	·	1,4	·	4)
T	2SB 535	Hi	G	P	7	C	12	1A	250	50...180	500	·	·	<20	·	·	1,2	·	4)
T	2SB 536	NE	S	P	29	A	120	3A	20W*	40...250	300	<2,0	1A	<1	·	·	60	·	4),kpl.2SD 381
T	2SB 537	NE	S	P	30	A	120	3A	20W*	40...250	300	<2,0	1A	<1	·	·	60	·	4),kpl.2SD 382
T	2SB 539	NE	S	P	2	A	120	15A	100W*	40...180	2A	<4,0	6A	<100	·	·	8	·	4),kpl.2SD 287
T	2SB 541	NE	S	P	2	A	100	12A	80W*	40...200	5A	<2,0	5A	<100	·	·	9	·	4),kpl.2SD 388
T	2SB 542	Mb	S	P	22	L	15	300	300	100	150	·	·	<1	·	·	130	·	4)
T	2SB 544	Sa	S	P	179	A	25	1A	750	60	50	·	·	<1	·	25	180	·	4)
T	2SB 546	NE	S	P	29	A	150	2A	20W*	40...200	400	<2,0	500	<50	·	·	10	·	2),kpl.2SD 401
T	2SB 547	NE	S	P	30	A	150	2A	20W*	40...200	400	<2,0	500	<50	·	·	10	·	2),kpl.2SD 402
T	2SB 550	NE	S	P	15	A	80	5A	25W*	30...200	1A	·	·	<100	·	·	·	·	4)
T	2SB 615	Mb	S	P	2	B	110	14A	120W*	2k...24k	1A	<2,5	5A	<100	·	·	40	·	4,5),kpl.2SD 585
T	2SB 615-K	Mb	S	P	2	B	110	14A	120W*	2k...8k	1A	<2,5	5A	<100	·	·	40	·	4,5,20)
T	2SB 615-L	Mb	S	P	2	B	110	14A	120W*	6k...24k	1A	<2,5	5A	<100	·	·	40	·	4,5,20)

1 K	2 Typ	3 Hersteller	4 Ma	5 Pl	6 Fo	7 Af	8 U_{max} [V]	9 U_{max} [mA]	10 P_{tot} [mW]	11 B	I_F [mA]	12 U_S [V]	I_F [mA]	13 I_{Sp} [uA]	14 F [dB]	15 C [pF]	16 f_g [MHz]	17 t [ns]	18 Bemerkung
t	2SC 11	TT	G	N	1	A	(18)	24	55	22...150	1	<0,45	24	<9		12	>3,5*	100+	10)
t	2SC 12	TT	S	N	3	B	(60)	250	180	20	200			<10			13	600	10)
t	2SC 13	TT	G	N	3	A	(18)	40	65	>20	24	0,09	24	<9		10	>3,5*	320+	10)
t	2SC 14	TT	G	N	3	A	(18)	40	65	>20	24	0,09	24	<9		10	15*	240+	10)
t	2SC 15	SS	S	N	7	A	(30)	50	1W	>60	10			<1		<4	150		10)
t	2SC 15-0	SS	S	N	7	A	(30)	50	1W	>60	10			<1		<4	150		10)
t	2SC 15-1	SS	S	N	7	A	(60)	50	1W	>60	10			<1		<4	150		10,21)
t	2SC 15-2	SS	S	N	7	A	(90)	50	1W	>60	10			<1		<4	150		10,21)
t	2SC 15-3	SS	S	N	7	A	(120)	50	1W	>60	10			<1		<4	150		10,21)
t	2SC 16	TT	S	N	6	B	(25)	30	250	25	10			<2,5		<7	>100	20	10)
t	2SC 16 A	TT	S	N	6	B	(25)	30	250	30	10			<1		<7	>100		10)
t	2SC 17	TT	S	N	6	B	20	50	250	(30)	(2)			<2,5		4	150		10)
t	2SC 17 A	TT	S	N	6	B	25	50	250	30)	(10)			<1		4	150		10,21)
t	2SC 18	TT	S	N	6	B	(20)	30	250	12	1			<0,1		6	50*		10)
t	2SC 19	TT	S	N	3	A	(40)	400	600	50	150			<1		30	>70	40+	4,10)
t	2SC 20	TT	S	N	3	A	(40)	400	600	(50)	(10)			<1		30	>70		4,10)
t	2SC 21	TT	S	N	2	A	60	2A	60W*	25	1A			<1m		450	6	120+	4,10)
T	2SC 22	NE	S	N	136	A	50	600	13W*	20...100	150	<1,2	500	<2		<27	>80		4)
T	2SC 23	NE	S	N	136	A	50	500	13W*	20...100	150	<1,2	500	<5		<27	>80		4)
T	2SC 24	NE	S	N	136	A	50	500	13W*	20...100	150	<1,2	500	<5		<27	>80		4)
t	2SC 25	Mt	S	N	3	B	(60)	60	500	(50)	(10)			<10		10	70*		4,35)
T	2SC 27	Fu	S	N	3	A	(60)	100	650	(80)	(1)	-	-	<1	-	4	350	-	35)
T	2SC 28	Fu	S	N	3	B	(40)	50	225	(30)	(10)			<1		4	100		
T	2SC 29	Fu	S	N	3	B	(40)	25	115	(30)	(10)			<1		4	100		
T	2SC 30	NE	S	N	7	A	30	80	500	(20...100)	(10)	0,75*	10	<0,1		<7	280		35)
T	2SC 31	NE	S	N	7	A	25	200	750	40...110	10	<0,5	30	<0,1		<7	>100		
T	2SC 32	NE	S	N	7	A	25	200	750	40...110	10	<0,5	30	<0,1		<7	>120		kpl. 2 SA 544
t	2SC 32 A	NE	S	N	3	A	25	200	750	40...110	10	<0,5	30	<0,1		<7	200		10)
T	2SC 33	NE	S	N	72	B	20	50	150	(25...125)	(5)			<0,1		<6	250		35)
t	2SC 34	Mt	G	N	73	A	(20)	250	140	30	200			<3			>3,5	<1µ+	10)
t	2SC 35	Mt	G	N	73	A	(20)	400	140	65	200			<3			>4,5	<1µ+	10)
t	2SC 36	Mt	G	N	73	A	(20)	400	140	100	200			<3			>9	<1µ+	10)
t	2SC 37	NE	S	N	3	B	25	200	200	(20...200)	(10)			<1		4	250		10,35)
t	2SC 38	NE	S	N	3	A	25	200	500	(20...130)	(10)			<1		4	250		10,35)
T	2SC 39	Fu	S	N	6	A	(25)	50	250	(50)	(1)	-	-	<0,1	-	2,3	500	-	35)
T	2SC 39 A	Fu	S	N	6	A	(25)	50	250	(120)	(3)	-	-	<0,1	<6	3	350	-	20,35)
T	2SC 40	Fu	S	N	6	A	(25)	50	250	(50)	(1)	-	-	<0,1	-	2,3	750	-	35)
t	2SC 41	SS	S	N	2	A	(150)	5A	50W*	12...92	1A			<60m		250	20		4,7,10)
t	2SC 42	SS	S	N	2	A	(150)	5A	50W*	4...185	1A			<60m		250	20		4,7,10)
t	2SC 42 A	SS	S	N	2	A	(200)	5A	50W*	12...128	1A	-	-	<60m	-	250	20	-	4,7,10,21)
t	2SC 43	SS	S	N	2	A	(100)	5A	50W*	4...185	1A			<60m		250	20		4,7,10)
t	2SC 44	SS	S	N	2	A	(50)	5A	50W*	4...185	1A			<60m		250	20		4,7,10)
t	2SC 45	NE	S	N	3	A	25	100	500	>25	10			<0,1		4	160		10,35)
T	2SC 46	Fu	S	N	3	A	(60)	300	600	(50)	1			<0,1		15	180	40+	
T	2SC 47	Fu	S	N	3	A	(40)	300	720	(50)	1			<1		15	180	40+	
T	2SC 48	Fu	S	N	3	A	(120)	300	600	(50)	1			<0,1		15	180	40+	
T	2SC 49	NE	S	N	7	A	70	300	800	20...120	150	<1,0	150	<0,5	-	<15	>80	-	4)
t	2SC 49 N	NE	S	N	7	A	70	300	800	20...120	150	-	-	<1	-	12	-	-	4,10)
t	2SC 50	Mt	S	N	73	A	(20)	200	100	(45)	1	-	-	>3	-	-	12*	-	10)
T	2SC 51	Fu	S	N	225	A	(60)	300	1W	(50)	1	-	-	>0,1	-	15	180	-	-
T	2SC 52	Fu	S	N	3	A	(40)	100	500	(50)	1			<30n		4	350		35)
T	2SC 53	Fu	S	N	3	A	(25)	100	600	(50)	1			<0,5		4	300		35)
T	2SC 54	Fu	S	N	6	A	(40)	100	300	(50)	1	-	-	<30n	-	4	350	-	35)
T	2SC 55	Fu	S	N	6	A	(25)	100	360	(50)	1			<0,5		4	300		35)
T	2SC 56	Fu	S	N	226	A	(20)	25	200	(80)	(2)			<2		2,3	180		35)
t	2SC 57	NE	S	N	136	A	40	500	13W*	>10	150	1,0	150	<30		22	110		4,10)
t	2SC 58	Mt	S	N	3	A	(60)	50	750	65	10			<2		3	250		10
T	2SC 58 A	Mt	S	N	3	A	(135)	50	750	65	10			<2		3	250		10,21)
T	2SC 59	NE	S	N	7	A	60	300	800	40...120	150	<1,0	150	<0,5		<15	>80		4)
t	2SC 60	Sa	G	N	1	A	(20)	20	50	(50)	1			<15		<25	>5		10)
T	2SC 61	Fu	S	N	225	A	(30)	300	1,2W	(50)	(1)			<1		15	180	40+	
t	2SC 62	Hi	S	N	6	A	15	50	360	100	10			<20n		6	>300	<19	9,10)
t	2SC 63	NE	S	N	6	A	(25)	50	300	>15	10			<1		4,5	400	120+	10)
t	2SC 64	Sa	S	N	3	A	(80)	50	600	(7...200)	5			<1,5		<10	>20		10)
T	2SC 65	Sa	S	N	3	A	(130)	50	600	(7...35)	5			<1,5		<10	>20		8)
t	2SC 66	Sa	S	N	3	A	(130)	50	600	(30...200)	5			<1,5		<10	>30		8,10)
T	2SC 67	NE	S	N	6	A	(40)	200	360	>30	10	<0,25	10	<0,1		<6	>300	<20	9)
T	2SC 68	NE	S	N	6	A	15	200	360	30...200	10	<0,25	10	<0,1		<6	>300	<20	9)
T	2SC 69	NE	S	N	7	A	(120)	300	800	20...120	150	0,9*	300	<0,5		<15	160		4)
t	2SC 70	TT	S	N	7	A	(180)	20	800	20...125	10	<2,0	10	<1		<2,5	>70		3,10)
t	2SC 71	TT	S	N	3	B	(18)	200	150	100	100	0,09	100	<7		<16	10*	260+	10)
t	2SC 72	TT	S	N	3	B	(18)	200	150	100	100	0,09	100	<7		<16	14*	220+	10)
t	2SC 73	SS	G	N	201	A	(15)	5	30	(41)	(1)			<8	[27]	2	20*		10,35)
t	2SC 74	TT	S	N	7	A	20	100	600	30...350	10	0,1	10	<0,5	-	<6	>100	25	9,10)

1 K	2 Typ	3 Hersteller	4 Ma	5 Pl	6 Fo	7 At	8 U_{max} [V]	9 U_{max} [mA]	10 P_{tot} [mW]	11 B	I_F [mA]	12 U_S [V]	I_F [mA]	13 I_{Sp} [uA]	14 F [dB]	15 C [pF]	16 f_g [MHz]	17 t [ns]	18 Bemerkung
t	2SC 74-GR	TT	S	N	7	A	20	100	600	170...350	10	0,1	10	<0,5	·	<6	>100	25	9,10,20)
t	2SC 74-O	TT	S	N	7	A	20	100	600	60...120	10	0,1	10	<0,5	·	<6	>100	25	9,10,20)
t	2SC 74-R	TT	S	N	7	A	20	100	600	30...70	10	0,1	10	<0,5	·	<6	>100	25	9,10,20)
t	2SC 74-Y	TT	S	N	7	A	20	100	600	100...200	10	0,1	10	<0,5	·	<6	>100	25	9,10,20)
t	2SC 75	SS	G	N	201	A	(15)	5	30	24	(1)			<8	[41]	2,1	10*		10,35)
t	2SC 76	SS	G	N	201	A	(15)	5	30	24	(1)			<8	[37]	2,1	10*		10,35)
t	2SC 77	SS	G	N	201	A	(15)	5	30	24	(1)			<8	[32]	2,1	10*		10,35)
t	2SC 78	SS	G	N	201	A	(15)	5	30	49	(1)			<2		1,5	20*		10,35)
T	2SC 79	Fu	S	N	6	A	(15)	50	300	50	(1)			<1		2,3	500		35)
t	2SC 80	NE	S	N	174	A	15	80	200	20...150	(5)			<0,1		3,5	200		10,35)
t	2SC 81	Mb	S	N	205	A	(50)	5A	125W*	10...150	1A	·	·	<10m	·	300	5*	·	4,7,10)
t	2SC 82	Mb	S	N	205	A	(100)	5A	125W*	10...150	1A			<10m		300	5*		4,7,10)
t	2SC 83	Mb	S	N	205	A	(150)	5A	125W*	10...150	1A			<10m		300	5*		4,7,10)
t	2SC 84	Mb	G	N	1	A	(25)	200	120	40	20			<25		<20	10*	<300	10)
t	2SC 85	Mb	G	N	1	A	(25)	400	120	30	200	·	·	<25	·	<20	10*	<500	10)
t	2SC 86	Mb	G	N	1	A	(25)	400	120	60	200			<25		<20	10*	<600	10)
T	2SC 87	Fu	S	N	3	A	(30)	100	600	50	10			<1		4	250	70+	
T	2SC 88	Fu	S	N	3	A	(120)	100	600	50	10			<1		3	250	40+	
t	2SC 89	Hi	G	N	3	B	15	400	120	20...100	20	<0,2	20	<25	·	<40	>3*	<450+	4,10), kpl. 2SA 208
t	2SC 89 H	Hi	G	N	3	B	15	400	120	20...100	20	<0,2	20	<25	·	<40	>3*	<450+	4,10,11)
t	2SC 90	Hi	G	N	3	B	15	400	120	20...120	200	<0,3	200	<25	·	<40	>5*	<400+	4,10), kpl. 2SA 209
t	2SC 90 H	Hi	G	N	3	B	15	400	120	20...120	200	<0,3	200	<25	·	<40	>5*	<400+	4,10,11)
T	2SC 91	Hi	G	N	3	B	12	400	120	30...200	200	<0,3	200	<25	·	<40	>10*	<300+	4,10)
T	2SC 91 H	Hi	G	N	3	B	12	400	120	30...200	200	<0,3	200	<25	·	<40	>10*	<300+	4,10,11)
T	2SC 92	NE	S	N	136	A	45	2A	20W*	10...100	350	<1,0	500	<100		<60	>100		37,42:>5W)
T	2SC 93	NE	S	N	136	A	50	2A	20W*	>10	350	<1,0	500	<100		<60	>80		37,42:>4W)
T	2SC 94	NE	S	N	136	A	50	2A	20W*	>10	350	<1,0	500	<100		<60	>80		37,42:>5W)
t	2SC 95	TT	S	N	3	A	100	100	800	(50)	(10)			<1		<20	>100		10)
t	2SC 96	TT	S	N	42	C	15	150	500	60	10			<10n		17	150		10,15,24)
t	2SC 97	NE	S	N	3	A	30	1A	800	>20	150	<0,5	50	<1	·	<20	250	<50	9,10)
T	2SC 97 A	NE	S	N	9	A	45	1A	800	40...160	50	<0,6	500	(<0,5)		<10	>250	<30	9), kpl. 2SA 571
T	2SC 98	Mt	S	N	6	A	(20)	100	300	30...60	10	<0,6	100	<0,1		<5	350	<14	9)
T	2SC 99	Mt	S	N	6	A	(20)	100	300	40...120	10	<0,6	100	<0,1		<5	350	<14	9)
t	2SC 100	NE	S	N	171	A	15	200	150	30...120	10	<0,3	10	<1	·	<6	>300	<40	9,10), NT:2SC 269
t	2SC 101	TT	S	N	191	A	(60)	2A	60W*	12...250	1A	2,5	1A	<3m		350	16	800+	4,10)
t	2SC 101 A	TT	S	N	15	A	(70)	5A	35W*	30...300	1A	<2,0	5A	<1m		<250	20	400+	4,10,21)
t	2SC 102	TT	S	N	155	A	(50)	7A	100W*	>15	1A	<2,5	5A	<45m		<950	20	<500	4,7,10)
t	2SC 103	TT	S	N	6	A	(25)	50	250	35	10			<1		<7	>200		10)
t	2SC 103 A	TT	S	N	6	A	(30)	80	250	>40	10	0,25	10	<0,1		<7	250	20	10,21)
t	2SC 104	TT	S	N	6	A	(25)	50	250	(32)	(10)			<1		4	250		10)
t	2SC 104 A	TT	S	N	6	A	(30)	80	250	60	10			<0,1		4	250		10,21)
t	2SC 105	TT	S	N	6	A	20	80	250	>20	0,1	0,1	0,1	<5n		<6	>100		10)
t	2SC 106	TT	S	N	136	B	(60)	2A	15W*	>7,5	500	0,5	500	<3m		<90	>60	25+	4,10)
t	2SC 107	TT	S	N	136	B	(60)	1,5A	15W*	>7,5	500	0,5	500	<3m		<90	>60	25+	4,10,42:5W)
t	2SC 108	TT	S	N	7	A	45	600	600	>20	150	0,3	150	<1		<35	>100	40	4,10)
t	2SC 108 A	Sa	S	N	7	A	55	800	800	80	200			<1		<20	90		4,10,21)
t	2SC 109	TT	S	N	7	A	30	600	600	>35	150	0,2	150	<1		<35	>70	30	4,10)
t	2SC 109 A	Sa	S	N	7	A	40	800	800	80	200			<1		<20	90		4,10,21
t	2SC 110	Hi	S	N	3	A	(40)	300	750	(50)	(200)			<1		6	240		10)
t	2SC 111	Hi	S	N	3	A	(50)	300	750	(50)	(200)			<1		6	240		10)
t	2SC 112	Hi	S	N	3	A	(40)	200	750	35...125	200	·	·	<1	·	7	180	<50+	10)
t	2SC 113	Hi	S	N	3	A	(50)	200	750	35...125	200			<1		7	180	<50+	10)
t	2SC 114	Hi	S	N	3	A	(50)	200	750	73	(200)			<1		18	80	<70+	10)
t	2SC 116	Hi	S	N	3	A	25	(200)	750	>8	200	<1,0	200	<5	·	<40	>35	·	4,10)
t	2SC 116 H	Hi	S	N	3	A	25	(200)	750	15...150	200	<1,0	200	<5	·	<20	>70	·	4,10,11,20)
t	2SC 116 T	Hi	S	N	3	A	50	(200)	750	>8	200	<1,0	200	<5	·	<30	>60	·	4,10,21)
t	2SC 117	Hi	S	N	136	A	50	600	13W*	>10	30	<2,0	500	<5	·	<30	>60	75+	4,10)
t	2SC 117 H	Hi	S	N	136	A	50	600	13W*	>10	60	<2,0	500	<5	·	<30	>60	75+	10,37,42:>2W)
t	2SC 117 T	Hi	S	N	136	A	50	600	13W*	>8	200	<2,0	500	<5	·	<30	>60	75+	4,10,20)
t	2SC 118	Hi	S	N	136	A	60	600	13W*	4...100	60	<2,0	500	<5	·	<30	>70	·	10,37)
t	2SC 118 H	Hi	S	N	136	A	60	600	13W*	4...100	60	<2,0	500	<5	·	<30	>70	·	10,37,42:>2W)
t	2SC 119	Hi	S	N	136	A	50	600	13W*	4...100	60	<2,0	500	<5	·	<30	>70	·	10,37)
t	2SC 119 H	Hi	S	N	136	A	50	600	13W*	4...100	60	<2,0	500	<5	·	<30	>70	·	10,37,42:>1W)
t	2SC 120	NE	S	N	7	A	25	25	250	>20	(50µ)			<0,1	5	4	200		10,35)
t	2SC 121	NE	S	N	7	A	25	25	250	20...75	(1)			<1		4	200		10,35)
t	2SC 122	NE	S	N	7	A	25	25	250	50.. 150	(1)			<1		4	200		10,35)
t	2SC 123	NE	S	N	7	A	25	25	250	80...200	(1)			<1		4	200		10,35)
t	2SC 124	NE	S	N	7	A	25	25	250	>20	(50µ)			<0,2		4	200		10,35)
t	2SC 125	Hi	G	N	159	A	(20)	10	80	(>10)	(3)			<30		0,9	700		10,35)
t	2SC 127	NE	S	N	7	C	(20)	25	250	(150)	(1)			<2		4	200		10,35)
T	2SC 128	Ca,Mt	G	N	3	B	25	100	125	30	100			<3		9	5,5	<320	
T	2SC 129	Ca,Mt	G	N	3	B	20	100	125	45	100			<3		9	8	<265	
T	2SC 130	Ca,Fu	S	N	136	A	(60)	1A	20W*	20...150	20	·	·	<0,1	·	15	160	·	4)
T	2SC 131	Ca,Fu	S	N	6	A	(40)	300	350	60	10	<0,7	100	<50n	·	4	350	8+	9)

1 K	2 Typ	3 Hersteller	4 Ma	5 Pl	6 Fo	7 Af	8 U_{max} [V]	9 U_{max} [mA]	10 P_{tot} [mW]	11 B	I_F [mA]	12 U_S [V]	I_F [mA]	13 I_{Sp} [uA]	14 F [dB]	15 C [pF]	16 f_g [MHz]	17 t [ns]	18 Bemerkung
T	2SC 132	Ca,Fu	S	N	6	A	(20)	300	350	60	10	<0,7	100	<50n	-	4	350	8+	9)
T	2SC 133	Ca,Fu	S	N	6	A	(20)	300	350	60	10	<0,8	100	<50n	-	4	350	8+	9)
T	2SC 134	Ca,Fu	S	N	6	A	(40)	300	350	60	10	<0,3	100	<20n	-	4	350	10+	9)
T	2SC 135	Ca,Fu	S	N	6	A	(20)	300	350	60	10	<0,5	100	<20n	-	4	350	10+	9)
T	2SC 136	Ca,Fu	S	N	6	A	(80)	300	350	60	10	<0,5	100	<20n	-	4	350	10+	9)
T	2SC 137	Ca,Fu	S	N	6	A	(25)	300	350	50	10	<0,7	100	<50n	-	4	350	8+	9)
T	2SC 138	NE	S	N	84	C	30	500	800	(20...150)	(30)	<0,4	150	<1		<8	400		37)
T	2SC 138 A	NE	S	N	84	C	35	500	800	(40...150)	(30)	<0,4	150	<1		<5,5	400		21,37)
T	2SC 139	NE	S	N	84	C	30	500	800	(>20)	(30)	<0,4	150	<0,15	-	<8	400	-	37)
t	2SC 140	SS	S	N	144	A	(60)	1A	1,7W	30	50			<12		13	200		4,10)
t	2SC 147	SS	S	N	144	A	(30)	1A	1,7W	24	50			<100			120		4,10)
t	2SC 149	NE	S	N	7	A	(120)	300	800	>15	150	2,0	150	<10		14	160		4,10)
t	2SC 150	Ca,Hi	S	N	3	A	(20)	100	750	20...120	10	<1,0	50	<1		7	100		10), NT:2SC 150 H
t	2SC 150-A	Ca,Hi	S	N	3	A	(20)	100	750	20...40	10	<1,0	50	<1		7	100		10,20)
t	2SC 150-B	Ca,Hi	S	N	3	A	(20)	100	750	35...70	10	<1,0	50	<1		7	100		10,20)
t	2SC 150-C	Ca,Hi	S	N	3	A	(20)	100	750	60...120	10	<1,0	50	<1		7	100		10,20)
T	2SC 150 H	Hi	S	N	7	A	(20)	100	750	20...120	10	<1,0	50	<1		<10	>80	130	11)
T	2SC 150 H-A	Hi	S	N	7	A	(20)	100	750	20...40	10	<1,0	50	<1		<10	>80	130	11,20)
T	2SC 150 H-B	Hi	S	N	7	A	(20)	100	750	35...70	10	<1,0	50	<1		<10	>80	130	11,20)
T	2SC 150 H-C	Hi	S	N	7	A	(20)	100	750	60...120	10	<1,0	50	<1		<10	>80	130	11,20)
t	2SC 150 T	Hi	S	N	3	A	(50)	100	750	20...120	10	<1,0	50	<1		7	100		10,21)
t	2SC 150 T-A	Hi	S	N	3	A	(50)	100	750	20...40	10	<1,0	50	<1		7	100		10,20,21)
t	2SC 150 T-B	Hi	S	N	3	A	(50)	100	750	35...70	10	<1,0	50	<1		7	100		10,20,21)
t	2SC 150 T-C	Hi	S	N	3	A	(50)	100	750	60...120	10	<1,0	50	<1		7	100		10,20,21)
t	2SC 151	Hi	S	N	3	A	(40)	100	750	20...120	10	<1,0	50	<1		7	130		10), NT:2SC 151 H
t	2SC 151-A	Hi	S	N	3	A	(40)	100	750	20...40	10	<1,0	50	<1		7	130		10,20)
t	2SC 151-B	Hi	S	N	3	A	(40)	100	750	35...70	10	<1,0	50	<1		7	130		10,20)
t	2SC 151-C	Hi	S	N	3	A	(40)	100	750	60...120	10	<1,0	50	<1		7	130		10,20)
T	2SC 151 H	Hi	S	N	7	A	(40)	100	750	20...120	10	<1,0	50	<1		<10	320	130	11)
T	2SC 151 H-A	Hi	S	N	7	A	(40)	100	750	20...40	10	<1,0	50	<1		<10	320	130	11,20)
T	2SC 151 H-B	Hi	S	N	7	A	(40)	100	750	35...70	10	<1,0	50	<1		<10	320	130	11,20)
T	2SC 151 H-C	Hi	S	N	7	A	(40)	100	750	60...120	10	<1,0	50	<1	-	<10	320	130	11,20)
t	2SC 152	Hi	S	N	3	A	(60)	100	750	20...120	10	<1,0	50	<1		7	160		10),NT:2SC 152 H
t	2SC 152-A	Hi	S	N	3	A	(60)	100	750	20...40	10	<1,0	50	<1		7	160		10,20)
t	2SC 152-B	Hi	S	N	3	A	(60)	100	750	35...70	10	<1,0	50	<1		7	160		10,20)
t	2SC 152-C	Hi	S	N	3	A	(60)	100	750	60...120	10	<1,0	50	<1	-	7	160	-	10,20)
T	2SC 152 H	Hi	S	N	7	A	(60)	100	750	20...120	10	<1,0	50	<1		<10	320	130	11)
T	2SC 152 H-A	Hi	S	N	7	A	(60)	100	750	20...40	10	<1,0	50	<1		<10	320	130	11,20)
T	2SC 152 H-B	Hi	S	N	7	A	(60)	100	750	35...70	10	<1,0	50	<1		<10	320	130	11,20)
T	2SC 152 H-C	Hi	S	N	7	A	(60)	100	750	60...120	10	<1,0	50	<1		<10	320	130	11,20)
t	2SC 153	Hi	S	N	3	A	(120)	100	750	65	50			<1		6	140		10)
t	2SC 154	Hi	S	N	3	A	(120)	100	750	30...200	10	<0,5	10	<10	-	<6	150	-	3,10),NT:2SC 154 C
t	2SC 154 A	Hi	S	N	3	A	(150)	100	750	30...200	10	<0,5	10	<10	-	<6	150	-	3,10,21),NT:2SC 154 C
T	2SC 154 B	Hi	S	N	3	A	(180)	100	750	30...200	10	<0,5	10	<10	-	<6	150	-	3,10,21),NT:2SC 154 C
T	2SC 154 C	H	S	N	7	A	(200)	100	750	30...250	25	<1,0	25	<0,1	-	<3,5	>40	-	3,21)
T	2SC 154 H	Hi	S	N	7	A	70	100	750	35...200	10	<0,5	10	<0,1		<8	>80		3,11)
T	2SC 154 H-A	Hi	S	N	7	A	70	100	750	35...70	10	<0,5	10	<0,1	-	<8	>80	-	3,11,20)
T	2SC 154 H-B	Hi	S	N	7	A	70	100	750	60...120	10	<0,5	10	<0,1		<8	>80		3,11,20)
T	2SC 154 H-C	Hi	S	N	7	A	70	100	750	100...200	10	<0,5	10	<0,1	-	<8	>80	-	3,11,20)
T	2SC 155	Fu	S	N	227	A	(20)	25	100	(35)	(2)			<2		2,5	200		
T	2SC 156	Fu	S	N	227	A	(20)	25	100	(50)	(2)			<2		2,5	200		
t	2SC 157	Hi	S	N	3	B	(20)	20	125	(30)	(2)			<1		3	25*		10,35)
t	2SC 158	Hi	S	N	3	B	(20)	20	125	(40)	(2)	-	-	<1	-	3	40*	-	10,35)
t	2SC 159	Hi	S	N	3	B	(20)	20	125	(50)	(2)			<1		3	60*		10,35)
t	2SC 160	Hi	S	N	3	B	(20)	20	125	(60)	(2)			<1		3	100*		10,35)
t	2SC 161	TT	S	N	2	A	(60)	4A	50W*	>20	3A	<3,5	3A	<2m		<550	25	80+	4,10)
t	2SC 166	Hi	S	N	1	A	(30)	200	200	105	(3)			<0,1		18	20*	580+	10)
t	2SC 167	Hi	S	N	1	A	(55)	200	200	105	(3)			<0,1		18	20*	580+	10)
T	2SC 170	Fu	S	N	6	A	(25)	50	110	(60)	(10)			<0,5		5	250		
T	2SC 171	Fu	S	N	6	A	(25)	50	200	(60)	(10)			<0,5		5	250		
T	2SC 172	Fu	S	N	6	A	(25)	50	300	(60)	(10)			<0,1		5	350		
T	2SC 172 A	Fu	S	N	6	A	(40)	50	360	(60)	(10)			<25n		<7	350		21)
t	2SC 173	SS	G	N	228	A	(15)	5	30	(41)	(1)			<8		2	20*		10,35)
T	2SC 174	Fu	S	N	72	B	(30)	25	200	(45)	(2)	-	-	<1	-	1,5	170	-	35)
T	2SC 174 A	Fu	S	N	72	B	(60)	25	200	(45)	(2)	-	-	<1	-	1,5	200	-	21,35)
t	2SC 175	SS	G	N	228	A	(15)	5	30	(24)	(1)	-	-	<8	-	2,1	10*	-	10,35)
t	2SC 176	SS	G	N	228	A	(15)	5	30	(24)	(1)	-	-	<8	-	2,1	10*	-	10,35)
t	2SC 177	SS	G	N	228	A	(15)	5	30	(24)	(1)	-	-	<8	-	2,1	10*	-	10,35)
t	2SC 178	SS	G	N	228	A	(15)	5	30	(49)	(1)	-	-	<2	-	1,5	20*	-	10,35
t	2SC 179	Hi	G	N	1	A	15	400	120	20...100	20	<0,2	20	<25	-	<25	>3*	450	4,10)
t	2SC 179 H	Hi	G	N	1	A	15	400	120	20...100	20	<0,2	20	<25	-	<25	>3*	450	4,10,11)
t	2SC 180	Hi	G	N	1	A	15	400	120	20...120	200	<0,3	200	<25	-	<25	>5*	400	4,10)
t	2SC 180 H	Hi	G	N	1	A	15	400	120	20...120	200	<0,3	200	<25	-	<25	>5*	400	4,10,11)
t	2SC 181	Hi	G	N	1	A	12	400	120	20...220	200	<0,3	200	<25	-	<25	>10*	300	4,10)

1 K	2 Typ	3 Hersteller	4 Ma	5 Pl	6 Fo	7 Af	8 U_{max} [V]	9 U_{max} [mA]	10 P_{tot} [mW]	11 B	I_F [mA]	12 U_S [V]	I_F [mA]	13 I_{Sp} [uA]	14 F [dB]	15 C [pF]	16 f_g [MHz]	17 t [ns]	18 Bemerkung
t	2SC 181 H	Hi	G	N	1	A	12	400	120	20...220	200	<0,3	200	<25	·	<25	>10*	300	4,10,11)
T	2SC 182	NE	S	N	171	A	15	150	150	50...200	20	<0,6	100	<1		<10	>30		
T	2SC 183	NE	S	N	171	A	(20)	30	100	27...215	0,5	<0,6	10	<0,1	<10	<4	>60		35)
T	2SC 184	NE	S	N	171	A	(20)	30	100	43...126	0,5	<0,6	10	<0,1	2,7	<4	>100		35)
T	2SC 185	NE	S	N	171	A	(20)	30	100	43...126	0,5	<0,6	10	<0,1	<3,5	<2,5	>150		35)
T	2SC 186	Fu	S	N	1	A	(20)	25	85	(40)	2,5			<2		4	250		35)
T	2SC 187	Fu	S	N	1	A	(20)	25	85	(50)	2,5			<2		4	250		35)
T	2SC 188	Ca,Fu	S	N	3	A	(40)	500	600	50	150			<1		9	150		4)
T	2SC 189	Ca,Fu	S	N	3	A	(60)	500	600	40	150			<1		9	150	60+	4)
T	2SC 190	Fu	S	N	3	A	(60)	500	600	75	150			<1		9	180	50+	4)
t	2SC 191	SS	S	N	3	B	(60)	10	250	(21)	(1)			<2		3	50*		10,35)
t	2SC 192	SS	S	N	3	B	(60)	10	250	(21)	(1)			<2		3	10*		10,35)
t	2SC 193	SS	S	N	3	B	(60)	10	250	(21)	(1)			<2		3	30*		10,35)
t	2SC 194	SS	S	N	3	B	(60)	10	250	(21)	(1)			<2		3	50*		10,35)
t	2SC 195	SS	S	N	3	B	(30)	10	250	(21)	(1)			<1		3	10*		10,35)
t	2SC 196	SS	S	N	3	B	(30)	10	250	(21)	(1)	·	·	<1	·	3	30*	·	10,35)
t	2SC 197	SS	S	N	3	B	(30)	10	250	(21)	(1)	·	·	<1	·	3	50*	·	10,35)
t	2SC 198	Fu	S	N	39	A	(50)	500	800	(40)	20	·	·	<1	·	6	350	·	10,37),NT:2SC 198A
T	2SC 198 A	Fu	S	N	39	A	(50)	500	800	(40)	20	·	·	<1	·	6	350	·	37)
t	2SC 199	TT	S	N	3	A	45	50	600	50...200	3	0,3	10	<0,1		<10	>50	150	10)
T	2SC 200	Fu	S	N	3	A	(40)	300	650	(60)	(1)			<20n		<8	>175		4)
T	2SC 201	Fu	S	N	3	A	(20)	300	650	(60)	(1)			<0,1		<8	>175		4)
T	2SC 202	Fu	S	N	3	A	(80)	300	650	(60)	(1)			<20n		<8	>175		4)
T	2SC 203	Ca,Fu	S	N	6	A	(40)	200	350	(60)	(1)			<20n		<8	>175		4)
T	2SC 204	Ca,Fu	S	N	6	A	20	200	350	60	10	<0,5	100	<50n	·	<8	>175	<20+	4)
T	2SC 204 F	Fu	S	N	6	A	20	200	350	60	10	<0,5	100	<50n	·	4	250	<20+	11)
T	2SC 205	Fu	S	N	6	A	(80)	200	350	(60)	(1)	·	·	<20n	·	<8	>175	·	4)
T	2SC 206	Fu	S	N	72	B	(20)	25	200	(35)	(2)	·	·	<2	·	1,5	200	·	35)
T	2SC 210	Fu	S	N	3	A	(50)	500	650	(50)	(20)			<0,1		<30	>75		4)
T	2SC 211	Fu	S	N	3	A	(25)	500	650	(50)	(20)			<1		<30	>75		4)
T	2SC 212	Fu	S	N	3	A	(80)	500	650	(50)	(20)			<0,1		<30	>75		4)
T	2SC 213	Fu	S	N	136	A	(50)	600	1,5W	(50)	(20)			<0,1		<30	>75		4)
T	2SC 214	Fu	S	N	136	A	(25)	600	1,5W	(50)	(20)			<1		<30	>75		4)
T	2SC 215	Fu	S	N	136	A	(80)	600	1,5W	(50)	(20)			<0,1		<30	>75		4)
T	2SC 216	Ca,Fu	S	N	3	A	(50)	300	650	50	50			<0,1			>100		4)
T	2SC 217	Fu	S	N	3	A	(25)	300	650	50	50			<1			>100		4)
T	2SC 218	Ca,Fu	S	N	3	A	(80)	300	650	50	50			<0,1			>100		4)
T	2SC 220	Fu	S	N	3	A	(50)	700	650	(50)	(20)			<0,1		<30	>75		4)
T	2SC 221	Fu	S	N	3	A	(25)	700	650	(50)	(20)			<1		<30	>75		4)
T	2SC 222	Fu	S	N	3	A	(80)	700	650	(50)	(20)			<0,1		<30	>75		4)
T	2SC 223	Fu	S	N	136	A	(50)	1A	1,5W	(20)	(20)			<0,1		<30	>75		4)
T	2SC 224	Fu	S	N	136	A	(25)	1A	1,5W	(20)	(20)			<1		<30	>75		4)
T	2SC 225	Fu	S	N	136	A	(80)	1A	1,5W	(20)	(20)			<0,1		<30	>75		4)
T	2SC 226	Fu	S	N	3	A	(50)	700	650	50	100			<0,1					4)
T	2SC 227	Fu	S	N	3	A	(25)	700	650	50	100			<1					4)
T	2SC 228	Fu	S	N	3	A	(80)	700	650	50	100			<0,1					4)
T	2SC 229	Fu	S	N	136	A	(80)	1A	1,5W	50	100			<0,1				45+	4)
T	2SC 230	Fu	S	N	6	A	(80)	200	350	(60)	(1)	·	·	<20n	·	<8	>175	·	35)
T	2SC 231	Fu	S	N	7	A	50	700	650	40	150	<0,6	150	<1	·	·	·	45+	4)
T	2SC 232	Fu	S	N	7	A	25	700	650	40	150	<0,8	150	<1	·	·	·	45+	4)
T	2SC 233	Fu	S	N	7	A	(80)	700	650	40	150	<0,6	150	<1	·	·	·	45+	4)
T	2SC 234	Fu	S	N	136	A	(100)	1,5A	1,8W	(20)	(150)	·	·	<1m	·	35	140	·	37)
T	2SC 235	Fu	S	N	136	A	(100)	1,5A	1,8W	(20)	(150)	·	·	<1m	·	·	120	·	37)
T	2SC 236	Fu	S	N	136	A	(90)	500	1,8W	(17)	(20)	·	·	<0,1	·	15	100	·	37
T	2SC 237	Fu	S	N	6	A	(30)	300	350	(80)	(1)	·	·	<50n	·	5	450	·	37)
T	2SC 238	Fu	S	N	7	A	(40)	100	650	(80)	(1)	·	·	<0,1	·	4	350	·	35)
T	2SC 239	Fu	S	N	6	A	(50)	300	350	60	10	<0,7	100	<50n	·	5	450	<20+	4)
T	2SC 240	NE	S	N	2	A	60	5A	75W*	15...100	1A	<2,5	3A	<5m	·	·	·	<2µ	4,7)
T	2SC 241	NE	S	N	2	A	40	10A	75W*	15...100	1A	<1,5	5A	<10m	·	·	35*	<2µ	4,7)
T	2SC 242	NE	S	N	2	A	60	10A	75W*	15...100	1A	<1,5	5A	<10m	·	·	35*	<2µ	4,7)
T	2SC 243	NE	S	N	2	A	80	10A	75W*	15...100	1A	<1,5	5A	<10m	·	·	35*	<2µ	4,7)
T	2SC 244	NE	S	N	2	A	25	6,5A	75W*	>15	1A	0,5	5A	<20m			35*	470+	4,10)
t	2SC 245	NE	S	N	2	A	45	6,5A	75W*	>15	1A	0,5	5A	<20m			35*	470+	4,10)
t	2SC 246	NE	S	N	2	A	60	6,5A	75W*	>15	1A	0,5	5A	<20m			35*	470+	4,10)
T	2SC 247	Fu	S	N	3	A	(100)	100	600	(60)	(2)			<1		3	150		
T	2SC 248	Fu	S	N	6	A	(70)	50	300	(60)	(2,5)			<1		2,5	170		
T	2SC 249	Fu	S	N	3	A	(70)	70	500	(60)	(2,5)			<1		3,2	170		
T	2SC 250	Fu	S	N	163	B	(20)	25	60	(45)	(2)			<2		2	170		35)
T	2SC 251	NE	S	N	72	B	15	30	200	(20...120)	(5)			<1	<6	1	900		35)
T	2SC 251 A	Ca,NE	S	N	72	B	15	30	200	(40...120)	(5)			<1	<6	1	900		35)
T	2SC 252	Ca,NE	S	N	72	B	15	30	200	(20...120)	(5)	<1,0	10	<1		1	900		35)
T	2SC 253	Ca,NE	S	N	72	B	15	30	200	(20...120)	(5)	<0,5	10	<1	<6	1	900		35)
T	2SC 266	NE	S	N	171	A	20	30	100	43...126	0,5	<0,6	10	<0,1	<18	<3,5	>200		
T	2SC 267	NE	S	N	171	A	20	200	150	50...135	20	<0,6	100	<1		<10	>30		

1 K	2 Typ	3 Hersteller	4 Ma	5 Pl	6 Fo	7 Af	8 U_{max} [V]	9 U_{max} [mA]	10 P_{tot} [mW]	11 B	I_F [mA]	12 U_S [V]	I_F [mA]	13 I_{Sp} [uA]	14 F [dB]	15 C [pF]	16 f_g [MHz]	17 t [ns]	18 Bemerkung
t	2SC 267 A	NE	S	N	171	A	(35)	200	150	>40	20	<0,6	100	<5		<10	90		10,21)
t	2SC 268	NE	S	N	171	A	(60)	30	150	25...100	1	0,1	1	<5		<4,0	>60		8,10)
t	2SC 268 A	NE	S	N	171	A	(80)	30	150	25...100	1	0,1	1	<2		<4,0	>60		8,10,21)
T	2SC 268 B	NE	S	N	171	A	(150)	30	150	25...280	1	<0,3	10	<0,1		<4	>50	270	8,21)
T	2SC 269	NE	S	N	171	A	(25)	200	150	40...320	10	<0,25	10	<1		<6	>200	<20	9)
t	2SC 270	SS	S	N	2	A	75	5A	50W*	24...92	2A			<1m			20	500+	4,10)
t	2SC 271	NE	S	N	171	A	12	20	100	>25)	(2)			<0,5	[13]	<1,0	>800		10,32,46: <15ps)
t	2SC 272	NE	S	N	171	A	12	20	100	(>25)	(2)			<0,5	[10]	<1,0	>1G		10,32,46: <10ps)
t	2SC 273	NE	S	N	3	A	(120)	50	500	20...100	(3)	<2,0	10	<1		2,5	>100		4,10)
t	2SC 280	Hi	S	N	365	A	20	10	80	>80	0,1	0,52*	0,1	<10n	<15	-	-	-	10,14: <10mV,16)
t	2SC 280 H	Hi	S	N	365	A	20	10	80	>80	0,1	0,52*	0,1	<10n	<15	-	-	-	10,11,14: <10mV,16)
T	2SC 281	Hi	S	N	1	A	20	100	200	60...500	10	0,7*	10	<0,1	<12	<10	>80		
T	2SC 281-A	Hi	S	N	1	A	20	100	200	60...120	10	0,7*	10	<0,1	<12	<10	>80		20)
T	2SC 281-B	Hi	S	N	1	A	20	100	200	100...250	10	0,7*	10	<0,1	<12	<10	>80		20)
T	2SC 281-C	Hi	S	N	1	A	20	100	200	200...500	10	0,7*	10	<0,1	<12	<10	>80		20)
T	2SC 281 H	Hi	S	N	1	A	20	100	200	60...320	10	<0,5	50	<0,1	<12	<10	180		11)
T	2SC 281 H-A	Hi	S	N	1	A	20	100	200	60...120	10	<0,5	50	<0,1	<12	<10	180		11,20)
T	2SC 281 H-B	Hi	S	N	1	A	20	100	200	100...200	10	<0,5	50	<0,1	<12	<10	180	-	11,20)
T	2SC 281 H-C	Hi	S	N	1	A	20	100	200	160...320	10	<0,5	50	<0,1	<12	<10	180		11,20)
T	2SC 282	Hi	S	N	1	A	20	100	350	60...320	10	<0,5	50	<1		<10	200		
T	2SC 282-A	Hi	S	N	1	A	20	100	350	60...120	10	<0,5	50	<1		<10	200		20)
T	2SC 282-B	Hi	S	N	1	A	20	100	350	100...200	10	<0,5	50	<1		<10	200		20)
T	2SC 282-C	Hi	S	N	1	A	20	100	350	160...320	10	<0,5	50	<1		<10	200		20)
T	2SC 282 H	Hi	S	N	1	A	20	100	350	60...320	10	<0,5	50	<0,1		<10	200	500*	11)
T	2SC 282 H-A	Hi	S	N	1	A	20	100	350	60...120	10	<0,5	50	<0,1		<10	200	500*	11,20)
T	2SC 282 H-B	Hi	S	N	1	A	20	100	350	100...200	10	<0,5	50	<0,1		<10	200	500*	11,20)
T	2SC 282 H-C	Hi	S	N	1	A	20	100	350	160...320	10	<0,5	50	<0,1		<10	200	500*	11,20)
t	2SC 283	Hi	S	N	1	A	20	100	350	60...500	10	<1,0	50	<0,1		<10	>180		10)
t	2SC 283-A	Hi	S	N	1	A	20	100	350	60...120	10	<1,0	50	<0,1		<10	>180		10,20)
t	2SC 283-B	Hi	S	N	1	A	20	100	350	100...250	10	<1,0	50	<0,1		<10	>180		10,20)
t	2SC 283-C	Hi	S	N	1	A	20	100	350	200...500	10	<1,0	50	<0,1		<10	>180		10,20)
t	2SC 283 H	Hi	S	N	1	A	20	100	350	60...320	10	<1,0	50	<0,1		<10	>180		10,11)
t	2SC 283 H-A	Hi	S	N	1	A	20	100	350	60...120	10	<1,0	50	<0,1		<10	>180		10,11,20)
t	2SC 283 H-B	Hi	S	N	1	A	20	100	350	100...200	10	<1,0	50	<0,1		<10	>180		10,11,20)
t	2SC 283 H-C	Hi	S	N	1	A	20	100	350	160...320	10	<1,0	50	<0,1		<10	>180		10,11,20)
T	2SC 284	Hi	S	N	1	A	35	100	350	35...200	10	<1,0	50	<0,1		<10	200		
T	2SC 284-A	Hi	S	N	1	A	35	100	350	35...120	10	<1,0	50	<0,1		<10	200		20)
T	2SC 284-B	Hi	S	N	1	A	35	100	350	100...200	10	<1,0	50	<0,1		<10	200		20)
T	2SC 284 H	Hi	S	N	1	A	25	100	350	35...200	10	<1,0	50	<0,1		<10	200		11,21)
T	2SC 284 H-A	Hi	S	N	1	A	25	100	350	35...120	10	<1,0	50	<0,1		<10	200		11,20,21)
T	2SC 284 H-B	Hi	S	N	1	A	25	100	350	100...200	10	<1,0	50	<0,1		<10	200		11,20,21)
T	2SC 285	Fu	S	N	3	A	(50)	300	500	(60)	(10)	-	-	<0,1	-	3,5	320	-	37)
T	2SC 285 A	Fu	S	N	3	A	(50)	300	500	(60)	(10)	-	-	<0,1	-	3,5	500	-	37)
:	2SC 286	NE	S	N	171	A	12	10	100	(>20)	(2)	0,76*	1	<1		<1,0	>600		10,32,46: <30ps)
:	2SC 287	NE	S	N	171	A	12	10	100	>20	(2)	0,76*	1	<1		<1,0	>600		10,32,46: <20ps)
T	2SC 287 A	NE	S	N	171	A	15	20	150	40...200	5	0,76*	1	<1		<1,0	>600		21,32,46: <20ps)
:	2SC 288	NE	S	N	171	A	12	20	100	>20	(2)	0,75*	1	<1		<1,0	>850		10,32,46: <15ps)
T	2SC 288 A	NE	S	N	171	A	15	20	150	40...200	5	0,75*	1	<1		<1,0	>850		21,32,46: <15ps)
	2SC 289	NE	S	N	171	A	12	10	100	(>20)	(2)	0,8*	10	<1	9	<1	1,1G		10,32,46:4ps)
	2SC 290	NE	S	N	136	A	40	2A	20W*	(5...35)	350	<1,0	500	<3m		35	160		4,10)
	2SC 291	SS	S	N	3	A	40	3A	1W	25...52	1A			<3		18	90		4,10)
	2SC 292	SS	S	N	3	A	60	3A	1W	30...173	100			<3		18	90		4,10)
	2SC 293	SS	S	N	3	A	80	3A	1W	30...173	100			<3		18	90		4,10)
	2SC 294	NE	S	N	42	C	12	50	600	40...300	1	<0,4	20	<1		<10	>60		14: <10mV,15,24)
	2SC 297	SS	S	N	154	A	40	3A	10W*	25...52	1A			<3		18	90		4,10)
	2SC 298	SS	S	N	154	A	60	3A	10W*	30...173	100			<3		18	90		4,10)
	2SC 299	SS	S	N	154	A	80	3A	10W*	30...173	100			<3		18	90		4,10)
	2SC 300	Mb	S	N	6	A	15	100	360	35...500	0,1	<0,5	10	<0,5	-	<4	>300	-	
	2SC 300-B	Mb	S	N	6	A	15	100	360	35...70	0,1	<0,5	10	<0,5	-	<4	>300	-	20)
	2SC 300-C	Mb	S	N	6	A	15	100	360	55...110	0,1	<0,5	10	<0,5	-	<4	>300	-	20)
	2SC 300-D	Mb	S	N	6	A	15	100	360	90...180	0,1	<0,5	10	<0,5	-	<4	>300	-	20)
	2SC 300-E	Mb	S	N	6	A	15	100	360	150...300	0,1	<0,5	10	<0,5	-	<4	>300	-	20)
	2SC 300-F	Mb	S	N	6	A	15	100	360	250...500	0,1	<0,5	10	<0,5	-	<4	>300	-	20)
	2SC 301	Mb	S	N	6	A	15	100	360	35...500	0,1	<0,5	10	<10n	-	<4	>300	-	
	2SC 301-B	Mb	S	N	6	A	15	100	360	35...70	0,1	<0,5	10	<10n	-	<4	>300	-	20)
	2SC 301-C	Mb	S	N	6	A	15	100	360	55...110	0,1	<0,5	10	<10n	-	<4	>300	-	20)
	2SC 301-D	Mb	S	N	6	A	15	100	360	90...180	0,1	<0,5	10	<10n	-	<4	>300	-	20)
	2SC 301-E	Mb	S	N	6	A	15	100	360	150...300	0,1	<0,5	10	<10n	-	<4	>300	-	20)
	2SC 301-F	Mb	S	N	6	A	15	100	360	250...500	0,1	<0,5	10	<10n	-	<4	>300	-	20)
	2SC 302	Mb	S	N	6	A	20	100	360	35...500	0,1	<0,5	10	<10n	-	<4	>300	-	
	2SC 302-B	Mb	S	N	6	A	20	100	360	35...70	0,1	<0,5	10	<10n	-	<4	>300	-	20)
	2SC 302-C	Mb	S	N	6	A	20	100	360	55...110	0,1	<0,5	10	<10n	-	<4	>300	-	20)
	2SC 302-D	Mb	S	N	6	A	20	100	360	90...180	0,1	<0,5	10	<10n	-	<4	>300	-	20)
	2SC 302-E	Mb	S	N	6	A	20	100	360	150...300	0,1	<0,5	10	<10n	-	<4	>300	-	20)

1 K	2 Typ	3 Hersteller	4 Ma	5 Pl	6 Fo	7 Af	8 U_{max} [V]	9 U_{max} [mA]	10 P_{tot} [mW]	11 B	I_F [mA]	12 U_S [V]	I_F [mA]	13 I_{Sp} [uA]	14 F [dB]	15 C [pF]	16 f_g [MHz]	17 t [ns]	18 Bemerkung
T	2SC 302-F	Mb	S	N	6	A	20	100	360	250...500	0,1	<0,5	10	<10n	·	<4	>300	·	20)
T	2SC 302-M	Mb	S	N	6	A	20	100	300	40...120	0,1	<0,5	10	<0,1	·	<4	>300	·	20)
t	2SC 303	Mb	S	N	3	A	(50)	500	800	20	100			<50		10	180		4,10)
t	2SC 304	Mb	S	N	3	A	(60)	500	800	25	100			<10		10	200		4,10)
t	2SC 305	Mb	S	N	3	A	(80)	500	800	30	100			<50n		10	200		4,10)
T	2SC 306	Mb	S	N	7	A	30	500	800	35...500	150	<0,7	150	<0,1		<15	>190		4)
T	2SC 306-B	Mb	S	N	7	A	30	500	800	35...70	150	<0,7	150	<0,1		<15	>190		4,20)
T	2SC 306-C	Mb	S	N	7	A	30	500	800	55...110	150	<0,7	150	<0,1		<15	>190		4,20)
T	2SC 306-D	Mb	S	N	7	A	30	500	800	90...180	150	<0,7	150	<0,1		<15	>190		4,20)
T	2SC 306-E	Mb	S	N	7	A	30	500	800	150...300	150	<0,7	150	<0,1		<15	>190		4,20)
T	2SC 306-F	Mb	S	N	7	A	30	500	800	250...500	150	<0,7	150	<0,1		<15	>190		4,20)
T	2SC 307	Mb	S	N	7	A	40	500	800	35...500	150	<0,7	150	<10n		<15	>190		4)
T	2SC 307-B	Mb	S	N	7	A	40	500	800	35...70	150	<0,7	150	<10n		<15	>190		4,20)
T	2SC 307-C	Mb	S	N	7	A	40	500	800	55...110	150	<0,7	150	<10n		<15	>190		4,20)
T	2SC 307-D	Mb	S	N	7	A	40	500	800	90...180	150	<0,7	150	<10n		<15	>190		4,20)
T	2SC 307-E	Mb	S	N	7	A	40	500	800	150...300	150	<0,7	150	<10n		<15	>190		4,20)
T	2SC 307-F	Mb	S	N	7	A	40	500	800	250...500	150	<0,7	150	<10n	·	<15	>190	·	4,20)
T	2SC 307-M	Mb	S	N	7	A	40	500	750	40...120	150	<0,7	150	<0,1	·	<15	>140	·	4,20)
t	2SC 308	Mb	S	N	7	A	60	500	800	35...500	150	<1,5	150	<1		<8	>80	250+	4,10)
t	2SC 308-B	Mb	S	N	7	A	60	500	800	35...70	150	<1,5	150	<1		<8	>80	250+	4,10,20)
t	2SC 308-C	Mb	S	N	7	A	60	500	800	55...110	150	<1,5	150	<1		<8	>80	250+	4,10,20)
t	2SC 308-D	Mb	S	N	7	A	60	500	800	90...180	150	<1,5	150	<1		<8	>80	250+	4,10,20)
t	2SC 308-E	Mb	S	N	7	A	60	500	800	150...300	150	<1,5	150	<1	·	<8	>80	250+	4,10,20)
t	2SC 308-F	Mb	S	N	7	A	60	500	800	250...500	150	<1,5	150	<1		<8	>80	250+	4,10,20)
T	2SC 309	Mb	S	N	7	A	80	500	800	35...500	150	<1,5	150	<1		<8	>80		4)
T	2SC 309-B	Mb	S	N	7	A	80	500	800	35...70	150	<1,5	150	<1		<8	>80		4,20)
T	2SC 309-C	Mb	S	N	7	A	80	500	800	55...110	150	<1,5	150	<1		<8	>80		4,20)
T	2SC 309-D	Mb	S	N	7	A	80	500	800	90...180	150	<1,5	150	<1		<8	>80		4,20)
T	2SC 309-E	Mb	S	N	7	A	80	500	800	150...300	150	<1,5	150	<1		<8	>80		4,20)
T	2SC 309-F	Mb	S	N	7	A	80	500	800	250...500	150	<1,5	150	<1		<8	>80		4,20)
T	2SC 310	Mb	S	N	7	A	100	500	800	35...500	150	<1,5	150	<10n		<8	>80		4)
T	2SC 310-B	Mb	S	N	7	A	100	500	800	35...70	150	<1,5	150	<10n		<8	>80		4,20)
T	2SC 310-C	Mb	S	N	7	A	100	500	800	55...110	150	<1,5	150	<10n		<8	>80		4,20)
T	2SC 310-D	Mb	S	N	7	A	100	500	800	90...180	150	<1,5	150	<10n		<8	>80		4,20)
T	2SC 310-E	Mb	S	N	7	A	100	500	800	150...300	150	<1,5	150	<10n		<8	>80		4,20)
T	2SC 310-F	Mb	S	N	7	A	100	500	800	250...500	150	<1,5	150	<10n		<8	>80		4,20)
t	2SC 313	Hi	S	N	173	A	19	50	200	>20	10	<1,0	20	<0,5	·	<2	1,1G	·	10,35,46:10ps)
t	2SC 313 H	Hi	S	N	173	A	19	50	200	35...120	10	<1,0	20	<0,5	·	<2	>600	·	10,11,35,46:<25ps)
t	2SC 314	Hi	S	N	136	A	(75)	1,2A	20W*	5...100	100	<1,0	600	<10	·	20	70	·	4,10)
t	2SC 315	Hi	S	N	136	A	60	1,2A	20W*	5...100	100	<1,0	600	<10	·	<40	80	·	4,10)
t	2SC 315 H	Hi	S	N	136	A	60	1,2A	20W*	5...100	100	<1,0	600	<10	·	<40	80	·	4,10,11)
T	2SC 316	Mt	S	N	6	A	45	100	300	100...600	(2)	<1,2	10	<10n	<4	<4,5	50	·	·
t	2SC 317	Hi	S	N	1	A	50	100	350	35...200	10	<0,5	10	<0,1	·	<10	240	·	10)
t	2SC 317-A	Hi	S	N	1	A	50	100	350	35...70	10	<0,5	10	<0,1	·	<10	240	·	10,20)
t	2SC 317-B	Hi	S	N	1	A	50	100	350	60...120	10	<0,5	10	<0,1	·	<10	240	·	10,20)
t	2SC 317-C	Hi	S	N	1	A	50	100	350	100...200	10	<0,5	10	<0,1	·	<10	240	·	10,20)
t	2SC 317 H	Hi	S	N	1	A	50	100	350	35...200	10	<0,5	10	<0,1	·	<10	>100	175	10,11)
t	2SC 317 H-A	Hi	S	N	1	A	50	100	350	35...70	10	<0,5	10	<0,1	·	<10	>100	175	10,11,20)
t	2SC 317 H-B	Hi	S	N	1	A	50	100	350	60...120	10	<0,5	10	<0,1	·	<10	>100	175	10,11,20)
t	2SC 317 H-C	Hi	S	N	1	A	50	100	350	100...200	10	<0,5	10	<0,1	·	<10	>100	175	10,11,20)
t	2SC 318	SS	S	N	6	A	30	100	300	41...276	1	<0,3	50	<0,2		3	170		10,46:100ps)
t	2SC 318-2	SS	S	N	6	A	30	100	300	41...69	1	<0,3	50	<0,2		3	170		10,20,46:100ps)
t	2SC 318-3	SS	S	N	6	A	30	100	300	51...87	1	<0,3	50	<0,2		3	170		10,20,46:100ps)
t	2SC 318-4	SS	S	N	6	A	30	100	300	65...110	1	<0,3	50	<0,2		3	170		10,20,46:100ps)
t	2SC 318-5	SS	S	N	6	A	30	100	300	82...175	1	<0,3	50	<0,2		3	170		10,20,46:100ps)
t	2SC 318-6	SS	S	N	6	A	30	100	300	129...276	1	<0,3	50	<0,2		3	170		10,46:100ps)
T	2SC 318 A	SS	S	N	6	A	30	100	300	41...276	1	<0,3	50	<0,2		<4,5	170	60	46:80ps)
T	2SC 318 A-2	SS	S	N	6	A	30	100	300	41...69	1	<0,3	50	<0,2		<4,5	170	60	20,46:80ps)
T	2SC 318 A-3	SS	S	N	6	A	30	100	300	51...87	1	<0,3	50	<0,2		<4,5	170	60	20,46:80ps)
T	2SC 318 A-4	SS	S	N	6	A	30	100	300	65...110	1	<0,3	50	<0,2		<4,5	170	60	20,46:80ps)
T	2SC 318 A-5	SS	S	N	6	A	30	100	300	82...175	1	<0,3	50	<0,2		<4,5	170	60	20,46:80ps)
T	2SC 318 A-6	SS	S	N	6	A	30	100	300	129...276	1	<0,3	50	<0,2		<4,5	170	60	20,46:80ps)
T	2SC 319	NE	S	N	7	A	20	600	800	>20	100	<0,5	100	<0,5		<10	>350		37,42:>1W)
T	2SC 320	NE	S	N	7	A	20	800	800	>20	100	<0,5	100	<0,5		<10	>400		37,42:>1,7W)
t	2SC 321	Hi	S	N	6	B	15	200	360	30...120	10	·	·	<1	·	4	450	20	10),NT:2SC 321 H
T	2SC 321 H	Hi	S	N	6	B	15	200	360	35...200	10	<0,7	200	<250		<6	>300	20	11)
T	2SC 321 H-A	Hi	S	N	6	B	15	200	360	35...70	10	<0,7	200	<250		<6	>300	20	11,20)
T	2SC 321 H-B	Hi	S	N	6	B	15	200	360	60...120	10	<0,7	200	<250		<6	>300	20	11,20)
T	2SC 321 H-C	Hi	S	N	6	B	15	200	360	100...200	10	<0,7	200	<250		<6	>300	20	11,20)
t	2SC 323	TT	S	N	6	A	20	100	250	90	10	0,18	10	<1		3	250	40	10)
t	2SC 350	Hi	S	N	1	A	20	100	200	45...250	0,1	<0,65*	0,1	<10n	<6	7	180	·	10)
t	2SC 350-A	Hi	S	N	1	A	20	100	200	45...120	0,1	<0,65*	0,1	<10n	<6	7	180	·	10,20)
t	2SC 350-B	Hi	S	N	1	A	20	100	200	80...250	0,1	<0,65*	0,1	<10n	<6	7	180	·	10,20)
t	2SC 350 H	Hi	S	N	1	A	20	100	200	80...300	0,1	<0,65*	0,1	<10n	<6	<10	180	·	10,11)

1 K	2 Typ	3 Hersteller	4 Ma	5 Pl	6 Fo	7 Af	8 U_{max} [V]	9 U_{max} [mA]	10 P_{tot} [mW]	11 B	I_F [mA]	12 U_S [V]	I_F [mA]	13 I_{Sp} [uA]	14 F [dB]	15 C [pF]	16 f_g [MHz]	17 t [ns]	18 Bemerkung
tt	2SC 351	TT	S	N	54	A	(20)	20	200	(50)	(4)	·	·	<0,5	·	1,4	600		10,35)
tt	2SC 352	SS	S	N	3	A	30	100	750	26...276	1	<0,3	50	<0,2	·	3	170	·	10),NT:2SC 352 A
tt	2SC 352-0	SS	S	N	3	A	30	100	750	26...44	1	<0,3	50	<0,2	·	3	170	·	10,20)
tt	2SC 352-1	SS	S	N	3	A	30	100	750	32...55	1	<0,3	50	<0,2	·	3	170	·	10,20)
tt	2SC 352-2	SS	S	N	3	A	30	100	750	41...69	1	<0,3	50	<0,2	·	3	170	·	10,20)
tt	2SC 352-3	SS	S	N	3	A	30	100	750	51...87	1	<0,3	50	<0,2	·	3	170	·	10,20)
tt	2SC 352-4	SS	S	N	3	A	30	100	750	65...110	1	<0,3	50	<0,2	·	3	170	·	10,20)
tt	2SC 352-5	SS	S	N	3	A	30	100	750	82...175	1	<0,3	50	<0,2	·	3	170	·	10,20)
tt	2SC 352-6	SS	S	N	3	A	30	100	750	129...276	1	<0,3	50	<0,2	·	3	170	·	10,20)
TT	2SC 352 A	SS	S	N	3	A	30	100	750	26...276	1	<0,3	50	<0,2	·	<4,5	170	60	46:<200ps)
TT	2SC 352 A-0	SS	S	N	3	A	30	100	750	26...44	1	<0,3	50	<0,2	·	<4,5	170	60	20,46:<200ps)
TT	2SC 352 A-1	SS	S	N	3	A	30	100	750	32...55	1	<0,3	50	<0,2	·	<4,5	170	60	20,46:<200ps)
TT	2SC 352 A-2	SS	S	N	3	A	30	100	750	41...69	1	<0,3	50	<0,2	·	<4,5	170	60	20,46:<200ps)
TT	2SC 352 A-3	SS	S	N	3	A	30	100	750	51...87	1	<0,3	50	<0,2	·	<4,5	170	60	20,46:<200ps)
TT	2SC 352 A-4	SS	S	N	3	A	30	100	750	65...110	1	<0,3	50	<0,2	·	<4,5	170	60	20,46:<200ps)
TT	2SC 352 A-5	SS	S	N	3	A	30	100	750	82...175	1	<0,3	50	<0,2	·	<4,5	170	60	20,46:<200ps)
TT	2SC 352 A-6	SS	S	N	3	A	30	100	750	129...276	1	<0,3	50	<0,2	·	<4,5	170	60	20,46:<200ps)
tt	2SC 353	SS	S	N	3	B	60	100	300	26...276	1	<0,3	50	<0,2		3	170		10)
tt	2SC 353-0	SS	S	N	3	B	60	100	300	26...44	1	<0,3	50	<0,2		3	170		10,20)
tt	2SC 353-1	SS	S	N	3	B	60	100	300	32...55	1	<0,3	50	<0,2		3	170		10,20)
tt	2SC 353-2	SS	S	N	3	B	60	100	300	41...69	1	<0,3	50	<0,2		3	170		10,20)
tt	2SC 353-3	SS	S	N	3	B	60	100	300	51...87	1	<0,3	50	<0,2		3	170		10,20)
tt	2SC 353-4	SS	S	N	3	B	60	100	300	65...110	1	<0,3	50	<0,2		3	170		10,20)
tt	2SC 353-5	SS	S	N	3	B	60	100	300	82...175	1	<0,3	50	<0,2		3	170		10,20)
tt	2SC 353-6	SS	S	N	3	B	60	100	300	129...276	1	<0,3	50	<0,2		3	170		10,20)
TT	2SC 353 A	SS	S	N	3	B	60	100	300	26...276	1	<0,3	50	<0,2		<4,5	170	60	46:<200ps)
TT	2SC 353 A-0	SS	S	N	3	B	60	100	300	26...44	1	<0,3	50	<0,2		<4,5	170	60	20,46:<200ps)
TT	2SC 353 A-1	SS	S	N	3	B	60	100	300	32...55	1	<0,3	50	<0,2		<4,5	170	60	20,46:<200ps)
TT	2SC 353 A-2	SS	S	N	3	B	60	100	300	41...69	1	<0,3	50	<0,2		<4,5	170	60	20,46:<200ps)
TT	2SC 353 A-3	SS	S	N	3	B	60	100	300	51...87	1	<0,3	50	<0,2		<4,5	170	60	20,46:<200ps)
TT	2SC 353 A-4	SS	S	N	3	B	60	100	300	65...110	1	<0,3	50	<0,2		<4,5	170	60	20,46:<200ps)
TT	2SC 353 A-5	SS	S	N	3	B	60	100	300	82...175	1	<0,3	50	<0,2		<4,5	170	60	20,46:<200ps)
TT	2SC 353 A-6	SS	S	N	3	B	60	100	300	129...276	1	<0,3	50	<0,2		<4,5	170	60	20,46:<200ps)
TT	2SC 354	Fu	S	N	3	A	(40)	1,5A	7W*	100	500			<1		20	180		37)
TT	2SC 355	Fu	S	N	122	A	(75)	2,5A	15W*	100	500			<1		20	180		37)
TT	2SC 356	NE	S	N	47	A	15	200	300	>30	10	<0,3	10	<1		<7	>200	<20	9)
tt	2SC 360	TT	S	N	6	A	18	100	250	(100)	(10)			<1		<7	150		10)
tt	2SC 361	TT	S	N	54	A	(25)	40	200	40...160	2	0,7*	5	<0,5		4	150		10)
tt	2SC 362	TT	S	N	54	A	(25)	40	200	70...280	2	0,7*	5	<0,5		4	150		10,20)
tt	2SC 363	TT	S	N	54	A	(25)	40	200	150...500	2	0,7*	5	<0,5		4	150		10,20)
tt	2SC 366	TT	S	N	54	A	(50)	400	300	(60)	(10)	<0,25	100	<0,5	·	<20	120		10),NT:2SC 366 G
TT	2SC 366 G	TT	S	N	54	A	40	400	300	30...240	100	<0,25	100	<0,1	·	<15	>100	40	4,11)
TT	2SC 366 G-O	TT	S	N	54	A	40	400	300	70...140	100	<0,25	100	<0,1	·	<15	>100	40	4,11,20)
TT	2SC 366 G-R	TT	S	N	54	A	40	400	300	30...90	100	<0,25	100	<0,1	·	<15	>100	40	4,11,20)
tt	2SC 366 G-Y	TT	S	N	54	A	40	400	300	120...240	100	<0,25	100	<0,1	·	<15	>100	40	4,11,20)
tt	2SC 367	TT	S	N	54	A	20	400	300	30...600	100	<0,5	100	<0,5		10	>100		4,10)
tt	2SC 367-GR	TT	S	N	54	A	20	400	300	200...600	100	<0,5	100	<0,5		10	>100		4,10,20)
tt	2SC 367-O	TT	S	N	54	A	20	400	300	50...150	100	<0,5	100	<0,5		10	>100		4,10,20)
tt	2SC 367-R	TT	S	N	54	A	20	400	300	30...90	100	<0,5	100	<0,5		10	>100		4,10,20)
tt	2SC 367-Y	TT	S	N	54	A	20	400	300	100...300	100	<0,5	100	<0,5		10	>100		4,10,20)
TT	2SC 367 G	TT	S	N	54	A	30	400	300	30...240	100	<0,25	100	<0,1		<15	>100	40	4,9)
TT	2SC 367 G-O	TT	S	N	54	A	30	400	300	70...140	100	<0,25	100	<0,1		<15	>100	40	4,9,10,20)
TT	2SC 367 G-R	TT	S	N	54	A	30	400	300	30...90	100	<0,25	100	<0,1		<15	>100	40	4,9,20)
tt	2SC 367 G-Y	TT	S	N	54	A	30	400	300	120...240	100	<0,5	100	<0,5		<15	>100	40	4,9,20)
tt	2SC 368	TT	S	N	6	A	18	100	250	150...800	1			<0,1	<3	1,5	>100		10)
tt	2SC 368-BL	TT	S	N	6	A	18	100	250	250...800	1			<0,1	<3	1,5	>100		10,20)
tt	2SC 368-GR	TT	S	N	6	A	18	100	250	150...400	1			<0,1	<3	1,5	>100		10,20
tt	2SC 369	TT	S	N	54	A	18	100	200	200...1200	1	<0,5	10	<0,1	<3	1,5	150		10)
tt	2SC 369-BL	TT	S	N	54	A	18	100	200	350...700	1	<0,5	10	<0,1	<3	1,5	150		10,20)
tt	2SC 369-GR	TT	S	N	54	A	18	100	200	200...400	1	<0,5	10	<0,1	<3	1,5	150		10,20)
tt	2SC 369-V	TT	S	N	54	A	18	100	200	600...1200	1	<0,5	10	<0,1	<3	1,5	150		10,20)
tt	2SC 369 G	TT	S	N	54	A	(25)	100	200	150...800	1	<0,5	10	<0,1	<3	<3	>80		10,11)
tt	2SC 369 G-BL	TT	S	N	54	A	(25)	100	200	250...800	1	<0,5	10	<0,1	<3	<3	>80		10,11,20)
tt	2SC 369 G-GR	TT	S	N	54	A	(25)	100	200	150...400	1	<0,5	10	<0,1	<3	<3	>80		10,11,20)
tt	2SC 370	TT	S	N	54	A	30	100	200	20...60	2	<0,4	10	<0,5		<3,5	>80		10,46:50ps)
tt	2SC 370 G	TT	S	N	54	A	30	100	200	20...60	10	<0,4	10	<0,5		<3,5	>80	70+	10)
tt	2SC 370 T	TT	S	N	54	A	40+	100	200	25...50	2	<0,4	10	<0,5	·	<3,5	>80	·	10,42:0,1W,46:35ps)
tt	2SC 371	TT	S	N	54	A	30	100	200	40...140	2	<0,4	10	<0,5		<3,5	>80		10,46:50ps)
tt	2SC 371-O	TT	S	N	54	A	30	100	200	70...140	2	<0,4	10	<0,5		<3,5	>80		10,20,46:50ps)
tt	2SC 371-R	TT	S	N	54	A	30	100	200	40...80	2	<0,4	10	<0,5		<3,5	>80		10,20,46:50ps)
tt	2SC 371 G	TT	S	N	54	A	30	100	200	40...140	10	<0,4	10	<0,5		<3,5	>80	50+	10,11)
tt	2SC 371 G-O	TT	S	N	54	A	30	100	200	70...140	10	<0,4	10	<0,5		<3,5	>80	50+	10,11,20)
tt	2SC 371 G-R	TT	S	N	54	A	30	100	200	40...80	10	<0,4	10	<0,5		<3,5	>80	50+	10,11,20)
tt	2SC 371 T	TT	S	N	54	A	40+	100	200	40...140	2	<0,4	10	<0,5	·	<3,5	>80	·	10,42:0,1W,46:35ps)

1 K	2 Typ	3 Hersteller	4 Ma	5 Pl	6 Fo	7 Af	8 U_{max} [V]	9 U_{max} [mA]	10 P_{tot} [mW]	11 B	I_F [mA]	12 U_S [V]	I_F [mA]	13 I_{Sp} [uA]	14 F [dB]	15 C [pF]	16 f_g [MHz]	17 t [ns]	18 Bemerkung
T	2SC 372	TT	S	N	54	A	30	100	200	70...240	2	<0,4	10	<0,5		<3,5	>80		kpl. 2SA 495
T	2SC 372-O	TT	S	N	54	A	30	100	200	70...140	2	<0,4	10	<0,5		<3,5	>80		20)
T	2SC 372-Y	TT	S	N	54	A	30	100	200	120...240	2	<0,4	10	<0,5		<3,5	>80		20)
T	2SC 372 G	TT	S	N	54	A	30	100	200	70...240	10	<0,4	10	<0,5		<3,5	>80	70+	11),kpl.2SA495G
T	2SC 372 G-O	TT	S	N	54	A	30	100	200	70...140	10	<0,4	10	<0,5		<3,5	>80	70+	11,20)
T	2SC 372 G-Y	TT	S	N	54	A	30	100	200	120...240	10	<0,4	10	<0,5		<3,5	>80	70+	11,20)
T	2SC 373	TT	S	N	54	A	30	100	200	200...400	2	<0,4	10	<0,5		<3,5	>80		kpl.2SA 495
T	2SC 373 G	TT	S	N	54	A	30	100	200	200...400	10	<0,4	10	<0,5		<3,5	>80	70+	11),kpl.2SA 495 G
t	2SC 374	TT	S	N	54	A	30	100	200	350...1200	2	<0,4	10	<0,5		<3,5	>80		10)
t	2SC 374-BL	TT	S	N	54	A	30	100	200	350...700	2	<0,4	10	<0,5		<3,5	>80		10,20)
t	2SC 374-V	TT	S	N	54	A	30	100	200	600...1200	2	<0,4	10	<0,5		<3,5	>80		10,20)
T	2SC 375	TT	S	N	54	A	12	50	200	(100)	(8)			<0,5		1,5	600		10,35)
t	2SC 376	TT	S	N	54	A	(70)	100	200	20...160	2	0,8*	5	<1		<3,5	>100		3,10)
t	2SC 377	TT	S	N	54	A	30	30	200	25...140	2	<0,4	10	<0,5	<5,5	<3,5	>80		10,35,46: <70ps)
t	2SC 377-BN	TT	S	N	54	A	30	30	200	25...50	2	<0,4	10	<0,5	<5,5	<3,5	>80		10,20,35,46: <70ps)
t	2SC 377-O	TT	S	N	54	A	30	30	200	70...140	2	<0,4	10	<0,5	<5,5	<3,5	>80		10,20,35,46: <70ps)
t	2SC 377-R	TT	S	N	54	A	30	30	200	40...80	2	<0,4	10	<0,5	<5,5	<3,5	>80		10,20,35,46: <70ps)
T	2SC 378	TT	S	N	54	A	30	30	200	40...240	2	<1,3	10	<0,5	<7,5	<3,5	>80		35,46: <70ps)
T	2SC 378-O	TT	S	N	54	A	30	30	200	70...140	2	<1,3	10	<0,5	<7,5	<3,5	>80		20,35,46: <70ps)
T	2SC 378-R	TT	S	N	54	A	30	30	200	40...80	2	<1,3	10	<0,5	<7,5	<3,5	>80		20,35,46: <70ps)
T	2SC 378-Y	TT	S	N	54	A	30	30	200	120...240	2	<1,3	10	<0,5	<7,5	<3,5	>80		20,35,46: <70ps)
t	2SC 379	TT	S	N	54	A	20	100	200	(70)	(2)			<0,5		2	300		10,35)
T	2SC 380	TT	S	N	54	A	30	30	200	40...240	2	0,4	10	<0,5	[>27]	2	>100		35)
T	2SC 380-O	TT	S	N	54	A	30	30	200	70...140	2	0,4	10	<0,5	[>27]	2	>100		20,35)
T	2SC 380-R	TT	S	N	54	A	30	30	200	40...80	2	0,4	10	<0,5	[>27]	2	>100		20,35)
T	2SC 380-Y	TT	S	N	54	A	30	30	200	120...240	2	0,4	10	<0,5	[>27]	2	>100		20,35)
T	2SC 380 A	TT	S	N	54	A	30	30	200	40...240	2	0,7	10	<0,5	[>27]	2	>100		35)
T	2SC 380 A-O	TT	S	N	54	A	30	30	200	70...140	2	0,7	10	<0,5	[>27]	2	>100		20,35)
T	2SC 380 A-R	TT	S	N	54	A	30	30	200	40...80	2	0,7	10	<0,5	[>27]	2	>100		20,35)
T	2SC 380 A-Y	TT	S	N	54	A	30	30	200	120...240	2	0,7	10	<0,5	[>27]	2	>100		20,35)
T	2SC 381	TT	S	N	54	A	30	20	100	25...140	1	0,75*	10	<0,5	[>27]	(0,65)	>250	·	35,46: <30ps)
T	2SC 381-BN	TT	S	N	54	A	30	20	100	25...50	1	0,75*	10	<0,5	[>27]	(0,65)	>250	·	20,35,46: <30ps)
T	2SC 381-O	TT	S	N	54	A	30	20	100	70...140	1	0,75*	10	<0,5	[>27]	(0,65)	>250	·	20,35,46: <30ps)
T	2SC 381-R	TT	S	N	54	A	30	20	100	40...80	1	0,75*	10	<0,5	[>27]	(0,65)	>250		20,35,46: <30ps)
T	2SC 382	TT	S	N	54	A	(40)	50	200	>30	4	·	·	<0,5	[>32]	(1,0)	>400	·	30,35,40:8,2...10,8mA)
T	2SC 382-G	TT	S	N	54	A	(40)	50	200	>30	4	·	·	<0,5	[>32]	(1,0)	>400	·	30,35,40:9,8 ...10,8mA)
T	2SC 382-R	TT	S	N	54	A	(40)	50	200	>30	4	·	·	<0,5	[>32]	(1,0)	>400	·	30,35,40:8,2...9,8mA)
T	2SC 383	TT	S	N	54	A	40	50	300	20...100	12,5	<0,2	15	<25n	[>29]	<2	>300		35)
t	2SC 384	TT	S	N	54	A	18	50	200	25...200	(1)	0,8*	24	<0,5		<1,8	>250		10,35)
t	2SC 384-O	TT	S	N	54	A	18	50	200	25...100	(1)	0,8*	24	<0,5		<1,8	>250		10,20,35)
t	2SC 384-Y	TT	S	N	54	A	18	50	200	43...200	(1)	0,8*	24	<0,5		<1,8	>250		10,20,35)
t	2SC 385	TT	S	N	54	A	(20)	20	200	>16	8	0,7*	14	<0,5		<2,5	>350		10,32,43: >55mV)
T	2SC 385 A	TT	S	N	54	A	15	20	200	>20	8	0,7*	14	<0,5		<1,5	800		32,43: >55mV)
t	2SC 386	TT	S	N	54	A	(20)	20	200	>16	8			<0,5	[19]	<2,5	>350		10,35,46: <25ps)
t	2SC 386 A	TT	S	N	54	A	15	20	200	40	8			<0,5		1,2	600		10,20,35)
t	2SC 387	TT	S	N	54	A	12	50	200	>20	8	0,7*	5	<0,5		<1,9	>650		10,32,42:8mW,53)
T	2SC 387 A	TT	S	N	54	A	15	50	200	>20	8	0,7*	5	<0,5		<1,5	>650		32,42:8mW,53)
T	2SC 387 AG	TT	S	N	54	A	15	50	200	>20	8	<0,6	10	<0,5		<1,5	>650		11,32,53)
t	2SC 387 G	TT	S	N	54	A	12	50	200	>20	8	<0,6	10	<0,5		<1,9	>650		10,11,32,53)
t	2SC 388	TT	S	N	54	A	(20)	20	200	>16	(8)	0,7*	5	<0,5		<2,5	>350		10,35),NT:2SC 388 A
T	2SC 388 A	TT	S	N	54	A	25	50	300	20...200	12,5	<0,2	15	<25n	[>28]	<2,0	>300		35)
t	2SC 389	TT	S	N	72	B	20	20	150	40...200	4	<3,0	10	<0,1	<4	<0,9	>400		10,30)
T	2SC 390	TT	S	N	72	B	20	20	150	40...200	2	<0,6	10	<0,1	<3	<1,0	>600	·	31,32,46: <6ps)
t	2SC 390 D	TT	S	N	72	B	15	20	150	(20...200)	(2)	<0,6	10	<0,5	·	<1,5	>600	·	10,11,32,46:3ps)
t	2SC 391	TT	S	N	72	B	15	20	150	20...400	2	<0,6	10	<1	<5		>800		10,31,32)
T	2SC 392	TT	S	N	72	B	20	20	150	40...300	2	<0,6	10	<0,1	<6	(0,3)	>600	·	30,32,46: <5ps)
T	2SC 392 A	TT	S	N	72	A	20	20	100	40...300	2	<0,6	10	<0,1	<6	(0,15)	>800	·	23,30,32)
T	2SC 394	TT	S	N	54	A	30	100	200	25...240	2			<0,5		<3,5	>100		35,46: <75ps)
T	2SC 394-GR	TT	S	N	54	A	30	100	200	120...240	2			<0,5		<3,5	>100	·	20,35)
T	2SC 394-O	TT	S	N	54	A	30	100	200	40...80	2			<0,5		<3,5	>100		20,35)
T	2SC 394-R	TT	S	N	54	A	30	100	200	25...50	2			<0,5		<3,5	>100		20,35)
T	2SC 394-Y	TT	S	N	54	A	30	100	200	70...140	2			<0,5		<3,5	>100		20,35)
t	2SC 395	TT	S	N	6	A	12	200	300	50	10	<0,25	10	<1		2,4	600	20	9,10),NT:2SC 395 A
T	2SC 395 A	TT	S	N	6	A	12	500	300	30...200	10	<0,7	200	<0,1		<6	>200	<40	9)
T	2SC 395 A-O	TT	S	N	6	A	12	500	300	60...120	10	<0,7	200	<0,1		<6	>200	<40	9,20)
T	2SC 395 A-R	TT	S	N	6	A	12	500	300	30...70	10	<0,7	200	<0,1		<6	>200	<40	9,20)
T	2SC 395 A-Y	TT	S	N	6	A	12	500	300	100...200	10	<0,7	200	<0,1		<6	>200	<40	9,20)
t	2SC 396	TT	S	N	6	A	(40)	200	300	<200	10	·	·	<0,1	·	3	450	·	10)
t	2SC 397	TT	S	N	72	B	12	50	200	(>20)	(8)	<0,6	10	<0,5	·	<2	>600	·	10,32)
t	2SC 397 D	TT	S	N	72	B	12	50	200	(20...350)	(8)	<0,6	10	<0,5	·	<3	>400	·	10,11,32)
T	2SC 398	TT	S	N	72	B	20	20	200	20...200	4	·	·	<50n	<4,5	(0,4)	>250	·	32)
T	2SC 399	TT	S	N	72	B	20	20	200	20...200	4	·	·	<50n	<5	(0,4)	>250	·	35)
T	2SC 400	TT	S	N	6	A	20	100	250	30...350	10	<0,4	10	<0,5	·	<6	>100	25	
T	2SC 400-GR	TT	S	N	6	A	20	100	250	170...350	10	<0,4	10	<0,5	·	<6	>100	25	20)

1 K	2 Typ	3 Hersteller	4 Ma	5 Pl	6 Fo	7 Af	8 U_{max} [V]	9 U_{max} [mA]	10 P_{tot} [mW]	11 B	I_F [mA]	12 U_S [V]	I_F [mA]	13 I_{Sp} [uA]	14 F [dB]	15 C [pF]	16 f_g [MHz]	17 t [ns]	18 Bemerkung
T	2SC 400-M	TT	S	N	6	A	20	100	250	50...150	10	<0,4	10	<0,5	-	<6	>100	25	13)
T	2SC 400-O	TT	S	N	6	A	20	100	250	60...120	10	<0,4	10	<0,5		<6	>100	25	20)
T	2SC 400-R	TT	S	N	6	A	20	100	250	30...70	10	<0,4	10	<0,5		<6	>100	25	20)
T	2SC 400-Y	TT	S	N	6	A	20	100	250	100... 200	10	<0,4	10	<0,5		<6	>100	25	20)
t	2SC 400 D	TT	S	N	6	A	30	100	250	30...350	10	<0,5	10	<0,5	-	<6	>100	25	10,11)
t	2SC 400 D-GR	TT	S	N	6	A	30	100	250	170...350	10	<0,5	10	<0,5	-	<6	>100	25	10,11,20)
t	2SC 400 D-O	TT	S	N	6	A	30	100	250	60...120	10	<0,5	10	<0,5	-	<6	>100	25	10,11,20)
t	2SC 400 D-R	TT	S	N	6	A	30	100	250	30...70	10	<0,5	10	<0,5	-	<6	>100	25	10,11,20)
t	2SC 400 D-Y	TT	S	N	6	A	30	100	250	100...200	10	<0,5	10	<0,5	-	<6	>100	25	10,11,20)
t	2SC 401	SS	S	N	103	A	25	100	100	41...175	1	<0,3	50	<0,2		2,5	170	60	10,46:80ps)
t	2SC 401-2	SS	S	N	103	A	25	100	100	41...69	1	<0,3	50	<0,2		2,5	170	60	10,20,46:80ps)
t	2SC 401-3	SS	S	N	103	A	25	100	100	51...87	1	<0,3	50	<0,2		2,5	170	60	10,20,46:80ps)
t	2SC 401-4	SS	S	N	103	A	25	100	100	65...110	1	<0,3	50	<0,2		2,5	170	60	10,20,46:80ps)
t	2SC 401-5	SS	S	N	103	A	25	100	100	82...175	1	<0,3	50	<0,2		2,5	170	60	10,20,46:80ps)
t	2SC 402	SS	S	N	103	A	25	100	100	41...175	1	<0,3	50	<0,2		2,5	170		10,46:80ps)
t	2SC 402-2	SS	S	N	103	A	25	100	100	41...69	1	<0,3	50	<0,2		2,5	170		10,20,46:80ps)
t	2SC 402-3	SS	S	N	103	A	25	100	100	51...87	1	<0,3	50	<0,2		2,5	170		10,20,46:80ps)
t	2SC 402-4	SS	S	N	103	A	25	100	100	65...110	1	<0,3	50	<0,2		2,5	170		10,20,46:80ps)
t	2SC 402-5	SS	S	N	103	A	25	100	100	82...175	1	<0,3	50	<0,2		2,5	170		10,20,46:80ps)
t	2SC 402 A	SS	S	N	103	A	25	100	180	41...175	1	<0,3	50	<0,2		2,8	140		10)
t	2SC 402 A-2	SS	S	N	103	A	25	100	180	41...69	1	<0,3	50	<0,2		2,8	140		10,20)
t	2SC 402 A-3	SS	S	N	103	A	25	100	180	51...87	1	<0,3	50	<0,2		2,8	140		10,20)
t	2SC 402 A-4	SS	S	N	103	A	25	100	180	65...110	1	<0,3	50	<0,2		2,8	140		10,20)
t	2SC 402 A-5	SS	S	N	103	A	25	100	180	82...175	1	<0,3	50	<0,2		2,8	140		10,20)
t	2SC 402 B	SS	S	N	103	A	25	100	320	41...175	1	<0,3	50	<0,2		<3,5	140		10)
t	2SC 402 B-2	SS	S	N	103	A	25	100	320	41...69	1	<0,3	50	<0,2		<3,5	140		10,20)
t	2SC 402 B-3	SS	S	N	103	A	25	100	320	51...87	1	<0,3	50	<0,2		<3,5	140		10,20)
t	2SC 402 B-4	SS	S	N	103	A	25	100	320	65...110	1	<0,3	50	<0,2		<3,5	140		10,20)
t	2SC 402 B-5	SS	S	N	103	A	25	100	320	82...175	1	<0,3	50	<0,2		<3,5	140		10,20)
t	2SC 403	SS	S	N	103	A	25	100	100	41...175	1	<0,3	50	<0,2		2,2	170		10,46:80ps)
t	2SC 403-2	SS	S	N	103	A	25	100	100	41...69	1	<0,3	50	<0,2		2,2	170		10,20,46:80ps)
t	2SC 403-3	SS	S	N	103	A	25	100	100	51...87	1	<0,3	50	<0,2		2,2	170		10,20,46:80ps)
t	2SC 403-4	SS	S	N	103	A	25	100	100	65...110	1	<0,3	50	<0,2		2,2	170		10,20,46:80ps)
t	2SC 403-5	SS	S	N	103	A	25	100	100	82...175	1	<0,3	50	<0,2		2,2	170		10,20,46:80ps)
t	2SC 403 A	SS	S	N	103	A	(50)	100	180	41...175	1	<0,3	50	<0,2	-	2,8	140	-	10)
t	2SC 403 A-2	SS	S	N	103	A	(50)	100	180	41...69	1	<0,3	50	<0,2	-	2,8	140	-	10,20)
t	2SC 403 A-3	SS	S	N	103	A	(50)	100	180	51...87	1	<0,3	50	<0,2	-	2,8	140	-	10,20)
t	2SC 403 A-4	SS	S	N	103	A	(50)	100	180	65...110	1	<0,3	50	<0,2	-	2,8	140	-	10,20)
t	2SC 403 A-5	SS	S	N	103	A	(50)	100	180	82...175	1	<0,3	50	<0,2	-	2,8	140	-	10,20)
t	2SC 403 AS	SS	S	N	103	A	(50)	100	180	41...175	1	<0,3	50	<50n		2,8	140		10)
t	2SC 403 AS-2	SS	S	N	103	A	(50)	100	180	41...69	1	<0,3	50	<50n		2,8	140		10,20)
t	2SC 403 AS-3	SS	S	N	103	A	(50)	100	180	51...87	1	<0,3	50	<50n	-	2,8	140	-	10,20)
t	2SC 403 AS-4	SS	S	N	103	A	(50)	100	180	65...110	1	<0,3	50	<50n	-	2,8	140	-	10,20)
t	2SC 403 AS-5	SS	S	N	103	A	(50)	100	180	82...175	1	<0,3	50	<50n	-	2,8	140	-	10,20)
T	2SC 403 B	SS	S	N	103	A	25	100	320	41...175	1	<0,3	50	<0,2		<2,7	140		
T	2SC 403 B-2	SS	S	N	103	A	25	100	320	41...69	1	<0,3	50	<0,2		<2,7	140		20)
T	2SC 403 B-3	SS	S	N	103	A	25	100	320	51...87	1	<0,3	50	<0,2		<2,7	140		20)
T	2SC 403 B-4	SS	S	N	103	A	25	100	320	65...110	1	<0,3	50	<0,2		<2,7	140		20)
T	2SC 403 B-5	SS	S	N	103	A	25	100	320	82...175	1	<0,3	50	<0,2		<2,7	140		20)
T	2SC 403 BS	SS	S	N	103	A	25	100	320	41...175	1	<0,25	50	<50n		<2,7	140		
T	2SC 403 BS-2	SS	S	N	103	A	25	100	320	41...69	1	<0,25	50	<50n		<2,7	140		20)
T	2SC 403 BS-3	SS	S	N	103	A	25	100	320	51...87	1	<0,25	50	<50n		<2,7	140		20)
T	2SC 403 BS-4	SS	S	N	103	A	25	100	320	65...110	1	<0,25	50	<50n		<2,7	140		20)
T	2SC 403 BS-5	SS	S	N	103	A	25	100	320	82...175	1	<0,25	50	<50n		<2,7	140		20)
T	2SC 403 C	SS	S	N	103	A	60	100	320	41...175	1	<0,3	50	<0,2		<2,7	140		21
T	2SC 403 C-2	SS	S	N	103	A	60	100	320	41...69	1	<0,3	50	<0,2		<2,7	140		20,21)
T	2SC 403 C-3	SS	S	N	103	A	60	100	320	51...87	1	<0,3	50	<0,2		<2,7	140		20,21)
T	2SC 403 C-4	SS	S	N	103	A	60	100	320	65...110	1	<0,3	50	<0,2		<2,7	140		20,21)
T	2SC 403 C-5	SS	S	N	103	A	60	100	320	82...175	1	<0,3	50	<0,2		<2,7	140		20,21)
T	2SC 403 CS	SS	S	N	103	A	60	100	320	41...175	1	<0,25	50	<50n		<2,7	140		21)
T	2SC 403 CS-2	SS	S	N	103	A	60	100	320	41...69	1	<0,25	50	<50n		<2,7	140		20,21)
T	2SC 403 CS-3	SS	S	N	103	A	60	100	320	51...87	1	<0,25	50	<50n		<2,7	140		20,21)
T	2SC 403 CS-4	SS	S	N	103	A	60	100	320	65...110	1	<0,25	50	<50n		<2,7	140		20,21)
T	2SC 403 CS-5	SS	S	N	103	A	60	100	320	82...175	1	<0,25	50	<50n		<2,7	140		20,21)
t	2SC 403 S	SS	S	N	103	A	25	100	100	41...175	1	<0,25	50	<50n		2,2	170		10)
t	2SC 403 S-2	SS	S	N	103	A	25	100	100	41...69	1	<0,25	50	<50n		2,2	170		10,20)
t	2SC 403 S-3	SS	S	N	103	A	25	100	100	51...87	1	<0,25	50	<50n		2,2	170		10,20)
t	2SC 403 S-4	SS	S	N	103	A	25	100	100	65...110	1	<0,25	50	<50n		2,2	170		10,20)
t	2SC 403 S-5	SS	S	N	103	A	25	100	100	82...175	1	<0,25	50	<50n		2,2	170		10,20)
t	2SC 404	SS	S	N	103	A	25	50	100	41...175	1	<0,3	50	<0,2	-	2,2	170	-	10,46:80ps)
t	2SC 404-2	SS	S	N	103	A	25	50	100	41...69	1	<0,3	50	<0,2	-	2,2	170	-	10,20,46:80ps)
t	2SC 404-3	SS	S	N	103	A	25	50	100	51...87	1	<0,3	50	<0,2	-	2,2	170	-	10,20,46:80ps)
t	2SC 404-4	SS	S	N	103	A	25	50	100	65...110	1	<0,3	50	<0,2	-	2,2	170	-	10,20,46:80ps)
t	2SC 404-5	SS	S	N	103	A	25	50	100	82...175	1	<0,3	50	<0,2	-	2,2	170	-	10,20,46:80ps)

1 K	2 Typ	3 Hersteller	4 Ma	5 Pl	6 Fo	7 Af	8 U_{max} [V]	9 U_{max} [mA]	10 P_{tot} [mW]	11 B	I_F [mA]	12 U_S [V]	I_F [mA]	13 I_{Sp} [uA]	14 F [dB]	15 C [pF]	16 f_g [MHz]	17 t [ns]	18 Bemerkung
t	2SC 405	Mb,NE	G	N	235	A	(25)	200	150	60	100	·	·	<10	·	<25	>4	·	10)
t	2SC 406	Mb	G	N	235	A	(25)	200	150	120	100	·	·	<10	·	<25	>4	<1µ+	10)
T	2SC 407	Sg	S	N	2	A	100	10A	100W*	10...30	5A	<1,0	5A	<50m		<500	(0,4)	<1,2µ	7)
T	2SC 408	Sg	S	N	2	A	100	10A	100W*	>20	5A	<1,0	5A	<50m		<500	(0,4)	<1,2µ	7)
T	2SC 409	Sg	S	N	2	A	140	10A	100W*	10...30	5A	<1,0	5A	<20m		<500	(0,4)	<1,2µ	7)
T	2SC 410	Sg	S	N	2	A	140	10A	100W*	>20	5A	<1,0	5A	<20m		<500	(0,4)	<1,2µ	7)
T	2SC 411	Sg	S	N	2	A	200	10A	100W*	10...30	5A	<1,0	5A	<5m		<500	(0,4)	<1,2µ	7)
T	2SC 412	Sg	S	N	2	A	200	10A	100W*	>20	5A	<1,0	5A	<5m		<500	(0,4)	<1,2µ	7)
T	2SC 423	Sa	S	N	3	A	(40)	300	500	80	20			<1	[9]	5	470		35,46: <120ps)
t	2SC 424	Sa	S	N	3	B	(40)	300	200	80	20			<1		5	470		10,35,46: <120ps)
t	2SC 425	Sa	S	N	3	A	(20)	300	500	80	20			<1		5	470		10,35,46: <120ps)
t	2SC 426	Sa	S	N	3	B	(20)	300	200	80	20			<1		5	470		10,35,46: <120ps)
t	2SC 427	Sa	S	N	6	A	(40)	100	300	80	1			<1		5	180		10,35)
t	2SC 428	Sa	S	N	6	A	(20)	100	300	80	1			<1		5	180		10,35)
t	2SC 429	NE	S	N	171	A	12	10	100	(10...56)	(1)			<1	<7	<2	>250		10,32,46: <25ps)
t	2SC 430	NE	S	N	171	A	12	10	100	(23...110)	(1)			<1	<7	<2	>300		10,32,46: <30ps)
T	2SC 431	Sg	S	N	2	A	100	30A	200W*	10...30	10A	<1,0	10A	<50m		<1µ	(0,4)	<1,2µ	7)
T	2SC 432	Sg	S	N	2	A	100	30A	200W*	>20	10A	<1,0	10A	<50m		<1µ	(0,4)	<1,2µ	7)
T	2SC 433	Sg	S	N	2	A	140	30A	200W*	10...30	10A	<1,0	10A	<20m		<1µ	(0,4)	<1,2µ	7)
T	2SC 434	Sg	S	N	2	A	140	30A	200W*	>20	10A	<1,0	10A	<20m		<1µ	(0,4)	<1,2µ	7)
T	2SC 435	Sg	S	N	2	A	200	30A	200W*	10...30	10A	<1,0	10A	<5m		<1µ	(0,4)	<1,2µ	7)
T	2SC 436	Sg	S	N	2	A	200	30A	200W*	>20	10A	<1,0	10A	<5m		<1µ	(0,4)	<1,2µ	7)
t	2SC 437	Mb	S	N	136	A	(100)	2A	13W*	20	350			<10		45	210		4,7,10)
t	2SC 438	Mb	S	N	136	A	(75)	2A	13W*	20	350			<100		45	210		4,7,10)
t	2SC 439	Mb	S	N	3	B	(25)	100	500	50	0,1			<0,5		3,5	400		10,35)
t	2SC 440	Mb	S	N	3	B	(25)	100	500	50	0,1			<0,5		3,5	400		10,35)
t	2SC 441	Mb	S	N	3	B	(25)	100	500	50	0,1			<10n		3,5	400		10,35)
t	2SC 442	Mb	S	N	3	B	(50)	100	500	50	0,1			<10n		3,5	400		10,35)
t	2SC 443	Mb	S	N	3	A	(50)	500	800	20	100			<50n	[10]	10	>70		4,10)
t	2SC 444	Mb	S	N	3	A	(60)	500	800	25	100			<10n	[12]	10	>140		4,10)
t	2SC 445	Mb	S	N	3	A	(80)	500	800	30	100			<50n	[13]	10	>140		4,10)
t	2SC 446	Mb	S	N	3	A	(60)	500	800	25	100			<10n	[12]	10	>140		4,10)
t	2SC 447	Mb	S	N	206	A	(75)	2A	25W*	>5	350	·	·	<50	·	29	>140	·	4,10)
t	2SC 448	Mb	S	N	206	A	(100)	2A	25W*	>5	350	·	·	<10	·	29	210	·	4,10)
t	2SC 449	Mb	S	N	206	A	(75)	2A	25W*	>5	350	·	·	<100	·	29	210	·	4,10)
t	2SC 450	Mb	S	N	206	A	(60)	2A	25W*	>5	350	·	·	<100	·	29	210	·	4,10)
t	2SC 451	Mb	S	N	206	A	(100)	1,2A	25W*	>15	350	·	·	<100	·	20	>140	·	4,10)
t	2SC 452	Mb	S	N	206	A	(100)	1,2A	25W*	>15	350	·	·	<500	·	20	210	·	4,10)
t	2SC 453	Mb	S	N	206	A	(90)	1,2A	25W*	>10	350	·	·	<500	·	20	210	·	4,10)
T	2SC 454	Hi	S	N	59	B	30	100	200	60...320	2	<0,5	10	<0,5	<25	<3,5	230	·	35)
T	2SC 454-A	Hi	S	N	59	B	30	100	200	60...120	2	<0,5	10	<0,5	<25	<3,5	230		20,35)
T	2SC 454-B	Hi	S	N	59	B	30	100	200	100...200	2	<0,5	10	<0,5	<25	<3,5	230		20,35)
T	2SC 454-C	Hi	S	N	59	B	30	100	200	160...320	2	<0,5	10	<0,5	<25	<3,5	230		20,35)
t	2SC 454 L	Hi	S	N	59	B	30	100	200	>60	2	<0,5	10	<0,5		<3,5	230		10,35),NT:2SC 454
T	2SC 456	Mt	S	N	3	A	50*	600	750	12	(80)	0,85*	10	<1		<15	130		4)
T	2SC 458	Hi	S	N	59	B	30	100	200	60...500	2	<0,5	10	<0,5	<10	<3,5	230		
T	2SC 458-A	Hi	S	N	59	B	30	100	200	60...120	2	<0,5	10	<0,5	<10	<3,5	230		20)
T	2SC 458-B	Hi	S	N	59	B	30	100	200	100...200	2	<0,5	10	<0,5	<10	<3,5	230		20)
T	2SC 458-C	Hi	S	N	59	B	30	100	200	160...320	2	<0,5	10	<0,5	<10	<3,5	230		20)
T	2SC 458-D	Hi	S	N	59	B	30	100	200	250...500	2	<0,5	10	<0,5	<10	<3,5	230		20)
T	2SC 458 K	Hi	S	N	59	B	30	100	200	60...500	10	<0,4	10	<0,5		<4	> 100	80	11)
T	2SC 458 K-A	Hi	S	N	59	B	30	100	200	60...120	10	<0,4	10	<0,5		<4	> 100	80	11,20)
T	2SC 458 K-B	Hi	S	N	59	B	30	100	200	100...200	10	<0,4	10	<0,5		<4	> 100	80	11,20)
T	2SC 458 K-C	Hi	S	N	59	B	30	100	200	160...320	10	<0,4	10	<0,5		<4	> 100	80	11,20)
T	2SC 458 K-D	Hi	S	N	59	B	30	100	200	250...500	10	<0,4	10	<0,5		<4	> 100	80	11,20)
t	2SC 458 L	Hi	S	N	59	B	30	100	200	60...320	2	<1,0	10	<0,5	<10	<3,5	300	·	10)
T	2SC 458 LG	Hi	S	N	59	B	30	100	200	100...500	2	<0,5	10	<0,5	<5	<3,5	230		
T	2SC 458 LG-B	Hi	S	N	59	B	30	100	200	100...200	2	<0,5	10	<0,5	<5	<3,5	230		20)
T	2SC 458 LG-C	Hi	S	N	59	B	30	100	200	160...320	2	<0,5	10	<0,5	<5	<3,5	230		20)
T	2SC 458 LG-D	Hi	S	N	59	B	30	100	200	250...500	2	<0,5	10	<0,5	<5	<3,5	230		20)
t	2SC 459	Hi	S	N	59	B	(30)	100	200	160	2			<1		<35	230		10,35)
T	2SC 460	Hi	S	N	59	B	30	100	200	35...200	2	<1,1	10	<0,5	5	<3,5	230		35)
T	2SC 460-A	Hi	S	N	59	B	30	100	200	35...70	2	<1,1	10	<0,5	5	<3,5	230		20,35)
T	2SC 460-B	Hi	S	N	59	B	30	100	200	60...120	2	<1,1	10	<0,5	5	<3,5	230		20,35)
T	2SC 460-C	Hi	S	N	59	B	30	100	200	100...200	2	<1,1	10	<0,5	5	<3,5	230		20,35)
T	2SC 461	Hi	S	N	59	B	30	100	200	35...200	2	<1,1	10	<0,5		<3,5	230		35)
T	2SC 461-A	Hi	S	N	59	B	30	100	200	35...70	2	<1,1	10	<0,5		<3,5	230		20,35)
T	2SC 461-B	Hi	S	N	59	B	30	100	200	60...120	2	<1,1	10	<0,5		<3,5	230		20,35)
T	2SC 461-C	Hi	S	N	59	B	30	100	200	100...200	2	<1,1	10	<0,5		<3,5	230		20,35)
t	2SC 462	Hi	S	N	173	A	(40)	50	200	35...150	2	0,8*	15	<0,5	[26]	0,9	600	·	10,35)
t	2SC 463	Hi	S	N	173	A	(40)	50	150	35...150	2	0,8*	15	<0,5	<6	0,8	600	·	10,30,35), NT:2SC 463 H
T	2SC 463 H	Hi	S	N	72	B	35	20	150	30...150	2	0,76*	10	<0,1	<4	<0,6	550	·	30,35)
t	2SC 464	Hi	S	N	173	A	19	20	150	(20...200)	(1)	<1,0	20	<0,5	[20]	0,85	400	·	10,35,46: <25ps)

1 K	2 Typ	3 Hersteller	4 Ma	5 Pl	6 Fo	7 Af	8 U_{max} [V]	9 U_{max} [mA]	10 P_{tot} [mW]	11 B	I_F [mA]	12 U_S [V]	I_F [mA]	13 I_{Sp} [uA]	14 F [dB]	15 C [pF]	16 f_g [MHz]	17 t [ns]	18 Bemerkung
t	2SC465	Hi	S	N	173	A	19	20	150	(20...200)	(1)	<1,0	20	<0,5	[18]	0,85	400	·	10,35,46: <25ps)
t	2SC466	Hi	S	N	173	A	19	20	150	(20...200)	(1)	<1,0	20	<0,5	[16]	0,85	400	·	10,35,46: <25ps)
t	2SC466 H	Hi	S	N	173	A	19	20	150	(20...200)	(1)	<1,0	20	<0,5	[16]	<2	750	·	10,11,35,46: <25ps)
t	2SC468	Hi	S	N	1	A	15	200	200	35...200	10	<0,3	10	<1	·	4	450	·	10)
t	2SC468-A	Hi	S	N	1	A	15	200	200	35...70	10	<0,3	10	<1	·	4	450	·	10,20)
t	2SC468-B	Hi	S	N	1	A	15	200	200	60...120	10	<0,3	10	<1	·	4	450	·	10,20)
t	2SC468-C	Hi	S	N	1	A	15	200	200	100...200	10	<0,3	10	<1	·	4	450	·	10,20)
t	2SC468 H	Hi	S	N	1	A	15	200	200	35...200	10	<0,3	10	<0,25	·	<6	>300	20	10,11)
t	2SC468 H-A	Hi	S	N	1	A	15	200	200	35...70	10	<0,3	10	<0,25	·	<6	>300	20	10,11,20)
t	2SC468 H-B	Hi	S	N	1	A	15	200	200	60...120	10	<0,3	10	<0,25	·	<6	>300	20	10,11,20)
t	2SC468 H-C	Hi	S	N	1	A	15	200	200	100...200	10	<0,3	10	<0,25	·	<6	>300	20	10,11,20)
t	2SC469	NE	S	N	171	A	(20)	30	100	36...215	0,5	<0,6	10	<1		<2,5	>150		10,35)
t	2SC470	SS	S	N	3	A	130	100	750	60	3			<1		2	170		3,10)
t	2SC471	Hi	S	N	235	A	20	100	200	60...320	10	<1,0	50	<0,1	<10	<10	>80	·	10)
t	2SC471-A	Hi	S	N	235	A	20	100	200	60...120	10	<1,0	50	<0,1	<10	<10	>80	·	10,20)
t	2SC471-B	Hi	S	N	235	A	20	100	200	100...200	10	<1,0	50	<0,1	<10	<10	>80	·	10,20)
t	2SC471-C	Hi	S	N	235	A	20	100	200	160...320	10	<1,0	50	<0,1	<10	<10	>80	·	10,20)
t	2SC471 H	Hi	S	N	235	A	20	100	200	60...320	10	<1,0	50	<0,1	<10	<10	180	·	10,11)
t	2SC471 H-A	Hi	S	N	235	A	20	100	200	60...120	10	<1,0	50	<0,1	<10	<10	180	·	10,11,20)
t	2SC471 H-B	Hi	S	N	235	A	20	100	200	100...200	10	<1,0	50	<0,1	<10	<10	180	·	10,11,20)
t	2SC471 H-C	Hi	S	N	235	A	20	100	200	160...320	10	<1,0	50	<0,1	<10	<10	180	·	10,11,20)
t	2SC472	Hi	S	N	235	A	20	100	200	60...320	10	<1,0	50	<0,1	·	<10	>80	·	10)
t	2SC472-A	Hi	S	N	235	A	20	100	200	60...120	10	<1,0	50	<0,1	·	<10	>80	·	10,20)
t	2SC472-B	Hi	S	N	235	A	20	100	200	100...200	10	<1,0	50	<0,1	·	<10	>80	·	10,20)
t	2SC472-C	Hi	S	N	235	A	20	100	200	160...320	10	<1,0	50	<0,1	·	<10	>80	·	10,20)
t	2SC472 H	Hi	S	N	235	A	20	100	200	60...320	10	<1,0	50	<0,1	·	<10	200	·	10,11)
t	2SC472 H-A	Hi	S	N	235	A	20	100	200	60...120	10	<1,0	50	<0,1	·	<10	200	·	10,11,20)
t	2SC472 H-B	Hi	S	N	235	A	20	100	200	100...200	10	<1,0	50	<0,1	·	<10	200	·	10,11,20)
t	2SC472 H-C	Hi	S	N	235	A	20	100	200	160...320	10	<1,0	50	<0,1	·	<10	200	·	10,11,20)
t	2SC473	Hi	S	N	235	A	50	100	200	60...200	10	<0,5	10	<0,1	·	<10	>100	·	10)
t	2SC473-B	Hi	S	N	235	A	50	100	200	60...120	10	<0,5	10	<0,1	·	<10	>100	·	10,20)
t	2SC473-C	Hi	S	N	235	A	50	100	200	100...200	10	<0,5	10	<0,1	·	<10	>100	·	10,20)
t	2SC473 H	Hi	S	N	235	A	50	100	200	35...200	10	<0,5	10	<0,1	·	<10	>100	175	10,11)
t	2SC473 H-A	Hi	S	N	235	A	50	100	200	35...70	10	<0,5	10	<0,1	·	<10	>100	175	10,11,20)
t	2SC473 H-B	Hi	S	N	235	A	50	100	200	60...120	10	<0,5	10	<0,1	·	<10	>100	175	10,11,20)
t	2SC473 H-C	Hi	S	N	235	A	50	100	200	100...200	10	<0,5	10	<0,1	·	<10	>100	175	10,11,20)
t	2SC474	Hi	S	N	235	A	25	100	200	35...200	10	·	·	<0,1	·	<10	>80	·	10)
t	2SC474-A	Hi	S	N	235	A	25	100	200	35...120	10	·	·	<0,1	·	<10	>80	·	10,20)
t	2SC474-B	Hi	S	N	235	A	25	100	200	100...200	10	·	·	<0,1	·	<10	>80	·	10,20)
t	2SC474 H	Hi	S	N	235	A	25	100	200	35...200	10	·	·	<0,1	·	<10	180	·	10,11)
t	2SC474 H-A	Hi	S	N	235	A	25	100	200	35...120	10	·	·	<0,1	·	<10	180	·	10,11,20)
t	2SC474 H-B	Hi	S	N	235	A	25	100	200	100...200	10	·	·	<0,1	·	<10	180	·	10,11,20)
T	2SC475	NE	S	N	171	A	15	100	150	110...700	0,5	<0,2	10	<0,1	<3	8	>50		
T	2SC476	NE	S	N	171	A	15	100	150	110...700	0,5	<0,2	10	<0,1		8	>50		
T	2SC477	Mt	S	N	72	B	50	30	140	40...170	1	·	·	<1	4	(0,5)	>150	·	35)
T	2SC478	Mt	S	N	6	A	50*	120	300	>10	(20)	0,85*	5	<1		<8	>100		35)
t	2SC479	Hi	S	N	7	A	40	600	650	40...130	100	<0,35	150	<1		<20		<80	10),NT:2SC479 H
T	2SC479 H	Hi	S	N	7	A	40	600	650	40...160	100	<0,35	150	<1	·	<20	·	<80	11)
T	2SC481	TT	S	N	7	A	(60)	1A	600	20...100	150	<0,8	150	<10	·	<30	>100	·	37,42: >1W)
T	2SC482	TT	S	N	7	A	32	600	600	30...300	150	<0,8	150	<1		<30	>50		4)
T	2SC482-GR	TT	S	N	7	A	32	600	600	100...300	150	<0,8	150	<1		<30	>50		4,20)
T	2SC482-O	TT	S	N	7	A	32	600	600	30...90	150	<0,8	150	<1		<30	>50		4,20)
T	2SC482-Y	TT	S	N	7	A	32	600	600	50...150	150	<0,8	150	<1		<30	>50		4,20)
T	2SC484	TT	S	N	7	A	110	1,5A	800	30...300	200	<0,7	200	<10			20		4),kpl.2SA 484
T	2SC484-BL	TT	S	N	7	A	110	1,5A	800	100...300	200	<0,7	200	<10			20		4,20)
T	2SC484-R	TT	S	N	7	A	110	1,5A	800	30...85	200	<0,7	200	<10			20		4,20)
T	2SC484-Y	TT	S	N	7	A	110	1,5A	800	50...140	200	<0,7	200	<10			20		4,20)
T	2SC485	TT	S	N	7	A	80	1,5A	800	30...300	200	<0,7	200	<10			20		4),kpl.2SA 485
T	2SC485-BL	TT	S	N	7	A	80	1,5A	800	100...300	200	<0,7	200	<10			20		4,20)
T	2SC485-R	TT	S	N	7	A	80	1,5A	800	30...85	200	<0,7	200	<10	·	·	20	·	4,20)
T	2SC485-Y	TT	S	N	7	A	80	1,5A	800	50...140	200	<0,7	200	<10			20		4,20)
T	2SC486	TT	S	N	7	A	50	1,5A	800	30...300	200	<0,7	200	<10			20		4),kpl.2SA 486
T	2SC486-BL	TT	S	N	7	A	50	1,5A	800	100...300	200	<0,7	200	<10			20		4,20)
T	2SC486-R	TT	S	N	7	A	50	1,5A	800	30...85	200	<0,7	200	<10			20		4,20)
T	2SC486-Y	TT	S	N	7	A	50	1,5A	800	50...140	200	<0,7	200	<10			20		4,20)
t	2SC487	TT	S	N	15	A	(110)	1,5A	15W*	40...250	200	<0,7	500	<120	·	·	20*		4,10)
t	2SC488	TT	S	N	15	A	110	3A	16W*	20...200	500	<1,5	3A	<3m		130	10		4,10)
t	2SC488-BL	TT	S	N	15	A	110	3A	16W*	70...200	500	<1,5	3A	<3m		130	10		4,10,20)
t	2SC488-R	TT	S	N	15	A	110	3A	16W*	20...60	500	<1,5	3A	<3m		130	10		4,10,20)
t	2SC488-Y	TT	S	N	15	A	110	3A	16W*	40...120	500	<1,5	3A	<3m		130	10		4,10,20)
t	2SC489	TT	S	N	15	A	80	3A	16W*	20...200	500	<1,5	3A	<120		130	10		4,10)
t	2SC489-BL	TT	S	N	15	A	80	3A	16W*	70...200	500	<1,5	3A	<120		130	10		4,10,20)
t	2SC489-R	TT	S	N	15	A	80	3A	16W*	20...60	500	<1,5	3A	<120		130	10		4,10,20)
t	2SC489-Y	TT	S	N	15	A	80	3A	16W*	40...120	500	<1,5	3A	<120		130	10		4,10,20)

1 K	2 Typ	3 Hersteller	4 Ma	5 Pl	6 Fo	7 Af	8 U_{max} [V]	9 U_{max} [mA]	10 P_{tot} [mW]	11 B	I_F [mA]	12 U_S [V]	I_F [mA]	13 I_{Sp} [uA]	14 F [dB]	15 C [pF]	16 f_g [MHz]	17 t [ns]	18 Bemerkung
t	2SC 490	TT	S	N	15	A	50	3A	16W*	20...200	500	<1,5	3A	<120		130	10		4,10)
t	2SC 490-BL	TT	S	N	15	A	50	3A	16W*	70...200	500	<1,5	3A	<120		130	10		4,10,20)
t	2SC 490-R	TT	S	N	15	A	50	3A	16W*	20...60	500	<1,5	3A	<120		130	10		4,10,20)
t	2SC 490-Y	TT	S	N	15	A	50	3A	16W*	40...120	500	<1,5	3A	<120		130	10		4,10,20)
t	2SC 491	TT	S	N	15	A	35	1,5A	15W*	30...250	500	<1,5	1,5A	<10		80	30		4,10)
t	2SC 491-BL	TT	S	N	15	A	35	1,5A	15W*	85...250	500	<1,5	1,5A	<10		80	30		4,10,20)
t	2SC 491-R	TT	S	N	15	A	35	1,5A	15W*	30...60	500	<1,5	1,5A	<10		80	30		4,10,20)
t	2SC 491-Y	TT	S	N	15	A	35	1,5A	15W*	50...100	500	<1,5	1,5A	<10		80	30		4,10,20)
t	2SC 492	TT	S	N	2	A	110	5A	50W*	20...200	1A	<2,5	5A	<10m		80	20		4,10)
t	2SC 492-BL	TT	S	N	2	A	110	5A	50W*	70...200	1A	<2,5	5A	<10m		80	20		4,10,20)
t	2SC 492-R	TT	S	N	2	A	110	5A	50W*	20...50	1A	<2,5	5A	<10m		80	20		4,10,20)
t	2SC 492-Y	TT	S	N	2	A	110	5A	50W*	35...100	1A	<2,5	5A	<10m		80	20		4,10,20)
t	2SC 493	TT	S	N	2	A	80	5A	50W*	20...200	1A	<2,5	5A	<10m		130	10		4,10)
t	2SC 493-BL	TT	S	N	2	A	80	5A	50W*	70...200	1A	<2,5	5A	<10m		130	10		4,10,20)
t	2SC 493-R	TT	S	N	2	A	80	5A	50W*	20...50	1A	<2,5	5A	<10m		130	10		4,10,20)
t	2SC 493-Y	TT	S	N	2	A	80	5A	50W*	35...100	1A	<2,5	5A	<10m		130	10		4,10,20)
t	2SC 494	TT	S	N	2	A	50	5A	50W*	20...200	1A	<2,5	5A	<10m		130	10		4,10)
t	2SC 494-BL	TT	S	N	2	A	50	5A	50W*	70...200	1A	<2,5	5A	<10m		130	10		4,10,20)
t	2SC 494-R	TT	S	N	2	A	50	5A	50W*	20...50	1A	<2,5	5A	<10m		130	10		4,10,20)
t	2SC 494-Y	TT	S	N	2	A	50	5A	50W*	35...100	1A	<2,5	5A	<10m		130	10		4,10,20)
T	2SC 495	TT	S	N	26	A	50	800	5W*	40...240	50	<0,8	500	<1		10	>50		4),kpl.2SA 505
T	2SC 495-O	TT	S	N	26	A	50	800	5W*	70...140	50	<0,8	500	<1		10	>50		4,20)
T	2SC 495-R	TT	S	N	26	A	50	800	5W*	40...80	50	<0,8	500	<1		10	>50		4,20)
T	2SC 495-Y	TT	S	N	26	A	50	800	5W*	120...240	50	<0,8	500	<1		10	>50		4,20)
T	2SC 496	TT	S	N	26	A	30	800	5W*	40...240	50	<0,8	500	<1		10	>50		4),kpl.2SA 496
T	2SC 496-O	TT	S	N	26	A	30	800	5W*	70...140	50	<0,8	500	<1		10	>50		4,20)
T	2SC 496-R	TT	S	N	26	A	30	800	5W*	40...80	50	<0,8	500	<1		10	>50		4,20)
T	2SC 496-Y	TT	S	N	26	A	30	800	5W*	120...240	50	<0,8	500	<1		10	>50		4,20)
T	2SC 497	TT	S	N	7	A	80	800	600	40...240	200	<0,8	200	<1		15	80		4),kpl.2SA 497
T	2SC 497-O	TT	S	N	7	A	80	800	600	70...140	200	<0,8	200	<1		15	80		4,20)
T	2SC 497-R	TT	S	N	7	A	80	800	600	40...80	200	<0,8	200	<1		15	80		4,20)
T	2SC 497-Y	TT	S	N	7	A	80	800	600	120...240	200	<0,8	200	<1		15	80		4,20)
T	2SC 498	TT	S	N	7	A	50	800	600	40...240	200	<0,8	200	<1		15	80		4),kpl.2SA 498
T	2SC 498-O	TT	S	N	7	A	50	800	600	70...140	200	<0,8	200	<1		15	80		4,20)
T	2SC 498-R	TT	S	N	7	A	50	800	600	40...80	200	<0,8	200	<1		15	80		4,20)
T	2SC 498-Y	TT	S	N	7	A	50	800	600	120...240	200	<0,8	200	<1		15	80		4,20)
	2SC 499	TT	S	N	54	A	100	20	300	20...220	3	<2,0	10	<1		<3,5	>70		3,10)
	2SC 499-R	TT	S	N	54	A	100	20	300	30...95	3	<2,0	10	<1		<3,5	>70		3,10,20)
t	2SC 499-Y	TT	S	N	54	A	100	20	300	80...220	3	<2,0	10	<1		<3,5	>70		3,10,20)
t	2SC 500	TT	S	N	7	A	120	20	600	30...220	3	<2,0	10	<1		<3,5	>70		3,10)
t	2SC 500-R	TT	S	N	7	A	120	20	600	30...95	3	<2,0	10	<1		<3,5	>70		3,10,20)
t	2SC 500-Y	TT	S	N	7	A	120	20	600	80...220	3	<2,0	10	<1		<3,5	>70		3,10,20)
t	2SC 501	TT	S	N	7	A	30	300	750	40...240	10	<0,25	100	<0,1		<7	>100	40	10)
t	2SC 501-O	TT	S	N	7	A	30	300	750	70...140	10	<0,25	100	<0,1		<7	>100	40	10,20)
t	2SC 501-R	TT	S	N	7	A	30	300	750	40...80	10	<0,25	100	<0,1		<7	>100	40	10,20)
t	2SC 501-Y	TT	S	N	7	A	30	300	750	120...240	10	<0,25	100	<0,1		<7	>100	40	10,20)
t	2SC 502	TT	S	N	7	A	(60)	1A	800	>15	200	<0,6	200	<10		<25	>150		10,37,42:>10W)
T	2SC 503	TT	S	N	7	A	50	600	800	30...300	150	<0,8	150	<0,5		<30	>50	25	4),kpl.2SA 503
T	2SC 503-GR	TT	S	N	7	A	50	600	800	100...300	150	<0,8	150	<0,5		<30	>50	25	4,20)
T	2SC 503-M	TT	S	N	7	A	50	600	800	50...150	150	<0,5	150	<0,5		<30	>50	50	4,13)
T	2SC 503-O	TT	S	N	7	A	50	600	800	30...90	150	<0,8	150	<0,5		<30	>50	25	4,20)
T	2SC 503-Y	TT	S	N	7	A	50	600	800	50...150	150	<0,8	150	<0,5		<30	>50	25	4,20)
t	2SC 503 D	TT	S	N	7	A	50	600	800	30...300	150	<0,8	150	<0,5		<30	>70	50	4,10,11)
t	2SC 503 D-GR	TT	S	N	7	A	50	600	800	100...300	150	<0,8	150	<0,5		<30	>70	50	4,10,11,20)
t	2SC 503 D-O	TT	S	N	7	A	50	600	800	30...90	150	<0,8	150	<0,5		<30	>70	50	4,10,11,20)
t	2SC 503 D-Y	TT	S	N	7	A	50	600	800	50...150	150	<0,8	150	<0,5		<30	>70	50	4,10,11,20)
T	2SC 504	TT	S	N	7	A	30	600	800	30...300	150	<0,8	150	<0,5		<30	>50		4),kpl.2SA 504
T	2SC 504-GR	TT	S	N	7	A	30	600	800	100...300	150	<0,8	150	<0,5		<30	>50		4,20)
T	2SC 504-O	TT	S	N	7	A	30	600	800	30...90	150	<0,8	150	<0,5		<30	>50		4,20)
T	2SC 504-Y	TT	S	N	7	A	30	600	800	50...150	150	<0,8	150	<0,5		<30	>50		4,20)
T	2SC 505	TT	S	N	7	A	300	100	600	40...140	50	<1,0	50	<1		<20	>30		7)
T	2SC 505-O	TT	S	N	7	A	300	100	600	70...140	50	<1,0	50	<1		<20	>30		7,20)
T	2SC 505-R	TT	S	N	7	A	300	100	600	40...80	50	<1,0	50	<1		<20	>30		7,20)
T	2SC 506	TT	S	N	7	A	200	100	600	40...140	50	<1,0	50	<1		<20	>30		7)
T	2SC 506-O	TT	S	N	7	A	200	100	600	70...140	50	<1,0	50	<1		<20	>30		7,20)
T	2SC 506-R	TT	S	N	7	A	200	100	600	40...80	50	<1,0	50	<1		<20	>30		7,20)
T	2SC 507	TT	S	N	7	A	120	100	750	40...200	10	<0,8	10	<0,5		<4	>100		3)
T	2SC 507-O	TT	S	N	7	A	120	100	750	70...140	10	<0,8	10	<0,5		<4	>100		3,20)
T	2SC 507-R	TT	S	N	7	A	120	100	750	40...80	10	<0,8	10	<0,5		<4	>100		3,20)
T	2SC 507-Y	TT	S	N	7	A	120	100	750	120...240	10	<0,8	10	<0,5		<4	>100		3,20)
T	2SC 508	TT	S	N	15	A	(180)	4A	20W*	>20	4A	<2,0	4A	<120			25*		1)
T	2SC 509	TT	S	N	216	A	30	500	600	70...240	50	<0,5	500	<0,1		<30	100		4),kpl.2SA 509
T	2SC 509-O	TT	S	N	216	A	30	500	600	70...140	50	<0,5	500	<0,1		<30	100		4,20)
T	2SC 509-Y	TT	S	N	216	A	30	500	600	120...240	50	<0,5	500	<0,1		<30	100		4,20)

1 K	2 Typ	3 Hersteller	4 Ma	5 Pl	6 Fo	7 Af	8 U_{max} [V]	9 U_{max} [mA]	10 P_{tot} [mW]	11 B	I_F [mA]	12 U_S [V]	I_F [mA]	13 I_{Sp} [uA]	14 F [dB]	15 C [pF]	16 f_g [MHz]	17 t [ns]	18 Bemerkung
T	2SC509 G	TT	S	N	216	A	30	500	600	70...240	50	<0,5	500	<0,1		<30	100		4,11),kpl.2SA 509 G
T	2SC509 G-O	TT	S	N	216	A	30	500	600	70...140	50	<0,5	500	<0,1		<30	100		4,11,20)
T	2SC509 G-Y	TT	S	N	216	A	30	500	600	120...240	50	<0,5	500	<0,1		<30	100		4,11,20)
T	2SC510	TT	S	N	7	A	100	1,5A	800	30...150	200	<0,6	200	<1	·	<40	>20	130	4),kpl.2SA 510
T	2SC510-M	TT	S	N	7	A	100	1,5A	800	50...150	200	<0,6	200	<1	·	<40	>20	130	4,13)
T	2SC510-O	TT	S	N	7	A	100	1,5A	800	50...150	200	<0,6	200	<1	·	<40	>20	130	4,20)
T	2SC510-R	TT	S	N	7	A	100	1,5A	800	30...90	200	<0,6	200	<1	·	<40	>20	130	4,20)
t	2SC511	TT	S	N	7	A	80	1,5A	800	30...150	200	<0,6	200	<1		<40	>20	130	4,10),kpl.2SA 511
t	2SC511-O	TT	S	N	7	A	80	1,5A	800	50...150	200	<0,6	200	<1		<40	>20	130	4,10,20)
t	2SC511-R	TT	S	N	7	A	80	1,5A	800	30...90	200	<0,6	200	<1		<4C	>20	130	4,10,20)
T	2SC512	TT	S	N	7	A	60	1,5A	800	30...150	200	<0,6	200	<1	·	<40	>20	130	4),kpl.2SA 512
T	2SC512-M	TT	S	N	7	A	60	1,5A	800	50...150	200	<0,6	200	<1	·	<40	>20	130	4,13)
T	2SC512-O	TT	S	N	7	A	60	1,5A	800	50...150	200	<0,6	200	<1	·	<40	>20	130	4,20)
T	2SC512-R	TT	S	N	7	A	60	1,5A	800	30...90	200	<0,6	200	<1	·	<40	>20	130	4,20)
t	2SC513	TT	S	N	7	A	40	1,5A	800	30...150	200	<0,6	200	<1		<40	>20	130	4,10),kpl.2SA 513
t	2SC513-O	TT	S	N	7	A	40	1,5A	800	50...150	200	<0,6	200	<1		<40	>20	130	4,10,20)
t	2SC513-R	TT	S	N	7	A	40	1,5A	800	30...90	200	<0,6	200	<1		<40	>20	130	4,10,20)
t	2SC514	TT	S	N	223	A	300	100	4W*	(60)	(10)			<100		7	20		3,10)
t	2SC515	TT	S	N	15	A	(300)	100	[4,5W]	30...150	50	0,4	100	<100			25		4,10),NT:2SC 515 A
T	2SC515 A	TT	S	N	15	A	(300)	100	20W*	40...170	50	0,4	100	<10		5	100		4)
T	2SC516	TT	S	N	3	A	60	1,5A	800	35...200	200	<0,5	200	<0,1		<40	>30		4),kpl.2SA 516
T	2SC516-BL	TT	S	N	3	A	60	1,5A	800	100...200	200	<0,5	200	<0,1		<40	>30		4,20)
T	2SC516-GR	TT	S	N	3	A	60	1,5A	800	60...120	200	<0,5	200	<0,1		<40	>30		4,20)
T	2SC516-Y	TT	S	N	3	A	60	1,5A	800	35...70	200	<0,5	200	<0,1		<40	>30		4,20)
T	2SC516 A	TT	S	N	3	A	100	1,5A	800	35...200	200	<0,5	200	<0,1	·	<40	>30	·	4,21),kpl.2SA 516 A
T	2SC516 A-BL	TT	S	N	3	A	100	1,5A	800	100...200	200	<0,5	200	<0,1	·	<40	>30	·	4,20,21)
T	2SC516 A-GR	TT	S	N	3	A	100	1,5A	800	60...120	200	<0,5	200	<0,1	·	<40	>30	·	4,20,21)
T	2SC516 A-Y	TT	S	N	3	A	100	1,5A	800	35...70	200	<0,5	200	<0,1	·	<40	>30	·	4,20,21)
t	2SC516 AN	TT	S	N	7	A	100	1,5A	800	35...200	200	<0,5	200	<0,5	·	<40	>30	·	4,10,11,21)
t	2SC516 AN-BL	TT	S	N	7	A	100	1,5A	800	100...200	200	<0,5	200	<0,5	·	<40	>30	·	4,10,11,20,21)
t	2SC516 AN-GR	TT	S	N	7	A	100	1,5A	800	60...120	200	<0,5	200	<0,5	·	<40	>30	·	4,10,11,20,21)
t	2SC516 AN-Y	TT	S	N	7	A	100	1,5A	800	35...70	200	<0,5	200	<0,5	·	<40	>30	·	4,10,11,20,21)
t	2SC516 N	TT	S	N	7	A	60	1,5A	800	35...200	200	<0,5	200	<0,5	·	<40	>30	·	4,10,11)
t	2SC516 N-BL	TT	S	N	7	A	60	1,5A	800	100...200	200	<0,5	200	<0,5	·	<40	>30	·	4,10,11,20)
t	2SC516 N-GR	TT	S	N	7	A	60	1,5A	800	60...120	200	<0,5	200	<0,5	·	<40	>30	·	4,10,11,20)
t	2SC516 N-Y	TT	S	N	7	A	60	1,5A	800	35...70	200	<0,5	200	<0,5	·	<40	>30	·	4,10,11,20)
t	2SC517	TT	S	N	195	B	60	2A	10W*	10...140	500	·	·	<10	·	25	300	·	10,37,42:5W)
t	2SC518	TT	S	N	2	A	(140)	5A	50W*	>20	5A	<1,5	5A	<10m	·	70	20	·	1,10)
t	2SC518 A	TT	S	N	2	A	(180)	5A	50W*	>20	1A	<1,5	5A	<1m	·	70	20	·	1,10,21)
t	2SC519	TT	S	N	2	A	110	7A	50W*	50	1A	<2,0	5A	<10m	·	<250	20	·	7,10),NT:2SC519 A
T	2SC519 A	TT	S	N	2	A	110	7A	50W*	30...300	1A	<2,0	5A	<100	·	<250	20	400	7)
T	2SC519 A-M	TT	S	N	2	A	110	7A	50W*	40...120	1A	<2,0	5A	<1m	·	<250	>10	400	7,13)
t	2SC520	TT	S	N	2	A	80	7A	50W*	50	1A	<2,0	5A	<10m	·	<250	20	·	7,10),NT:2SC 520 A
T	2SC520 A	TT	S	N	2	A	80	7A	50W*	30...300	1A	<2,0	5A	<100	·	<250	20	400	7)
T	2SC520 A-M	TT	S	N	2	A	80	7A	50W*	40...120	1A	<2,0	5A	<1m	·	<250	>10	400	7,13)
t	2SC521	TT	S	N	2	A	50	7A	50W*	50	1A	<2,0	5A	<10m	·	<250	20	·	7,10),NT:2SC 521 A
T	2SC521 A	TT	S	N	2	A	50	7A	50W*	30...300	1A	<2,0	5A	<100	·	<250	20	400	7)
T	2SC522	TT	S	N	195	B	100	1,5A	10W*	30...150	200	<0,6	200	<1		<40	>20	130	4,7),kpl.2SA 510
T	2SC522-O	TT	S	N	195	B	100	1,5A	10W*	50...150	200	<0,6	200	<1		<40	>20	130	4,7,20)
T	2SC522-R	TT	S	N	195	B	100	1,5A	10W*	30...90	200	<0,6	200	<1		<40	>20	130	4,7,20)
t	2SC523	TT	S	N	195	B	80	1,5A	10W*	30...150	200	<0,6	200	<1	·	<50	>20	130	4,7,10),kpl.2SA 511
t	2SC523-M	TT	S	N	195	B	80	1,5A	10W*	50...150	200	<0,6	200	<1	·	<50	>20	130	4,13)
t	2SC523-O	TT	S	N	195	B	80	1,5A	10W*	50...150	200	<0,6	200	<1	·	<50	>20	130	4,7,10,20)
t	2SC523-R	TT	S	N	195	B	80	1,5A	10W*	30...90	200	<0,6	200	<1	·	<50	>20	130	4,7,10,20)
t	2SC523 D	TT	S	N	195	B	80	1,5A	10W*	30...150	200	<0,8	200	<3	·	<40	>30	130	4,10,11)
t	2SC523 D-O	TT	S	N	195	B	80	1,5A	10W*	50...150	200	<0,8	200	<3	·	<40	>30	130	4,10,11,20)
t	2SC523 D-R	TT	S	N	195	B	80	1,5A	10W*	30...90	200	<0,8	200	<3	·	<40	>30	130	4,10,11,20)
T	2SC524	TT	S	N	195	B	60	1,5A	10W*	30...150	200	<0,6	200	<1		<40	>20	130	4,7),kpl.2SA 512
T	2SC524-M	TT	S	N	195	B	60	1,5A	10W*	50...150	200	<0,6	200	<1		<50	>20	130	4,13)
T	2SC524-O	TT	S	N	195	B	60	1,5A	10W*	50...150	200	<0,6	200	<1		<40	>20	130	4,7,20)
T	2SC524-R	TT	S	N	195	B	60	1,5A	10W*	30...90	200	<0,6	200	<1		<40	>20	130	4,7,20)
t	2SC525	TT	S	N	195	B	40	1,5A	10W*	30...150	200	<0,6	200	<1		<50	>20	130	4,7,10),kpl.2SA 513
t	2SC525-O	TT	S	N	195	B	40	1,5A	10W*	50...150	200	<0,6	200	<1		<50	>20	130	4,7,10,20)
t	2SC525-R	TT	S	N	195	B	40	1,5A	10W*	30...90	200	<0,6	200	<1		<50	>20	130	4,7,10,20)
T	2SC526	Mt	S	N	3	A	150	55	2,3W*	>20	(45)	·	·	<2	·	(2,5)	>80	·	3)
t	2SC528	Hi	S	N	59	B	20	150	200	>35	150	0,31	150	<0,5		6	100		10)
t	2SC529	Hi	S	N	59	B	30	100	100	60...320	2	0,6	10	<1	<15	<3,5	230		10)
t	2SC529 A	Hi	S	N	59	B	30	100	100	60...120	2	0,6	10	<1	<15	<3,5	230		10,20)
t	2SC529 B	Hi	S	N	59	B	30	100	100	100...200	2	0,6	10	<1	<15	<3,5	230		10,20)
t	2SC529 C	Hi	S	N	59	B	30	100	100	160...320	2	0,6	10	<1	<15	<3,5	230		10,20)
t	2SC530	Hi	S	N	59	B	30	100	100	60...320	2	0,6	10	<1		<3,5	230		10)
t	2SC530 A	Hi	S	N	59	B	30	100	100	60...120	2	0,6	10	<1		<3,5	230		10,20)

1 K	2 Typ	3 Hersteller	4 Ma	5 Pl	6 Fo	7 Af	8 U_{max} [V]	9 U_{max} [mA]	10 P_{tot} [mW]	11 B	I_F [mA]	12 U_S [V]	I_F [mA]	13 I_{Sp} [uA]	14 F [dB]	15 C [pF]	16 f_g [MHz]	17 t [ns]	18 Bemerkung
t	2SC 530 B	Hi	S	N	59	B	30	100	100	100...200	2	0,6	10	<1		<3,5	230		10,20)
t	2SC 530 C	Hi	S	N	59	B	30	100	100	160...320	2	0,6	10	<1		<3,5	230		10,20)
t	2SC 531	Hi	S	N	59	B	30	100	100	22...70	2	0,6	10	<1	<5,5	<3,5	230		10)
t	2SC 531 A	Hi	S	N	59	B	30	100	100	22...45	2	0,6	10	<1	<5,5	<3,5	230		10,20)
t	2SC 531 B	Hi	S	N	59	B	30	100	100	35...70	2	0,6	10	<1	<5,5	<3,5	230		10,20)
t	2SC 532	Hi	S	N	59	B	30	100	100	60...200	2	0,6	10	<1		<3,5	230		10,35)
t	2SC 532 A	Hi	S	N	59	B	30	100	100	60...120	2	0,6	10	<1		<3,5	230		10,20,35)
t	2SC 532 B	Hi	S	N	59	B	30	100	100	100...200	2	0,6	10	<1		<3,5	230		10,20,35)
t	2SC 533	Hi	S	N	59	B	30	100	100	35...200	2	0,6	10	<1	<6,5	<3,5	230		10,35)
t	2SC 533 A	Hi	S	N	59	B	30	100	100	35...70	2	0,6	10	<1	<6,5	<3,5	230		10,20,35)
t	2SC 533 B	Hi	S	N	59	B	30	100	100	60...120	2	0,6	10	<1	<6,5	<3,5	230		10,20,35)
t	2SC 533 C	Hi	S	N	59	B	30	100	100	100...200	2	0,6	10	<1	<6,5	<3,5	230		10,20,35)
T	2SC 535	Hi	S	N	59	B	20	20	100	35...200	1	0,17	20	<0,5	<5,5	<1,2	>450	-	32,35)
T	2SC 535-A	Hi	S	N	59	B	20	20	100	35...70	1	0,17	20	<0,5	<5,5	<1,2	>450	-	20,32,35)
T	2SC 535-B	Hi	S	N	59	B	20	20	100	60...120	1	0,17	20	<0,5	<5,5	<1,2	>450	-	20,32,35)
T	2SC 535-C	Hi	S	N	59	B	20	20	100	100...200	1	0,17	20	<0,5	<5,5	<1,2	>450	-	20,32,35)
T	2SC 536	Sa	S	N	220	A	(40)	100	200	120	1			<1	[26]	3	150		46:250ps)
T	2SC 536 FP	Sa	S	N	22	A	(40)	100	200	120	1			<1		4	150		22,46:250ps)
T	2SC 537	Sa	S	N	220	A	(20)	100	200	120	1			<1	[26]	3	150		46:250ps)
T	2SC 537 FP	Sa	S	N	22	A	(20)	100	200	120	1			<1		4	150		22,46:250ps)
T	2SC 538	Mt	S	N	6	A	25	100	300	90...700	(2)	<0,32	100	<1		4	180		
T	2SC 538-P	Mt	S	N	6	A	25	100	300	90...180	(2)	<0,32	100	<1		4	180		20)
T	2SC 538-Q	Mt	S	N	6	A	25	100	300	130...260	(2)	<0,32	100	<1		4	180		20)
T	2SC 538-R	Mt	S	N	6	A	25	100	300	180...360	(2)	<0,32	100	<1		4	180		20)
T	2SC 538-S	Mt	S	N	6	A	25	100	300	260...520	(2)	<0,32	100	<1		4	180		20)
T	2SC 538-T	Mt	S	N	6	A	25	100	300	360...700	(2)	<0,32	100	<1		4	180		20)
T	2SC 538 A	Mt	S	N	6	A	45	100	300	90...700	(2)	<0,32	100	<1		4	180		21)
T	2SC 538 A-P	Mt	S	N	6	A	45	100	300	90...180	(2)	<0,32	100	<1		4	180		20,21)
T	2SC 538 A-Q	Mt	S	N	6	A	45	100	300	130...260	(2)	<0,32	100	<1		4	180		20,21)
T	2SC 538 A-R	Mt	S	N	6	A	45	100	300	180...360	(2)	<0,32	100	<1		4	180		20,21)
T	2SC 538 A-S	Mt	S	N	6	A	45	100	300	260...520	(2)	<0,32	100	<1		4	180		20,21)
T	2SC 538 A-T	Mt	S	N	6	A	45	100	300	360...700	(2)	<0,32	100	<1		4	180		20,21)
T	2SC 539	Mt	S	N	6	A	25	100	300	90...700	(2)	<0,32	100	<1	<4	4	180		
T	2SC 539-P	Mt	S	N	6	A	25	100	300	90...180	(2)	<0,32	100	<1	<4	4	180		20)
T	2SC 539-Q	Mt	S	N	6	A	25	100	300	130...260	(2)	<0,32	100	<1	<4	4	180		20)
T	2SC 539-R	Mt	S	N	6	A	25	100	300	180...360	(2)	<0,32	100	<1	<4	4	180		20)
T	2SC 539-S	Mt	S	N	6	A	25	100	300	260...520	(2)	<0,32	100	<1	<4	4	180		20)
T	2SC 539-T	Mt	S	N	6	A	25	100	300	360...700	(2)	<0,32	100	<1	<4	4	180		20)
T	2SC 540	NE	S	N	171	A	25	30	150	110...700	0,5	<0,2	10	<0,1	<3	8	>50		
T	2SC 541	Fu	S	N	3	A	35	1A	7W*	25	100			<5		7	450		37)
T	2SC 542	Fu	S	N	122	A	40	1,5A	11W*	25	500			<5		7	450		37)
T	2SC 543	Fu	S	N	122	A	40	3A	23W*	25	1A			<12		14	400		37)
t	2SC 544	Sa	S	N	220	A	(40)	30	150	80	1			<1		1,4	350		10,35,46:40ps)
t	2SC 545	Sa	S	N	220	A	(20)	30	150	80	1			<1		1,4	350		10,35,46:40ps)
t	2SC 546	Sa	S	N	220	A	(30)	30	150	50	1			<1		1,4	600		10,35,46:9ps)
T	2SC 547	TT	S	N	7	A	40	1A	6W*	30	100	<1,0	250	<100°	-	<10	500	-	29,42:>2,5W)
t	2SC 547 D	TT	S	N	7	A	40	1A	6W*	10...200	150	<1,0	250	<5	-	<10	>250	-	10,11,29)
t	2SC 548	TT	S	N	7	A	18	500	6W*	30	100	<1,0	250	<100°	-	<15	500	-	10,29,42:>1W)
T	2SC 549	TT	S	N	122	A	40	1,5A	10W*	30	100	<1,0	500	<100°	-	<10	500	-	29,42:>7,5W)
t	2SC 550	TT	S	N	122	A	18	1,5A	10W*	30	100	<1,0	250	<100°	-	<22	400	-	10,29,42:>4W)
T	2SC 551	TT	S	N	122	A	40	3A	20W*	30	200	<1,0	500	<250°	-	<20	400	-	29,42:10W)
t	2SC 552	TT	S	N	122	A	18	3A	20W*	30	300	<1,0	500	<250°	-	<45	350	-	10,29,42:>12W)
t	2SC 553	TT	S	N	122	A	40	3A	20W*	30	200	<1,0	500	<250°	-	<20	400	-	10,29,42:>10W)
t	2SC 554	TT	S	N	7	A	18	500	6W*	>10	150			<100		17	400		10,37)
T	2SC 555	TT	S	N	7	A	30	400	4,2W*	-	-	<1,0	100	<20°	-	<3	>600	-	29,37,42:>1W)
t	2SC 555 D	TT	S	N	7	A	30	400	4,2W*	20...240	50	<1,0	100	<20	-	<3,5	>600	-	10,11,29,37)
t	2SC 556	TT	S	N	7	A	20	400	750	35...150	50	-	-	<10	[10,5]	<3,5	>600	-	37)
t	2SC 557	TT	S	N	122	A	25	2A	20W*	10...200	400	<1,0	1A	<20	-	<30	>250	-	10,37)
t	2SC 557 D	TT	S	N	122	A	25	2A	20W*	10...200	400	<1,0	1A	<20	-	<30	>250	-	10,11,37)
T	2SC 558	TT	S	N	2	A	(250)	5A	50W*	>20	5A	<2,0	5A	<1m			20*.		1)
t	2SC 559	TT	S	N	3	A	(60)	300	600	80	100			<10		<6	>115		4,10)
T	2SC 560	TT	S	N	3	B	60	800	800	35...200	150	<0,5	150	<0,1		<25	>100		4),kpl.2SA 560
T	2SC 560-BL	TT	S	N	3	B	60	800	800	100...200	150	<0,5	150	<0,1		<25	>100		4,20)
T	2SC 560-GR	TT	S	N	3	B	60	800	800	60...120	150	<0,5	150	<0,1		<25	>100		4,20)
T	2SC 560-Y	TT	S	N	3	B	60	800	800	35...70	150	<0,5	150	<0,1		<25	>100		4,20)
t	2SC 560 N	TT	S	N	7	A	60	800	800	35...200	150	<0,5	150	<0,5	-	<25	>100	-	4,10,11)
t	2SC 560 N-BL	TT	S	N	7	A	60	800	800	100...200	150	<0,5	150	<0,5	-	<25	>100	-	4,10,11,20)
t	2SC 560 N-GR	TT	S	N	7	A	60	800	800	60...120	150	<0,5	150	<0,5	-	<25	>100	-	4,10,11,20)
t	2SC 560 N-Y	TT	S	N	7	A	60	800	800	35...70	150	<0,5	150	<0,5	-	<25	>100	-	4,10,11,20)
T	2SC 561	Fu	S	N	226	A	(20)	25	200	(35)	(2)	-	-	<2	-	2	200	-	35)
T	2SC 562	Mt	S	N	72	A	30	25	130	>26	(4)	<0,95*	(10)	-	-	(0,15)	>220	-	35)
T	2SC 563	Mt	S	N	72	A	25	25	145	>38	(7)	0,9*	(7)	-	-	(0,23)	>360	-	35)
T	2SC 563 A	Mt	S	N	72	A	40	25	300	>38	(7)	0,9*	(7)	-	-	(0,23)	>360	-	21,35)
T	2SC 564	TT	S	N	7	A	50	500	650	50	150	<0,6	150	<1	-	-	-	45+	4)

1 K	2 Typ	3 Hersteller	4 Ma	5 Pl	6 Fo	7 Af	8 U_{max} [V]	9 U_{max} [mA]	10 P_{tot} [mW]	11 B	I_F [mA]	12 U_S [V]	I_F [mA]	13 I_{Sp} [uA]	14 F [dB]	15 C [pF]	16 f_g [MHz]	17 f [ns]	18 Bemerkung
T	2SC565	TT	S	N	6	A	50	200	350	45	10	<0,2	10	<1	·	·	·	10+	
T	2SC566	NE	S	N	84	C	40	500	800	>45	100	<0,6	150	<0,5		<4	>500		37,38)
T	2SC567	NE	S	N	72	B	15	20	200	(40...150)	(2)	0,8*	10	<0,5	<2,5	<1	>1G		38,46:<5ps)
T	2SC568	NE	S	N	72	B	15	20	200	(40...150)	(2)	0,8*	10	<0,1	<3	<1	1,1G		38,46:<5ps)
T	2SC571	Mt	S	N	3	A	18	1,5A	6W*	70	100	0,3	250	<5	·	<15	>250	·	31,42:>1W)
T	2SC572	Mt	S	N	122	B	18	3A	10W*	80	200	0,25	1A	<5	·	<35	>250	·	31,42:>4W)
T	2SC573	Mt	S	N	122	B	18	4A	20W*	80	400	0,25	1,5A	<10	·	<35	>250	·	31,42:>12W)
t	2SC580	NE	S	N	3	A	(60)	1A	800	40 ..120	(50)	·	·	<1	·	10	250		4,10),NT:2SC781
t	2SC581	Mt	S	N	72	B	(30)	30	140	(85)	(1)	·	·	<1	·	1,5	230		10,35)
T	2SC582	Mt	S	N	15	A	(300)	150	6W⁻	30...150	(50)	1,5	50	<100		7	35		3)
T	2SC582-A	Mt	S	N	15	A	(300)	150	6W⁻	80...150	(50)	1,5	50	<100		7	35		3,20)
T	2SC582-B	Mt	S	N	15	A	(300)	150	6W⁻	50...100	(50)	1,5	50	<100		7	35		3,20)
T	2SC582-C	Mt	S	N	15	A	(300)	150	6W⁻	30...60	(50)	1,5	50	<100		7	35		3,20)
T	2SC583	Mt	S	N	72	B	15	50	200	25...150	2	0,8*	20	(<10)		<1,5	>1G		37,38,46:<12ps)
t	2SC584	Mt	S	N	122	A	(80)	2A	17,5W*	10	500			<1m		30	200		10,37,46:20ps)
T	2SC585	Mt	S	N	122	A	40	3A	20W*	80	200	0,1	500	<12		<20	>250		37)
T	2SC586	Mt	S	N	2	A	(150)	5A	50W*	>20	1A								4)
T	2SC587	TT	S	N	6	B	35	30	300	(100...500)	(2)	·	·	<10n		<6	>50		
T	2SC587-BL	TT	S	N	6	B	35	30	300	(100...200)	(2)	·	·	<10n		<6	>50		20)
T	2SC587-M	TT	S	N	6	B	35	30	300	180...520	2	·	·	<0,1		<6	>50		13)
T	2SC587-V	TT	S	N	6	B	35	30	300	(170...350)	(2)	·	·	<10n		<6	>50		20)
T	2SC587-W	TT	S	N	6	B	35	30	300	(250...500)	(2)	·	·	<10n		<6	>50		20)
T	2SC587 A	TT	S	N	6	B	35	30	300	(100...500)	(2)	·	·	<10n	<1,5	<6	>50	·	·
T	2SC587 A-BL	TT	S	N	6	B	35	30	300	(100...200)	(2)	·	·	<10n	<1,5	<6	>50	·	20)
T	2SC587 A-M	TT	S	N	6	B	35	30	300	180...520	2	·	·	<0,1	·	<6	>50	·	13)
T	2SC587 A-V	TT	S	N	6	B	35	30	300	(170...350)	(2)	·	·	<10n	<1,5	<6	>50	·	20)
T	2SC587 A-W	TT	S	N	6	B	35	30	300	(250...500)	(2)	·	·	<10n	<1,5	<6	>50	·	20)
t	2SC587 AN	TT	S	N	6	B	35	30	300	(100...500)	(2)	·	·	<10n	<2,5	<6	>50	·	10,11)
t	2SC587 AN-BL	TT	S	N	6	B	35	30	300	(100...200)	(2)	·	·	<10n	<2,5	<6	>50	·	10,11,20)
t	2SC587 AN-V	TT	S	N	6	B	35	30	300	(170...350)	(2)	·	·	<10n	<2,5	<6	>50	·	10,11,20)
t	2SC587 AN-W	TT	S	N	6	B	35	30	300	(250...500)	(2)	·	·	<10n	<2,5	<6	>50	·	10,11,20)
t	2SC587 N	TT	S	N	6	B	35	30	300	(100...500)	(2)	·	·	<10n	·	<6	>50	·	10,11)
t	2SC587 N-BL	TT	S	N	6	B	35	30	300	(100...200)	(2)	·	·	<10n	·	<6	>50	·	10,11,20)
t	2SC587 N-V	TT	S	N	6	B	35	30	300	(170...350)	(2)	·	·	<10n	·	<6	>50	·	10,11,20)
t	2SC587 N-W	TT	S	N	6	B	35	30	300	(250...500)	(2)	·	·	<10n	·	<6	>50	·	10,11,20)
T	2SC588	Ca,SS	S	N	3	A	20	100	600	(100)	(10)	·	·	<1	·	<5	200	·	
T	2SC589	Mt,SS	S	N	3	A	150	80	750	35...120	3	<0,6	20	<2	·	<4	200	·	3)
t	2SC589 N	TT	S	N	7	A	150	80	750	35...120	3	<0,6	20	<0,5	·	<4	>90	·	3,10,11)
T	2SC590	NE	S	N	3	A	70	300	800	40...120	150	<1,5	150	<1	·	10	160	·	4)
t	2SC590 N	NE	S	N	7	A	70	300	800	40...120	150	<1,5	150	<1	·	<12	>100	·	4,10,11)
T	2SC591	NE	S	N	136	A	50	1,5A	20W*	10...70	150	<0,8	500	<1m	·	35	150	·	4)
T	2SC591 N	Fu	S	N	136	A	50	1,5A	20W*	10 ..70	150	<0,8	500	<1m	·	<60	>75	·	4,11)
T	2SC592	Fu	S	N	122	A	50	2,5A	13W*	25...100	500	·	·	<1	·	20	180	·	37)
T	2SC593	Mt	S	N	72	B	30	30	165	>40	1	·	·	<1	·	2	150	·	35)
T	2SC594	TT	S	N	7	A	25	200	750	40...240	10	<0,3	100	<0,1	·	<5	>100	30	4),kpl.2SA 594
T	2SC594 N	Fu	S	N	7	A	25	200	750	50 ..150	10	<0,25	100	<0,1	·	<7	>100	<120	4,13)
T	2SC594-M	TT	S	N	7	A	25	200	750	35...200	10	<0,35	30	<0,1	·	<7	>100	·	4,11),kpl.2SA 594 N
T	2SC594-O	TT	S	N	7	A	25	200	750	70...140	10	<0,3	100	<0,1	·	<5	>100	30	4,20)
T	2SC594-R	TT	S	N	7	A	25	200	750	40...80	10	<0,3	100	<0,1	·	<5	>100	30	4,20)
T	2SC594-Y	TT	S	N	7	A	25	200	750	120...240	10	<0,3	100	<0,1	·	<5	>100	30	4,20)
T	2SC595	TT	S	N	6	A	20	100	300	35...200	10	<0,3	10	<50n	·	<6	>250	<100	kpl.2SA 522
T	2SC595-BL	TT	S	N	6	A	20	100	300	100...200	10	<0,3	10	<50n	·	<6	>250	<100	20)
T	2SC595-GR	TT	S	N	6	A	20	100	300	60...120	10	<0,3	10	<50n	·	<6	>250	<100	20)
T	2SC595 N	Fu	S	N	6	A	20	200	300	35...200	10	<0,3	10	<1	·	<6	>250	<100	11)
T	2SC595-Y	TT	S	N	6	A	20	100	300	35...70	10	<0,3	10	<50n	·	<6	>250	<100	20)
T	2SC596	NE	S	N	84	C	30	500	800	20...120	30	·	·	<0,5	·	6	400	·	37)
T	2SC596 N	Fu	S	N	84	C	30	500	800	20...120	30	·	·	<0,5	·	<10	>250	·	11,37)
T	2SC597	TT	S	N	7	B	40	1A	6W*	20...200	100	<1,0	250	<5	·	<10	>300	·	31)
T	2SC597 N	Fu	S	N	7	B	40	1A	6W*	30	100	<1,0	250	<5	·	<10	>300	·	11,31)
T	2SC598	NE	S	N	122	A	40	1,5A	10W*	20...200	100	<1,0	500	<5	·	<10	>300	·	37,42:>6W)
T	2SC598 N	Fu	S	N	122	A	40	1,5A	10W*	30	100	<1,0	500	<5	·	10	>300	·	11,37)
t	2SC599	Mb	S	N	202	B	40	1,2A	17W*	40	100	·	·	<5	·	25	350	·	10,37)
T	2SC599 N	Mb	S	N	181	A	40	1,5A	20W*	15...60	500	<1,0	500	<500	[6]	<25	>300	·	22,37)
T	2SC600	NE	S	N	122	A	40	3A	20W*	30	200	<1,0	500	<10	·	<20	>250	·	37,42:15W)
T	2SC600 N	Fu	S	N	122	A	40	3A	20W*	(30)	200	<1,0	500	<12	·	20	>250	·	11,37)
T	2SC601	Mt	S	N	6	A	15	100	300	40...120	10	0,25	10	<0,1	·	<4	580	<12	9)
T	2SC601 N	Fu	S	N	6	A	15	100	300	35...200	10	0,25	10	<0,1	·	<4	>500	<12	9,11)
T	2SC602	NE,TT	S	N	72	B	20	30	200	(30...120)	(5)	·	·	<1	5	1,3	800	·	31,32)
T	2SC602 N	Fu	S	N	72	B	20	30	150	(30...120)	(5)	·	·	<1	·	<2,2	>600	·	11,31,32)
T	2SC603	NE	S	N	200	A	(7)	50	200	15...350	0,1	·	·	<1	·	<9	50	·	·
t	2SC604	NE	S	N	171	A	20	100	150	(40...200)	(1)	·	·	<1	[10]	7	·	·	10,35)
T	2SC605	NE	S	N	171	A	30	20	150	25...200	2	0,75*	15	<0,2	<4	<1	>350		30,32)

1 K	2 Typ	3 Hersteller	4 Ma	5 Pl	6 Fo	7 Af	8 U_{max} [V]	9 U_{max} [mA]	10 P_{tot} [mW]	11 B	I_F [mA]	12 U_S [V]	I_F [mA]	13 I_{SD} [uA]	14 F [dB]	15 C [pF]	16 f_g [MHz]	17 t [ns]	18 Bemerkung
T	2SC 606	NE	S	N	171	A	30	20	150	25...200	2	0,75*	15	<0,2	<3,3	<1	>400		30,32)
t	2SC 608	Hi	S	N	182	A	60	1A	1W	40	100	<0,35	500	<5		25	70		4,10)
t	2SC 608 T	Hi	S	N	182	A	60	1,5A	1W	>10	100	<0,35	500	<5		25	70		4,10)
t	2SC 609	Hi	S	N	182	A	60	1A	1W	40	100	<0,35	500	<5		25	70		4,10)
t	2SC 609 T	Hi	S	N	182	A	60	1,5A	1W	>10	100	<0,35	500	<5		25	70		4,10)
T	2SC 611	Mt,NE,TT	S	N	72	B	(20)	20	200	(40...160)	(2)	·	·	<1	2,5	<2	1G	·	31,38)
T	2SC 611 N	Fu	S	N	72	B	15	20	150	(40...160)	(2)	·	·	<1	<5	<1,5	>600	·	11,31,38)
T	2SC 612	Mt,NE,TT	S	N	72	B	(35)	20	200	(40...160)	(2)	·	·	<1	2,5	<2	1,3G	·	31,38)
t	2SC 612 N	NE	S	N	72	B	15	20	180	(40...160)	(2)	·	·	<1	·	1,5	>1G	·	10,31,38)
t	2SC 613	NE	S	N	6	A	15	200	360	>40	10	·	·	<0,1	·	1,5	750	<25	9,10),NT:2SC 639
T	2SC 614	Sa	S	N	7	C	(80)	1,5A	7,5W*	80	250	<1,5	1A	<1		12	200		4)
T	2SC 615	Sa	S	N	7	C	(30)	1,5A	7,5W*	80	250	<1,5	1A	<1		12	200		4)
t	2SC 616	Sa	S	N	136	B	(80)	1,5A	13W*	80	250	<1,5	1A	<1		12	200		4,10)
t	2SC 617	Sa	S	N	136	B	(30)	1,5A	13W*	80	250	<1,5	1A	<1		12	200		4,10)
T	2SC 618	Fu	S	N	72	B	13	25	150	(80)	(2)	·	·	<0,1	<6	1,3	800	·	35)
T	2SC 618 A	Fu	S	N	72	B	13	25	150	(80)	(2)	·	·	<0,1	<3,5	1,3	800	·	35)
T	2SC 619	Mb	S	N	22	L	25	200	250	35...300	10	<1,0	100	<1		<10	250	<100	
T	2SC 619-B	Mb	S	N	22	L	25	200	250	35...70	10	<1,0	100	<1		<10	250	<100	20)
T	2SC 619-C	Mb	S	N	22	L	25	200	250	55...110	10	<1,0	100	<1		<10	250	<100	20)
T	2SC 619-D	Mb	S	N	22	L	25	200	250	90...180	10	<1,0	100	<1		<10	250	<100	20)
T	2SC 619-E	Mb	S	N	22	L	25	200	250	150...300	10	<1,0	100	<1		<10	250	<100	20)
T	2SC 620	Mb	S	N	22	L	30	200	250	35...300	10	<0,55	100	<1		<10	>150	<100	
T	2SC 620-B	Mb	S	N	22	L	30	200	250	35...70	10	<0,55	100	<1		<10	>150	<100	20)
T	2SC 620-C	Mb	S	N	22	L	30	200	250	55...110	10	<0,55	100	<1		<10	>150	<100	20)
T	2SC 620-D	Mb	S	N	22	L	30	200	250	90...180	10	<0,55	100	<1		<10	>150	<100	20)
T	2SC 620-E	Mb	S	N	22	L	30	200	250	150...300	10	<0,55	100	<1		<10	>150	<100	20)
T	2SC 620 M	Mb	S	N	22	L	30	200	250	55...300	10	<0,55	100	<0,1		<10	>150	<100	
T	2SC 620 M-C	Mb	S	N	22	L	30	200	250	55...110	10	<0,55	100	<0,1		<10	>150	<100	20)
T	2SC 620 M-D	Mb	S	N	22	L	30	200	250	90...180	10	<0,55	100	<0,1		<10	>150	<100	20)
T	2SC 620 M-E	Mb	S	N	22	L	30	200	250	150...300	10	<0,55	100	<0,1		<10	>150	<100	20)
t	2SC 621	Mb	S	N	234	A	15	100	150	75	10			<1		2,5	150	60+	10)
t	2SC 621 A	Mb	S	N	235	A	25	100	150	75	10	·	·	<1	·	2,5	150	60+	10,21)
t	2SC 622	Mb	S	N	234	A	15	100	150	75	10			<1		2,5	150		10)
T	2SC 627	Fu	S	N	7	A	200	100	700	80	50	<2,0	50	<5	·	6	20	1,5µ+	3)
T	2SC 627 F	Fu	S	N	7	A	200	100	700	80	50	<2,0	50	<5	·	6	20	1,5µ+	3,11)
T	2SC 628	NE	S	N	7	C	20	500	2,5W*	20...120	100	<0,5	100	<0,4		<8	>400		37,42:>1,7W)
·	2SC 629	SS	S	N	103	A	13	30	150	30	1			<0,2		1,3	800		31,35)
	2SC 631	SS	S	N	103	A	25	100	180	129...690	1	<0,25	50	<0,2	2,8	4,5	140		10),NT:2SC 631 A
.	2SC 631-6	SS	S	N	103	A	25	100	180	129...276	1	<0,25	50	<0,2	2,8	4,5	140		10,20)
t	2SC 631-7	SS	S	N	103	A	25	100	180	204...442	1	<0,25	50	<0,2	2,8	4,5	140		10,20)
t	2SC 631-8	SS	S	N	103	A	25	100	180	326...690	1	<0,25	50	<0,2	2,8	4,5	140		10,20)
T	2SC 631 A	SS	S	N	103	A	25	200	320	129...690	1	<0,25	50	<0,2	2,8	<7	140		
T	2SC 631 A-6	SS	S	N	103	A	25	200	320	129...276	1	<0,25	50	<0,2	2,8	<7	140		20)
T	2SC 631 A-7	SS	S	N	103	A	25	200	320	204...442	1	<0,25	50	<0,2	2,8	<7	140		20)
T	2SC 631 A-8	SS	S	N	103	A	25	200	320	326...690	1	<0,25	50	<0,2	2,8	<7	140		20)
T	2SC 631 AS	SS	S	N	103	A	25	200	320	129...690	1	<0,25	50	<0,2	2,8	<7	140		11)
T	2SC 631 AS-6	SS	S	N	103	A	25	200	320	129...276	1	<0,25	50	<0,2	2,8	<7	140		11,20)
T	2SC 631 AS-7	SS	S	N	103	A	25	200	320	204...442	1	<0,25	50	<0,2	2,8	<7	140		11,20)
T	2SC 631 AS-8	SS	S	N	103	A	25	200	320	326...690	1	<0,25	50	<0,2	2,8	<7	140		11,20)
t	2SC 632	SS	S	N	103	A	50	100	180	129...690	1	<0,3	50	<0,2	4,5	4,5	140		10),NT:2SC 632 A
t	2SC 632-6	SS	S	N	103	A	50	100	180	129...276	1	<0,3	50	<0,2	4,5	4,5	140		10,20)
t	2SC 632-7	SS	S	N	103	A	50	100	180	204...442	1	<0,3	50	<0,2	4,5	4,5	140		10,20)
t	2SC 632-8	SS	S	N	103	A	50	100	180	326...690	1	<0,3	50	<0,2	4,5	4,5	140		10,20)
T	2SC 632 A	SS	S	N	103	A	50	200	320	129...690	1	<0,3	50	<0,2	4,5	<7	140		
T	2SC 632 A-6	SS	S	N	103	A	50	200	320	129...276	1	<0,3	50	<0,2	4,5	<7	140		20)
T	2SC 632 A-7	SS	S	N	103	A	50	200	320	204...442	1	<0,3	50	<0,2	4,5	<7	140		20)
T	2SC 632 A-8	SS	S	N	103	A	50	200	320	326...690	1	<0,3	50	<0,2	4,5	<7	140		20)
t	2SC 633	SS	S	N	103	A	25	100	180	65...690	1	<0,25	50	<0,2	·	4,5	140	·	10),NT:2SC 633 A
t	2SC 633-5	SS	S	N	103	A	25	100	180	65...175	1	<0,25	50	<0,2		4,5	140		10,20)
t	2SC 633-6	SS	S	N	103	A	25	100	180	129...276	1	<0,25	50	<0,2		4,5	140		10,20)
t	2SC 633-7	SS	S	N	103	A	25	100	180	204...442	1	<0,25	50	<0,2		4,5	140		10,20)
t	2SC 633-8	SS	S	N	103	A	25	100	180	326...690	1	<0,25	50	<0,2		4,5	140		10,20)
T	2SC 633 A	SS	S	N	103	A	25	200	320	65...690	1	<0,25	50	<0,2		<7	140		
T	2SC 633 A-5	SS	S	N	103	A	25	200	320	65...175	1	<0,25	50	<0,2		<7	140		20)
T	2SC 633 A-6	SS	S	N	103	A	25	200	320	129...276	1	<0,25	50	<0,2		<7	140		20)
T	2SC 633 A-7	SS	S	N	103	A	25	200	320	204...442	1	<0,25	50	<0,2		<7	140		20)
T	2SC 633 A-8	SS	S	N	103	A	25	200	320	326...690	1	<0,25	50	<0,2		<7	140		20)
t	2SC 634	SS	S	N	103	A	50	100	180	65...690	1	<0,3	50	<0,2		4,5	140		10),NT:2SC 634 A
t	2SC 634-5	SS	S	N	103	A	50	100	180	65...175	1	<0,3	50	<0,2		4,5	140		10,20)
t	2SC 634-6	SS	S	N	103	A	50	100	180	129...276	1	<0,3	50	<0,2		4,5	140		10,20)
t	2SC 634-7	SS	S	N	103	A	50	100	180	204...442	1	<0,3	50	<0,2		4,5	140		10,20)
t	2SC 634-8	SS	S	N	103	A	50	100	180	326...690	1	<0,3	50	<0,2		4,5	140		10,20)
T	2SC 634 A	SS	S	N	103	A	50	200	320	65...690	1	<0,3	50	<0,2		<7	140		
T	2SC 634 A-5	SS	S	N	103	A	50	200	320	65...175	1	<0,3	50	<0,2		<7	140		20)

1 K	2 Typ	3 Hersteller	4 Ma	5 Pl	6 Fo	7 Af	8 U_{max} [V]	9 U_{max} [mA]	10 P_{tot} [mW]	11 B	I_F [mA]	12 U_S [V]	I_F [mA]	13 I_{Sp} [uA]	14 F [dB]	15 C [pF]	16 f_g [MHz]	17 t [ns]	18 Bemerkung
T	2SC 634 A-6	SS	S	N	103	A	50	200	320	129...276	1	<0,3	50	<0,2		<7	140		20)
T	2SC 634 A-7	SS	S	N	103	A	50	200	320	204...442	1	<0,3	50	<0,2		<7	140		20)
T	2SC 634 A-8	SS	S	N	103	A	50	200	320	326...690	1	<0,3	50	<0,2		<7	140		20)
T	2SC 635	NE	S	N	122	A	40	1,5A	10W*	15...200	500			<3		<12	>300		37,42:>4W)
T	2SC 636	NE	S	N	122	A	40	3A	20W*	15...200	1A			<10		<22	>250		37,42:>7W)
T	2SC 637	NE	S	N	122	B	20	1A	10W*	>20	500			<10		<20	>300		37,42:>4W)
T	2SC 638	NE	S	N	122	B	20	2A	20W*	>20	1A			<20		<35	>250		37,42:>12W)
T	2SC 639	NE	S	N	6	A	15	500	360	40...200	10	<0,25	10	<0,1		<4	>500	<12	9)
T	2SC 640	NE	S	N	171	A	25	30	150	110...700	0,5	<0,2	10	<0,1		8	>50		
t	2SC 641	Hi	S	N	59	B	15	100	100	35...200	10	<0,25	20	<0,25	·	<6	>200	20	9,10),NT:2SC 641 K
t	2SC 641-A	Hi	S	N	59	B	15	100	100	35...70	10	<0,25	20	<0,25	·	<6	>200	20	9,10,20)
t	2SC 641-B	Hi	S	N	59	B	15	100	100	60...120	10	<0,25	20	<0,25	·	<6	>200	20	9,10,20)
t	2SC 641-C	Hi	S	N	59	B	15	100	100	100...200	10	<0,25	20	<0,25	·	<6	>200	20	9,10,20)
t	2SC 641 H	Hi	S	N	59	B	15	100	100	35...200	10	<0,25	20	<0,25	·	<6	>200	20	9,10,11),kpl.2SC 641 K
t	2SC 641 H-A	Hi	S	N	59	B	15	100	100	35...70	10	<0,25	20	<0,25	·	<6	>200	20	9,10,11,20)
t	2SC 641 H-B	Hi	S	N	59	B	15	100	100	60...120	10	<0,25	20	<0,25	·	<6	>200	20	9,10,11,20)
t	2SC 641 H-C	Hi	S	N	59	B	15	100	100	100...200	10	<0,25	20	<0,25	·	<6	>200	20	9,10,11,20)
T	2SC 641 K	Hi	S	N	59	B	15	100	100	28...200	1	<0,3	10	<0,25	·	<6	>200	20	9,11)
T	2SC 642	TT	S	N	2	A	1,1k	1A	50W*	30...160	150	<2,0	150	<10	·	·	>0,5*	·	2)
T	2SC 642 A	TT	S	N	2	A	1,5k	1A	50W*	30...160	150	<2,0	150	<10	·	·	>0,5*	·	2,21)
T	2SC 643	TT	S	N	2	A	1,1k	2,5A	50W*	>7	2A	<11	2A	<10	·	·	>2*	<1µ°	1)
T	2SC 643 A	TT	S	N	2	A	1,5k	2,5A	50W*	>5	2A	<8,5	2A	<10	·	·	>2*	<1µ°	1,21)
T	2SC 644	Mt	S	N	22	A	25	100	150	180...700	(2)	0,14	50	<1	<3	<5	150		
T	2SC 644-R	Mt	S	N	22	A	25	100	150	180...360	(2)	0,14	50	<1	<3	<5	150		20)
T	2SC 644-S	Mt	S	N	22	A	25	100	150	260...520	(2)	0,14	50	<1	<3	<5	150		20)
T	2SC 644-T	Mt	S	N	22	A	25	100	150	360...700	(2)	0,14	50	<1	<3	<5	150		20)
T	2SC 645	Mt	S	N	175	A	20	30	140	40...250	(1)	0,1	10	<1	·	(0,65)	>150	·	35)
T	2SC 645-A	Mt	S	N	175	A	20	30	140	40...100	(1)	0,1	10	<1	·	(0,65)	>150	·	20,35)
T	2SC 645-B	Mt	S	N	175	A	20	30	140	110...250	(1)	0,1	10	<1	·	(0,65)	>150	·	20,35)
T	2SC 645-C	Mt	S	N	175	A	20	30	140	70...160	(1)	0,1	10	<1	·	(0,65)	>150	·	20,35)
T	2SC 646	Mt	S	N	2	A	60	4A	25W*	20...200	2,5A			<10		110	50		4)
T	2SC 647	Mt	S	N	2	A	80	5A	50W~	>20	4A	<1,6	5A	<10m			43		4)
T	2SC 647-P	Mt	S	N	2	A	80	5A	50W~	>50	4A	<1,6	5A	<10m			43		4,20)
T	2SC 647-Q	Mt	S	N	2	A	80	5A	50W~	30...60	4A	<1,6	5A	<10m			43		4,20)
T	2SC 647-R	Mt	S	N	2	A	80	5A	50W~	20...40	4A	<1,6	5A	<10m			43		4,20)
t	2SC 648	Hi	S	N	6	B	30	30	100	280	0,1	·	·	<0,1	·	1,7	350	·	10),NT:2SC 648 H
T	2SC 648 H	Hi	S	N	6	B	30	30	100	160...500	0,1	0,62*	1	~0,1	<3	·	·	·	11)
t	2SC 649	Hi	S	N	1	A	25	30	200	60...200	0,1	<0,27	10	<0,1	<6	<3	220	·	10)
t	2SC 649-A	Hi	S	N	1	A	25	30	200	60...120	0,1	<0,27	10	<0,1	<6	<3	220	·	10,20)
t	2SC 649-B	Hi	S	N	1	A	25	30	200	100...200	0,1	<0,27	10	<0,1	<6	<3	220	·	10,20)
t	2SC 650	Hi	S	N	1	A	25	30	200	100...500	0,1	<0,27	10	<0,1	<3	<3	220	·	10)
t	2SC 650-A	Hi	S	N	1	A	25	30	200	100...200	0,1	<0,27	10	<0,1	<3	<3	220	·	10,20)
t	2SC 650-B	Hi	S	N	1	A	25	30	200	160...320	0,1	<0,27	10	<0,1	<3	<3	220	·	10,20)
t	2SC 650-C	Hi	S	N	1	A	25	30	200	250...500	0,1	<0,27	10	<0,1	<3	<3	220	·	10,20)
T	2SC 651	NE	S	N	7	A	22	300	750	20...200	100			<0,1		<3,5	>800		37,42:>0,8W)
T	2SC 652	NE	S	N	7	A	20	300	750	>20	100			<0,2		<4	>800		37,42:>1W)
T	2SC 653	NE	S	N	72	B	13	20	200	(50...200)	(2)			<0,1	<4	<2	>1G		31,32,38)
T	2SC 654	NE	S	N	84	C	35	300	800	(40...120)	(50)			<1		<3,5	>500		37)
T	2SC 655	Mt	S	N	233	A	(10)	10	75	(250)	2	·	·	<1	·	4,5	80	·	35)
T	2SC 656	Mt	S	N	233	A	(10)	5	50	(130)	5			<1		1,5	550		31,35)
T	2SC 657	SS	S	N	103	A	18	30	150	50	4			<0,2		1,1	500		31,35)
	2SC 658	Mb	S	N	234	A	12	20	150	60	1			<1		1,5	550		10,35)
	2SC 659	Mb	S	N	234	A	12	20	150	60	1			<1		1,5	400		10,35)
	2SC 660	Mb	S	N	235	A	12	20	150	60	3			<0,1		1	600		10,35)
	2SC 661	Mb	S	N	235	A	12	20	150	60	3			<0,1		1	600		10,35)
	2SC 662	Mb	S	N	234	A	12	20	150	40	2			<0,5		1	800		10,35)
	2SC 663	Mb	S	N	163	B	12	20	150	10...300	10			<0,5		1,4	900		10,35,46:5ps)
	2SC 664	Hi	S	N	2	A	50	5A	50W*	35...200	1A	<1,5	5A	<1m		300	15		4,10)
	2SC 665	Hi	S	N	2	A	75	5A	50W*	35...200	1A	<1,5	5A	<1m		300	15		4,10),NT:2SC 665 H
	2SC 665 H	Hi	S	N	2	A	80	7A	50W*	30...130	5A	<1,0	5A	<200				200	4,7)
	2SC 665 H-A	Hi	S	N	2	A	80	7A	50W*	30...80	5A	<1,0	5A	<200	·	·	·	200	4,7,20)
	2SC 665 H-B	Hi	S	N	2	A	80	7A	50W*	50...130	5A	<1,0	5A	<200				200	4,7,20)
	2SC 666	Hi	S	N	2	A	(150)	5A	50W*	35...200	5A			<1m		300	15		4,10)
	2SC 667	Sa	S	N	220	A	(15)	30	120	50	1			<1			600		10,35,46:17ps)
	2SC 668	Sa	S	N	220	A	(15)	30	120	60	1			<1	3	(0,73)	600		35,46:17ps)
	2SC 674	Sa	S	N	220	A	(15)	30	120	80	1			<1	3,5	(0,75)	600		35,46:17ps)
	2SC 679	Hi	S	N	15	A	(300)	2A	30W*	>40	20	<1,5*	100	<1m*	·	·	(0,23)	·	2,10)
	2SC 679 A	Hi	S	N	15	A	(300)	2A	30W*	35...200	100	<1,5*	100	<1m*	·	·	(0,23)	·	2,10,20)
	2SC 679 B	Hi	S	N	15	A	(300)	2A	30W*	35...200	500	<1,5*	100	<1m*	·	·	(0,23)	·	2,10,20)
	2SC 680	Hi	S	N	15	A	120	2A	12,5W*	60...240	200	<1,5*	500	<10m*					2)
	2SC 680 A	Hi	S	N	15	A	140	2A	12,5W*	45...180	200	<1,5*	500	<10m*					2,21)
	2SC 681	Hi	S	N	2	A	(200)	20	50W*			<2,0	5A	<15m*				<1µ°	1)
	2SC 681 A	Hi	S	N	2	A	(250)	20	50W*			<2,0	5A	<15m*				<1µ°	1,21)
	2SC 681 ARD	Hi	S	N	2	A	(250)	20	50W*			<2,0	5A	<15m*				<1µ°	1,21)

1 K	2 Typ	3 Hersteller	4 Ma	5 Pl	6 Fo	7 Af	8 U_{max} [V]	9 U_{max} [mA]	10 P_{tot} [mW]	11 B	I_F [mA]	12 U_S [V]	I_F [mA]	13 I_{Sp} [uA]	14 F [dB]	15 C [pF]	16 f_g [MHz]	17 t [ns]	18 Bemerkung
T	2SC 681 AYL	Hi	S	N	2	A	(300)	25	50W*			<2,5	5A	<15m*				<0,7µ°	1,21)
T	2SC 682	Hi	S	N	72	B	20	20	180	20...200	2	0,75*	5	<0,1	[>25]	<0,6	550	·	33,40:5,1...6,0V)
t	2SC 682-A	Hi	S	N	72	B	20	20	180	20...200	2	0,75*	5	<0,1	[>25]	<0,6	550	·	10,33,40:5,1...6,3V)
t	2SC 682-B	Hi	S	N	72	B	20	20	180	20...200	2	0,75*	5	<0,1	[>25]	<0,6	550	·	10,33,40:4,3...5,5V)
T	2SC 683	Hi	S	N	72	B	20	20	180	20...200	2	0,75*	5	<0,1	<4	<0,6	550	·	35,40:>3,9V)
t	2SC 683-A	Hi	S	N	72	B	20	20	180	20...200	2	0,75*	5	<0,1	<4	<0,6	550	·	10,35,40:4,7...5,6V)
T	2SC 683-B	Hi	S	N	72	B	20	20	180	20...200	2	0,75*	5	<0,1	<4	<0,6	550	·	35:3,9...5,1V)
T	2SC 683-V	Hi	S	N	72	B	20	20	180	20...200	2	0,75*	5	<0,1	<4	<0,6	550	·	35,40:5,3V)
T	2SC 684	Hi	S	N	59	B	19	50	200	>40	10	<1,0	20	<0,5		<2,0	>900		32,42:8mW,46:<25ps)
t	2SC 685	Hi	S	N	15	A	(300)	100	65W*	30...150	50	<2,0	50	<100		5	25		3,10),NT:2SC 685 A
T	2SC 685 A	Hi	S	N	15	A	(300)	100	6W-	30...160	50	<2,0	50	<100	·	5	25	·	3)
T	2SC 685 H	Hi	S	N	15	A	300	100	4W-	30...120	50	<2,0	50	<5		5	25	300	3)
T	2SC 685 H-A	Hi	S	N	15	A	300	100	4W-	30...70	50	<2,0	50	<5		5	25	300	3,20)
T	2SC 685 H-B	Hi	S	N	15	A	300	100	4W-	60...120	50	<2,0	50	<5		5	25	300	3,20)
T	2SC 686	NE	S	N	3	A	150	50	800	>15	100	0,18	25	<10n		2,6	180		3)
T	2SC 687	Mt	S	N	2	A	(150)	5A	50W*	>14	5A			<15m				1µ+	4,7)
t	2SC 688	Mb	S	N	202	B	40	1,5A	20W*	>5	100			<500	[8,5]	20	300		10,37)
t	2SC 689	Hi	S	N	6	B	15	100	300	>40	10	<0,35	100	<0,25				<13	9,10),NT:2SC 689 H
T	2SC 689 H	Hi	S	N	6	B	15	100	300	35...200	10	<0,35	100	<0,25		<3,5		6,5	9,11)
T	2SC 690	Mb	S	N	181	A	40	3A	35W*	>10	100	·	·	<500	·	30	>300	·	37,42:>20W)
T	2SC 690-M	Mb	S	N	181	A	40	3A	30W*	15...60	1A	<1,0	1A	<1	·	<50	>300	·	37,42:>20W)
T	2SC 690 N	Mb	S	N	181	A	40	3A	30W*	15...60	1A	<1,0	1A	<500	·	<50	>300	·	37,42:>20W)
T	2SC 691	Mb	S	N	181	A	40	500	10W*	>10	100	·	·	<200	[>5,5]	6	400	·	37,42:>3W)
T	2SC 691-M	Mb	S	N	181	A	40	500	8,5W*	>10	100	<1,0	200	<200	·	<8	·	·	37,42:>3W)
T	2SC 692	Mb	S	N	181	A	40	1A	17,5W*	>10	100	·	·	<200	·	10	400	·	37,42:>8W)
T	2SC 693	Sa	S	N	220	A	(40)	50	100	240	1			<1	8	3	150		46:250ps)
T	2SC 693 FP	Sa	S	N	22	A	(40)	50	100	240	1			<1	8	4	150		22,46:250ps)
T	2SC 694	Sa	S	N	220	A	(40)	50	100	240	1			<1	15	3	150		46:250ps)
T	2SC 694 FP	Sa	S	N	22	A	(40)	50	100	240	1			<1	15	4	150		22,46:250ps)
t	2SC 695	NE	S	N	171	A	15	30	100	>30	0,1	·	·	<0,1	·	2	150		10,57:<30mV)
T	2SC 696	Mt	S	N	3	A	60	3A	750	30...173	(100)	<0,8	2A	<3		20	>35		4),kpl.2SA 546
T	2SC 696-A	Mt	S	N	3	A	60	3A	750	85...173	(100)	<0,8	2A	<3		20	>35		4,20)
T	2SC 696-B	Mt	S	N	3	A	60	3A	750	57...115	(100)	<0,8	2A	<3		20	>35		4,20)
T	2SC 696-D	Mt	S	N	3	A	60	3A	750	85...173	(100)	<0,8	2A	<3		20	>35		4,20)
T	2SC 696-E	Mt	S	N	3	A	60	3A	750	57...115	(100)	<0,8	2A	<3	·	20	>35	·	4,20)
T	2SC 696-F	Mt	S	N	3	A	60	3A	750	38...77	(100)	<0,8	2A	<3		20	>35		4,20)
T	2SC 696-H	Mt	S	N	3	A	60	3A	750	57...115	(100)	<0,8	2A	<3		20	>35		4,20)
T	2SC 696-I	Mt	S	N	3	A	60	3A	750	38...77	(100)	<0,8	2A	<3		20	>35		4,20)
T	2SC 696-J	Mt	S	N	3	A	60	3A	750	30...50	(100)	<0,8	2A	<3		20	>35		4,20)
T	2SC 696 A	Mt	S	N	3	A	80	3A	750	30...173	(100)	<0,8	2A	<3		20	>35		4,21),kpl.2SA 546 A
T	2SC 696 A-A	Mt	S	N	3	A	80	3A	750	85...173	(100)	<0,8	2A	<3		20	>35		4,20,21)
T	2SC 696 A-B	Mt	S	N	3	A	80	3A	750	57...115	(100)	<0,8	2A	<3		20	>35		4,20,21)
T	2SC 696 A-D	Mt	S	N	3	A	80	3A	750	85...173	(100)	<0,8	2A	<3		20	>35		4,20,21)
T	2SC 696 A-E	Mt	S	N	3	A	80	3A	750	57...115	(100)	<0,8	2A	<3		20	>35		4,20,21)
T	2SC 696 A-F	Mt	S	N	3	A	80	3A	750	38...77	(100)	<0,8	2A	<3		20	>35		4,20,21)
T	2SC 696 A-H	Mt	S	N	3	A	80	3A	750	57...115	(100)	<0,8	2A	<3		20	>35		4,20,21)
T	2SC 696 A-I	Mt	S	N	3	A	80	3A	750	38...77	(100)	<0,8	2A	<3		20	>35		4,20,21)
T	2SC 696 A-J	Mt	S	N	3	A	80	3A	750	30...50	(100)	<0,8	2A	<3		20	>35		4,20,21)
T	2SC 697	Mt	S	N	154	A	60	3A	10W*	30...173	(100)	<0,8	2A	<3		20	>35		4),kpl.2SA 547
T	2SC 697-A	Mt	S	N	154	A	60	3A	10W*	85...173	(100)	<0,8	2A	<3		20	>35		4,20)
T	2SC 697-B	Mt	S	N	154	A	60	3A	10W*	57...115	(100)	<0,8	2A	<3		20	>35		4,20)
T	2SC 697-D	Mt	S	N	154	A	60	3A	10W*	85...173	(100)	<0,8	2A	<3		20	>35		4,20)
T	2SC 697-E	Mt	S	N	154	A	60	3A	10W*	57...115	(100)	<0,8	2A	<3		20	>35		4,20)
T	2SC 697-F	Mt	S	N	154	A	60	3A	10W*	38...77	(100)	<0,8	2A	<3		20	>35		4,20)
T	2SC 697-H	Mt	S	N	154	A	60	3A	10W*	57...115	(100)	<0,8	2A	<3		20	>35		4,20)
T	2SC 697-I	Mt	S	N	154	A	60	3A	10W*	38...77	(100)	<0,8	2A	<3		20	>35		4,20)
T	2SC 697-J	Mt	S	N	154	A	60	3A	10W*	30...50	(100)	<0,8	2A	<3		20	>35		4,20)
T	2SC 697 A	Mt	S	N	154	A	80	3A	10W*	30...173	(100)	<0,8	2A	<3		20	>35		4,21),kpl.2SA 547 A
T	2SC 697 A-A	Mt	S	N	154	A	80	3A	10W*	85...173	(100)	<0,8	2A	<3		20	>35		4,20,21)
T	2SC 697 A-B	Mt	S	N	154	A	80	3A	10W*	57...115	(100)	<0,8	2A	<3		20	>35		4,20,21)
T	2SC 697 A-D	Mt	S	N	154	A	80	3A	10W*	85...173	(100)	<0,8	2A	<3		20	>35		4,20,21)
T	2SC 697 A-E	Mt	S	N	154	A	80	3A	10W*	57...115	(100)	<0,8	2A	<3	·	20	>35	·	4,20,21)
T	2SC 697 A-F	Mt	S	N	154	A	80	3A	10W*	38...77	(100)	<0,8	2A	<3		20	>35		4,20,21)
T	2SC 697 A-H	Mt	S	N	154	A	80	3A	10W*	57...115	(100)	<0,8	2A	<3		20	>35		4,20,21)
T	2SC 697 A-I	Mt	S	N	154	A	80	3A	10W*	38...77	(100)	<0,8	2A	<3		20	>35		4,20,21)
T	2SC 697 A-J	Mt	S	N	154	A	80	3A	10W*	30...50	(100)	<0,8	2A	<3		20	>35		4,20,21)
t	2SC 698	NE	S	N	182	A	60	3A	10W*	40...250	(500)	<1,5	1A	<1		35	90		4,10)
t	2SC 699	Mb	S	N	182	A	(50)	1A	10W*	>15	100			<50			100		4,10)
T	2SC 700	Mb	S	N	7	A	40	750	5W*	>5	100			<100			300		10,37)
t	2SC 701	Mb	S	N	7	A	25	750	5W*	15...100	50			<100			500		10,37)
T	2SC 702	Mb	S	N	181	A	20	750	10W*	>10	100	·	·	<100	·	6	350	·	37,42:>2,5W)
T	2SC 703	Mb	S	N	181	A	20	2A	25W*	>10	100			<1m		22	150		37,42:>11W)
T	2SC 704	Mb	S	N	181	A	20	4A	40W*	>10	100			<2m		45	100		37,42:>16,3W)
T	2SC 705	Sa	S	N	220	A	(15)	30	120	80	1	·	·	<1	·	1,1	800	·	32,46:17ps)

1 K	2 Typ	3 Hersteller	4 Ma	5 Pl	6 Fo	7 Af	8 U_{max} [V]	9 U_{max} [mA]	10 P_{tot} [mW]	11 B	I_F [mA]	12 U_S [V]	I_F [mA]	13 I_{Sp} [uA]	14 F [dB]	15 C [pF]	16 f_g [MHz]	17 t [ns]	18 Bemerkung
T	2SC 706	Sa	S	N	220	A	(15)	30	120	80	1	·	·	<1	·	1,1	800	·	32,46:17ps)
T	2SC 707	Hi	S	N	173	A	20	20	150	30...200	2	·	·	<0,1	<9	0,4	>550	·	10,36),NT:2SC 707 H
T	2SC 707 H	Hi	S	N	72	B	20	20	150	30...200	2	0,78*	10	<0,1	<9	<0,55	>550	·	11,36)
t	2SC 708	Hi	S	N	3	A	50	1A	750	35...200	50	<1,0	500	<10	·	25	200	·	4,10),NT:2SC 708 H
t	2SC 708-A	Hi	S	N	3	A	50	1A	750	35...70	50	<1,0	500	<10	·	25	200	·	4,10,20)
t	2SC 708-B	Hi	S	N	3	A	50	1A	750	60...120	50	<1,0	500	<10	·	25	200	·	4,10,20)
t	2SC 708-C	Hi	S	N	3	A	50	1A	750	100...200	50	<1,0	500	<10	·	25	200	·	4,10,20)
t	2SC 708 A	Hi	S	N	3	A	80	1A	750	35...200	50	<1,0	500	<10	·	25	200	·	4,10),NT:2SC 708 AH
t	2SC 708 A-A	Hi	S	N	3	A	80	1A	750	35...70	50	<1,0	500	<10	·	25	200	·	4,10,20)
t	2SC 708 A-B	Hi	S	N	3	A	80	1A	750	60...120	50	<1,0	500	<10	·	25	200	·	4,10,20)
t	2SC 708 A-C	Hi	S	N	3	A	80	1A	750	100...200	50	<1,0	500	<10	·	25	200	·	4,10,20)
T	2SC 708 AH	Hi	S	N	7	A	80	1A	750	30...160	50	<1,0	500	<10			15	200	4,21)
T	2SC 708 AH-A	Hi	S	N	7	A	80	1A	750	30...60	50	<1,0	500	<10			15	200	4,20,21)
T	2SC 708 AH-B	Hi	S	N	7	A	80	1A	750	50...100	50	<1,0	500	<10			15	200	4,20,21)
T	2SC 708 AH-C	Hi	S	N	7	A	80	1A	750	80...160	50	<1,0	500	<10			15	200	4,20,21)
T	2SC 708 H	Hi	S	N	7	A	50	1A	750	30...160	50	<1,0	500	<10			15	200	4)
T	2SC 708 H-A	Hi	S	N	7	A	50	1A	750	30...60	50	<1,0	500	<10			15	200	4,20)
T	2SC 708 H-B	Hi	S	N	7	A	50	1A	750	50...100	50	<1,0	500	<10			15	200	4,20)
T	2SC 708 H-C	Hi	S	N	7	A	50	1A	750	80...160	50	<1,0	500	<10			15	200	4,20)
t	2SC 709	Mb	S	N	22	L	12	100	200	70	1			<1		2,5	200		10,35)
T	2SC 710	Mb	S	N	22	L	25	30	200	20...300	1			<1	3	<2,7	>150		33,46: <60ps)
T	2SC 710-A	Mb	S	N	22	L	25	30	200	20...45	1			<1	3	<2,7	>150		20,33,46: <60ps)
T	2SC 710-B	Mb	S	N	22	L	25	30	200	35...70	1			<1	3	<2,7	>150		20,33,46: <60ps)
T	2SC 710-C	Mb	S	N	22	L	25	30	200	55...110	1			<1	3	<2,7	>150		20,33,46: <60ps)
T	2SC 710-D	Mb	S	N	22	L	25	30	200	90...180	1			<1	3	<2,7	>150		20,33,46: <60ps)
T	2SC 710-E	Mb	S	N	22	L	25	30	200	150...300	1			<1	3	<2,7	>150		20,33,46: <60ps)
T	2SC 711	Mb	S	N	22	L	25	100	200	90...800	1	0,7*	10	<0,1		2,5	150		
T	2SC 711-D	Mb	S	N	22	L	25	100	200	90...180	1	0,7*	10	<0,1		2,5	150		20)
T	2SC 711-E	Mb	S	N	22	L	25	100	200	150...300	1	0,7*	10	<0,1		2,5	150		20)
T	2SC 711-F	Mb	S	N	22	L	25	100	200	250...500	1	0,7*	10	<0,1		2,5	150		20)
T	2SC 711-G	Mb	S	N	22	L	25	100	200	400...800	1	0,7*	10	<0,1		2,5	150		20)
T	2SC 711 A	Mb	S	N	22	L	45	100	200	90...800	1	0,7*	10	<0,1		2,5	150		21)
T	2SC 711 A-D	Mb	S	N	22	L	45	100	200	90...180	1	0,7*	10	<0,1		2,5	150		20,21)
T	2SC 711 A-E	Mb	S	N	22	L	45	100	200	150...300	1	0,7*	10	<0,1		2,5	150		20,21)
T	2SC 711 A-F	Mb	S	N	22	L	45	100	200	250...500	1	0,7*	10	<0,1		2,5	150		20,21)
T	2SC 711 A-G	Mb	S	N	22	L	45	100	200	400...800	1	0,7*	10	<0,1		2,5	150		20,21)
T	2SC 712	Mb	S	N	22	L	25	100	200	35...500	10	<0,6	10	<1		<3,5	>100		
T	2SC 712-B	Mb	S	N	22	L	25	100	200	35...70	10	<0,6	10	<1		<3,5	>100		20)
T	2SC 712-C	Mb	S	N	22	L	25	100	200	55...110	10	<0,6	10	<1		<3,5	>100		20)
T	2SC 712-D	Mb	S	N	22	L	25	100	200	90...180	10	<0,6	10	<1		<3,5	>100		20)
T	2SC 712-E	Mb	S	N	22	L	25	100	200	150...300	10	<0,6	10	<1		<3,5	>100		20)
T	2SC 712-F	Mb	S	N	22	L	25	100	200	250...500	10	<0,6	10	<1		<3,5	>100		20)
t	2SC 712 A	Mb	S	N	22	L	25	100	200	90	10			<1		2,5	150		10)
T	2SC 713	Mb	S	N	22	L	25	100	200	35...500	10	<0,35	10	<0,1		<3,5	>100	<60	
T	2SC 713-B	Mb	S	N	22	L	25	100	200	35...70	10	<0,35	10	<0,1		<3,5	>100	<60	20)
T	2SC 713-C	Mb	S	N	22	L	25	100	200	55...110	10	<0,35	10	<0,1		<3,5	>100	<60	20)
T	2SC 713-D	Mb	S	N	22	L	25	100	200	90...180	10	<0,35	10	<0,1		<3,5	>100	<60	20)
T	2SC 713-E	Mb	S	N	22	L	25	100	200	150...300	10	<0,35	10	<0,1		<3,5	>100	<60	20)
T	2SC 713-F	Mb	S	N	22	L	25	100	200	250...500	10	<0,35	10	<0,1	·	<3,5	>100	<60	20)
T	2SC 713 M	Mb	S	N	22	L	25	100	200	55...300	10	<0,35	10	<0,1		<3,5	>100	<60	
T	2SC 713 M-C	Mb	S	N	22	L	25	100	200	55...110	10	<0,35	10	<0,1		<3,5	>100	<60	20)
T	2SC 713 M-D	Mb	S	N	22	L	25	100	200	50...180	10	<0,35	10	<0,1		<3,5	>100	<60	20)
T	2SC 713 M-E	Mb	S	N	22	L	25	100	200	150...300	10	<0,35	10	<0,1		<3,5	>100	<60	20)
T	2SC 714	Mb	S	N	22	L	40	200	250	35...180	10	<1,0	100	<0,1		<10	200	<100	
T	2SC 714-B	Mb	S	N	22	L	40	200	250	35...70	10	<1,0	100	<0,1		<10	200	<100	20)
T	2SC 714-C	Mb	S	N	22	L	40	200	250	55...110	10	<1,0	100	<0,1		<10	200	<100	20)
T	2SC 714-D	Mb	S	N	22	L	40	200	250	90...180	10	<1,0	100	<0,1		<10	200	<100	20)
T	2SC 715	Sa	S	N	220	A	(40)	100	125	80	1			<1		3	200	70+	46:200ps)
T	2SC 716	Sa	S	N	220	A	(20)	100	125	80	1			<1		3	200	70+	46:200ps)
T	2SC 717	Hi	S	N	59	B	19	50	200	>40	10	<1,0	20	<0,5	[33]	<2,0	1,1G	·	31,32,46: <25ps)
T	2SC 718	Fu	S	N	6	A	15	200	300	60	10	<0,25	10	<0,4	·	2	800	4+	9)
T	2SC 719	Fu	S	N	47	A	15	200	200	60	10	<0,25	10	<0,4	·	2	800	4+	9)
t	2SC 720	Sa	S	N	72	B	(25)	20	200	(100)	(2)	·	·	<50n	[30]	1,2	500	·	10,35)
t	2SC 721	Sa	S	N	226	A	(25)	20	200	(100)	(2)	·	·	<50n	[30]	1,4	500	·	10,35)
t	2SC 722	Sa	S	N	226	A	(20)	25	200	(80)	(2)	·	·	<0,5	·	1,5	700	·	10,35)
t	2SC 723	Sa	S	N	226	A	(20)	25	200	(60)	(2)	·	·	<1	·	1,5	500	·	10,35)
T	2SC 724	Fu	S	N	22	B	(30)	200	200	60	10	<0,5	100	<50n	·	4	250	<20+	9)
T	2SC 725	Fu	S	N	22	B	(60)	200	200	60	10	<0,5	100	<50n	·	4	250	<20+	9)
t	2SC 726	Sa	S	N	226	A	(20)	200	200	60	10	·	·	<1	·	2	800	4	9,10)
T	2SC 727	Fu	S	N	22	B	100	100	350	90	10	<2,0	50	<1	·	10	20	500+	3)
T	2SC 728	Fu	S	N	22	B	200	100	350	90	10	<1,0	50	<1	·	10	20	<1µ+	3)
T	2SC 730	Mb	S	N	7	C	(40)	400	3,5W*	>10	100	·	·	<10	·	4,5	500	·	37,38,42: >1W)
T	2SC 731	Mt	S	N	3	B	20	1A	2,5W*	>20	100	0,2	250	<1		<10	700		31,41:60%,42: >1W)
T	2SC 732	TT	S	N	54	A	30	100	300	200...1200	2	<0,35	100	<0,1	<4	<10	80	·	·

1 K	2 Typ	3 Hersteller	4 Ma	5 Pl	6 Fo	7 Af	8 U_{max} [V]	9 U_{max} [mA]	10 P_{tot} [mW]	11 B	I_F [mA]	12 U_S [V]	I_F [mA]	13 I_{Sp} [uA]	14 F [dB]	15 C [pF]	16 f_g [MHz]	17 t [ns]	18 Bemerkung
T	2SC 732-BL	TT	S	N	54	A	30	100	300	350...700	2	<0,35	100	<0,1	<4	<10	80		20)
T	2SC 732-GR	TT	S	N	54	A	30	100	300	200...400	2	<0,35	100	<0,1	<4	<10	80		20)
T	2SC 732-V	TT	S	N	54	A	30	100	300	600...1200	2	<0,35	100	<0,1	<4	<10	80		20)
T	2SC 733	TT	S	N	54	A	30	100	300	70...700	2	<0,35	100	<0,1	<10	7	>80	·	·
T	2SC 733-BL	TT	S	N	54	A	30	100	300	350...700	2	<0,35	100	<0,1	<10	7	>80	·	20)
T	2SC 733-GR	TT	S	N	54	A	30	100	300	200...400	2	<0,35	100	<0,1	<10	7	>80	·	20)
T	2SC 733-O	TT	S	N	54	A	30	100	300	70...140	2	<0,35	100	<0,1	<10	7	>80	·	20)
T	2SC 733-Y	TT	S	N	54	A	30	100	300	120...240	2	<0,35	100	<0,1	<10	7	>80	·	20)
T	2SC 734	TT	S	N	54	A	50	150	300	40...400	20	<0,25	100	<0,1	·	5	150	·	kpl.2SA 561
T	2SC 734-GR	TT	S	N	54	A	50	150	300	200...400	20	<0,25	100	<0,1	·	5	150	·	20)
T	2SC 734-O	TT	S	N	54	A	50	150	300	70...140	20	<0,25	100	<0,1	·	5	150	·	20)
T	2SC 734-R	TT	S	N	54	A	50	150	300	40...80	20	<0,25	100	<0,1	·	5	150	·	20)
T	2SC 734-Y	TT	S	N	54	A	50	150	300	120...240	20	<0,25	100	<0,1	·	5	150	·	20)
T	2SC 735	TT	S	N	54	A	30	400	300	40...400	100	<0,25	100	<0,1	·	7	300	·	kpl.2SA 562
T	2SC 735-GR	TT	S	N	54	A	30	400	300	200...400	100	<0,25	100	<0,1	·	7	300	·	20)
T	2SC 735-O	TT	S	N	54	A	30	400	300	70...140	100	<0,25	100	<0,1	·	7	300	·	20)
T	2SC 735-R	TT	S	N	54	A	30	400	300	40...80	100	<0,25	100	<0,1	·	7	300	·	20)
T	2SC 735-Y	TT	S	N	54	A	30	400	300	120...240	100	<0,25	100	<0,1	·	7	300	·	20)
t	2SC 736	NE	S	N	2	A	60	5A	50W*	>25	1A	·	·	<0,5	·	·	·	<2µ+	4,10)
T	2SC 737	Mb	S	N	181	A	40	1,5A	20W*	>10	100	·	·	<500	·	25	>300	·	37,42:>12W)
T	2SC 737-M	Mb	S	N	181	A	40	1,5A	17W*	>10	100	<1,0	500	<500	·	<25	·	·	37,42:>12W)
T	2SC 738	Mb	S	N	22	L	12	20	150	20...300	1	·	·	<1	·	<2,5	>250	·	33,46:<40 ps)
T	2SC 738-A	Mb	S	N	22	L	12	20	150	20...45	1	·	·	<1	·	<2,5	>250	·	20,33,46:<40 ps)
T	2SC 738-B	Mb	S	N	22	L	12	20	150	35...70	1	·	·	<1	·	<2,5	>250	·	20,33,46:<40 ps)
T	2SC 738-C	Mb	S	N	22	L	12	20	150	55...110	1	·	·	<1	·	<2,5	>250	·	22,33,46:<40 ps)
T	2SC 738-D	Mb	S	N	22	L	12	20	150	90...180	1	·	·	<1	·	<2,5	>250	·	20,33,46:<40 ps)
T	2SC 738-E	Mb	S	N	22	L	12	20	150	150...300	1	·	·	<1	·	<2,5	>250	·	20,33,46:<40 ps)
T	2SC 739	Mb	S	N	22	L	12	20	150	20...300	1	·	·	<1	·	<2,5	>200	·	33,46:<100 ps)
T	2SC 739-A	Mb	S	N	22	L	12	20	150	20...45	1	·	·	<1	·	<2,5	>200	·	20,33,46:<100 ps)
T	2SC 739-B	Mb	S	N	22	L	12	20	150	35...70	1	·	·	<1	·	<2,5	>200	·	20,33,46:<100 ps)
T	2SC 739-C	Mb	S	N	22	L	12	20	150	55...110	1	·	·	<1	·	<2,5	>200	·	20,33,46:<100ps)
T	2SC 739-D	Mb	S	N	22	L	12	20	150	90...180	1	·	·	<1	·	<2,5	>200	·	20,33,46:<100 ps)
T	2SC 739-E	Mb	S	N	22	L	12	20	150	150...300	1	·	·	<1	·	<2,5	>200	·	20,33,46:<100 ps)
t	2SC 740	Mb	S	N	234	A	12	20	150	40	10	·	·	<0,5	·	1,4	900	·	10,35,46:5ps)
T	2SC 741	Mb	S	N	7	A	(40)	300	800	>10	100	·	·	<1	·	4	500	·	38,42:>0,2 W)
T	2SC 745	Fu	S	N	122	A	40	1,5A	12,5W*	(45)	150	·	·	<10	·	8	450	·	37,42:>1,25 W)
T	2SC 746	Fu	S	N	122	A	36	3A	25W*	(35)	300	·	·	<20	·	20	350	·	37,42:>7W)
t	2SC 752	TT	S	N	54	A	12	100	100	40...240	10	<0,3	20	<0,5	·	4	300	·	10),NT:2SC 752 G
t	2SC 752-O	TT	S	N	54	A	12	100	100	70...140	10	<0,3	20	<0,5	·	4	300	·	10,20)
t	2SC 752-R	TT	S	N	54	A	12	100	100	40...80	10	<0,3	20	<0,5	·	4	300	·	10,20)
t	2SC 752-Y	TT	S	N	54	A	12	100	100	120...240	10	<0,3	20	<0,5	·	4	300	·	10,20)
T	2SC 752 G	TT	S	N	54	A	15	200	200	40...240	10	<0,3	20	<0,25	·	<6	>200	<100	11)
T	2SC 752 G-O	TT	S	N	54	A	15	200	200	70...140	10	<0,3	20	<0,25	·	<6	>200	<100	11,20)
T	2SC 752 G-R	TT	S	N	54	A	15	200	200	40...80	10	<0,3	20	<0,25	·	<6	>200	<100	11,20)
T	2SC 752 G-Y	TT	S	N	54	A	15	200	200	120...240	10	<0,3	20	<0,25	·	<6	>200	<100	11,20)
T	2SC 756-1	SS	S	N	3	A	40	4A	10W*	30...173	100	<0,8	2A	<3	·	<60	>35	90	4)
T	2SC 756-1-2	SS	S	N	3	A	40	4A	10W*	30...77	100	<0,8	2A	<3	·	<60	>35	90	4,20)
T	2SC 756-1-3	SS	S	N	3	A	40	4A	10W*	57...115	100	<0,8	2A	<3	·	<60	>35	90	4,20)
T	2SC 756-1-4	SS	S	N	3	A	40	4A	10W*	85...173	100	<0,8	2A	<3	·	<60	>35	90	4,20)
T	2SC 756-2	SS	S	N	3	A	60	4A	10W*	30...173	100	<0,8	2A	<3	·	<60	>35	90	4,21)
T	2SC 756-2-2	SS	S	N	3	A	60	4A	10W*	30...77	100	<0,8	2A	<3	·	<60	>35	90	4,20,21)
T	2SC 756-2-3	SS	S	N	3	A	60	4A	10W*	57...105	100	<0,8	2A	<3	·	<60	>35	90	4,20,21)
T	2SC 756-2-4	SS	S	N	3	A	60	4A	10W*	85...173	100	<0,8	2A	<3	·	<60	>35	90	4,20,21)
T	2SC 756-3	SS	S	N	3	A	80	4A	10W*	30...173	100	<0,8	2A	<3	·	<60	>35	90	4,21)
T	2SC 756-3-2	SS	S	N	3	A	80	4A	10W*	30...77	100	<0,8	2A	<3	·	<60	>35	90	4,20,21)
T	2SC 756-3-3	SS	S	N	3	A	80	4A	10W*	57...115	100	<0,8	2A	<3	·	<60	>35	90	4,20,21)
T	2SC 756-3-4	SS	S	N	3	A	80	4A	10W*	85...173	100	<0,8	2A	<3	·	<60	>35	90	4,20,21)
T	2SC 756-4	SS	S	N	3	A	100	4A	10W*	30...173	100	<0,8	2A	<3	·	<60	>35	90	4,21)
T	2SC 756-4-2	SS	S	N	3	A	100	4A	10W*	30...77	100	<0,8	2A	<3	·	<60	>35	90	4,20,21)
T	2SC 756-4-3	SS	S	N	3	A	100	4A	10W*	57...115	100	<0,8	2A	<3	·	<60	>35	90	4,20,21)
T	2SC 756-4-4	SS	S	N	3	A	100	4A	10W*	85...173	100	<0,8	2A	<3	·	<60	>35	90	4,20,21)
T	2SC 756 S-1	SS	S	N	3	A	40	4A	10W*	38...115	100	<0,8	2A	<0,1	·	<60	>35	90	4,11)
T	2SC 756 S-1-1	SS	S	N	3	A	40	4A	10W*	38...77	100	<0,8	2A	<0,1	·	<60	>35	90	4,11,20)
T	2SC 756 S-1-2	SS	S	N	3	A	40	4A	10W*	57...115	100	<0,8	2A	<0,1	·	<60	>35	90	4,11,20)
T	2SC 756 S-2	SS	S	N	3	A	60	4A	10W*	38...115	100	<0,8	2A	<0,1	·	<60	>35	90	4,11,21)
T	2SC 756 S-2-1	SS	S	N	3	A	60	4A	10W*	38...77	100	<0,8	2A	<0,1	·	<60	>35	90	4,11,20,21)
T	2SC 756 S-2-2	SS	S	N	3	A	60	4A	10W*	57...115	100	<0,8	2A	<0,1	·	<60	>35	90	4,11,20,21)
T	2SC 756 S-3	SS	S	N	3	A	80	4A	10W*	38...115	100	<0,8	2A	<0,1	·	<60	>35	90	4,11,21)
T	2SC 756 S-3-1	SS	S	N	3	A	80	4A	10W*	38...77	100	<0,8	2A	<0,1	·	<60	>35	90	4,11,20,21)
T	2SC 756 S-3-2	SS	S	N	3	A	80	4A	10W*	57...115	100	<0,8	2A	<0,1	·	<60	>35	90	4,11,20,21)
T	2SC 756 S-4	SS	S	N	3	A	100	4A	10W*	38...115	100	<0,8	2A	<0,1	·	<60	>35	90	4,11,21)
T	2SC 756 S-4-1	SS	S	N	3	A	100	4A	10W*	38...77	100	<0,8	2A	<0,1	·	<60	>35	90	4,11,20,21)
T	2SC 756 S-4-2	SS	S	N	3	A	100	4A	10W*	57...115	100	<0,8	2A	<0,1	·	<60	>35	90	4,11,20,21)
T	2SC 761	Mt	S	N	72	B	20	20	150	>13	(2)	3,0	10	<100*	·	(0,35)	<730	·	31)

1 K	2 Typ	3 Hersteller	4 Ma	5 Pl	6 Fo	7 Af	8 U_{max} [V]	9 U_{max} [mA]	10 P_{tot} [mW]	11 B	I_F [mA]	12 U_S [V]	I_F [mA]	13 I_{Sp} [uA]	14 F [dB]	15 C [pF]	16 f_g [MHz]	17 t [ns]	18 Bemerkung
T	2SC 761-S	Mt	S	N	72	B	20	20	150	>13	(2)	3,0	10	<100*	·	(0,35)	<450	·	31,58:100...450 MHz)
T	2SC 761-T	Mt	S	N	72	B	20	20	150	>13	(2)	3,0	10	<100*	·	(0,35)	<730	·	31,58:350...730 MHz)
T	2SC 761-X	Mt	S	N	72	B	20	20	150	>13	(2)	3,0	10	<100*	·	(0,35)	150	·	31,58:150 MHz)
T	2SC 761-Y	Mt	S	N	72	B	20	20	150	>13	(2)	3,0	10	<100*	·	(0,35)	<450	·	31,58:100...450 MHz)
T	2SC 761-Z	Mt	S	N	72	B	20	20	150	>13	(2)	3,0	10	<100*	·	(0,35)	<730	·	31,58:350...730MHz)
T	2SC 762	Mt	S	N	72	B	20	20	150	>13	(2)	3,0	10	<100*	·	(0,35)	>100	·	31,58:100...450 MHz)
T	2SC 763	Mb	S	N	22	L	12	20	100	20...300	1	·	·	<0,5	2,5	<2	>400	·	33,46:<25 ps)
T	2SC 763-A	Mb	S	N	22	L	12	20	100	20...45	1	·	·	<0,5	2,5	<2	>400	·	20,33,46:<25 ps)
T	2SC 763-B	Mb	S	N	22	L	12	20	100	35...70	1	·	·	<0,5	2,5	<2	>400	·	20,33,46:<25 ps)
T	2SC 763-C	Mb	S	N	22	L	12	20	100	55...110	1	·	·	<0,5	2,5	<2	>400	·	20,33,46:<25 ps)
T	2SC 763-D	Mb	S	N	22	L	12	20	100	90...180	1	·	·	<0,5	2,5	<2	>400	·	20,33,46:<25 ps)
T	2SC 763-E	Mb	S	N	22	L	12	20	100	150...300	1	·	·	<0,5	2,5	<2	>400	·	20,33,46:<25 ps)
T	2SC 764	NE	S	N	6	A	(40)	200	360	40...200	10	<0,25	10	<0,1	·	<4	>500	<12	9)
t	2SC 765	Mb	S	N	2	A	40	4A	30W*	20...180	1A	·	·	<1m	·	·	·	·	4,10)
t	2SC 766	Mb	S	N	2	A	80	2A	30W*	20...180	1A	·	·	<1m	·	·	·	·	4,10)
t	2SC 767	Mb	S	N	2	A	120	2A	30W*	20...180	1A	·	·	<1m	·	·	·	·	4,10)
t	2SC 768	Mb	S	N	2	A	40	10A	50W*	8...70	1A	·	·	<1m	·	·	·	·	4,10)
t	2SC 769	Mb	S	N	2	A	80	10A	50W*	10...110	2A	·	·	<1m	·	·	·	·	4,10)
t	2SC 770	Mb	S	N	2	A	100	10A	50W*	10...110	2A	·	·	<1m	·	·	·	·	4,10)
t	2SC 771	Mb	S	N	2	A	120	10A	50W*	8...70	1A	·	·	<1m	·	·	·	·	4,10)
T	2SC 772	Sa	S	N	220	A	(15)	30	120	45	1	·	·	<1	·	1,5	350	<150	35,46:<40 ps)
T	2SC 773	Mb	S	N	22	L	30	200	250	35...300	10	·	·	<1	·	7	250	·	37,42:>30mW)
T	2SC 774	Mb	S	N	7	A	30	500	800	>20	100	·	·	<10	·	10	200	·	37,42:>50mW)
T	2SC 775	Mb	S	N	7	A	35	1A	800	>10	100	·	·	<10	·	12	200	·	37,42:>0,6W)
T	2SC 776	Mb	S	N	7	A	35	1A	800	>10	100	·	·	<10	·	12	200	·	37,42:>1,2W)
t	2SC 777	Mb	S	N	182	A	(75)	1A	2W	>10	100	·	·	<10	·	·	150	·	10,37,42:3,5W)
T	2SC 778	Mb	S	N	182	A	40	2A	8,75W*	>10	100	·	·	<10	·	15	150	·	37,42:>3,5W)
T	2SC 779	TT	S	N	15	A	250	2A	25W*	30...200	100	<2,0	1A	<100	·	<80	>10	<2µ	1)
T	2SC 779-O	TT	S	N	15	A	250	2A	25W*	60...120	100	<2,0	1A	<100	·	<80	>10	<2µ	1,20)
T	2SC 779-R	TT	S	N	15	A	250	2A	25W*	30...70	100	<2,0	1A	<100	·	<80	>10	<2µ	1,20)
T	2SC 779-Y	TT	S	N	15	A	250	2A	25W*	100...200	100	<2,0	1A	<100	·	<80	>10	<2µ	1,20)
t	2SC 780	TT	S	N	54	A	70	20	200	40...240	2	<1,7	10	<5	·	<5	100	·	8,10),NT:2SC 780 AG
t	2SC 780-O	TT	S	N	54	A	70	20	200	70...140	2	<1,7	10	<5	·	<5	100	·	8,10,20)
t	2SC 780-R	TT	S	N	54	A	70	20	200	40...80	2	<1,7	10	<5	·	<5	100	·	8,10,20)
t	2SC 780-Y	TT	S	N	54	A	70	20	200	120...240	2	<1,7	10	<5	·	<5	100	·	8,10,20)
t	2SC 780 G	TT	S	N	54	A	(80)	20	100	40...240	2	<1,7	10	<2*	·	<4	>50	·	8,10,11), NT:2SC 780 AG
t	2SC 780 G-O	TT	S	N	54	A	(80)	20	100	70...140	2	<1,7	10	<2*	·	<4	>50	·	8,10,11,20)
t	2SC 780 G-R	TT	S	N	54	A	(80)	20	100	40...80	2	<1,7	10	<2*	·	<4	>50	·	8,10,11,20)
t	2SC 780 G-Y	TT	S	N	54	A	(80)	20	100	120...240	2	<1,7	10	<2*	·	<4	>50	·	8,10,11,20)
T	2SC 780 AG	TT	S	N	54	A	150	30	150	40...240	10	<0,5	10	<1	·	<4	>50	·	8,11,21)
T	2SC 780 AG-O	TT	S	N	54	A	150	30	150	70...140	10	<0,5	10	<1	·	<4	>50	·	8,11,20,21)
T	2SC 780 AG-R	TT	S	N	54	A	150	30	150	40...80	10	<0,5	10	<1	·	<4	>50	·	8,11,20,21)
T	2SC 780 AG-Y	TT	S	N	54	A	150	30	150	120...240	10	<0,5	10	<1	·	<4	>50	·	8,11,20,21)
T	2SC 781	NE	S	N	7	A	40	1A	800	20...200	150	<1,0	500	<1	·	<15	>150	·	37,42:>0,6W)
T	2SC 782	TT	S	N	15	A	300	1,5A	20W*	30...240	100	<1,8	1A	<100	·	50	10	·	7)
T	2SC 782-O	TT	S	N	15	A	300	1,5A	20W*	70...140	100	<1,8	1A	<100	·	50	10	·	7,20)
T	2SC 782-R	TT	S	N	15	A	300	1,5A	20W*	30...80	100	<1,8	1A	<100	·	50	10	·	7,20)
T	2SC 782-Y	TT	S	N	15	A	300	1,5A	20W*	120...240	100	<1,8	1A	<100	·	50	10	·	7,20)
T	2SC 782 A	TT	S	N	15	A	300	1,5A	25W*	40...350	100	<1,8	1A	<30	·	50	10	·	7)
T	2SC 782 A-GR	TT	S	N	15	A	300	1,5A	25W*	170...350	100	<1,8	1A	<30	·	50	10	·	7,20)
T	2SC 782 A-O	TT	S	N	15	A	300	1,5A	25W*	70...140	100	<1,8	1A	<30	·	50	10	·	7,20)
T	2SC 782 A-R	TT	S	N	15	A	300	1,5A	25W*	40...80	100	<1,8	1A	<30	·	50	10	·	7,20)
T	2SC 782 A-Y	TT	S	N	15	A	300	1,5A	25W*	120...240	100	<1,8	1A	<30	·	50	10	·	7,20)
T	2SC 783	TT	S	N	15	A	200	1,5A	20W*	30...240	100	<1,8	1A	<100	·	50	10	·	7)
T	2SC 783-O	TT	S	N	15	A	200	1,5A	20W*	70...140	100	<1,8	1A	<100	·	50	10	·	7,20)
T	2SC 783-R	TT	S	N	15	A	200	1,5A	20W*	30...80	100	<1,8	1A	<100	·	50	10	·	7,20)
T	2SC 783-Y	TT	S	N	15	A	200	1,5A	20W*	120...240	100	<1,8	1A	<100	·	50	10	·	7,20)
T	2SC 784	TT	S	N	54	A	30	20	100	25...240	1	0,75*	4	<0,5	<6	(0,65)	>250	·	32,46:10 ps)
T	2SC 784-BN	TT	S	N	54	A	30	20	100	25...50	1	0,75*	4	<0,5	<6	(0,65)	>250	·	20,32,46:10ps)
T	2SC 784-O	TT	S	N	54	A	30	20	100	70...140	1	0,75*	4	<0,5	<6	(0,65)	>250	·	20,32,46:10ps)
T	2SC 784-R	TT	S	N	54	A	30	20	100	40...80	1	0,75*	4	<0,5	<6	(0,65)	>250	·	20,32,46:10ps)
T	2SC 784-Y	TT	S	N	54	A	30	20	100	120...240	1	0,75*	4	<0,5	<6	(0,65)	>250	·	20,32,46:10ps)
T	2SC 785	TT	S	N	54	A	30	20	100	25...240	1	0,75*	4	<0,5	5	(0,65)	>250	·	32,46:<25ps)
T	2SC 785-BN	TT	S	N	54	A	30	20	100	25...50	1	0,75*	4	<0,5	5	(0,65)	>250	·	20,32,46:<25ps)
T	2SC 785-O	TT	S	N	54	A	30	20	100	70...140	1	0,75*	4	<0,5	5	(0,65)	>250	·	20,32,46:<25ps)
T	2SC 785-R	TT	S	N	54	A	30	20	100	40...80	1	0,75*	4	<0,5	5	(0,65)	>250	·	20,32,46:<25ps)
T	2SC 785-Y	TT	S	N	54	A	30	20	100	120...240	1	0,75*	4	<0,5	5	(0,65)	>250	·	20,32,46:<25ps)
T	2SC 786	TT	S	N	72	B	20	20	200	20...200	4	0,7*	12	<50n	<5	(0,4)	>250	·	30,40:18...24 dB)
T	2SC 787	TT	S	N	72	B	20	20	150	>25	2	0,7*	12	<25n	<7	(0,3)	>400	·	30,43:>6,6 V)
T	2SC 788	TT	S	N	7	A	150	50	800	25...240	10	<0,5	10	<0,1	·	<5	>40	·	3)
T	2SC 789	TT	S	N	29	A	60	4A	30W*	40...240	500	<1,5	3A	<30	·	150	>3	·	4),kpl.2SA 489
T	2SC 789-O	TT	S	N	29	A	60	4A	30W*	70...140	500	<1,5	3A	<30	·	150	>3	·	4,20)
T	2SC 789-R	TT	S	N	29	A	60	4A	30W*	40...80	500	<1,5	3A	<30	·	150	>3	·	4,20)

1 K	2 Typ	3 Hersteller	4 Ma	5 Pl	6 Fo	7 Af	8 U_{max} [V]	9 U_{max} [mA]	10 P_{tot} [mW]	11 B	I_F [mA]	12 U_S [V]	I_F [mA]	13 I_{Sp} [uA]	14 F [dB]	15 C [pF]	16 f_g [MHz]	17 t [ns]	18 Bemerkung
T	2SC 732-BL	TT	S	N	54	A	30	100	300	350...700	2	<0,35	100	<0,1	<4	<10	80		20)
T	2SC 732-GR	TT	S	N	54	A	30	100	300	200...400	2	<0,35	100	<0,1	<4	<10	80		20)
T	2SC 732-V	TT	S	N	54	A	30	100	300	600...1200	2	<0,35	100	<0,1	<4	<10	80		20)
T	2SC 733	TT	S	N	54	A	30	100	300	70...700	2	<0,35	100	<0,1	<10	7	>80	·	·
T	2SC 733-BL	TT	S	N	54	A	30	100	300	350...700	2	<0,35	100	<0,1	<10	7	>80	·	20)
T	2SC 733-GR	TT	S	N	54	A	30	100	300	200...400	2	<0,35	100	<0,1	<10	7	>80	·	20)
T	2SC 733-O	TT	S	N	54	A	30	100	300	70...140	2	<0,35	100	<0,1	<10	7	>80	·	20)
T	2SC 733-Y	TT	S	N	54	A	30	100	300	120...240	2	<0,35	100	<0,1	<10	7	>80	·	20)
T	2SC 734	TT	S	N	54	A	50	150	300	40...400	20	<0,25	100	<0,1	·	5	150	·	kpl.2SA 561
T	2SC 734-GR	TT	S	N	54	A	50	150	300	200...400	20	<0,25	100	<0,1	·	5	150	·	20)
T	2SC 734-O	TT	S	N	54	A	50	150	300	70...140	20	<0,25	100	<0,1	·	5	150	·	20)
T	2SC 734-R	TT	S	N	54	A	50	150	300	40...80	20	<0,25	100	<0,1	·	5	150	·	20)
T	2SC 734-Y	TT	S	N	54	A	50	150	300	120...240	20	<0,25	100	<0,1	·	5	150	·	20)
T	2SC 735	TT	S	N	54	A	30	400	300	40...400	100	<0,25	100	<0,1	·	7	300	·	kpl.2SA 562
T	2SC 735-GR	TT	S	N	54	A	30	400	300	200...400	100	<0,25	100	<0,1	·	7	300	·	20)
T	2SC 735-O	TT	S	N	54	A	30	400	300	70...140	100	<0,25	100	<0,1	·	7	300	·	20)
T	2SC 735-R	TT	S	N	54	A	30	400	300	40...80	100	<0,25	100	<0,1	·	7	300	·	20)
T	2SC 735-Y	TT	S	N	54	A	30	400	300	120...240	100	<0,25	100	<0,1	·	7	300	·	20)
t	2SC 736	NE	S	N	2	A	60	5A	50W*	>25	1A	·	·	<0,5	·	·	·	<2µ+	4,10)
T	2SC 737	Mb	S	N	181	A	40	1,5A	20W*	>10	100	·	·	<500	·	25	>300	·	37,42:>12W)
T	2SC 737-M	Mb	S	N	181	A	40	1,5A	17W*	>10	100	<1,0	500	<500	·	<25	·	·	37,42:>12 W)
T	2SC 738	Mb	S	N	22	L	12	20	150	20...300	1	·	·	<1	·	<2,5	>250	·	33,46:<40 ps)
T	2SC 738-A	Mb	S	N	22	L	12	20	150	20...45	1	·	·	<1	·	<2,5	>250	·	20,33,46:<40 ps)
T	2SC 738-B	Mb	S	N	22	L	12	20	150	35...70	1	·	·	<1	·	<2,5	>250	·	20,33,46:<40 ps)
T	2SC 738-C	Mb	S	N	22	L	12	20	150	55...110	1	·	·	<1	·	<2,5	>250	·	22,33,46:<40 ps)
T	2SC 738-D	Mb	S	N	22	L	12	20	150	90...180	1	·	·	<1	·	<2,5	>250	·	20,33,46:<40 ps)
T	2SC 738-E	Mb	S	N	22	L	12	20	150	150...300	1	·	·	<1	·	<2,5	>250	·	20,33,46:<40 ps)
T	2SC 739	Mb	S	N	22	L	12	20	150	20...300	1	·	·	<1	·	<2,5	>200	·	33,46:<100 ps)
T	2SC 739-A	Mb	S	N	22	L	12	20	150	20...45	1	·	·	<1	·	<2,5	>200	·	20,33,46:<100 ps)
T	2SC 739-B	Mb	S	N	22	L	12	20	150	35...70	1	·	·	<1	·	<2,5	>200	·	20,33,46:<100 ps)
T	2SC 739-C	Mb	S	N	22	L	12	20	150	55...110	1	·	·	<1	·	<2,5	>200	·	20,33,46:<100ps)
T	2SC 739-D	Mb	S	N	22	L	12	20	150	90...180	1	·	·	<1	·	<2,5	>200	·	20,33,46:<100 ps)
T	2SC 739-E	Mb	S	N	22	L	12	20	150	150...300	1	·	·	<1	·	<2,5	>200	·	20,33,46:<100 ps)
t	2SC 740	Mb	S	N	234	A	12	20	150	40	10	·	·	<0,5	·	1,4	900	·	10,35,46:5ps)
T	2SC 741	Mb	S	N	7	A	(40)	300	800	>10	100	·	·	<1	·	4	500	·	38,42:>0,2 W)
T	2SC 745	Fu	S	N	122	A	40	1,5A	12,5W*	(45)	150	·	·	<10	·	8	450	·	37,42:>1,25 W)
T	2SC 746	Fu	S	N	122	A	36	3A	25W*	(35)	300	·	·	<20	·	20	350	·	37,42:>7W)
t	2SC 752	TT	S	N	54	A	12	100	100	40...240	10	<0,3	20	<0,5	·	4	300	·	10),NT:2SC 752 G
t	2SC 752-O	TT	S	N	54	A	12	100	100	70...140	10	<0,3	20	<0,5	·	4	300	·	10,20)
t	2SC 752-R	TT	S	N	54	A	12	100	100	40...80	10	<0,3	20	<0,5	·	4	300	·	10,20)
t	2SC 752-Y	TT	S	N	54	A	12	100	100	120...240	10	<0,3	20	<0,5	·	4	300	·	10,20)
T	2SC 752 G	TT	S	N	54	A	15	200	200	40...240	10	<0,3	20	<0,25	·	<6	>200	<100	11)
T	2SC 752 G-O	TT	S	N	54	A	15	200	200	70...140	10	<0,3	20	<0,25	·	<6	>200	<100	11,20)
T	2SC 752 G-R	TT	S	N	54	A	15	200	200	40...80	10	<0,3	20	<0,25	·	<6	>200	<100	11,20)
T	2SC 752 G-Y	TT	S	N	54	A	15	200	200	120...240	10	<0,3	20	<0,25	·	<6	>200	<100	11,20)
T	2SC 756-1	SS	S	N	3	A	40	4A	10W*	30...173	100	<0,8	2A	<3	·	<60	>35	90	4)
T	2SC 756-1-2	SS	S	N	3	A	40	4A	10W*	30...77	100	<0,8	2A	<3	·	<60	>35	90	4,20)
T	2SC 756-1-3	SS	S	N	3	A	40	4A	10W*	57...115	100	<0,8	2A	<3	·	<60	>35	90	4,20)
T	2SC 756-1-4	SS	S	N	3	A	40	4A	10W*	85...173	100	<0,8	2A	<3	·	<60	>35	90	4,20)
T	2SC 756-2	SS	S	N	3	A	60	4A	10W*	30...173	100	<0,8	2A	<3	·	<60	>35	90	4,21)
T	2SC 756-2-2	SS	S	N	3	A	60	4A	10W*	30...77	100	<0,8	2A	<3	·	<60	>35	90	4,20,21)
T	2SC 756-2-3	SS	S	N	3	A	60	4A	10W*	57...105	100	<0,8	2A	<3	·	<60	>35	90	4,20,21)
T	2SC 756-2-4	SS	S	N	3	A	60	4A	10W*	85...173	100	<0,8	2A	<3	·	<60	>35	90	4,20,21)
T	2SC 756-3	SS	S	N	3	A	80	4A	10W*	30...173	100	<0,8	2A	<3	·	<60	>35	90	4,21)
T	2SC 756-3-2	SS	S	N	3	A	80	4A	10W*	30...77	100	<0,8	2A	<3	·	<60	>35	90	4,20,21)
T	2SC 756-3-3	SS	S	N	3	A	80	4A	10W*	57...115	100	<0,8	2A	<3	·	<60	>35	90	4,20,21)
T	2SC 756-3-4	SS	S	N	3	A	80	4A	10W*	85...173	100	<0,8	2A	<3	·	<60	>35	90	4,20,21)
T	2SC 756-4	SS	S	N	3	A	100	4A	10W*	30...173	100	<0,8	2A	<3	·	<60	>35	90	4,21)
T	2SC 756-4-2	SS	S	N	3	A	100	4A	10W*	30...77	100	<0,8	2A	<3	·	<60	>35	90	4,20,21)
T	2SC 756-4-3	SS	S	N	3	A	100	4A	10W*	57...115	100	<0,8	2A	<3	·	<60	>35	90	4,20,21)
T	2SC 756-4-4	SS	S	N	3	A	100	4A	10W*	85...173	100	<0,8	2A	<3	·	<60	>35	90	4,20,21)
T	2SC 756 S-1	SS	S	N	3	A	40	4A	10W*	38...115	100	<0,8	2A	<0,1	·	<60	>35	90	4,11)
T	2SC 756 S-1-1	SS	S	N	3	A	40	4A	10W*	38...77	100	<0,8	2A	<0,1	·	<60	>35	90	4,11,20)
T	2SC 756 S-1-2	SS	S	N	3	A	40	4A	10W*	57...115	100	<0,8	2A	<0,1	·	<60	>35	90	4,11,20)
T	2SC 756 S-2	SS	S	N	3	A	60	4A	10W*	38...115	100	<0,8	2A	<0,1	·	<60	>35	90	4,11,21)
T	2SC 756 S-2-1	SS	S	N	3	A	60	4A	10W*	38...77	100	<0,8	2A	<0,1	·	<60	>35	90	4,11,20,21)
T	2SC 756 S-2-2	SS	S	N	3	A	60	4A	10W*	57...115	100	<0,8	2A	<0,1	·	<60	>35	90	4,11,20,21)
T	2SC 756 S-3	SS	S	N	3	A	80	4A	10W*	38...115	100	<0,8	2A	<0,1	·	<60	>35	90	4,11,21)
T	2SC 756 S-3-1	SS	S	N	3	A	80	4A	10W*	38...77	100	<0,8	2A	<0,1	·	<60	>35	90	4,11,20,21)
T	2SC 756 S-3-2	SS	S	N	3	A	80	4A	10W*	57...115	100	<0,8	2A	<0,1	·	<60	>35	90	4,11,20,21)
T	2SC 756 S-4	SS	S	N	3	A	100	4A	10W*	38...115	100	<0,8	2A	<0,1	·	<60	>35	90	4,11,21)
T	2SC 756 S-4-1	SS	S	N	3	A	100	4A	10W*	38...77	100	<0,8	2A	<0,1	·	<60	>35	90	4,11,20,21)
T	2SC 756 S-4-2	SS	S	N	3	A	100	4A	10W*	57...115	100	<0,8	2A	<0,1	·	<60	>35	90	4,11,20,21)
T	2SC 761	Mt	S	N	72	B	20	20	150	>13	(2)	3,0	10	<100*	·	(0,35)	<730	·	31)

1 K	2 Typ	3 Hersteller	4 Ma	5 Pl	6 Fo	7 Af	8 U_{max} [V]	9 U_{max} [mA]	10 P_{tot} [mW]	11 B	I_F [mA]	12 U_S [V]	I_F [mA]	13 I_{Sp} [uA]	14 F [dB]	15 C [pF]	16 f_g [MHz]	17 t [ns]	18 Bemerkung
T	2SC 761-S	Mt	S	N	72	B	20	20	150	>13	(2)	3,0	10	<100*	·	(0,35)	<450	·	31,58:100...450 MHz)
T	2SC 761-T	Mt	S	N	72	B	20	20	150	>13	(2)	3,0	10	<100*	·	(0,35)	<730	·	31,58:350...730 MHz)
T	2SC 761-X	Mt	S	N	72	B	20	20	150	>13	(2)	3,0	10	<100*	·	(0,35)	150	·	31,58:150 MHz)
T	2SC 761-Y	Mt	S	N	72	B	20	20	150	>13	(2)	3,0	10	<100*	·	(0,35)	<450	·	31,58:100...450 MHz)
T	2SC 761-Z	Mt	S	N	72	B	20	20	150	>13	(2)	3,0	10	<100*	·	(0,35)	<730	·	31,58:350...730MHz)
T	2SC 762	Mt	S	N	72	B	20	20	150	>13	(2)	3,0	10	<100*	·	(0,35)	>100	·	31,58:100...450 MHz)
T	2SC 763	Mb	S	N	22	L	12	20	100	20...300	1	·	·	<0,5	2,5	<2	>400	·	33,46:<25 ps)
T	2SC 763-A	Mb	S	N	22	L	12	20	100	20...45	1	·	·	<0,5	2,5	<2	>400	·	20,33,46:<25 ps)
T	2SC 763-B	Mb	S	N	22	L	12	20	100	35...70	1	·	·	<0,5	2,5	<2	>400	·	20,33,46:<25 ps)
T	2SC 763-C	Mb	S	N	22	L	12	20	100	55...110	1	·	·	<0,5	2,5	<2	>400	·	20,33,46:<25 ps)
T	2SC 763-D	Mb	S	N	22	L	12	20	100	90...180	1	·	·	<0,5	2,5	<2	>400	·	20,33,46:<25 ps)
T	2SC 763-E	Mb	S	N	22	L	12	20	100	150...300	1	·	·	<0,5	2,5	<2	>400	·	20,33,46:<25 ps)
T	2SC 764	NE	S	N	6	A	(40)	200	360	40...200	10	<0,25	10	<0,1	·	<4	>500	<12	9)
t	2SC 765	Mb	S	N	2	A	40	4A	30W*	20...180	1A	·	·	<1m	·	·	·	·	4,10)
t	2SC 766	Mb	S	N	2	A	80	2A	30W*	20...180	1A	·	·	<1m	·	·	·	·	4,10)
t	2SC 767	Mb	S	N	2	A	120	2A	30W*	20...180	1A	·	·	<1m	·	·	·	·	4,10)
t	2SC 768	Mb	S	N	2	A	40	10A	50W*	8...70	1A	·	·	<1m	·	·	·	·	4,10)
t	2SC 769	Mb	S	N	2	A	80	10A	50W*	10...110	2A	·	·	<1m	·	·	·	·	4,10)
t	2SC 770	Mb	S	N	2	A	100	10A	50W*	10...110	2A	·	·	<1m	·	·	·	·	4,10)
t	2SC 771	Mb	S	N	2	A	120	10A	50W*	8...70	1A	·	·	<1m	·	·	·	·	4,10)
T	2SC 772	Sa	S	N	220	A	(15)	30	120	45	1	·	·	<1	·	1,5	350	<150	35,46:<40 ps)
T	2SC 773	Mb	S	N	22	L	30	200	250	35...300	10	·	·	<1	·	7	250	·	37,42:>30mW)
T	2SC 774	Mb	S	N	7	A	30	500	800	>20	100	·	·	<10	·	10	200	·	37,42:>50mW)
T	2SC 775	Mb	S	N	7	A	35	1A	800	>10	100	·	·	<10	·	12	200	·	37,42:>0,6W)
T	2SC 776	Mb	S	N	7	A	35	1A	800	>10	100	·	·	<10	·	12	200	·	37,42:>1,2W)
t	2SC 777	Mb	S	N	182	A	(75)	1A	2W	>10	100	·	·	<10	·	·	150	·	10,37,42:3,5W)
T	2SC 778	Mb	S	N	182	A	40	2A	8,75W*	>10	100	·	·	<10	·	15	150	·	37,42:>3,5W)
T	2SC 779	TT	S	N	15	A	250	2A	25W*	30...200	100	<2,0	1A	<100	·	<80	>10	<2µ	1)
T	2SC 779-O	TT	S	N	15	A	250	2A	25W*	60...120	100	<2,0	1A	<100	·	<80	>10	<2µ	1,20)
T	2SC 779-R	TT	S	N	15	A	250	2A	25W*	30...70	100	<2,0	1A	<100	·	<80	>10	<2µ	1,20)
T	2SC 779-Y	TT	S	N	15	A	250	2A	25W*	100...200	100	<2,0	1A	<100	·	<80	>10	<2µ	1,20)
t	2SC 780	TT	S	N	54	A	70	20	200	40...240	2	<1,7	10	<5	·	<5	100	·	8,10),NT:2SC 780 AG
t	2SC 780-O	TT	S	N	54	A	70	20	200	70...140	2	<1,7	10	<5	·	<5	100	·	8,10,20)
t	2SC 780-R	TT	S	N	54	A	70	20	200	40...80	2	<1,7	10	<5	·	<5	100	·	8,10,20)
t	2SC 780-Y	TT	S	N	54	A	70	20	200	120...240	2	<1,7	10	<5	·	<5	100	·	8,10,20)
t	2SC 780 G	TT	S	N	54	A	(80)	20	100	40...240	2	<1,7	10	<2*	·	<4	>50	·	8,10,11), NT:2SC 780 AG
t	2SC 780 G-O	TT	S	N	54	A	(80)	20	100	70...140	2	<1,7	10	<2*	·	<4	>50	·	8,10,11,20)
t	2SC 780 G-R	TT	S	N	54	A	(80)	20	100	40...80	2	<1,7	10	<2*	·	<4	>50	·	8,10,11,20)
t	2SC 780 G-Y	TT	S	N	54	A	(80)	20	100	120...240	2	<1,7	10	<2*	·	<4	>50	·	8,10,11,20)
T	2SC 780 AG	TT	S	N	54	A	150	30	150	40...240	10	<0,5	10	<1	·	<4	>50	·	8,11,21)
T	2SC 780 AG-O	TT	S	N	54	A	150	30	150	70...140	10	<0,5	10	<1	·	<4	>50	·	8,11,20,21)
T	2SC 780 AG-R	TT	S	N	54	A	150	30	150	40...80	10	<0,5	10	<1	·	<4	>50	·	8,11,20,21)
T	2SC 780 AG-Y	TT	S	N	54	A	150	30	150	120...240	10	<0,5	10	<1	·	<4	>50	·	8,11,20,21)
T	2SC 781	NE	S	N	7	A	40	1A	800	20...200	150	<1,0	500	<1	·	<15	>150	·	37,42:>0,6W)
T	2SC 782	TT	S	N	15	A	300	1,5A	20W*	30...240	100	<1,8	1A	<100	·	50	10	·	7)
T	2SC 782-O	TT	S	N	15	A	300	1,5A	20W*	70...140	100	<1,8	1A	<100	·	50	10	·	7,20)
T	2SC 782-R	TT	S	N	15	A	300	1,5A	20W*	30...80	100	<1,8	1A	<100	·	50	10	·	7,20)
T	2SC 782-Y	TT	S	N	15	A	300	1,5A	20W*	120...240	100	<1,8	1A	<100	·	50	10	·	7,20)
T	2SC 782 A	TT	S	N	15	A	300	1,5A	25W*	40...350	100	<1,8	1A	<30	·	50	10	·	7)
T	2SC 782 A-GR	TT	S	N	15	A	300	1,5A	25W*	170...350	100	<1,8	1A	<30	·	50	10	·	7,20)
T	2SC 782 A-O	TT	S	N	15	A	300	1,5A	25W*	70...140	100	<1,8	1A	<30	·	50	10	·	7,20)
T	2SC 782 A-R	TT	S	N	15	A	300	1,5A	25W*	40...80	100	<1,8	1A	<30	·	50	10	·	7,20)
T	2SC 782 A-Y	TT	S	N	15	A	300	1,5A	25W*	120...240	100	<1,8	1A	<30	·	50	10	·	7,20)
T	2SC 783	TT	S	N	15	A	200	1,5A	20W*	30...240	100	<1,8	1A	<100	·	50	10	·	7)
T	2SC 783-O	TT	S	N	15	A	200	1,5A	20W*	70...140	100	<1,8	1A	<100	·	50	10	·	7,20)
T	2SC 783-R	TT	S	N	15	A	200	1,5A	20W*	30...80	100	<1,8	1A	<100	·	50	10	·	7,20)
T	2SC 783-Y	TT	S	N	15	A	200	1,5A	20W*	120...240	100	<1,8	1A	<100	·	50	10	·	7,20)
T	2SC 784	TT	S	N	54	A	30	20	100	25...240	1	0,75*	4	<0,5	<6	(0,65)	>250	·	32,46:10 ps)
T	2SC 784-BN	TT	S	N	54	A	30	20	100	25...50	1	0,75*	4	<0,5	<6	(0,65)	>250	·	20,32,46:10ps)
T	2SC 784-O	TT	S	N	54	A	30	20	100	70...140	1	0,75*	4	<0,5	<6	(0,65)	>250	·	20,32,46:10ps)
T	2SC 784-R	TT	S	N	54	A	30	20	100	40...80	1	0,75*	4	<0,5	<6	(0,65)	>250	·	20,32,46:10ps)
T	2SC 784-Y	TT	S	N	54	A	30	20	100	120...240	1	0,75*	4	<0,5	<6	(0,65)	>250	·	20,32,46:10ps)
T	2SC 785	TT	S	N	54	A	30	20	100	25...240	1	0,75*	4	<0,5	5	(0,65)	>250	·	32,46:<25ps)
T	2SC 785-BN	TT	S	N	54	A	30	20	100	25...50	1	0,75*	4	<0,5	5	(0,65)	>250	·	20,32,46:<25ps)
T	2SC 785-O	TT	S	N	54	A	30	20	100	70...140	1	0,75*	4	<0,5	5	(0,65)	>250	·	20,32,46:<25ps)
T	2SC 785-R	TT	S	N	54	A	30	20	100	40...80	1	0,75*	4	<0,5	5	(0,65)	>250	·	20,32,46:<25ps)
T	2SC 785-Y	TT	S	N	54	A	30	20	100	120...240	1	0,75*	4	<0,5	5	(0,65)	>250	·	20,32,46:<25ps)
T	2SC 786	TT	S	N	72	B	20	20	200	20...200	4	0,7*	12	<50n	<5	(0,4)	>250	·	30,40:18...24 dB)
T	2SC 787	TT	S	N	72	B	20	20	150	>25	2	0,7*	12	<25n	<7	(0,3)	>400	·	30,43:>6,6 V)
T	2SC 788	TT	S	N	7	A	150	50	800	25...240	10	<0,5	10	<0,1	·	<5	>40	·	3)
T	2SC 789	TT	S	N	29	A	60	4A	30W*	40...240	500	<1,5	3A	<30	·	150	>3	·	4),kpl.2SA 489
T	2SC 789-O	TT	S	N	29	A	60	4A	30W*	70...140	500	<1,5	3A	<30	·	150	>3	·	4,20)
T	2SC 789-R	TT	S	N	29	A	60	4A	30W*	40...80	500	<1,5	3A	<30	·	150	>3	·	4,20)

1 K	2 Typ	3 Hersteller	4 Ma	5 Pl	6 Fo	7 Af	8 U_{max} [V]	9 U_{max} [mA]	10 P_{tot} [mW]	11 B	I_F [mA]	12 U_S [V]	I_f [mA]	13 I_{Sp} [uA]	14 F [dB]	15 C [pF]	16 f_g [MHz]	17 t [ns]	18 Bemerkung
T	2SC 789-Y	TT	S	N	29	A	60	4A	30W*	120...240	500	<1,5	3A	<30	·	150	>3	·	4,20)
T	2SC 790	TT	S	N	29	A	40	3A	25W*	40...240	500	<1,4	2A	<10	·	70	>3	·	4),kpl.2SA 490
T	2SC 790-O	TT	S	N	29	A	40	3A	25W*	70...140	500	<1,4	2A	<10	·	70	>3	·	4,20)
T	2SC 790-R	TT	S	N	29	A	40	3A	25W*	40...80	500	<1,4	2A	<10	·	70	>3	·	4,20)
T	2SC 790-Y	TT	S	N	29	A	40	3A	25W*	120...240	500	<1,4	2A	<10	·	70	>3	·	4,20)
T	2SC 791	TT	S	N	15	A	(90)	1,5A	15W*	40...250	200	<0,7	500	<10	·	·	20*	·	2)
T	2SC 792	TT	S	N	2	A	300	1,5A	50W*	30...250	300	<1,5	500	<50	·	·	10	·	7)
T	2SC 793	TT	S	N	2	A	80	7A	60W*	30...200	1A	<2,5	5A	<100	·	220	9	·	4)
T	2SC 793-BL	TT	S	N	2	A	80	7A	60W*	85...200	1A	<2,5	5A	<100	·	220	9	·	4,20)
T	2SC 793-R	TT	S	N	2	A	80	7A	60W*	30...70	1A	<2,5	5A	<100	·	220	9	·	4,20)
T	2SC 793-YL	TT	S	N	2	A	80	7A	60W*	50...120	1A	<2,5	5A	<100	·	220	9	·	4,20)
t	2SC 794	TT	S	N	2	A	50	7A	60W*	30...200	1A	<2,5	5A	<100	·	220	9	·	4,10)
t	2SC 794-BL	TT	S	N	2	A	50	7A	60W*	85...200	1A	<2,5	5A	<100	·	220	9	·	4,10,20)
t	2SC 794-R	TT	S	N	2	A	50	7A	60W*	30...70	1A	<2,5	5A	<100	·	220	9	·	4,10,20)
t	2SC 794-Y	TT	S	N	2	A	50	7A	60W*	50...120	1A	<2,5	5A	<100	·	220	9	·	4,10,20)
T	2SC 795	SS	S	N	190	A	200	100	9W*	70	10	·	·	<10	·	·	·	·	3)
T	2SC 796	Fu	S	N	3	A	30	500	500	(50)	(15)	·	·	<5	·	5	230	·	4)
T	2SC 797	Fu	S	N	3	A	35	500	500	(30)	(15)	·	·	<5	·	5	150	·	4)
T	2SC 798	Fu	S	N	3	A	35	1,5A	700	(50)	(15)	·	·	<5	·	9	90	·	4)
T	2SC 799	NE	S	N	195	A	40	3A	10W*	50...200	500	<0,6	1A	<1	·	<20	>150	·	37,42:>3W)
T	2SC 800	NE	S	N	171	A	25	10	100	60...350	2	<0,6	10	<0,1	5	<0,8	>600	·	31,32,46:<7 ps)
t	2SC 801	NE	S	N	136	A	(75)	500	13W*	50	150	·	·	<1	·	32	100	·	4,10)
T	2SC 802	Fu	S	N	3	A	35	500	1W	30	150	·	·	<5	·	5	180	<100	4)
T	2SC 803	Fu	S	N	3	A	35	1,5A	5W*	20...300	400	·	·	<1	·	9	90	<80	4)
t	2SC 804	SS	S	N	72	B	13	20	150	50	1	·	·	<0,5	·	<0,45	1,2G	·	10,31,38)
T	2SC 805	SS	S	N	3	A	100	200	750	100	3	·	·	<1	·	<3	160	·	3,7)
t	2SC 806	SS	S	N	2	A	(700)	10A	125W*	12...92	2A	<1,6	2A	<5m	·	<350	>3	·	7)
T	2SC 806 A	SS	S	N	2	A	(700)	10A	125W*	12...92	2A	<1,6	2A	<5m	·	285	5,5	·	7)
t	2SC 807	SS	S	N	2	A	220	10A	125W*	30...173	100	<1,2	2A	<5m	·	300	5	·	7,10),NT:2SC 807 A
t	2SC 807-2	SS	S	N	2	A	220	10A	125W*	30...77	100	<1,2	2A	<5m	·	300	5	·	7,10,20)
t	2SC 807-3	SS	S	N	2	A	220	10A	125W*	57...115	100	<1,2	2A	<5m	·	300	5	·	7,10,20)
t	2SC 807-4	SS	S	N	2	A	220	10A	125W*	85...173	100	<1,2	2A	<5m	·	300	5	·	7,10,20)
T	2SC 807 A	SS	S	N	2	A	200	10A	125W*	30...173	100	<1,2	2A	<5m	·	285	5,5	·	7,21)
T	2SC 807 A-2	SS	S	N	2	A	200	10A	125W*	30...77	100	<1,2	2A	<5m	·	285	5,5	·	7,20,21)
T	2SC 807 A-3	SS	S	N	2	A	200	10A	125W*	57...115	100	<1,2	2A	<5m	·	285	5,5	·	7,20,21)
T	2SC 807 A-4	SS	S	N	2	A	200	10A	125W*	85...173	100	<1,2	2A	<5m	·	285	5,5	·	7,20,21)
T	2SC 808	SS	S	N	2	A	100	5A	80W*	34...230	2A	<1,0	3,5A	<30	·	310	>8	·	7)
T	2SC 808-A	SS	S	N	2	A	100	5A	80W*	34...92	2A	<1,0	3,5A	<30	·	310	>8	·	7,20)
·	2SC 808-B	SS	S	N	2	A	100	5A	80W*	68...145	2A	<1,0	3,5A	<30	·	310	>8	·	7,20)
	2SC 808-C	SS	S	N	2	A	100	5A	80W*	107...230	2A	<1,0	3,5A	<30	·	310	>8	·	7,20)
	2SC 809	Fu	S	N	72	B	13	20	200	(90)	(2)	·	·	<0,1	·	1,4	1,2G	·	31,38)
·	2SC 810	Fu	S	N	84	C	35	300	500	(70)	(50)	·	·	<1	·	3,8	750	·	37)
t	2SC 811	Fu	S	N	72	B	(35)	30	180	60	2	·	·	<0,5	·	0,9	800	·	10,31,38)
T	2SC 812	Fu	S	N	6	A	(20)	100	250	50	10	<0,5	10	<0,5	·	2,5	·	<10+	9)
T	2SC 812 F	Fu	S	N	6	A	(20)	100	250	50	10	<0,5	10	<0,5	·	·	·	4+	9,11)
t	2SC 814	NE	S	N	58	B	18	500	400	70...370	50	<0,5	500	<0,2	·	13	180	·	4,10)
T	2SC 815	NE	S	N	22	A	45	200	250	50...232	50	<0,5	150	<0,1	·	<8	>100	·	kpl.2SA 539
T	2SC 815 S	NE	S	N	22	A	45	200	250	50...232	50	<0,5	150	<0,1	·	<8	>100	·	11),kpl. 2SA 539 S
t	2SC 816	Mb	S	N	3	A	30	1A	1W	>55	100	·	·	<10	·	12	140	·	4,10,46:60 ps)
T	2SC 817	Mb	S	N	72	B	15	20	120	35...300	1	0,8*	10	<0,1	4,5	(0,7)	>550	·	38,46:<7 ps)
T	2SC 817-B	Mb	S	N	72	B	15	20	120	35...70	1	0,8*	10	<0,1	4,5	(0,7)	>550	·	20,38,46:<7 ps)
T	2SC 817-C	Mb	S	N	72	B	15	20	120	55...110	1	0,8*	10	<0,1	4,5	(0,7)	>550	·	20,38,46:<7 ps)
T	2SC 817-D	Mb	S	N	72	B	15	20	120	90...180	1	0,8*	10	<0,1	4,5	(0,7)	>550	·	20,38,46:<7 ps)
T	2SC 817-E	Mb	S	N	72	B	15	20	120	150...300	1	0,8*	10	<0,1	4,5	(0,7)	>550	·	20,38,46:<7 ps)
t	2SC 818	Mb	S	N	3	A	120	500	800	20...180	10	·	·	<1	·	<10	120	·	4,7,10,46:14 ps)
T	2SC 821	Mt	S	N	3	A	20	600	2,5W*	>20	100	0,25	250	<1	·	<10	>350	·	37,42:>1W)
T	2SC 822	Mt	S	N	3	A	20	800	2,5W*	>20	100	0,25	250	<1	·	<10	>400	·	37,42:>1,7W)
T	2SC 823	NE	S	N	84	C	(30)	60	600	>30	15	·	·	<0,1	<3,5	<1,3	>1G	·	31,38,46:<5 ps)
T	2SC 824	NE	S	N	84	C	25	120	650	>20	30	·	·	<0,1	<4,3	<3,0	>1G	·	31,38,46:<8ps)
T	2SC 825	Fu	S	N	15	A	300	2A	30W*	20...250	500	<0,8	500	<20	·	·	15	<2µ+	1)
T	2SC 826	Fu	S	N	7	A	60	300	700	100	50	0,2	100	<1	·	10	20	·	4)
T	2SC 827	Fu	S	N	7	A	60	500	700	100	50	<0,5	100	<1	·	10	20	150+	4)
T	2SC 827 T	Fu	S	N	7	A	60	500	700	100	50	<0,5	100	<1	·	10	20	150+	4,11)
T	2SC 828	Mt	S	N	22	A	25	100	250	65...700	(2)	0,14	50	<1	6	2,2	220	·	·
T	2SC 828-O	Mt	S	N	22	A	25	100	250	65...130	(2)	0,14	50	<1	6	2,2	220	·	20)
T	2SC 828-P	Mt	S	N	22	A	25	100	250	90...180	(2)	0,14	50	<1	6	2,2	220	·	20)
T	2SC 828-Q	Mt	S	N	22	A	25	100	250	130...260	(2)	0,14	50	<1	6	2,2	220	·	20)
T	2SC 828-R	Mt	S	N	22	A	25	100	250	180...360	(2)	0,14	50	<1	6	2,2	220	·	20)
T	2SC 828-S	Mt	S	N	22	A	25	100	250	260...520	(2)	0,14	50	<1	6	2,2	220	·	20)
T	2SC 828-T	Mt	S	N	22	A	25	100	250	360...700	(2)	0,14	50	<1	6	2,2	220	·	20)
T	2SC 828 A	Mt	S	N	22	A	45	100	250	65...700	(2)	0,14	50	<1	6	2,2	220	·	21)
T	2SC 828 A-O	Mt	S	N	22	A	45	100	250	65...130	(2)	0,14	50	<1	6	2,2	220	·	20,21)
T	2SC 828 A-P	Mt	S	N	22	A	45	100	250	90...180	(2)	0,14	50	<1	6	2,2	220	·	20,21)
T	2SC 828 A-Q	Mt	S	N	22	A	45	100	250	130...260	(2)	0,14	50	<1	6	2,2	220	·	20,21)

1 K	2 Typ	3 Hersteller	4 Ma	5 Pl	6 Fo	7 Af	8 U_{max} [V]	9 U_{max} [mA]	10 P_{tot} [mW]	11 B	I_F [mA]	12 U_S [V]	I_F [mA]	13 I_{Sp} [uA]	14 F [dB]	15 C [pF]	16 f_g [MHz]	17 t [ns]	18 Bemerkung
T	2SC 828 A-R	Mt	S	N	22	A	45	100	250	180...360	(2)	0,14	50	<1	6	2,2	220	·	20,21)
T	2SC 828 A-S	Mt	S	N	22	A	45	100	250	260...520	(2)	0,14	50	<1	6	2,2	220	·	20,21)
T	2SC 828 A-T	Mt	S	N	22	A	45	100	250	360...700	(2)	0,14	50	<1	6	2,2	220	·	20,21)
T	2SC 829	Mt	S	N	22	A	20	30	250	40...500	(1)	0,1	10	·	·	(1,3)	>150	·	35)
T	2SC 829-A	Mt	S	N	22	A	20	30	250	40...100	(1)	0,1	10	·	·	(1,3)	>150	·	20,35)
T	2SC 829-B	Mt	S	N	22	A	20	30	250	70...160	(1)	0,1	10	·	·	(1,3)	>150	·	20,35)
T	2SC 829-C	Mt	S	N	22	A	20	30	250	110...250	(1)	0,1	10	·	·	(1,3)	>150	·	20,35)
T	2SC 829-D	Mt	S	N	22	A	20	30	250	200...500	(1)	0,1	10	·	·	(1,3)	>150	·	20,35)
t	2SC 830	Hi	S	N	15	A	50	3A	25W*	35...200	1A	<1,5	2A	<100	·	75	20	·	4,10),NT:2SC 830 H
t	2SC 830-A	Hi	S	N	15	A	50	3A	25W*	35...70	1A	<1,5	2A	<100	·	75	20	·	4,10,20)
t	2SC 830-B	Hi	S	N	15	A	50	3A	25W*	60...120	1A	<1,5	2A	<100	·	75	20	·	4,10,20)
t	2SC 830-C	Hi	S	N	15	A	50	3A	25W*	100...200	1A	<1,5	2A	<100	·	75	20	·	4,10,20)
T	2SC 830 H	Hi	S	N	15	A	55	3A	25W*	30...200	1A	<1,5	2A	<100	·	120	6	130	4,11)
T	2SC 830 H-A	Hi	S	N	15	A	55	3A	25W*	30...70	1A	<1,5	2A	<100	·	120	6	130	4,11,20)
T	2SC 830 H-B	Hi	S	N	15	A	55	3A	25W*	60...120	1A	<1,5	2A	<100	·	120	6	130	4,11,20)
T	2SC 830 H-C	Hi	S	N	15	A	55	3A	25W*	100...200	1A	<1,5	2A	<100	·	120	6	130	4,11,20)
T	2SC 831	NE	S	N	122	A	25	5A	23W*	15...200	1A	·	·	<5	·	<25	>300	·	37,42:>10 W)
T	2SC 833	TT	S	N	15	A	300	2A	25W*	40...200	100	<1,2	1A	<100	·	<100	>10	·	1)
T	2SC 833 N	Fu	S	N	15	A	300	2A	25W*	40...80	100	<1,2	1A	<100	·	<150	·	<2µ	1,20)
T	2SC 838	NE	S	N	22	A	25	50	250	30...270	0,5	<0,3	10	<0,1	·	<2,5	>150	·	35,46:<50 ps)
T	2SC 839	NE	S	N	22	A	25	50	250	30...270	0,5	<0,3	10	<0,1	<4	<2,5	>150	·	35,46:<50 ps)
T	2SC 840	Mt	S	N	15	A	60	3A	20W*	>30	1A	<1,5	2A	<5m	·	90	50	·	4)
T	2SC 840-P	Mt	S	N	15	A	60	3A	20W*	>60	1A	<1,5	2A	<5m	·	90	50	·	4,20)
T	2SC 840-Q	Mt	S	N	15	A	60	3A	20W*	45...80	1A	<1,5	2A	<5m	·	90	50	·	4,20)
T	2SC 840-R	Mt	S	N	15	A	60	3A	20W*	30...55	1A	<1,5	2A	<5m	·	90	50	·	4,20)
T	2SC 840 A	Mt	S	N	15	A	100	3A	20W*	>30	1A	<1,5	2A	<5m	·	90	50	·	4,21)
T	2SC 840 A-P	Mt	S	N	15	A	100	3A	20W*	>60	1A	<1,5	2A	<5m	·	90	50	·	4,20,21)
T	2SC 840 A-Q	Mt	S	N	15	A	100	3A	20W*	45...80	1A	<1,5	2A	<5m	·	90	50	·	4,20,21)
T	2SC 840 A-R	Mt	S	N	15	A	100	3A	20W*	30...55	1A	<1,5	2A	<5m	·	90	50	·	4,20,21)
t	2SC 841	Hi	S	N	3	A	(36)	500	6W*	<200	10	·	·	<5	·	12	450	·	10,37)
t	2SC 841 H	Hi	S	N	3	A	(36)	500	6W*	<200	10	·	·	<5	·	<6	>200	20+	10,11,37)
t	2SC 842	Hi	S	N	122	A	(36)	1A	10W*	40	1A	·	·	<5	·	13	450	·	10,37)
t	2SC 843	Hi	S	N	122	A	(36)	1A	10W*	50	2A	·	·	<12	·	25	350	·	10,37)
T	2SC 844	Fu	S	N	3	A	17	400	3,5W*	10...200	100	·	·	<1	·	3	800	·	31,37,42:1,1 W)
T	2SC 845	Fu	S	N	3	A	30	400	3,5 W*	10...200	100	·	·	<1	·	3	800	·	31,37,42:1,4 W)
T	2SC 847	Ca,Fu	S	N	6	A	20	200	350	160	10	·	·	<0,5	·	10	70	·	·
T	2SC 848	Ca,Fu	S	N	6	A	20	200	350	160	10	·	·	<0,1	2	10	60	·	·
T	2SC 849	Ca,Fu	S	N	6	A	20	300	350	160	10	<0,6	200	<0,5	·	·	60	40+	4)
T	2SC 850	Fu	S	N	6	A	30	500	350	160	10	<0,6	200	<0,5	·	·	70	50+	4)
T	2SC 851	NE	S	N	2	A	25	8A	75W*	20...250	5A	·	·	<500	·	·	>110	·	4,7)
T	2SC 852	NE	S	N	84	C	25	80	500	50...200	20	<0,25	50	<0,5	·	<3,5	>850	·	31)
T	2SC 853	NE	S	N	194	A	60	200	400	50...232	50	<0,5	150	<0,1	·	·	·	·	kpl.2SA 545
T	2SC 854	Fu	S	N	3	A	20	300	2,5W*	10...200	100	·	·	<1	·	2,5	800	·	31,37,42:0,75 W)
T	2SC 855	Fu	S	N	3	A	20	400	3W*	10...200	100	·	·	<1	·	2,5	800	·	31,37,42:0,9 W)
T	2SC 856	Hi	S	N	1	A	150	50	300	35...200	10	<1,5	10	<1	·	<4	>40	·	3)
t	2SC 857	Hi	S	N	6	B	150	50	200	30...300	10	<1,0	10	<0,1	·	3	100	·	3,10),NT:2SC 857 H
T	2SC 857 H	Hi	S	N	6	B	150	50	200	30...120	10	<1,0	10	<0,1	·	<10	>50	250	3,11)
T	2SC 857 K	Hi	S	N	6	B	(200)	50	200	>30	10	<1,0	10	<0,1	·	<10	>60	·	3)
T	2SC 858	Sa	S	N	220	A	(20)	50	100	240	1	·	·	<1	8	3	150	·	46:250 ps)
T	2SC 858 FP	Sa	S	N	22	A	(20)	50	100	240	1	·	·	<1	8	4	150	·	22,46:250 ps)
T	2SC 859	Sa	S	N	220	A	(20)	50	100	240	1	·	·	<1	15	3	150	·	46:250 ps)
T	2SC 859 FP	Sa	S	N	22	A	(20)	50	100	240	1	·	·	<1	15	4	150	·	22,46:250 ps)
T	2SC 860	Sa	S	N	221	A	(15)	30	200	80	1	·	·	<1	·	1,1	800	·	31,38,46:50 ps)
t	2SC 861	Hi	S	N	2	A	250	1A	50W*	30...100	200	<1,5*	500	<1m	·	·	·	·	1,10)
t	2SC 862	Hi	S	N	2	A	250	5A	50W*	·	·	<2,0	3,5A	<1m	·	·	·	<1µ°	1,10)
t	2SC 863	TT	S	N	72	B	45	25	200	>30	7	<0,5	20	<25n	[31]	(0,23)	>360	·	10,35)
t	2SC 864	TT	S	N	72	B	25	25	200	>30	7	<0,5	20	<25n	[31]	(0,23)	>360	·	10,35)
T	2SC 867	SS	S	N	190	A	150	1A	23W*	21...322	100	<2,0	500	<100	·	120	8	·	7)
t	2SC 868	Mb	S	N	22	L	40	30	200	35...300	1	<1,0	30	<0,1	·	·	150	<60	8,10)
t	2SC 868-B	Mb	S	N	22	L	40	30	200	35...70	1	<1,0	30	<0,1	·	·	150	<60	8,10,20)
t	2SC 868-C	Mb	S	N	22	L	40	30	200	55...110	1	<1,0	30	<0,1	·	·	150	<60	8,10,20)
t	2SC 868-D	Mb	S	N	22	L	40	30	200	90...180	1	<1,0	30	<0,1	·	·	150	<60	8,10,20)
t	2SC 868-E	Mb	S	N	22	L	40	30	200	150...300	1	<1,0	30	<0,1	·	·	150	<60	8,10,20)
T	2SC 869	Mb	S	N	22	L	100	30	200	35...300	1	<1,0	30	<0,1	·	·	150	<60	8)
T	2SC 869-B	Mb	S	N	22	L	100	30	200	35...70	1	<1,0	30	<0,1	·	·	150	<60	8,20)
T	2SC 869-C	Mb	S	N	22	L	100	30	200	55...110	1	<1,0	30	<0,1	·	·	150	<60	8,20)
T	2SC 869-D	Mb	S	N	22	L	100	30	200	90...180	1	<1,0	30	<0,1	·	·	150	<60	8,20)
T	2SC 869-E	Mb	S	N	22	L	100	30	200	150...300	1	<1,0	30	<0,1	·	·	150	<60	8,20)
T	2SC 870	Mb	S	N	22	L	25	30	200	90...800	1	<0,6	10	<0,1	4	<4,5	>100	·	·
T	2SC 870-D	Mb	S	N	22	L	25	30	200	90...180	1	<0,6	10	<0,1	4	<4,5	>100	·	20)
T	2SC 870-E	Mb	S	N	22	L	25	30	200	150...300	1	<0,6	10	<0,1	4	<4,5	>100	·	20)
T	2SC 870-F	Mb	S	N	22	L	25	30	200	250...500	1	<0,6	10	<0,1	4	<4,5	>100	·	20)
T	2SC 870-G	Mb	S	N	22	L	25	30	200	400...800	1	<0,6	10	<0,1	4	<4,5	>100	·	20)
T	2SC 871	Mb	S	N	22	L	25	30	200	90...800	0,1	<0,6	10	<0,1	1	<4,5	>100	·	·

1 K	2 Typ	3 Hersteller	4 Ma	5 Pl	6 Fo	7 Af	8 U_{max} [V]	9 U_{max} [mA]	10 P_{tot} [mW]	11 B	I_F [mA]	12 U_S [V]	I_F [mA]	13 I_{Sp} [uA]	14 F [dB]	15 C [pF]	16 f_g [MHz]	17 t [ns]	18 Bemerkung
T	2SC 871-D	Mb	S	N	22	L	25	30	200	90...180	0,1	<0,6	10	<0,1	1	<4,5	>100	·	20)
T	2SC 871-E	Mb	S	N	22	L	25	30	200	150...300	0,1	<0,6	10	<0,1	1	<4,5	>100	·	20)
T	2SC 871-F	Mb	S	N	22	L	25	30	200	250...500	0,1	<0,6	10	<0,1	1	<4,5	>100	·	20)
T	2SC 871-G	Mb	S	N	22	L	25	30	200	400...800	0,1	<0,6	10	<0,1	1	<4,5	>100	·	20)
T	2SC 872-M	Fu	S	N	7	A	20	400	3,5W*	·	·	<0,5	100	<1	·	<3,5	>600	·	13,37,42:>1 W)
t	2SC 873	Sa	S	N	7	C	50	1A	500	60	50	·	·	<10	·	·	200	·	4,10)
t	2SC 874	Sa	S	N	7	C	40	1A	500	60	50	·	·	<10	·	·	200	·	4,10)
T	2SC 875	Sa	S	N	7	C	75	200	500	100	50	<1,5	100	<10	·	5	170	·	kpl.2SA 532-3
T	2SC 876	Sa	S	N	7	C	50	200	500	100	50	<1,5	100	<10	·	5	170	·	kpl.2SA 532-4
T	2SC 881	NE	S	N	194	A	45	200	400	50...232	50	<0,5	150	<0,1	·	·	·	·	·
T	2SC 890	NE	S	N	7	C	20	1A	750	>20	100	·	·	<1	·	<5	>600	·	37,42:>1,2 W)
T	2SC 891	NE	S	N	202	A	20	2A	10,3W*	>15	500	·	·	<5	·	<12	>600	·	37,42:>3,2 W)
T	2SC 892	NE	S	N	202	A	20	4A	17,7W*	>15	1A	·	·	<10	·	<26	>400	·	37,42:>7 W)
T	2SC 893	Fu	S	N	195	A	60	500	12W*	50...370	50	0,2	100	<1	·	10	20	·	4)
T	2SC 895	SS	S	N	190	A	(380)	2,5A	20W*	21...230	100	<0,6	1A	<50	·	145	20	·	7)
T	2SC 895-1	SS	S	N	190	A	(150)	2,5A	20W*	21...230	100	<0,6	1A	<50	·	145	20	·	7,21)
T	2SC 895-2	SS	S	N	190	A	(170)	2,5A	20W*	21...230	100	<0,6	1A	<50	·	145	20	·	7,21)
T	2SC 895-3	SS	S	N	190	A	(220)	2,5A	20W*	21...230	100	<0,6	1A	<50	·	145	20	·	7,21)
T	2SC 896	NE	S	N	47	A	30	200	300	(40...200)	(5)	·	·	<1	·	<7	>120	·	·
T	2SC 897	Hi	S	N	2	A	90	12A	60W*	25...200	1A	<2,0	5A	<1m	·	·	15	·	4),kpl.2SA 757
T	2SC 897-A	Hi	S	N	2	A	90	12A	60W*	25...70	1A	<2,0	5A	<1m	·	·	15	·	4,20)
T	2SC 897-B	Hi	S	N	2	A	90	12A	60W*	50...120	1A	<2,0	5A	<1m	·	·	15	·	4,20)
T	2SC 897-C	Hi	S	N	2	A	90	12A	60W*	100...200	1A	<2,0	5A	<1m	·	·	15	·	4,20)
T	2SC 898	Hi	S	N	2	A	110	12A	80W*	25...200	1A	<1,8	5A	<1m	·	·	15	·	4),kpl.2SB 758
T	2SC 898-A	Hi	S	N	2	A	110	12A	80W*	25...60	1A	<1,8	5A	<1m	·	·	15	·	4,20)
T	2SC 898-B	Hi	S	N	2	A	110	12A	80W*	50...120	1A	<1,8	5A	<1m	·	·	15	·	4,20)
T	2SC 898-C	Hi	S	N	2	A	110	12A	80W*	100...200	1A	<1,8	5A	<1m	·	·	15	·	4,20
t	2SC 899	NE	S	N	22	A	25	30	250	115	0,5	·	·	<0,1	·	1,8	>150	·	10,35)
T	2SC 900	NE	S	N	22	A	25	30	250	150...1000	0,5	<0,3	20	<50n	·	·	100	·	57:<50 mV
T	2SC 901	Mt	S	N	2	A	(200)	5A	50W-	>14	5A	<1,6	5A	<15m	·	·	43	<1µ+	1)
T	2SC 901 A	Mt	S	N	2	A	(250)	5A	50W-	>14	5A	<1,6	5A	<15m	·	·	43	<1µ+	1,21)
t	2SC 903	Mb	S	N	22	L	30	300	200	100	150	·	·	<1	·	10	150	·	10)
t	2SC 904	Mb	S	N	22	L	45	300	200	100	150	·	·	<1	·	10	150	·	10)
t	2SC 905	Mb	S	N	22	L	60	300	200	80	150	·	·	<1	·	10	150	·	10)
T	2SC 906	Fu	S	N	346	A	30	500	600	160	10	<0,6	200	<0,5	·	·	70	40+	4)
t	2SC 907	Hi	S	N	6	B	(40)	100	200	200	10	·	·	<0,5	·	1,7	240	·	10),NT:2SC 907 H
t	2SC 907 A	Hi	S	N	6	B	(60)	100	200	120	10	·	·	<0,5	·	1,7	240	·	10,21),NT:2SC 907 AH
T	2SC 907 AH	Hi	S	N	6	B	50	200	200	100...200	10	<0,4	50	<0,5	·	<3,5	>100	80	11,21)
T	2SC 907 H	Hi	S	N	6	B	30	200	200	100...500	10	<0,4	50	<0,5	·	<3,5	>100	80	11)
	2SC 907 H-B	Hi	S	N	6	B	30	200	200	100...200	10	<0,4	50	<0,5	·	<3,5	>100	80	11,20)
	2SC 907 H-C	Hi	S	N	6	B	30	200	200	160...320	10	<0,4	50	<0,5	·	<3,5	>100	80	11,20)
	2SC 907 H-D	Hi	S	N	6	B	30	200	200	250...500	10	<0,4	50	<0,5	·	<3,5	>100	80	11,20)
t	2SC 908	Mb	S	N	7	C	(40)	500	5W*	>10	100	·	·	<50	·	3,5	800	·	37,42:>1W)
t	2SC 909	Mb	S	N	181	A	(40)	500	7W*	>5	100	·	·	<50	·	·	800	·	10,37,42:3,5 W)
t	2SC 910	Mb	S	N	181	A	(40)	1A	10W*	>5	100	·	·	<100	[5]	·	800	·	10,37)
T	2SC 911	Mb	S	N	183	A	(40)	500	7W*	>10	100	·	·	<50	·	3	800	·	37,42:>1,2 W)
t	2SC 912	Mb	S	N	1	A	25	100	150	35...300	10	<0,35	10	<0,1	·	<3,5	>100	·	10,46:<400 ps)
t	2SC 912-B	Mb	S	N	1	A	25	100	150	35...70	10	<0,35	10	<0,1	·	<3,5	>100	·	10,20,46:<400 ps)
t	2SC 912-C	Mb	S	N	1	A	25	100	150	55...110	10	<0,35	10	<0,1	·	<3,5	>100	·	10,20,46:<400 ps)
t	2SC 912-D	Mb	S	N	1	A	25	100	150	90...180	10	<0,35	10	<0,1	·	<3,5	>100	·	10,20,46:<400 ps)
t	2SC 912-E	Mb	S	N	1	A	25	100	150	150...300	10	<0,35	10	<0,1	·	<3,5	>100	·	10,20,46:<400 ps)
T	2SC 912 M	Mb	S	N	1	A	25	100	150	35...300	10	<0,35	10	<0,1	·	<3,5	>100	<25	46:<400 ps)
T	2SC 912 M-B	Mb	S	N	1	A	25	100	150	35...70	10	<0,35	10	<0,1	·	<3,5	>100	<25	20,46:<400 ps)
T	2SC 912 M-C	Mb	S	N	1	A	25	100	150	55...110	10	<0,35	10	<0,1	·	<3,5	>100	<25	20,46:<400 ps)
T	2SC 912 M-D	Mb	S	N	1	A	25	100	150	90...180	10	<0,35	10	<0,1	·	<3,5	>100	<25	20,46:<400 ps)
T	2SC 912 M-E	Mb	S	N	1	A	25	100	150	150...300	10	<0,35	10	<0,1	·	<3,5	>100	<25	20,46:<400 ps)
T	2SC 913	NE	S	N	6	A	35	300	300	42...143	30	<0,34	50	<0,2	·	<5	·	<45	9)
T	2SC 914	NE	S	N	6	A	35	300	300	42...143	30	<0,34	50	<0,2	·	<5	·	<80	9)
T	2SC 915	NE	S	N	6	A	20	300	300	42...143	30	<0,34	50	<0,2	·	<5	·	<45	9)
T	2SC 916	NE	S	N	136	A	70	1,5A	2W	25...102	1,5A	<0,72	1,5A	<10	·	<39	·	<63	4)
T	2SC 917	Hi	S	N	72	B	40	50	300	20...100	10	<0,4	20	<0,1	[>22]	<2,0	180	·	35,46:<10 ps)
T	2SC 918	SS	S	N	221	A	20	30	375	>20	4	·	·	<0,2	·	<0,45	400	·	35)
T	2SC 920	NE	S	N	171	A	25	30	150	30...215	0,5	<0,6	10	<0,1	<3,5	<2,5	>150	·	35,46:<50 ps)
T	2SC 921	NE	S	N	171	A	12	10	100	30...140	0,5	<0,6	10	<0,1	<5	<1,5	>450	·	32,46:<12 ps)
T	2SC 922	NE	S	N	22	A	20	20	250	40...180	1	·	·	<0,1	<5	(<1,2)	>400	·	32,46:<22 ps)
T	2SC 923	NE	S	N	22	A	25	30	250	150...1000	0,5	<0,3	20	<50n	·	·	100	·	·
t	2SC 924	NE	S	N	22	A	15	50	250	>43	0,5	<0,6	10	<0,1	·	1,8	250	·	10,46:20 ps)
t	2SC 925	NE	S	N	22	A	15	50	250	60...320	2	<0,6	10	<0,1	8	1,8	>100	·	10)
t	2SC 926	SS	S	N	103	A	115	100	100	>30	1	<0,7	10	<0,2	·	<4,5	150	·	3,10,46:40 ps)
T	2SC 926 A-4	SS	S	N	103	A	150	30	250	30...276	1	<0,7	10	<0,2	·	<4,5	150	·	3,46:<250 ps)
T	2SC 926 A-5	SS	S	N	103	A	210	30	250	30...276	1	<0,7	10	<0,2	·	<4,5	150	·	3,46:<250 ps)
T	2SC 927	Sa	S	N	72	B	15	20	150	80	1	·	·	<1	<4	0,7	500	70+	30,46:3 ps)
T	2SC 928	Sa	S	N	72	B	15	20	150	80	1	·	·	<1	<4	0,7	500	70+	35,46:3ps)

1 K	2 Typ	3 Hersteller	4 Ma	5 Pl	6 Fo	7 Af	8 U_{max} [V]	9 U_{max} [mA]	10 P_{tot} [mW]	11 B	I_F [mA]	12 U_S [V]	I_F [mA]	13 I_{Sp} [uA]	14 F [dB]	15 C [pF]	16 f_g [MHz]	17 t [ns]	18 Bemerkung
T	2SC 929	Sa	S	N	220	A	10	30	120	100	1	·	·	<1	2	1,5	300	70+	35,46:20 ps)
T	2SC 930	Sa	S	N	220	A	10	30	120	80	1	·	·	<1	4	1,5	300	70+	35,46:20 ps)
t	2SC 931	Sa	S	N	243	A	50	3A	10W*	70	1A	<1,8	500	<1m	·	100	120	·	4,10)
t	2SC 932	Sa	S	N	243	A	20	3A	10W*	70	1A	<1,2	500	<1m	·	100	120	·	4,10)
T	2SC 933	Sa	S	N	221	A	30	300	200	100	20	<1,8	150	<1	·	5	500	70+	46:120 ps)
T	2SC 933 FP	Sa	S	N	22	A	30	300	300	100	20	<1,8	150	<1	·	5	500	·	22,46:120 ps)
T	2SC 934	Sa	S	N	221	A	15	300	200	100	20	<1,8	150	<1	·	5	500	70+	46:120 ps)
T	2SC 934 FP	Sa	S	N	22	A	15	300	300	100	20	<1,8	150	<1	·	5	500	·	22,46:120 ps)
T	2SC 935	Hi	S	N	2	A	300	2,5A	50W*	>8	300	<2,0	500	<1m*	·	75	5	·	7)
T	2SC 936	Hi	S	N	2	A	500	1A	22W*	30...120	100	<1,0*	100	<1m*	·	35	7	·	2)
T	2SC 937	Hi	S	N	2	A	500	2,5A	22W*	8...120	300	<1,8*	2,5A	<1m*	·	100	4	·	1)
T	2SC 938	NE	S	N	22	A	60	200	250	50...232	50	<0,5	150	<0,1	·	·	·	·	·
T	2SC 939	NE	S	N	2	A	60	10A	50W*	15...70	5A	<1,0	5A	<2m	·	·	10	<1µ°	1)
T	2SC 940	NE	S	N	2	A	90	10A	50W*	15...70	5A	<1,0	5A	<2m	·	·	10	<1µ°	1)
T	2SC 941	TT	S	N	54	A	30	20	200	40...240	2	<0,4	10	<0,1	<3,5	(2,2)	>80	·	35,46: <50 ps)
T	2SC 941-O	TT	S	N	54	A	30	20	200	70...140	2	<0,4	10	<0,1	<3,5	(2,2)	>80	·	20,35,46: <50ps)
T	2SC 941-R	TT	S	N	54	A	30	20	200	40...80	2	<0,4	10	<0,1	<3,5	(2,2)	>80	·	20,35,46: <50ps)
T	2SC 941-Y	TT	S	N	54	A	30	20	200	120...240	2	<0,4	10	<0,1	<3,5	(2,2)	>80	·	20,35,46: <50ps)
T	2SC 942	Fu	S	N	68	C	15	20	300	(70)	(2)	·	·	<0,5	·	1,3	700	·	26)
T	2SC 943	NE	S	N	6	A	40	200	300	80...240	10	<0,7	100	<0,5	·	<5,5	>150	95	·
T	2SC 944	NE	S	N	22	A	40	100	250	60...400	2	<0,2	10	<0,1	·	<3	>200	<50	·
T	2SC 944 S	NE	S	N	22	A	40	100	250	60...400	2	<0,2	10	<0,1	·	<3	>200	<50	11)
T	2SC 945	NE	S	N	22	A	40	100	250	40...600	1	<0,5	30	<0,1	<20	<6	>50	·	kpl.2SA 733
T	2SC 945 T	NE	S	N	22	A	40	100	250	40...600	1	<0,5	30	<0,1	4	<6	>50	·	·
T	2SC 947	Mt	S	N	72	B	20	15	150	>10	(2)	0,6	10	<100*	·	(0,33)	>400	·	32)
T	2SC 948	Mt	S	N	72	B	20	15	150	>10	(3)	0,6	10	<100*	·	(0,33)	>700	·	32)
t	2SC 957	SS	S	N	166	A	30	100	360	>13	1	·	·	<0,3	·	<1,1	700	·	10,35)
T	2SC 959	NE	S	N	7	A	80	1,2A	700	40...200	200	<2,0	500	<3	·	30	50	·	4),kpl.2SA 606
T	2SC 959-K	NE	S	N	7	A	80	1,2A	700	130...200	200	<2,0	500	<3	·	30	50	·	4,20)
T	2SC 959-L	NE	S	N	7	A	80	1,2A	700	90...150	200	<2,0	500	<3	·	30	50	·	4,20)
T	2SC 959-M	NE	S	N	7	A	80	1,2A	700	60...110	200	<2,0	500	<3	·	30	50	·	4,20)
T	2SC 959-N	NE	S	N	7	A	80	1,2A	700	40...80	200	<2,0	500	<3	·	30	50	·	4,20)
T	2SC 959 S	NE	S	N	7	A	80	1,2A	700	40...200	200	<20	500	<3	·	30	50	·	4,11),kpl.2SA 606 S
T	2SC 959 S-K	NE	S	N	7	A	80	1,2A	700	130...200	200	<2,0	500	<3	·	30	50	·	4,11,20)
T	2SC 959 S-L	NE	S	N	7	A	80	1,2A	700	90...150	200	<2,0	500	<3	·	30	50	·	4,11,20)
T	2SC 959 S-M	NE	S	N	7	A	80	1,2A	700	60...110	200	<2,0	500	<3	·	30	50	·	4,11,20)
T	2SC 959 S-N	NE	S	N	7	A	80	1,2A	700	40...80	200	<2,0	500	<3	·	30	50	·	4,11,20)
T	2SC 960	NE	S	N	195	A	80	1,2A	1W	40...200	200	<2,0	500	<3	·	30	50	·	4),kpl.2SA 607
T	2SC 960-K	NE	S	N	195	A	80	1,2A	1W	130...200	200	<2,0	500	<3	·	30	50	·	4,20)
T	2SC 960-L	NE	S	N	195	A	80	1,2A	1W	90...150	200	<2,0	500	<3	·	30	50	·	4,20)
T	2SC 960-M	NE	S	N	195	A	80	1,2A	1W	60...110	200	<2,0	500	<3	·	30	50	·	4,20)
T	2SC 960-N	NE	S	N	195	A	80	1,2A	1W	40...80	200	<2,0	500	<3	·	30	50	·	4,20)
T	2SC 960 S	NE	S	N	195	A	80	1,2A	1W	40...200	200	<2,0	500	<3	·	30	50	·	4,11),kpl.2SA 607 S
T	2SC 960 S-K	NE	S	N	195	A	80	1,2A	1W	130...200	200	<2,0	500	<3	·	30	50	·	4,11,20)
T	2SC 960 S-L	NE	S	N	195	A	80	1,2A	1W	90...150	200	<2,0	500	<3	·	30	50	·	4,11,20)
T	2SC 960 S-M	NE	S	N	195	A	80	1,2A	1W	60...110	200	<2,0	500	<3	·	30	50	·	4,11,20)
T	2SC 960 S-N	NE	S	N	195	A	80	1,2A	1W	40...80	200	<2,0	500	<3	·	30	50	·	4,11,20)
T	2SC 963	Fu	S	N	6	A	25	50	250	70	1	·	·	<2	·	2	200	·	·
T	2SC 964	Fu	S	N	6	A	25	50	250	100	1	·	·	<2	·	·	·	·	·
T	2SC 965	Fu	S	N	6	A	30	100	250	130	1	<0,4	10	<0,5	·	2	200	40+	·
T	2SC 966	Fu	S	N	6	A	20	200	500	160	10	·	·	<0,5	2	10	70	·	·
T	2SC 967	Fu	S	N	6	A	20	500	500	160	10	0,3	200	<1	·	·	70	·	4)
T	2SC 968	Fu	S	N	6	A	30	500	500	160	10	0,3	200	<1	·	10	70	·	4)
T	2SC 971	Fu	S	N	346	A	30	500	1W	160	10	0,3	200	<1	·	10	70	·	4)
T	2SC 973	Mb	S	N	184	B	(40)	500	7W*	>10	100	·	·	<50	·	4	1,2G	·	37,42: >3,5 W)
T	2SC 975	Mb	S	N	184	B	(35)	1,5A	20W*	>10	100	·	·	<200	·	15	1,2G	·	37,42: >7 W)
T	2SC 976	Mb	S	N	184	A	35	400	5W*	10...180	20	·	·	<100	·	3	1,3G	·	37,42: >1 W)
T	2SC 977	Mb	S	N	184	A	35	600	10W*	10...180	50	·	·	<300	·	7	1,3G	·	37,42: >2,5 W)
T	2SC 978	Mb	S	N	184	A	35	1,2A	18W*	10...180	50	·	·	<500	·	10	1,3G	·	37,42: >5 W)
T	2SC 979	TT	S	N	6	A	50	100	300	40...240	10	<0,3	10	<0,1	·	<5	>150	25	kpl.2SA 499
T	2SC 979-O	TT	S	N	6	A	50	100	300	70...140	10	<0,3	10	<0,1	·	<5	>150	25	20)
T	2SC 979-R	TT	S	N	6	A	50	100	300	40...80	10	<0,3	10	<0,1	·	<5	>150	25	20)
T	2SC 979-Y	TT	S	N	6	A	50	100	300	120...220	10	<0,3	10	<0,1	·	<5	>150	25	20)
T	2SC 979 A	TT	S	N	6	A	70	100	300	40...140	10	<0,3	10	<0,1	·	<5	>150	25	·
T	2SC 979 A-O	TT	S	N	6	A	70	100	300	70...140	10	<0,3	10	<0,1	·	<5	>150	25	20)
T	2SC 979 A-R	TT	S	N	6	A	70	100	300	40...80	10	<0,3	10	<0,1	·	<5	>150	25	20)
t	2SC 980	TT	S	N	54	A	50	100	200	40...240	10	<0,3	10	<1	·	3	400	·	10),NT:2SC 980 G
t	2SC 980-O	TT	S	N	54	A	50	100	200	70...140	10	<0,3	10	<1	·	3	400	·	10,20)
t	2SC 980-R	TT	S	N	54	A	50	100	200	40...80	10	<0,3	10	<1	·	3	400	·	10,20)
t	2SC 980-Y	TT	S	N	54	A	50	100	200	120...240	10	<0,3	10	<1	·	3	400	·	10,20)
t	2SC 980 A	TT	S	N	54	A	70	100	200	40...240	10	<0,3	10	<0,1	·	3	400	·	10,21),NT:2SC 980 AG
t	2SC 980 A-O	TT	S	N	54	A	70	100	200	70...140	10	<0,3	10	<0,1	·	3	400	·	10,20,21)
t	2SC 980 A-R	TT	S	N	54	A	70	100	200	40...80	10	<0,3	10	<0,1	·	3	400	·	10,20,21)
t	2SC 980 A-Y	TT	S	N	54	A	70	100	200	120...240	10	<0,3	10	<0,1	·	3	400	·	10,20,21)

1 K	2 Typ	3 Hersteller	4 Ma	5 Pl	6 Fo	7 Af	8 U_{max} [V]	9 U_{max} [mA]	10 P_{tot} [mW]	11 B	I_F [mA]	12 U_S [V]	I_F [mA]	13 I_{Sp} [uA]	14 F [dB]	15 C [pF]	16 f_g [MHz]	17 t [ns]	18 Bemerkung
T	2SC 980 AG	TT	S	N	54	A	70	100	200	40...240	10	<0,3	10	<0,1	·	<5	>150	25	11,21)
T	2SC 980 AG-O	TT	S	N	54	A	70	100	200	70...140	10	<0,3	10	<0,1	·	<5	>150	25	11,20,21)
T	2SC 980 AG-R	TT	S	N	54	A	70	100	200	40...80	10	<0,3	10	<0,1	·	<5	>150	25	11,20,21)
T	2SC 980 AG-Y	TT	S	N	54	A	70	100	200	120...240	10	<0,3	10	<0,1	·	<5	>150	25	11,20,21)
T	2SC 980 G	TT	S	N	54	A	50	100	200	40...240	10	<0,3	10	<0,1	·	<5	>150	25	11)
T	2SC 980 G-O	TT	S	N	54	A	50	100	200	70...140	10	<0,3	10	<0,1	·	<5	>150	25	11,20)
T	2SC 980 G-R	TT	S	N	54	A	50	100	200	40...80	10	<0,3	10	<0,1	·	<5	>150	25	11,20)
T	2SC 980 G-Y	TT	S	N	54	A	50	100	200	120...240	10	<0,3	10	<0,1	·	<5	>150	25	11,20)
T	2SC 982	TT	S	N	54	C	30	300	300	>10000	100	<1,2	100	<0,1	·	6	100	·	4,5)
T	2SC 983	TT	S	N	216	A	150	50	600	40...240	10	<0,5	10	<0,1	·	<5,5	>40	·	3)
T	2SC 983-O	TT	S	N	216	A	150	50	600	70...140	10	<0,5	10	<0,1	·	<5,5	>40	·	3,20)
T	2SC 983-R	TT	S	N	216	A	150	50	600	40...80	10	<0,5	10	<0,1	·	<5,5	>40	·	3,20)
T	2SC 983-Y	TT	S	N	216	A	150	50	600	120...240	10	<0,5	10	<0,1	·	<5,5	>40	·	3,20)
t	2SC 984	Hi	S	N	1	A	50	500	350	40...320	10	·	·	<0,5	·	5	100	·	4,10),NT:2SC 984 H
T	2SC 984 H	Hi	S	N	1	A	50	500	350	40...200	10	<0,7	150	<0,1	·	<10	100	<1µ*	4,11,22)
T	2SC 984 H-A	Hi	S	N	1	A	50	500	350	40...70	10	<0,7	150	<0,1	·	<10	100	<1µ*	4,11,20,22)
T	2SC 984 H-B	Hi	S	N	1	A	50	500	350	60...120	10	<0,7	150	<0,1	·	<10	100	<1µ*	4,11,20,22)
T	2SC 984 H-C	Hi	S	N	1	A	50	500	350	100...200	10	<0,7	150	<0,1	·	<10	100	<1µ*	4,11,20,22)
t	2SC 985	NE	S	N	80	A	15	40	200	>30	15	0,8*	10	<0,5	5,3	<1	3,2G	·	10,37,46:1 ps)
T	2SC 985 A	NE	S	N	80	A	15	40	300	>30	15	0,8*	10	<0,1	<5	<1	>3,3G	·	37)
t	2SC 987	NE	S	N	80	A	20	30	150	>30	10	0,77*	10	<0,5	8	<0,5	4,5G	·	10,37,46:0,6 ps)
T	2SC 987 A	NE	S	N	80	A	15	30	250	>30	10	0,77*	10	<0,1	<8,5	<0,6	>3,7G	·	21,37)
T	2SC 988	NE	S	N	72	B	15	30	200	>30	10	·	·	<0,1	<2,5	<0,7	>2,5G	·	31,38)
T	2SC 988 A	NE	S	N	72	B	15	30	200	>30	10	·	·	<0,1	<2	<0,7	>2,5G	·	31,38)
T	2SC 988 B	NE	S	N	72	B	15	30	200	>30	10	·	·	<0,1	<1,5	<0,7	>2,5G	·	31,38)
T	2SC 989	NE	S	N	217	A	12	50	150	>30	30	·	·	<1	[>8]	<1,5	3G	·	31,32)
T	2SC 990	NE	S	N	170	A	25	2A	24W*	15...200	1A	·	·	<10	·	<35	>300	·	37,42:>13 W)
t	2SC 991	TT	S	N	7	A	24	400	600	10...135	100	·	·	<1	·	<10	>250	·	10,37,42:1,3 W)
t	2SC 992	TT	S	N	7	A	36	600	600	10...135	100	·	·	<1	·	<10	>250	·	10,37,42:2,5 W)
T	2SC 994	TT	S	N	7	A	15	200	600	20...400	100	<0,5	100	<1	·	<5	>300	·	29)
T	2SC 995	TT	S	N	7	A	300	150	800	25...240	50	<1,0	100	<0,1	·	<5,5	>40	·	3)
T	2SC 996	TT	S	N	195	B	300	150	1,2W	25...240	50	<1,0	100	<0,1	·	<5,5	>40	·	3)
t	2SC 997	TT	S	N	72	B	30	25	175	>25	4	·	·	<25n	[28]	(0,13)	>350	·	10,35)
T	2SC 998	TT	S	N	7	C	(40)	400	600	>20	50	<1,0	200	<1	·	<10	>350	·	29,42:>1 W)
t	2SC 999	TT	S	N	2	A	(1,5k)	1,5A	50W*	30...120	150	·	·	<10	·	·	1	·	1,10)
t	2SC 999 A	TT	S	N	2	A	(1,5k)	2,5A	50W*	15...60	200	·	·	<10	·	·	4	·	1,10,20)
T	2SC 1000	TT	S	N	54	A	50	100	200	200...700	2	<0,6	100	<0,1	<3	<10	80	·	kpl.2SA 493
T	2SC 1000-BL	TT	S	N	54	A	50	100	200	350...700	2	<0,6	100	<0,1	<3	<10	80	·	20)
T	2SC 1000-GR	TT	S	N	54	A	50	100	200	200...400	2	<0,6	100	<0,1	<3	<10	80	·	20)
T	2SC 1000 G	TT	S	N	54	A	50	100	200	200...700	2	<0,6	100	<0,1	<2	<10	80	·	11),kpl.2SA 493 G
T	2SC 1000 G-BL	TT	S	N	54	A	50	100	200	250...700	2	<0,6	100	<0,1	<2	<10	80	·	11,20
T	2SC 1000 G-GR	TT	S	N	54	A	50	100	200	200...400	2	<0,6	100	<0,1	<2	<10	80	·	11,20)
T	2SC 1001	TT	S	N	7	F	20	500	800	>20	100	<0,5	200	<10	·	<10	700	·	29,37,42:>1,2 W)
t	2SC 1002	TT	S	N	122	A	18	1A	10W*	10...250	200	·	·	<20	·	8	700	·	10,37,42:3 W)
t	2SC 1003	TT	S	N	122	A	18	2A	20W*	20...250	400	·	·	<50	·	10	600	·	10,37,42:6 W)
T	2SC 1004	TT	S	N	2	A	1,1K	500	50W*	30...160	150	<3,2	150	<10	·	·	5,5	·	2)
T	2SC 1004 A	TT	S	N	2	A	1,5K	500	50W*	30...160	150	<3,2	150	<10	·	·	5,5	·	2,21)
t	2SC 1005	TT	S	N	2	A	1,1K	5A	50W*	>5	4A	<8,0	4A	<10	·	·	3	<1µ°	1,10)
t	2SC 1005 A	TT	S	N	2	A	1,4K	5A	50W*	>5	4A	<8,0	4A	<10	·	·	3	<1µ°	1,10,21)
T	2SC 1006	NE	S	N	6	A	40	30	300	250...1200	1	<0,2	10	<50n	4	3	200	·	kpl.2SA 579
T	2SC 1007	NE	S	N	6	A	40	200	300	80...240	10	<0,7	100	<0,1	·	<5,5	>150	95	·
T	2SC 1008	NE	S	N	7	A	60	700	800	80...240	50	<0,7	500	<0,1	·	17	50	·	4)
T	2SC 1009	NE	S	N	48	A	25	50	150	30...270	0,5	·	·	<0,1	2	<2,5	250	·	35,46:25 ps)
T	2SC 1010	NE	S	N	6	A	40	30	300	120...700	1	<0,2	10	<50n	<3	3	200	·	kpl.2SA 578
T	2SC 1011	Mb	S	N	183	A	20	750	10W*	>10	100	·	·	<100	·	6	500	·	37,42:>2,5 W)
T	2SC 1012	Mt	S	N	3	A	(165)	60	750	>20	40	<10	60	<2	·	(1,4)	>80	·	3)
T	2SC 1012 A	Mt	S	N	3	A	(250)	60	750	>20	40	<10	60	<2	·	(1,4)	>80	·	3,21)
T	2SC 1013	Mb	S	N	178	C	20	1,5A	7W*	35...300	500	0,7*	50	<1	·	·	70	200+	4),kpl.2SA 623
T	2SC 1013-B	Mb	S	N	178	C	20	1,5A	7W*	35...70	500	0,7*	50	<1	·	·	70	200+	4,20)
T	2SC 1013-C	Mb	S	N	178	C	20	1,5A	7W*	55...110	500	0,7*	50	<1	·	·	70	200+	4,20)
T	2SC 1013-D	Mb	S	N	178	C	20	1,5A	7W*	90...180	500	0,7*	50	<1	·	·	70	200+	4,20)
T	2SC 1013-E	Mb	S	N	178	C	20	1,5A	7W*	180...300	500	0,7*	50	<1	·	·	70	200+	4,20)
T	2SC 1014	Mb	S	N	178	C	40	1,5A	7W*	35...300	500	<1,0	1A	<1	·	·	70	200+	4),kpl.2SA 624
T	2SC 1014-B	Mb	S	N	178	C	40	1,5A	7W*	35...70	500	<1,0	1A	<1	·	·	70	200+	4,20)
T	2SC 1014-C	Mb	S	N	178	C	40	1,5A	7W*	55...110	500	<1,0	1A	<1	·	·	70	200+	4,20)
T	2SC 1014-D	Mb	S	N	178	C	40	1,5A	7W*	90...180	500	<1,0	1A	<1	·	·	70	200+	4,20)
T	2SC 1014-E	Mb	S	N	178	C	40	1,5A	7W*	150...300	500	<1,0	1A	<1	·	·	70	200+	4,20)
T	2SC 1015	Mb	S	N	184	A	18	3A	33W*	>5	100	·	·	<500	·	·	1,2G	·	37,42:14 W)
T	2SC 1017	Mb	S	N	178	C	35	1A	4W*	>10	100	0,7*	50	<10	·	10	200	·	35,42:>50 mW)
T	2SC 1018	Mb	S	N	178	C	35	1A	4W*	>10	100	0,7*	50	<10	·	10	200	·	35,42:>1,2 W)
T	2SC 1021	Mb	S	N	185	A	40	6A	60W*	>10	100	·	·	<2m	·	50	500	·	37,42:>40 W)
T	2SC 1022	Mb	S	N	185	A	40	6A	60W*	>10	100	·	·	<2m	·	50	500	·	37,42:>40W)

1 K	2 Typ	3 Hersteller	4 Ma	5 Pl	6 Fo	7 Af	8 U_{max} [V]	9 U_{max} [mA]	10 P_{tot} [mW]	11 B	I_F [mA]	12 U_S [V]	I_F [mA]	13 I_{Sp} [uA]	14 F [dB]	15 C [pF]	16 f_g [MHz]	17 t [ns]	18 Bemerkung
T	2SC 1023	Fu	S	N	22	B	20	25	150	40	1	-	-	<2	-	1,8	200	-	35)
T	2SC 1024	Sa	S	N	15	A	50	3A	25W*	70	1A	-	-	<1m	-	-	8	-	2)
T	2SC 1025	Sa	S	N	15	A	120	3A	25W*	<320	200	<1,0	1A	<1m	-	-	8	-	2)
T	2SC 1026	Fu	S	N	22	B	20	25	150	70	1	-	-	<2	-	1,8	200	-	35)
T	2SC 1030	Hi	S	N	2	A	80	10A	50W*	35...200	1A	<1,5	5A	<1m	-	180	10	-	4),kpl 2SA 756
T	2SC 1030-A	Hi	S	N	2	A	80	10A	50W*	35...70	1A	<1,5	5A	<1m	-	180	10	-	4,20)
T	2SC 1030-B	Hi	S	N	2	A	80	10A	50W*	60...120	1A	<1,5	5A	<1m	-	180	10	-	4,20)
T	2SC 1030-C	Hi	S	N	2	A	80	10A	50W*	100...200	1A	<1,5	5A	<1m	-	180	10	-	4,20)
T	2SC 1031	Fu	S	N	15	A	300	2A	30W*	30...300	500	<0,5	500	<5	-	-	-	1µ	7)
T	2SC 1032	Fu	S	N	22	B	20	25	150	70	1	-	-	<2	-	1,8	200	-	35)
T	2SC 1033	Mt	S	N	6	A	150	25	300	>30	5	<1,0	5	<2	-	3	150	-	8)
T	2SC 1033 A	Mt	S	N	6	A	200	25	300	>20	5	<1,0	5	<2	-	3	150	-	8,21)
T	2SC 1034	SS	S	N	15	A	(1,1k)	1A	25W*	4...40	750	<5,0	750	<5m	-	95	5	-	2)
t	2SC 1035	Sa	S	N	221	A	15	20	150	70	1	-	-	<1	3	1	500	-	10,35,46:2,5 ps)
t	2SC 1036	Sa	S	N	221	A	15	20	150	70	1	-	-	<1	-	1	500	-	10,35,46:2,5 ps)
T	2SC 1037	NE	S	N	122	A	40	10A	50W*	20...250	1A	<2,0	3A	<1m	-	<45	>220	-	37,42:>30 W)
T	2SC 1038	NE	S	N	203	A	20	450	3,75W*	15...200	70	-	-	<50	[>4,5]	<3,5	>1,8G	-	37,42:>0,7 W)
T	2SC 1039	NE	S	N	203	A	20	750	7,5W*	15...200	100	-	-	<100	[>3]	<7	>1,6G	-	37,42:>1,25 W)
T	2SC 1040	NE	S	N	202	A	25	1,2A	15W*	15...250	1A	-	-	<500	-	-	>400	-	37,42:8 W)
T	2SC 1041	NE	S	N	203	A	20	450	3,75W*	15...200	70	-	-	<50	[>5]	<3,5	>1,8G	-	37,42:>0,8 W)
T	2SC 1042	NE	S	N	203	A	20	750	7,5W*	15...200	100	-	-	<100	[>3,5]	<7	>1,6G	-	37,42:>1,4 W)
T	2SC 1043	NE	S	N	203	A	25	300	6W*	20...200	100	-	-	<0,1	<4,5	<4	1,8G	-	37)
T	2SC 1044	NE	S	N	72	B	25	30	250	40...200	6	-	-	<50n	<4	<0,8	>800	-	31,38)
T	2SC 1045	Sa	S	N	2	A	550	1A	25W*	<200	200	<3,2	200	<5	-	-	-	-	2)
T	2SC 1046	Sa	S	N	2	A	400	3A	25W*	<20	2A	-	-	<5	-	-	-	-	1)
T	2SC 1047	Mt	S	N	22	A	20	15	150	>40	(1)	0,1	10	<10	<5	(0,8)	>450	-	35)
T	2SC 1047-B	Mt	S	N	22	A	20	15	150	40...110	(1)	0,1	10	<10	<5	(0,8)	>450	-	20,35)
T	2SC 1047-C	Mt	S	N	22	A	20	15	150	65...160	(1)	0,1	10	<10	<5	(0,8)	>450	-	20,35)
T	2SC 1047-D	Mt	S	N	22	A	20	15	150	100...260	(1)	0,1	10	<10	<5	(0,8)	>450	-	20,35)
T	2SC 1047-E	Mt	S	N	22	A	20	15	150	200...500	(1)	0,1	10	<10	<5	(0,8)	>450	-	20,35)
T	2SC 1048	Sa	S	N	7	A	200	50	600	90	25	-	-	<10	-	3,5	120	-	3)
T	2SC 1050	Sa	S	N	2	A	300	1A	40W*	40...320	300	<5,0	1A	<1m	-	-	5	-	2)
T	2SC 1051	Sa	S	N	2	A	100	7A	60W*	40...320	1A	<1,0	5A	<1m	-	-	8	-	4),kpl 2SA 714
T	2SC 1051 L	Sa	S	N	2	A	80	7A	80W*	40...320	1A	<1,0	5A	<1m	-	-	8	-	4,21),kpl 2SA 714 L
t	2SC 1055	Hi	S	N	15	A	80	7A	25W*	60	5A	<1,0	3A	<200	-	200	25	-	7,10),NT:2SC 1055 H
T	2SC 1055 H	Hi	S	N	15	A	80	7A	25W*	30...140	5A	<1,0	3A	<200	-	-	-	400	7,11)
T	2SC 1056	SS	S	N	3	B	260	100	475	>20	10	-	-	<1	-	<10	150	-	3)
T	2SC 1059	Hi	S	N	15	A	(300)	150	8W*	30...160	50	0,72*	100	-	-	<10	20	-	3)
T	2SC 1060	Hi	S	N	30	A	50	3A	25W*	35...320	1A	<1,0	2A	<100	-	100	8	-	4),kpl 2SA 670
T	2SC 1060-A	Hi	S	N	30	A	50	3A	25W*	35...70	1A	<1,0	2A	<100	-	100	8	-	4,20)
T	2SC 1060-B	Hi	S	N	30	A	50	3A	25W*	60...120	1A	<1,0	2A	<100	-	100	8	-	4,20)
T	2SC 1060-C	Hi	S	N	30	A	50	3A	25W*	100...200	1A	<1,0	2A	<100	-	100	8	-	4,20)
T	2SC 1060-D	Hi	S	N	30	A	50	3A	25W*	160...320	1A	<1,0	2A	<100	-	100	8	-	4,20)
T	2SC 1061	Hi	S	N	29	A	50	3A	25W*	35...320	1A	<1,0	2A	<100	-	100	8	-	4),kpl.2SD 671
T	2SC 1061-A	Hi	S	N	29	A	50	3A	25W*	35...70	1A	<1,0	2A	<100	-	100	8	-	4,20)
T	2SC 1061-B	Hi	S	N	29	A	50	3A	25W*	60...120	1A	<1,0	2A	<100	-	100	8	-	4,20)
T	2SC 1061-C	Hi	S	N	29	A	50	3A	25W*	100...200	1A	<1,0	2A	<100	-	100	8	-	4,20)
T	2SC 1061-D	Hi	S	N	29	A	50	3A	25W*	160...320	1A	<1,0	2A	<100	-	100	8	-	4,20)
T	2SC 1061 K	Hi	S	N	29	A	50	3A	25W*	35...320	1A	<1,0	2A	<100	-	-	6	300	4,11)
T	2SC 1061 K-A	Hi	S	N	29	A	50	3A	25W*	35...70	1A	<1,0	2A	<100	-	-	6	300	4,11,20)
T	2SC 1061 K-B	Hi	S	N	29	A	50	3A	25W*	60...120	1A	<1,0	2A	<100	-	-	6	300	4,11,20)
T	2SC 1061 K-C	Hi	S	N	29	A	50	3A	25W*	100...200	1A	<1,0	2A	<100	-	-	6	300	4,11,20)
T	2SC 1061 K-D	Hi	S	N	29	A	50	3A	25W*	160...320	1A	<1,0	2A	<100	-	-	6	300	4,11,20)
T	2SC 1062	NE	S	N	7	A	200	100	700	60	50	<1,2	50	<2	-	5	35	150+	3)
T	2SC 1063	SS	S	N	3	A	(10)	1A	750	>30	65	-	-	<1	-	100	30	60+	4)
T	2SC 1068	Fu	S	N	7	A	20	150	600	100	40	-	-	<0,5	-	2	1,8G	-	37)
T	2SC 1069	Fu	S	N	7	A	80	1A	800	40	500	<0,6	500	<0,5	-	-	-	<60	9)
T	2SC 1070	NE	S	N	196	A	25	20	150	40...200	3	<3,0	10	<0,1	<6	<0,8	>750	-	32,46:<5 ps)
T	2SC 1071	NE	S	N	6	A	17	200	300	42...143	30	<0,34	50	<0,2	-	<5	-	<45	9)
T	2SC 1072	NE	S	N	9	A	45	700	800	35...140	500	<0,5	500	<0,3	-	<12	-	<40	9),kpl.2SA 717
T	2SC 1072 A	NE	S	N	9	A	56	700	800	35...140	500	<0,5	500	<0,3	-	<12	-	<40	9,21)
T	2SC 1073	Mt	S	N	176	A	18	1,5A	2W*	>20	100	0,3	500	<5	-	<10	1G	-	37,41:60%, 42:>1,6 W)
T	2SC 1074	Mt	S	N	176	A	18	2A	10W*	>15	200	0,35	1A	<5	-	<25	700	-	37,41:60%, 42:>3,2 W)
T	2SC 1075	Mt	S	N	176	A	18	4A	20W*	>15	300	0,3	1A	<10	-	<25	800	-	37,41:60%, 42:>7 W)
T	2SC 1076	Mt	S	N	176	A	18	6A	30W*	>15	600	0,5	1,5A	<30	-	<30	800	-	37,41:60%, 42:>14 W)
T	2SC 1077	TT	S	N	240	A	35	5A	50W*	>20	1A	<1,7	1A	<10m*	-	<55	150	-	31,42:>40W)
T	2SC 1079	TT	S	N	2	A	120	12A	100W*	40...140	2A	<3,0	10A	<100	-	350	4	-	4)
T	2SC 1079-R	TT	S	N	2	A	120	12A	100W*	40...80	2A	<3,0	10A	<100	-	350	4	-	4,20)
T	2SC 1079-Y	TT	S	N	2	A	120	12A	100W*	70...140	2A	<3,0	10A	<100	-	350	4	-	4,20)
T	2SC 1080	TT	S	N	2	A	100	12A	100W*	40...140	2A	<3,0	10A	<100	-	350	4	-	4)
T	2SC 1080-R	TT	S	N	2	A	100	12A	100W*	40...80	2A	<3,0	10A	<100	-	350	4	-	4,20)
T	2SC 1080-Y	TT	S	N	2	A	100	12A	100W*	70...140	2A	<3,0	10A	<100	-	350	4	-	4,20)
T	2SC 1082	Fu	S	N	364	A	30	500	7W*	50	200	-	-	<100	-	5	1G	-	37,42:3 W)
T	2SC 1083	Fu	S	N	7	C	(40)	500	3W*	80	200	-	-	<100	-	4	1,6G	-	37,42:1,2W)

1 K	2 Typ	3 Hersteller	4 Ma	5 Pl	6 Fo	7 Af	8 U_{max} [V]	9 U_{max} [mA]	10 P_{tot} [mW]	11 B	I_F [mA]	12 U_S [V]	I_F [mA]	13 I_{Sp} [uA]	14 F [dB]	15 C [pF]	16 f_g [MHz]	17 t [ns]	18 Bemerkung
T	2SC 1083 F	Fu	S	N	7	C	(40)	500	3W*	80	200	·	·	<100	·	4	1,6G	·	11,37,42:1,2 W)
T	2SC 1088	Mb	S	N	186	A	200	100	12,5W*	35...180	50	<2,0	50	<100	·	3	>30	·	3)
T	2SC 1088-B	Mb	S	N	186	A	200	100	12,5W*	35...70	50	<2,0	50	<100	·	3	>30	·	3,20)
T	2SC 1088-C	Mb	S	N	186	A	200	100	12,5W*	55...110	50	<2,0	50	<100	·	3	>30	·	3,20)
T	2SC 1088-D	Mb	S	N	186	A	200	100	12,5W*	90...180	50	<2,0	50	<100	·	3	>30	·	3,20)
T	2SC 1089	Mb	S	N	186	A	300	100	12,5W*	35...180	50	<2,0	50	<100	·	3	>30	·	3)
T	2SC 1089-B	Mb	S	N	186	A	300	100	12,5W*	35...70	50	<2,0	50	<100	·	3	>30	·	3,20)
T	2SC 1089-C	Mb	S	N	186	A	300	100	12,5W*	55...110	50	<2,0	50	<100	·	3	>30	·	3,20)
T	2SC 1089-D	Mb	S	N	186	A	300	100	12,5W*	90...180	50	<2,0	50	<100	·	3	>30	·	3,20)
T	2SC 1090	NE	S	N	204	A	12	50	300	>30	30	·	·	<0,5	<4,5	<1,5	>2,5G	0,7	31,38)
T	2SC 1096	NE	S	N	178	A	30	3A	10W*	40...250	1A	<2,0	2A	<100	·	·	60	·	4),kpl.2SA 634
T	2SC 1096-K	NE	S	N	178	A	30	3A	10W*	120...250	1A	<2,0	2A	<100	·	·	60	·	4,20)
T	2SC 1096-L	NE	S	N	178	A	30	3A	10W*	80...160	1A	<2,0	2A	<100	·	·	60	·	4,20)
T	2SC 1096-M	NE	S	N	178	A	30	3A	10W*	50...100	1A	<2,0	2A	<100	·	·	60	·	4,20)
T	2SC 1096-N	NE	S	N	178	A	30	3A	10W*	40...60	1A	<2,0	2A	<100	·	·	60	·	4,20)
T	2SC 1096 L	NE	S	N	178	F	30	3A	10W*	40...250	1A	<1,0	2A	<100	·	·	60	·	4),kpl.2SA 634 L
T	2SC 1096 L-K	NE	S	N	178	F	30	3A	10W*	130...250	1A	<1,0	2A	<100	·	·	60	·	4,20)
T	2SC 1096 L-L	NE	S	N	178	F	30	3A	10W*	80...160	1A	<1,0	2A	<100	·	·	60	·	4,20)
T	2SC 1096 L-M	NE	S	N	178	F	30	3A	10W*	50...100	1A	<1,0	2A	<100	·	·	60	·	4,20)
T	2SC 1096 L-N	NE	S	N	178	F	30	3A	10W*	40...60	1A	<1,0	2A	<100	·	·	60	·	4,20)
T	2SC 1096 Z	NE	S	N	178	B	30	3A	10W*	40...250	1A	<1,0	2A	<100	·	·	60	·	4),kpl.2SA 634 Z
T	2SC 1096 Z-K	NE	S	N	178	B	30	3A	10W*	130...250	1A	<1,0	2A	<100	·	·	60	·	4,20)
T	2SC 1096 Z-L	NE	S	N	178	B	30	3A	10W*	80...160	1A	<1,0	2A	<100	·	·	60	·	4,20)
T	2SC 1096 Z-M	NE	S	N	178	B	30	3A	10W*	50...100	1A	<1,0	2A	<100	·	·	60	·	4,20)
T	2SC 1096 Z-N	NE	S	N	178	B	30	3A	10W*	40...60	1A	<1,0	2A	<100	·	·	60	·	4,20)
T	2SC 1098	NE	S	N	178	A	45	2A	10W*	40...250	500	<1,0	1A	<100	·	·	50	·	4),kpl.2SA 636
T	2SC 1098-K	NE	S	N	178	A	45	2A	10W*	120...250	500	<1,0	1A	<100	·	·	50	·	4,20)
T	2SC 1098-L	NE	S	N	178	A	45	2A	10W*	80...160	500	<1,0	1A	<100	·	·	50	·	4,20)
T	2SC 1098-M	NE	S	N	178	A	45	2A	10W*	50...100	500	<1,0	1A	<100	·	·	50	·	4,20)
T	2SC 1098-N	NE	S	N	178	A	45	2A	10W*	40...60	500	<1,0	1A	<100	·	·	50	·	4,20)
T	2SC 1098 L	NE	S	N	178	F	45	2A	10W*	40...250	500	<1,0	1A	<100	·	·	50	·	4),kpl.2SA 636 L
T	2SC 1098 L-K	NE	S	N	178	F	45	2A	10W*	120...250	500	<1,0	1A	<100	·	·	50	·	4,20)
T	2SC 1098 L-L	NE	S	N	178	F	45	2A	10W*	80...160	500	<1,0	1A	<100	·	·	50	·	4,20)
T	2SC 1098 L-M	NE	S	N	178	F	45	2A	10W*	50...100	500	<1,0	1A	<100	·	·	50	·	4,20)
T	2SC 1098 L-N	NE	S	N	178	F	45	2A	10W*	40...60	500	<1,0	1A	<100	·	·	50	·	4,20)
T	2SC 1098 Z	NE	S	N	178	B	45	2A	10W*	40...250	500	<1,0	1A	<100	·	·	50	·	4),kpl.2SA 636 Z
T	2SC 1098 Z-K	NE	S	N	178	B	45	2A	10W*	120...250	500	<1,0	1A	<100	·	·	50	·	4,20)
T	2SC 1098 Z-L	NE	S	N	178	B	45	2A	10W*	80...160	500	<1,0	1A	<100	·	·	50	·	4,20)
T	2SC 1098 Z-M	NE	S	N	178	B	45	2A	10W*	50...100	500	<1,0	1A	<100	·	·	50	·	4,20)
T	2SC 1098 Z-N	NE	S	N	178	B	45	2A	10W*	40...60	500	<1,0	1A	<100	·	·	50	·	4,20)
T	2SC 1101	NE	S	N	2	A	500	1,5A	50W*	30...120	500	<3,0	300	<1m	·	·	·	·	2)
T	2SC 1102	NE	S	N	15	A	300	100	11W*	40...200	10	<2,0	50	<100	·	<4,5	>50	·	3)
T	2SC 1103	NE	S	N	7	A	250	100	800	40...200	10	<2,0	50	<100	·	<4	>60	·	3)
T	2SC 1103 A	NE	S	N	7	A	250	100	800	40...200	10	<2,0	50	<0,1	·	<4,8	>50	·	3)
T	2SC 1105	NE	S	N	15	A	300	200	15W*	40...200	50	<2,5	100	<100	·	·	·	·	7)
T	2SC 1106	NE	S	N	2	A	250	3A	80W*	40...200	500	<1,5	500	<1m	·	·	·	·	7)
T	2SC 1111	Sn	S	N	2	A	80	6A	50W*	>30	3A	<1,5	3A	<1m	·	·	10	1,2µ+	4)
T	2SC 1112	Sn	S	N	2	A	100	6A	50W*	>30	3A	<1,5	3A	<1m	·	·	10	1,2µ+	4)
T	2SC 1113	Sn	S	N	15	A	100	8A	40W*	>20	1A	<1,0	1A	<10	·	·	10	1,2µ+	4)
T	2SC 1114	Sn	S	N	2	A	250	4A	100W*	>20	1A	<5,0	2A	<1m	·	·	10	2,4µ	4)
T	2SC 1115	Sn	S	N	2	A	80	10A	100W*	>30	3A	<2,0	5A	<1m	·	·	10	1,2µ	4)
T	2SC 1116	Sn	S	N	2	A	120	10A	100W*	>30	3A	<2,0	5A	<1m	·	·	10	1,2µ	4)
T	2SC 1116 A	Sn	S	N	2	A	140	10A	100W*	>30	3A	<2,0	5A	<1m	·	·	10	1,2µ	4,21)
T	2SC 1117	Hi	S	N	72	B	20	20	150	60...320	2	0,8*	10	<1	<7	(0,35)	>600	·	32)
T	2SC 1118	NE	S	N	202	A	25	2A	27W*	15...250	1A	·	·	<1m	·	·	>300	·	37,42:14,5 W)
T	2SC 1119	NE	S	N	204	A	15	30	250	30...300	10	·	·	<0,1	<8,5	<0,6	>3,7G	·	31,38)
T	2SC 1120	TT	S	N	169	A	20	1,5A	10W*	>20	500	<0,7	400	<5	·	<15	>400	·	37,42:>3,5W)
T	2SC 1121	TT	S	N	169	A	20	3A	20W*	>20	1A	<1,1	1A	<25	·	<25	>300	·	37,42:>6,5W)
t	2SC 1122	TT	S	N	169	A	20	4,5A	30W*	>20	1,5A	<1,1	1A	<50	·	·	400	·	10,37),NT:2SC 1122 A
T	2SC 1122 A	TT	S	N	169	A	20	4,5A	30W*	>20	1,5A	<1,3	1,5A	<50	·	<40	400	·	37,42:>15W)
T	2SC 1123	SS	S	N	22	B	35	100	300	20...137	1	<0,5	20	<0,2	·	<2,0	560	·	35,46:8 ps)
T	2SC 1124	SS	S	N	172	A	140	1A	7,9W*	51...442	100	<0,7	1A	<1	·	<10	120	·	4)
T	2SC 1124-1	SS	S	N	172	A	140	1A	7,9W*	51...138	100	<0,7	1A	<1	·	<10	120	·	4,20)
T	2SC 1124-2	SS	S	N	172	A	140	1A	7,9W*	102...276	100	<0,7	1A	<1	·	<10	120	·	4,20)
T	2SC 1124-3	SS	S	N	172	A	140	1A	7,9W*	204...442	100	<0,7	1A	<1	·	<10	120	·	4,20)
T	2SC 1126	SS	S	N	22	D	15	50	250	20...137	1	<0,5	20	<0,2	·	<1,7	560	·	35,46:16 ps)
T	2SC 1127-1	SS	S	N	172	A	180	100	7,9W*	30...350	3	<0,15	50	<1	·	<15	>30	·	3)
T	2SC 1127-2	SS	S	N	172	A	210	100	7,9W*	30...350	3	<0,15	50	<1	·	<15	>30	·	3)
T	2SC 1128	SS	S	N	22	D	35	100	300	20...137	1	<0,5	20	<0,3	·	<2	630	·	32,46:7 ps)
T	2SC 1129	SS	S	N	22	D	35	30	300	20...200	4	·	·	<0,2	·	(0,45)	400	·	32,46:12 ps)
T	2SC 1130	Or	S	N	2	A	400	3,5A	80W*	10...25	2A	·	·	<2m	·	150	>3	1µ+	7)
T	2SC 1131	Or	S	N	2	A	300	3,5A	80W*	10...25	2A	·	·	<2m	·	150	>3	1µ+	7)
T	2SC 1132	Or	S	N	2	A	500	2,5A	80W*	10...25	500	·	·	<1m	·	110	>3	1µ+	7)
T	2SC 1133	Or	S	N	2	A	500	5A	80W*	>10	2A	·	·	<1m	·	150	>3	1µ+	7)

1 K	2 Typ	3 Hersteller	4 Ma	5 Pl	6 Fo	7 Af	8 U_{max} [V]	9 U_{max} [mA]	10 P_{tot} [mW]	11 B	I_F [mA]	12 U_S [V]	I_F [mA]	13 I_{Sp} [uA]	14 F [dB]	15 C [pF]	16 f_g [MHz]	17 t [ns]	18 Bemerkung
T	2SC 1136	Or	S	N	188	A	150	30A	200W*	10...50	10A	-	<5m	-	-	650	>8	1,5µ+	7)
T	2SC 1138	Or	S	N	188	A	400	30A	200W*	10...50	10A	-	-	<5m	-	650	>8	1,5µ+	7)
T	2SC 1139	Or	S	N	188	A	300	30A	200W*	10...50	10A	-	-	<5m	-	650	>8	1,5µ+	7)
T	2SC 1140	Or	S	N	2	A	400	15A	150W*	10...25	7,5A	-	-	<3m	-	350	>8	1,5µ+	7)
T	2SC 1141	Or	S	N	2	A	300	15A	150W*	10...25	7,5A	-	-	<3m	-	350	>8	1,5µ+	7)
T	2SC 1142	Or	S	N	2	A	400	10A	125W*	10...25	5A	-	-	<3m	-	270	>3	1,5µ+	7)
T	2SC 1143	Or	S	N	2	A	300	10A	125W*	10...25	5A	-	-	<3m	-	270	>3	1,5µ+	7)
T	2SC 1144	Or	S	N	188	A	250	30A	200W*	10...50	10A	-	-	<5m	-	650	>8	1,5µ+	7)
T	2SC 1145	Or	S	N	188	A	400	20A	175W*	10...50	10A	-	-	<5m	-	650	>8	1,5µ+	7)
T	2SC 1150	Fu	S	N	9	A	50	1A	800	>25	500	<0,6	500	<0,5	-	-	-	<35	9)
T	2SC 1151	Mb	S	N	2	A	450	1A	50W*	30...130	150	<3,0	150	-	-	-	-	-	2)
T	2SC 1151 A	Mb	S	N	2	A	580	1A	50W*	30...120	150	<1,5	150	-	-	-	-	-	2,21)
T	2SC 1152	Mb	S	N	2	A	300	2,5A	50W*	8...250	500	<3,0	500	<1m	-	-	-	-	1,2)
T	2SC 1153	Mb	S	N	2	A	(1,2k)	2,5A	50W*	-	-	<8,0	2,5A	<1m*	-	-	-	600°	2,21)
T	2SC 1153 A	Mb	S	N	2	A	(1,4k)	2,5A	50W*	-	-	<8,0	2,5A	<1m*	-	-	-	600°	2,21)
T	2SC 1154	Mb	S	N	2	A	(1,2k)	3,5A	50W*	-	-	<8,0	3,5A	<1m*	-	-	-	800°	2)
T	2SC 1158	NE	S	N	171	A	(35)	20	150	40...200	5	-	-	<0,1	-	<1	>850	-	31,38,46: <15 ps)
T	2SC 1159	NE	S	N	171	A	(35)	20	150	40...200	5	-	-	<0,1	-	<1	>600	-	31,38,46: <15 ps)
T	2SC 1160	NE	S	N	15	A	100	1,5A	15W*	30...200	200	<1,5	1A	<5	-	-	>5	-	2),kpl.2SA 652
T	2SC 1161	NE	S	N	15	A	120	1,5A	15W*	30...200	200	<1,5	1A	<5	-	-	>5	-	2),kpl.2SA 653
t	2SC 1162	Hi	S	N	26	A	35	1,5A	10W*	35...320	200	-	-	<20	-	30	180	-	4,10),kpl.2SA 715
t	2SC 1162-A	Hi	S	N	26	A	35	1,5A	10W*	35...70	200	-	-	<20	-	30	180	-	4,10,20)
t	2SC 1162-B	Hi	S	N	26	A	35	1,5A	10W*	60...120	200	-	-	<20	-	30	180	-	4,10,20)
t	2SC 1162-C	Hi	S	N	26	A	35	1,5A	10W*	100...200	200	-	-	<20	-	30	180	-	4,10,20)
t	2SC 1162-D	Hi	S	N	26	A	35	1,5A	10W*	160...320	200	-	-	<20	-	30	180	-	4,10,20)
T	2SC 1162 WT	Hi	S	N	26	A	35	1,5A	10W*	35...320	500	<1,0	2A	<20	-	-	180	-	4),kpl.2SA 715 WT
T	2SC 1162 WT-A	Hi	S	N	26	A	35	1,5A	10W*	35...70	500	<1,0	2A	<20	-	-	180	-	4,20)
T	2SC 1162 WT-B	Hi	S	N	26	A	35	1,5A	10W*	60...120	500	<1,0	2A	<20	-	-	180	-	4,20)
T	2SC 1162 WT-C	Hi	S	N	26	A	35	1,5A	10W*	100...200	500	<1,0	2A	<20	-	-	180	-	4,20)
T	2SC 1162 WT-D	Hi	S	N	26	A	35	1,5A	10W*	160...320	500	<1,0	2A	<20	-	-	180	-	4,20)
T	2SC 1164	TT	S	N	39	A	35	300	600	25...90	50	<0,7	50	<0,3	<5	<3	>1,1G	-	31,37,38)
T	2SC 1164-O	TT	S	N	39	A	35	300	600	45...90	50	<0,7	50	<0,3	<5	<3	>1,1G	-	20,31,37,38)
T	2SC 1164-R	TT	S	N	39	A	35	300	600	25...50	50	<0,7	50	<0,3	<5	<3	>1,1G	-	20,31,37,38)
T	2SC 1165	TT	S	N	7	C	20	500	700	>20	100	<0,5	200	<1	-	<10	600	-	29,37,38)
T	2SC 1166	TT	S	N	216	A	50	200	600	40...400	50	<0,5	100	<0,1	-	6	>70	-	kpl.2SA 661
T	2SC 1166-GR	TT	S	N	216	A	50	200	600	200...400	50	<0,5	100	<0,1	-	6	>70	-	20)
T	2SC 1166-O	TT	S	N	216	A	50	200	600	70...140	50	<0,5	100	<0,1	-	6	>70	-	20)
T	2SC 1166-R	TT	S	N	216	A	50	200	600	40...80	50	<0,5	100	<0,1	-	6	>70	-	20)
T	2SC 1166-Y	TT	S	N	216	A	50	200	600	120...240	50	<0,5	100	<0,1	-	6	>70	-	20)
T	2SC 1167	TT	S	N	2	A	(1,2k)	1,5A	50W*	>10	500	<8,0	1A	<10	-	-	>2*	<1µ°	1)
T	2SC 1168	TT	S	N	15	A	300	150	12,5W*	25...240	50	<1,0	100	<0,1	-	<6,5	>40	-	3)
T	2SC 1169	TT	S	N	195	B	20	1A	10W*	>20	100	<0,5	200	<1	-	<10	600	-	37,42: >2,5W)
T	2SC 1170	TT	S	N	2	A	(1,2k)	3,5A	50W*	5...30	3A	<8,0	3A	<10	-	-	4	-	1,10),NT:2SC 1170 B
t	2SC 1170 A	TT	S	N	2	A	(1,4k)	3,5A	50W*	5...30	3A	<8,0	3A	<10	-	-	4	-	1,10),NT:2SC 1170 B
T	2SC 1170 B	TT	S	N	2	A	(1,5k)	3,5A	50W*	>10	1A	<8,0	3A	<10	-	-	4	<1µ°	1)
T	2SC 1171	TT	S	N	2	A	(1,1k)	1A	50W*	30...160	150	<2,0	150	<10	-	-	>0,5*	-	2)
T	2SC 1172	TT	S	N	2	A	(1,5k)	5A	50W*	>10	2A	<5,0	4A	<10	-	-	4	<1µ°	1)
T	2SC 1172 A	TT	S	N	2	A	(1,5k)	5A	50W*	>10	2A	<5,0	5A	<10	-	-	4	<1µ°	1)
T	2SC 1172 B	TT	S	N	2	A	(1,5k)	7A	50W*	>10	2A	<5,0	6A	<10	-	-	4	<1µ°	1)
T	2SC 1173	TT	S	N	29	A	30	3A	10W*	40...400	500	<0,8	2A	<1	-	35	100	-	4),kpl.2SA 473
T	2SC 1173-GR	TT	S	N	29	A	30	3A	10W*	200...400	500	<0,8	2A	<1	-	35	100	-	4,20)
T	2SC 1173-O	TT	S	N	29	A	30	3A	10W*	70...140	500	<0,8	2A	<1	-	35	100	-	4,20)
T	2SC 1173-R	TT	S	N	29	A	30	3A	10W*	40...80	500	<0,8	2A	<1	-	35	100	-	4,20)
T	2SC 1173-Y	TT	S	N	29	A	30	3A	10W*	120...240	500	<0,8	2A	<1	-	35	100	-	4,20)
T	2SC 1174	Hi	S	N	2	A	(1,2k)	9A	50W*	8	3,5A	<10	3,5A	<1m*	-	-	-	0,8µ°	1)
T	2SC 1175	Sa	S	N	22	A	50	200	300	100	50	<1,5	20	<10	-	-	170	-	kpl.2SA 699
T	2SC 1176	Mb	S	N	181	A	18	1A	15W*	>10	100	-	-	<100	-	10	450	-	37,42: >6 W)
T	2SC 1177	Mb	S	N	181	A	18	2,5A	25W*	10...180	100	-	-	<1m	-	30	450	-	37,42: >14 W)
T	2SC 1178 A	Mb	S	N	181	A	18	5A	35W*	10...180	200	-	-	<2m	-	80	450	-	37,42: >24 W)
T	2SC 1180	Sa	S	N	72	B	20	20	150	130	1	-	-	<1	5	(0,3)	800	-	35)
T	2SC 1184	NE	S	N	2	A	500	1A	50W*	30...120	200	<3,0	200	<500	-	-	-	-	2)
T	2SC 1185	NE	S	N	2	A	250	1,5A	50W*	40...200	400	<2,0	500	<100	-	-	-	-	7)
T	2SC 1187	NE	S	N	22	D	30	25	250	40...180	3	-	-	<0,1	[>20]	(<0,6)	>400	-	30,33)
T	2SC 1188	NE	S	N	22	D	30	30	250	40...180	10	<0,3	15	<0,1	[>25]	(<0,7)	>500	-	35)
T	2SC 1189	NE	S	N	22	D	40	30	250	40...180	10	<0,3	15	<0,1	[>25]	(<0,7)	>500	-	35)
T	2SC 1190	Mt	S	N	176	A	18	5A	30W*	10...300	400	0,4	1,5A	<100	-	17	600	-	37,41:60%, 42: >15 W)
T	2SC 1191	Mt	S	N	177	A	18	7A	45W*	10...300	800	0,3	3A	<500	-	50	400	-	37,41:60%, 42: >25 W)
T	2SC 1192	Mt	S	N	177	A	18	10A	60W*	>10	1A	0,3	4,5A	<1m	-	100	350	-	37,41:60%, 42: >35 W)
T	2SC 1195	TT	S	N	2	A	200	2,5A	100W*	30...150	1A	<1,0	1A	<10	-	-	-	-	7)
T	2SC 1196	TT	S	N	169	B	35	1A	10W*	>20	1A	<0,7	1A	<5	-	<8	800	-	37,42: >3W)

1 K	2 Typ	3 Hersteller	4 Ma	5 Pl	6 Fo	7 Af	8 U_{max} [V]	9 U_{max} [mA]	10 P_{tot} [mW]	11 B	I_F [mA]	12 U_S [V]	I_F [mA]	13 I_{Sp} [uA]	14 F [dB]	15 C [pF]	16 f_g [MHz]	17 t [ns]	18 Bemerkung
T	2SC 1197	TT	S	N	169	B	35	2A	30W*	>20	1A	<1,0	1A	<10	·	<25	700	·	37,42:>9W)
T	2SC 1198	TT	S	N	184	A	35	3,5A	30W*	>20	1A	<1,0	1A	<50	·	<40	800	·	37,42:>17W)
T	2SC 1199	TT	S	N	39	A	35	300	600	40...200	20	<0,7	50	<0,1	<4	<3,5	>1G	·	37,46:<10 ps)
T	2SC 1204	Hi	S	N	59	A	30	100	310	100...500	2	<0,5	10	<0,5	<10	<3,5	230	·	·
T	2SC 1204-B	Hi	S	N	59	A	30	100	310	100...200	2	<0,5	10	<0,5	<10	<3,5	230	·	20)
T	2SC 1204-C	Hi	S	N	59	A	30	100	310	160...320	2	<0,5	10	<0,5	<10	<3,5	230	·	20)
T	2SC 1204-D	Hi	S	N	59	A	30	100	310	250...500	2	<0,5	10	<0,5	<10	<3,5	230	·	20)
T	2SC 1205	Hi	S	N	59	A	30	100	310	35...200	2	<1,1	10	<0,5	[>13]	<3,5	230	·	35)
T	2SC 1205-B	Hi	S	N	59	A	30	100	310	60...120	2	<1,1	10	<0,5	[>13]	<3,5	230	·	20,35)
T	2SC 1205-C	Hi	S	N	59	A	30	100	310	100...200	2	<1,1	10	<0,5	[>13]	<3,5	230	·	20,35)
T	2SC 1206	Mb	S	N	189	A	30	1,7A	25W*	10...180	50	·	·	<1m	·	12	1,5G	·	37,42:>9W)
T	2SC 1206-B	Mb	S	N	189	A	30	2A	30W*	10...180	50	·	·	<1m	·	12	1,5G	·	37,42:10W)
t	2SC 1207	Mb	S	N	189	A	30	3A	30W*	10...180	50	·	·	<2m	·	·	1,4G	·	10,37,42:16W)
T	2SC 1207 B	Mb	S	N	189	A	(45)	4A	40W*	10...180	50	·	·	<2m	·	·	1,4G	·	37,42:>21W)
t	2SC 1208	Mb	S	N	185	A	18	10A	60W*	10...180	500	·	·	<2m	·	·	450	·	10,37,42:37W)
T	2SC 1208 A	Mb	S	N	185	B	18	10A	60W*	10...180	500	·	·	<2m	·	·	450	·	37,42:>39W)
T	2SC 1209	Mb	S	N	22	L	20	1A	500	35...300	500	<0,5	500	<1	·	·	150	·	4),kpl.2SA 695
T	2SC 1209-B	Mb	S	N	22	L	20	1A	500	35...70	500	<0,5	500	<1	·	·	150	·	4,20)
T	2SC 1209-C	Mb	S	N	22	L	20	1A	500	55...110	500	<0,5	500	<1	·	·	150	·	4,20)
T	2SC 1209-D	Mb	S	N	22	L	20	1A	500	90...180	500	<0,5	500	<1	·	·	150	·	4,20)
T	2SC 1209-E	Mb	S	N	22	L	20	1A	500	150...300	500	<0,5	500	<1	·	·	150	·	4,20)
T	2SC 1210	Mb	S	N	22	L	40	500	500	35...300	150	<1,0	150	<1	·	·	130	·	4),kpl.2SA 696
T	2SC 1210-B	Mb	S	N	22	L	40	500	500	35...70	150	<1,0	150	<1	·	·	130	·	4,20)
T	2SC 1210-C	Mb	S	N	22	L	40	500	500	55...110	150	<1,0	150	<1	·	·	130	·	4,20)
T	2SC 1210-D	Mb	S	N	22	L	40	500	500	90...180	150	<1,0	150	<1	·	·	130	·	4,20)
T	2SC 1210-E	Mb	S	N	22	L	40	500	500	150...300	150	<1,0	150	<1	·	·	130	·	4,20)
T	2SC 1211	Mb	S	N	22	L	60	500	500	35...300	150	<1,0	150	<1	·	·	130	·	4),kpl.2SA 697
T	2SC 1211-B	Mb	S	N	22	L	60	500	500	35...70	150	<1,0	150	<1	·	·	130	·	4,20)
T	2SC 1211-C	Mb	S	N	22	L	60	500	500	55...110	150	<1,0	150	<1	·	·	130	·	4,20)
T	2SC 1211-D	Mb	S	N	22	L	60	500	500	90...180	150	<1,0	150	<1	·	·	130	·	4,20)
T	2SC 1211-E	Mb	S	N	22	L	60	500	500	150...300	150	<1,0	150	<1	·	·	130	·	4,20)
t	2SC 1212	Hi	S	N	26	A	50	1A	8W*	40...320	50	·	·	<5	·	30	100	·	4,10),NT:2SC 1212 WT
t	2SC 1212-A	Hi	S	N	26	A	50	1A	8W*	40...70	50	·	·	<5	·	30	100	·	4,10,20)
t	2SC 1212-B	Hi	S	N	26	A	50	1A	8W*	60...120	50	·	·	<5	·	30	160	·	4,10,20)
t	2SC 1212-C	Hi	S	N	26	A	50	1A	8W*	100...200	50	·	·	<5	·	30	160	·	4,10,20)
	2SC 1212-D	Hi	S	N	26	A	50	1A	8W*	160...320	50	·	·	<5	·	30	160	·	4,10,20)
	2SC 1212 A	Hi	S	N	26	A	80	1A	8W*	40...320	50	·	·	<5	·	30	160	·	4,10,21), NT:2SC 1212 AWT
	2SC 1212 A-A	Hi	S	N	26	A	80	1A	8W*	40...70	50	·	·	<5	·	30	160	·	4,10,20,21)
t	2SC 1212 A-B	Hi	S	N	26	A	80	1A	8W*	60...120	50	·	·	<5	·	30	160	·	4,10,20,21)
t	2SC 1212 A-C	Hi	S	N	26	A	80	1A	8W*	100...200	50	·	·	<5	·	30	160	·	4,10,20,21)
t	2SC 1212 A-D	Hi	S	N	26	A	80	1A	8W*	160...320	50	·	·	<5	·	30	160	·	4,10,20,21)
T	2SC 1212 AWT	Hi	S	N	26	A	80	1A	8W*	40...320	50	<1,5	1A	<5	·	·	160	·	4,21),kpl.2SA 743 A
T	2SC 1212 AWT-A	Hi	S	N	26	A	80	1A	8W*	40...70	50	<1,5	1A	<5	·	·	160	·	4,20,21)
T	2SC 1212 AWT-B	Hi	S	N	26	A	80	1A	8W*	60...120	50	<1,5	1A	<5	·	·	160	·	4,20,21)
T	2SC 1212 AWT-C	Hi	S	N	26	A	80	1A	8W*	100...200	50	<1,5	1A	<5	·	·	160	·	4,20,21)
T	2SC 1212 AWT-D	Hi	S	N	26	A	80	1A	8W*	160...320	50	<1,5	1A	<5	·	·	160	·	4,20,21)
T	2SC 1212 WT	Hi	S	N	26	A	50	1A	8W*	40...320	50	<1,5	1A	<5	·	·	160	·	4),kpl.2SA 743
T	2SC 1212 WT-A	Hi	S	N	26	A	50	1A	8W*	40...70	50	<1,5	1A	<5	·	·	160	·	4,20)
T	2SC 1212 WT-B	Hi	S	N	26	A	50	1A	8W*	60...120	50	<1,5	1A	<5	·	·	160	·	4,20)
T	2SC 1212 WT-C	Hi	S	N	26	A	50	1A	8W*	100...200	50	<1,5	1A	<5	·	·	160	·	4,20)
T	2SC 1212 WT-D	Hi	S	N	26	A	50	1A	8W*	160...320	50	<1,5	1A	<5	·	·	160	·	4,20)
T	2SC 1213	Hi	S	N	59	B	35	500	400	60...320	10	<0,6	150	<0,5	·	7	120	·	4),kpl.2SA 673
T	2SC 1213-B	Hi	S	N	59	B	35	500	400	60...120	10	<0,6	150	<0,5	·	7	120	·	4,20)
T	2SC 1213-C	Hi	S	N	59	B	35	500	400	100...200	10	<0,6	150	<0,5	·	7	120	·	4,20)
T	2SC 1213-D	Hi	S	N	59	B	35	500	400	160...320	10	<0,6	150	<0,5	·	7	120	·	4,20)
T	2SC 1213 A	Hi	S	N	59	B	50	500	400	60...320	10	<0,6	150	<0,5	·	7	120	·	4,21),kpl.2SA 673 A
T	2SC 1213 A-B	Hi	S	N	59	B	50	500	400	60...120	10	<0,6	150	<0,5	·	7	120	·	4,20,21)
T	2SC 1213 A-C	Hi	S	N	59	B	50	500	400	100...200	10	<0,6	150	<0,5	·	7	120	·	4,20,21)
T	2SC 1213 A-D	Hi	S	N	59	B	50	500	400	160...320	10	<0,6	150	<0,5	·	7	120	·	4,20,21)
T	2SC 1213 AK	Hi	S	N	59	B	50	500	400	40...320	10	<0,6	150	<0,5	·	7	120	250	4,11,21)
T	2SC 1213 AK-A	Hi	S	N	59	B	50	500	400	40...70	10	<0,6	150	<0,5	·	7	120	250	4,11,20,21)
T	2SC 1213 AK-B	Hi	S	N	59	B	50	500	400	60...120	10	<0,6	150	<0,5	·	7	120	250	4,11,20,21)

1 K	2 Typ	3 Hersteller	4 Ma	5 Pl	6 Fo	7 Af	8 U_{max} [V]	9 U_{max} [mA]	10 P_{tot} [mW]	11 B	I_F [mA]	12 U_S [V]	I_F [mA]	13 I_{Sp} [uA]	14 F [dB]	15 C [pF]	16 f_g [MHz]	17 t [ns]	18 Bemerkung
T	2SC 1213 AK-C	Hi	S	N	59	B	50	500	400	100...200	10	<0,6	150	<0,5	·	7	120	250	4,11,20,21)
T	2SC 1213 AK-D	Hi	S	N	59	B	50	500	400	160...320	10	<0,6	150	<0,5	·	7	120	250	4,11,20,21)
T	2SC 1214	Hi	S	N	59	B	50	500	600	60...320	10	<0,6	150	<0,5	·	5	50	·	4)
T	2SC 1214-B	Hi	S	N	59	B	50	500	600	60...120	10	<0,6	150	<0,5	·	5	50	·	4,20)
T	2SC 1214-C	Hi	S	N	59	B	50	500	600	100...200	10	<0,6	150	<0,5	·	5	50	·	4,20)
T	2SC 1214-D	Hi	S	N	59	B	50	500	600	160...320	10	<0,6	150	<0,5	·	5	50	·	4,20)
T	2SC 1215	Mt	S	N	22	A	20	50	200	>25	(2)	0,1	10	·	[20]	(1)	>600	·	32,46: <25 ps)
T	2SC 1215-S	Mt	S	N	22	A	20	50	200	>25	(2)	0,1	10	·	[20]	(1)	>1,3G	·	32,46: <25 ps)
T	2SC 1215-T	Mt	S	N	22	A	20	50	200	>25	(2)	0,1	10	·	[20]	(1)	>1,6G	·	32,46: <25 ps)
T	2SC 1216	NE	S	N	6	A	20	200	300	60...300	10	<0,2	10	<0,1	·	<6	>300	<20	9)
T	2SC 1217	NE	S	N	7	A	150	300	750	>40	10	<0,5	50	<0,1	·	<6	>150	110	4)
T	2SC 1218	NE	S	N	7	A	80	500	750	>40	10	<0,5	50	<0,1	·	<6	>300	50	4)
T	2SC 1220	Fu	S	N	22	B	30	500	200	160	100	<0,6	200	<0,5	·	12	60	<80+	4)
T	2SC 1220 F	Fu	S	N	22	B	30	500	200	160	100	<0,6	200	<0,5	·	12	60	<80+	4,11)
T	2SC 1222	NE	S	N	22	A	45	30	250	150...1000	0,5	<0,65*	0,5	<50n	1	·	100	·	57: <40 mV)
T	2SC 1223	Mb	S	N	39	A	16	500	800	20...180	30	·	·	<50	4	·	1,3G	·	30)
T	2SC 1226	Mt	S	N	178	B	20	3A	10W*	30...220	1A	<1,0	2A	<1	·	50	150	·	4),kpl.2SA 699
T	2SC 1226-O	Mt	S	N	178	B	20	3A	10W*	30...60	1A	<1,0	2A	<1	·	50	150	·	4,20)
T	2SC 1226-P	Mt	S	N	178	B	20	3A	10W*	50...100	1A	<1,0	2A	<1	·	50	150	·	4,20)
T	2SC 1226-Q	Mt	S	N	178	B	20	3A	10W*	80...160	1A	<1,0	2A	<1	·	50	150	·	4,20)
T	2SC 1226-R	Mt	S	N	178	B	20	3A	10W*	120...220	1A	<1,0	2A	<1	·	50	150	·	4,20)
T	2SC 1226 A	Mt	S	N	178	B	40	3A	10W*	30..220	1A	<1,0	2A	<1	·	50	150	·	4),kpl.2SA 699 A
T	2SC 1226 A-O	Mt	S	N	178	B	40	3A	10W*	30.. 60	1A	<1,0	2A	<1	·	50	150	·	4,20)
T	2SC 1226 A-P	Mt	S	N	178	B	40	3A	10W*	50...100	1A	<1,0	2A	<1	·	50	150	·	4,20)
T	2SC 1226 A-Q	Mt	S	N	178	B	40	3A	10W*	80...160	1A	<1,0	2A	<1	·	50	150	·	4,20)
T	2SC 1226 A-R	Mt	S	N	178	B	40	3A	10W*	120..220	1A	<1,0	2A	<1	·	50	150	·	4,20)
T	2SC 1227	Fu	S	N	2	A	200	10A	100W*	50	5A	<1,5	10A	<20	·	·	·	400	7)
T	2SC 1227 F	Fu	S	N	2	A	200	10A	100W*	50	5A	<1,5	10A	<20	·	·	·	400	7,11)
T	2SC 1228	Fu	S	N	2	A	400	10A	100W*	15	5A	<1,5	5A	<20	·	·	·	1,5µ	7)
T	2SC 1228 F	Fu	S	N	2	A	400	10A	100W*	15	5A	<1,5	5A	<20	·	·	·	1,5µ	7,11)
T	2SC 1229	Fu	S	N	2	A	200	10A	100W*	50	5A	<1,5	10A	<100	·	·	27	400	7)
T	2SC 1230	Fu	S	N	2	A	400	10A	100W*	15	5A	<1,5	5A	<100	·	·	15	1,5µ	7)
T	2SC 1231	Fu	S	N	6	A	14	200	300	60	10	<0,25	10	<0,4	·	·	·	4+	9)
T	2SC 1235	Sa	S	N	15	A	300	100	6,5W°	30...160	50	·	·	<5	·	7,5	60	·	3)
T	2SC 1238	Mb	S	N	203	B	25	150	5W*	20..180	40	·	·	<50	4,5	·	1,7G	·	37)
T	2SC 1239	Mb	S	N	182	A	40	4A	12,5W*	>10	100	·	·	<10	·	·	150	·	35,42: >3 W)
T	2SC 1241	TT	S	N	169	A	20	1,5A	10W*	>10	500	<1,0	350	<100°	·	<22	>250	·	37,42: >6W)
T	2SC 1242	TT	S	N	169	A	20	3A	20W*	>10	800	<1,0	700	<250°	·	<45	>200	·	37,42: >13W)
T	2SC 1242 A	TT	S	N	169	A	18	4,5A	20W*	>10	1,5A	·	·	<100	·	·	·	·	37)
T	2SC 1243	Mb	S	N	178	C	20	1,5A	7W*	35..300	500	0,7*	50	<1	·	·	70	200+	4),kpl.2SA 703
T	2SC 1243-B	Mb	S	N	178	C	20	1,5A	7W*	35...70	500	0,7*	50	<1	·	·	70	200+	4,20)
T	2SC 1243-C	Mb	S	N	178	C	20	1,5A	7W*	55...110	500	0,7*	50	<1	·	·	70	200+	4,20)
T	2SC 1243-D	Mb	S	N	178	C	20	1,5A	7W*	90...180	500	0,7*	50	<1	·	·	70	200+	4,20)
T	2SC 1243-E	Mb	S	N	178	C	20	1,5A	7W*	150...300	500	0,7*	50	<1	·	·	70	200+	4,20)
T	2SC 1246 A	Fu	S	N	22	B	20	500	500	160	100	0,3	200	<1	·	12	60	·	4)
T	2SC 1246 AF	Fu	S	N	22	B	20	500	500	160	100	<0,6	200	<0,5	·	12	60	<80+	4,11)
T	2SC 1247 A	Fu	S	N	22	B	30	500	500	160	100	0,3	200	<1	·	12	60	·	4)
T	2SC 1247 AF	Fu	S	N	22	B	30	500	500	160	100	<0,6	200	<0,5	·	12	60	<80+	4,11)
T	2SC 1248	NE	S	N	208	A	13	30	300	100	7	·	·	<0,1	2	<1,5	>2,1G	·	31,32)
T	2SC 1249	NE	S	N	209	A	30	300	2,8W*	40...200	65	·	·	<1	·	3	>1,5G	·	31,37)
T	2SC 1250	NE	S	N	209	A	30	300	2,8W*	40...200	65	·	·	<1	·	3	>1,7G	·	31,37)
T	2SC 1251	NE	S	N	203	A	25	300	7W*	20...200	50	·	·	<0,1	<4	<3	>1,8G	·	31,37)
T	2SC 1252	NE	S	N	7	C	25	300	5W*	20...200	50	·	·	<0,1	<4	<3	>1,4G	·	31,38)
T	2SC 1253	NE	S	N	7	C	25	300	5W*	20...200	50	·	·	<0,1	<4	<3	>1,8G	·	31,38)
T	2SC 1254	NE	S	N	72	B	25	30	250	40...200	6	·	·	<0,1	<4	<0,8	>800	·	31,32)
T	2SC 1255	NE	S	N	203	A	18	100	3,5W*	30...200	50	·	·	<0,1	·	<2	>2,3G	·	31,37)
T	2SC 1260	NE	S	N	72	B	25	30	250	40...200	6	·	·	<0,1	<4	<0,7	>1,5G	·	31,32)
T	2SC 1261	Fu	S	N	361	A	13	30	300	100	7	·	·	<0,1	·	1,2	2,5G	·	31,38)
T	2SC 1261 F	Fu	S	N	361	A	13	30	300	100	7	·	·	<0,1	<2,5	1,2	2,5G	·	11,31,38)
T	2SC 1261 S	Fu	S	N	361	A	13	30	300	100	7	·	·	<0,1	·	1,2	2,5G	·	11,31,38)
T	2SC 1262	Fu	S	N	362	A	30	300	2,8W	80	65	·	·	<1	·	3	1,7G	·	37
T	2SC 1262 F	Fu	S	N	362	A	30	300	2,8W	80	65	·	·	<1	·	3	1,7G	·	11,37)
T	2SC 1262 S	Fu	S	N	362	A	30	300	2,8W	80	65	·	·	<1	·	3	1,7G	·	11,37)
T	2SC 1263	Fu	S	N	362	B	30	300	2,8W	80	65	·	·	<1	·	3	2G	·	37)
T	2SC 1263 F	Fu	S	N	362	B	30	300	2,8W	80	65	·	·	<1	·	3	2G	·	11,37)
T	2SC 1263 S	Fu	S	N	362	B	30	300	2,8W	80	65	·	·	<1	·	3	2G	·	11,37)
T	2SC 1264	Fu	S	N	363	A	20	100	400	100	40	·	·	<0,5	·	2,3	2G	·	31,38)
T	2SC 1264 F	Fu	S	N	363	A	20	100	400	100	40	·	·	<0,5	·	2,3	2G	·	11,31,38)
T	2SC 1267	NE	S	N	203	A	25	300	7W*	20...200	50	·	·	<0,1	[15]	·	>1,8G	·	37)
T	2SC 1268	NE	S	N	204	A	11	50	250	30...300	10	·	·	<50n	<4,8	<0,6	>6G	·	31,38)
T	2SC 1269	NE	S	N	204	A	11	50	250	30...300	10	·	·	<50n	<5,3	<0,6	>6G	·	31,38)
T	2SC 1270	NE	S	N	204	A	11	50	250	30...300	10	·	·	<50n	<7,5	<0,6	>6G	·	31,38)

1 K	2 Typ	3 Hersteller	4 Ma	5 Pl	6 Fo	7 Af	8 U_{max} [V]	9 U_{max} [mA]	10 P_{tot} [mW]	11 B	I_F [mA]	12 U_S [V]	I_F [mA]	13 I_{Sp} [uA]	14 F [dB]	15 C [pF]	16 f_g [MHz]	17 t [ns]	18 Bemerkung
T	2SC 1271	NE	S	N	204	A	11	50	250	30...300	10	·	·	<50n	6	<0,6	>6G	·	31,38)
T	2SC 1272	NE	S	N	204	A	15	100	1W*	20...200	40	·	·	<50n	[4]	·	>3,3G	·	31,38)
T	2SC 1275	NE	S	N	72	B	14	50	250	25...200	10	·	·	<50n	<4	<1,5	>1,5G	·	31,32)
T	2SC 1278	NE	S	N	22	A	130	50	250	>50	15	<0,5	10	<0,1	·	4,5	150	·	·
T	2SC 1278 S	NE	S	N	22	A	130	50	250	>50	15	<0,5	10	<0,1	·	4,5	150	·	11)
T	2SC 1279	NE	S	N	22	A	160	50	250	>50	15	<0,5	10	<0,1	·	4,5	150	·	·
T	2SC 1279 S	NE	S	N	22	A	160	50	250	>50	15	<0,5	10	<0,1	·	4,5	150	·	11)
T	2SC 1280	NE	S	N	22	M	15	300	250	>5000	100	<1,1	200	<0,1	2,5	5	180	·	4,5)
T	2SC 1280 A	NE	S	N	22	M	30	300	250	>12000	100	<1,0	100	<0,1	2,5	5	180	·	4,5,20,21)
T	2SC 1280 AS	NE	S	N	22	M	30	300	250	>12000	100	<1,0	100	<0,1	2,5	5	180	·	4,5,11,20,21)
T	2SC 1280 S	NE	S	N	22	M	15	300	250	>5000	100	<1,1	200	<0,1	2,5	5	180	·	4,5,11)
T	2SC 1284	Sa	S	N	22	A	20	50	200	70	1	·	·	<0,1	·	(0,92)	700	·	32)
T	2SC 1293	Sa	S	N	22	A	25	50	300	>120	1	·	·	<1	[30]	(1,3)	400	·	35,46: <40 ps)
T	2SC 1295	Sa	S	N	2	A	350	2A	40W*	3...13	1,5A	·	·	<100	·	·	·	·	1)
T	2SC 1297	NE	S	N	207	A	25	3,5A	50W*	>15	2A	·	·	<1m	·	<100	>170	·	37,42: >24 W)
T	2SC 1298	NE	S	N	207	A	25	5A	80W*	>15	3A	·	·	<2m	·	<150	>120	·	37,42: >35 W)
T	2SC 1299	Fu	S	N	188	A	200	30A	200W*	40	10A	<2,0	20A	<50	·	·	25	1,5µ	7)
T	2SC 1299 F	Fu	S	N	188	A	200	30A	200W*	40	10A	<2,0	20A	<50	·	·	25	1,5µ	7,11)
T	2SC 1300	Fu	S	N	188	A	400	30A	200W*	25	15A	<2,0	20A	<50	·	·	20	2,7µ	7)
T	2SC 1300 F	Fu	S	N	188	A	400	30A	200W*	25	15A	<2,0	20A	<50	·	·	20	2,7µ	7,11)
T	2SC 1301	Fu	S	N	188	A	200	30A	200W*	40	10A	<2,0	20A	<200	·	·	25	1,5µ	7)
T	2SC 1302	Fu	S	N	188	A	400	30A	200W*	25	15A	<2,0	20A	<200	·	·	20	2,7µ	7)
T	2SC 1303	Mt	S	N	3	A	20	500	600	>20	100	0,2	350	<1	·	<10	>350	·	32,42: >0,5 W)
T	2SC 1304	Hi	S	N	15	A	300	500	20W*	50...200	100	<0,6	200	<100*	·	16	7	·	7)
T	2SC 1306	NE	S	N	29	A	(65)	3A	12W*	30...150	500	<0,6	1A	<10	·	<30	>200	·	37,42: >5W)
T	2SC 1307	NE	S	N	29	A	(70)	8A	25W*	20...150	2A	·	·	<20	·	80	150	·	37,42:15W)
T	2SC 1308	Sa	S	N	2	A	400	7A	50W*	>3	4A	·	·	<100	·	·	·	·	1)
T	2SC 1309	Mb	S	N	2	A	500	5A	80W*	·	·	<10	5A	·	·	·	·	800°	2)
T	2SC 1310	Mb	S	N	187	A	25	30	100	90...800	1	<0,6	10	<0,1	·	<4,5	>100	·	57. <0,5 V)
T	2SC 1310-D	Mb	S	N	187	A	25	30	100	90...180	1	<0,6	10	<0,1	·	<4,5	>100	·	20,57: <0,5 V)
T	2SC 1310-E	Mb	S	N	187	A	25	30	100	150...300	1	<0,6	10	<0,1	·	<4,5	>100	·	20,57: <0,5 V)
T	2SC 1310-F	Mb	S	N	187	A	25	30	100	250...500	1	<0,6	10	<0,1	·	<4,5	>100	·	20,57: <0,5 V)
T	2SC 1310-G	Mb	S	N	187	A	25	30	100	400...800	1	<0,6	10	<0,1	·	<4,5	>100	·	20,57: <0,5 V)
T	2SC 1311	Mb	S	N	187	A	25	30	100	90...800	1	<0,6	10	<0,1	·	<4,5	>100	·	·
T	2SC 1311-D	Mb	S	N	187	A	25	30	100	90...180	1	<0,6	10	<0,1	·	<4,5	>100	·	20)
T	2SC 1311-E	Mb	S	N	187	A	25	30	100	150...300	1	<0,6	10	<0,1	·	<4,5	>100	·	20)
T	2SC 1311-F	Mb	S	N	187	A	25	30	100	250...500	1	<0,6	10	<0,1	·	<4,5	>100	·	20)
T	2SC 1311-G	Mb	S	N	187	A	25	30	100	400...800	1	<0,6	10	<0,1	·	<4,5	>100	·	20)
T	2SC 1312	Mb	S	N	22	L	35	100	200	250...1200	1	<0,6	10	<0,1	0,5	2,5	150	·	·
T	2SC 1312-F	Mb	S	N	22	L	35	100	200	250...500	1	<0,6	10	<0,1	0,5	2,5	150	·	20)
T	2SC 1312-G	Mb	S	N	22	L	35	100	200	400...800	1	<0,6	10	<0,1	0,5	2,5	150	·	20)
T	2SC 1312-H	Mb	S	N	22	L	35	100	200	600...1200	1	<0,6	10	<0,1	0,5	2,5	150	·	20)
T	2SC 1312 Y	Mb	S	N	22	L	35	100	200	250...1200	1	<0,6	10	<0,1	1,5	2,5	150	·	·
T	2SC 1312 Y-F	Mb	S	N	22	L	35	100	200	250...500	1	<0,6	10	<0,1	1,5	2,5	150	·	20)
T	2SC 1312 Y-G	Mb	S	N	22	L	35	100	200	400...800	1	<0,6	10	<0,1	1,5	2,5	150	·	20)
T	2SC 1312 Y-H	Mb	S	N	22	L	35	100	200	600...1200	1	<0,6	10	<0,1	1,5	2,5	150	·	20)
T	2SC 1313	Mb	S	N	22	L	50	100	200	250...1200	1	<0,6	10	<0,1	0,5	2,5	150	·	·
T	2SC 1313-F	Mb	S	N	22	L	50	100	200	250...500	1	<0,6	10	<0,1	0,5	2,5	150	·	20)
T	2SC 1313-G	Mb	S	N	22	L	50	100	200	400...800	1	<0,6	10	<0,1	0,5	2,5	150	·	20)
T	2SC 1313-H	Mb	S	N	22	L	50	100	200	600...1200	1	<0,6	10	<0,1	0,5	2,5	150	·	20)
T	2SC 1313 Y	Mb	S	N	22	L	50	100	200	250...1200	1	<0,6	10	<0,1	1,5	2,5	150	·	·
T	2SC 1313 Y-F	Mb	S	N	22	L	50	100	200	250...500	1	<0,6	10	<0,1	1,5	2,5	150	·	20)
T	2SC 1313 Y-H	Mb	S	N	22	L	50	100	200	400...800	1	<0,6	10	<0,1	1,5	2,5	150	·	20)
T	2SC 1313 Y-G	Mb	S	N	22	L	50	100	200	600...1200	1	<0,6	10	<0,1	1,5	2,5	150	·	20)
T	2SC 1314	Mb	S	N	185	A	18	5A	45W*	10...180	200	·	·	<2m	·	·	450	·	37,42: >30 W)
T	2SC 1315	Mb	S	N	7	C	18	500	800	10...180	100	·	·	<50	·	7	700	·	38,42: >0,45 W)
T	2SC 1316	SS	S	N	190	A	(750)	2A	23W*	4...14	2A	·	·	<50	·	120	8,5	·	2)
T	2SC 1317	Mt	S	N	22	A	25	1A	400	60...340	150	<0,6	500	<0,1	·	<15	200	·	4),kpl.2SA 719
T	2SC 1317-P	Mt	S	N	22	A	25	1A	400	60...120	150	<0,6	500	<0,1	·	<15	200	·	4,20)
T	2SC 1317-Q	Mt	S	N	22	A	25	1A	400	85...170	150	<0,6	500	<0,1	·	<15	200	·	4,20)
T	2SC 1317-R	Mt	S	N	22	A	25	1A	400	120...240	150	<0,6	500	<0,1	·	<15	200	·	4,20)
T	2SC 1317-S	Mt	S	N	22	A	25	1A	400	170...340	150	<0,6	500	<0,1	·	<15	200	·	4,20)
T	2SC 1318	Mt	S	N	22	A	50	1A	400	60...340	150	<0,6	500	<0,1	·	<15	200	·	4),kpl.2SA 720
T	2SC 1318-P	Mt	S	N	22	A	50	1A	400	60...120	150	<0,6	500	<0,1	·	<15	200	·	4,20)
T	2SC 1318-Q	Mt	S	N	22	A	50	1A	400	85...170	150	<0,6	500	<0,1	·	<15	200	·	4,20)
T	2SC 1318-R	Mt	S	N	22	A	50	1A	400	120...240	150	<0,6	500	<0,1	·	<15	200	·	4,20)
T	2SC 1318-S	Mt	S	N	22	A	50	1A	400	170...340	150	<0,6	500	<0,1	·	<15	200	·	4,20)
T	2SC 1321	NE	S	N	48	A	25	10	100	40...270	2	·	·	<0,1	·	<1,8	900	·	35,46: <20 ps)
T	2SC 1322	Fu	S	N	2	A	200	15A	100W*	50	5A	<2,0	15A	<100	·	·	27	400	7)
T	2SC 1323	Mb	S	N	183	A	16	500	5W*	20...180	30	·	·	<50	4	4,5	1,3G	·	30,37)
T	2SC 1324	Mb	S	N	39	A	25	150	3W*	20...180	30	·	·	<50	4,5	1,3	1,7G	·	30,38)
T	2SC 1325	NE	S	N	2	A	600	15A	80W*	10...35	1A	<5,0	5A	<20	·	·	·	<1µ°	1)
T	2SC 1325 A	NE	S	N	2	A	600	(6A)	80W*	5...35	5A	<5,0	5A	<20	·	·	·	800°	1,20)
T	2SC 1326	Mt	S	N	3	A	30	400	5W*	30	50	<1,0	100	<20	·	<3	700	·	31,42: >1W)

2 Typ	3 Hersteller	4 Ma	5 Pl	6 Fo	7 Af	8 U_{max} [V]	9 U_{max} [mA]	10 P_{tot} [mW]	11 B	I_F [mA]	12 U_S [V]	I_F [mA]	13 I_{Sp} [uA]	14 F [dB]	15 C [pF]	16 f_g [MHz]	17 t [ns]	18 Bemerkung
2SC 1327	Mt	S	N	22	A	35	100	150	260...1040	(2)	<0,6	100	<0,1	-	5	250	-	-
2SC 1327-S	Mt	S	N	22	A	35	100	150	260...520	(2)	<0,6	100	<0,1	-	5	250	-	20)
2SC 1327-T	Mt	S	N	22	A	35	100	150	360...700	(2)	<0,6	100	<0,1	-	5	250	-	20)
2SC 1327-U	Mt	S	N	22	A	35	100	150	520...1040	(2)	<0,6	100	<0,1	-	5	250	-	20)
2SC 1328	Mt	S	N	22	A	55	100	150	260...1040	(2)	<0,6	100	<0,1	-	5	250	-	-
2SC 1328-S	Mt	S	N	22	A	55	100	150	260...520	(2)	<0,6	100	<0,1	-	5	250	-	20)
2SC 1328-T	Mt	S	N	22	A	55	100	150	360...720	(2)	<0,6	100	<0,1	-	5	250	-	20)
2SC 1328-U	Mt	S	N	22	A	55	100	150	520...1040	(2)	<0,6	100	<0,1	-	5	250	-	20)
2SC 1329	NE	S	N	207	A	25	8A	58W*	>20	5A	-	-	<1m	-	-	>100	-	37,42:32 W)
2SC 1330	NE	S	N	194	A	40	100	400	60...400	1	<0,5	30	<0,1	-	<6	>50	-	-
2SC 1333	NE	S	N	202	A	25	1A	10W*	20...200	300	-	-	<100	[>4]	<10	>1G	-	37)
2SC 1334	NE	S	N	202	A	30	1A	11,6W*	15...250	300	-	-	<100	[>3]	-	>1G	-	37)
2SC 1335	Hi	S	N	59	B	30	100	200	160...1200	2	<0,5	10	<0,5	<6	<3,5	230	-	-
2SC 1335-C	Hi	S	N	59	B	30	100	200	160...320	2	<0,5	10	<0,5	<6	<3,5	230	-	20)
2SC 1335-D	Hi	S	N	59	B	30	100	200	250...500	2	<0,5	10	<0,5	<6	<3,5	230	-	20)
2SC 1335-E	Hi	S	N	59	B	30	100	200	400...800	2	<0,5	10	<0,5	<6	<3,5	230	-	20)
2SC 1335-F	Hi	S	N	59	B	30	100	200	600...1200	2	<0,5	10	<0,5	<6	<3,5	230	-	20)
2SC 1336	NE	S	N	204	A	15	30	250	30...300	10	-	-	<0,1	<4	<,6	>3,7G	-	31,38)
2SC 1337	Mb	S	N	184	B	17	2A	20W*	10...180	100	-	-	<200	-	18	1G	-	37,42:>7W)
2SC 1338	Mb	S	N	184	B	17	3A	30W*	10...180	100	-	-	<500	-	20	1G	-	37,42:>14 W)
2SC 1339	Mb	S	N	184	B	17	5A	40W*	10...180	100	-	-	<1m	-	24	1G	-	10,37,42:28 W)
2SC 1340	Mb	S	N	203	B	25	1A	5W*	20...180	100	-	-	<100	[>18]	10	1G	-	37)
2SC 1342	Hi	S	N	59	B	20	30	100	35...200	1	<1,2	10	<0,5	<8,5	<1,5	>150	-	35,46:<35 ps)
2SC 1342-A	Hi	S	N	59	B	20	30	100	35...70	1	<1,2	10	<0,5	<8,5	<1,5	>150	-	20,35,46:<35 ps)
2SC 1342-B	Hi	S	N	59	B	20	30	100	60...120	1	<1,2	10	<0,5	<8,5	<1,5	>150	-	20,35,46:<35 ps)
2SC 1342-C	Hi	S	N	59	B	20	30	100	100...200	1	<1,2	10	<0,5	<8,5	<1,5	>150	-	20,35,46:<35 ps)
2SC 1343	Hi	S	N	2	A	110	12A	100W*	30...200	1A	<1,5	5A	<1m	-	240	14	-	4),kpl.2SA 753
2SC 1343-A	Hi	S	N	2	A	110	12A	100W*	30...60	1A	<1,5	5A	<1m	-	240	14	-	4,20)
2SC 1343-B	Hi	S	N	2	A	110	12A	100W*	50...120	1A	<1,5	5A	<1m	-	240	14	-	4,20)
2SC 1343-C	Hi	S	N	2	A	110	12A	100W*	100...200	1A	<1,5	5A	<1m	-	240	14	-	4,20)
2SC 1343 H	Hi	S	N	2	A	110	10A	100W*	30...200	1A	<1,5	5A	<1m	-	-	15	-	4,11)
2SC 1344	Hi	S	N	59	B	30	100	200	160...1200	2	<0,5	10	<0,5	<1	<3,5	230	-	-
2SC 1344-C	Hi	S	N	59	B	30	100	200	160...320	2	<0,5	10	<0,5	<1	<3,5	230	-	20)
2SC 1344-D	Hi	S	N	59	B	30	100	200	250...500	2	<0,5	10	<0,5	<1	<3,5	230	-	20)
2SC 1344-E	Hi	S	N	59	B	30	100	200	400...800	2	<0,5	10	<0,5	<1	<3,5	230	-	20)
2SC 1344-F	Hi	S	N	59	B	30	100	200	600...1200	2	<0,5	10	<0,5	<1	<3,5	230	-	20)
2SC 1345	Hi	S	N	59	B	50	100	200	160...1200	2	<0,5	10	<0,5	<1	<3,5	230	-	-
2SC 1345-C	Hi	S	N	59	B	50	100	200	160...320	2	<0,5	10	<0,5	<1	<3,5	230	-	20)
2SC 1345-D	Hi	S	N	59	B	50	100	200	250...500	2	<0,5	10	<0,5	<1	<3,5	230	-	20)
2SC 1345-E	Hi	S	N	59	B	50	100	200	400...800	2	<0,5	10	<0,5	<1	<3,5	230	-	20)
2SC 1345-F	Hi	S	N	59	B	50	100	200	600...1200	2	<0,5	10	<0,5	<1	<3,5	230	-	20)
2SC 1345 K	Hi	S	N	59	B	50	100	200	160...1200	2	<0,5	10	<0,5	<1	<3,5	230	-	11)
2SC 1345 K-C	Hi	S	N	59	B	50	100	200	160...320	2	<0,5	10	<0,5	<1	<3,5	230	-	11,20)
2SC 1345 K-D	Hi	S	N	59	B	50	100	200	250...500	2	<0,5	10	<0,5	<1	<3,5	230	-	11,20)
2SC 1345 K-E	Hi	S	N	59	B	50	100	200	400...800	2	<0,5	10	<0,5	<1	<3,5	230	-	11,20)
2SC 1345 K-F	Hi	S	N	59	B	50	100	200	600...1200	2	<0,5	10	<0,5	<1	<3,5	230	-	11,20)
2SC 1346	Mt	S	N	180	A	25	1A	600	60...340	150	<0,6	500	<0,1	-	<15	200	-	4),kpl.2SA 730
2SC 1346-P	Mt	S	N	180	A	25	1A	600	60...120	150	<0,6	500	<0,1	-	<15	200	-	4,20)
2SC 1346-Q	Mt	S	N	180	A	25	1A	600	85...170	150	<0,6	500	<0,1	-	<15	200	-	4,20)
2SC 1346-R	Mt	S	N	180	A	25	1A	600	120...240	150	<0,6	500	<0,1	-	<15	200	-	4,20)
2SC 1346-S	Mt	S	N	180	A	25	1A	600	170...340	150	<0,6	500	<0,1	-	<15	200	-	4,20)
2SC 1347	Mt	S	N	180	A	50	1A	600	60...340	150	<0,6	500	<0,1	-	<15	200	-	4),kpl.2SA 731
2SC 1347-P	Mt	S	N	180	A	50	1A	600	60...120	150	<0,6	500	<0,1	-	<15	200	-	4,20)
2SC 1347-Q	Mt	S	N	180	A	50	1A	600	85...170	150	<0,6	500	<0,1	-	<15	200	-	4,20)
2SC 1347-R	Mt	S	N	180	A	50	1A	600	120...240	150	<0,6	500	<0,1	-	<15	200	-	4,20)
2SC 1347-S	Mt	S	N	180	A	50	1A	600	170...340	150	<0,6	500	<0,1	-	<15	200	-	4,20)
2SC 1348	SS	S	N	2	A	(1K)	4A	125W*	4,5...19	2A	-	-	<2	-	175	5	-	1)
2SC 1349	Fu	S	N	47	A	15	200	200	60	10	<0,25	10	<0,4	-	-	-	4+	9)
2SC 1349 F	Fu	S	N	47	A	15	200	200	60	10	<0,25	10	<0,4	-	-	-	4+	9,11)
2SC 1350	Fu	S	N	6	A	20	300	300	>40	10	<0,3	10	<0,1	-	-	-	<15	9)
2SC 1351	Fu	S	N	7	C	65	1A	800	>25	500	<0,5	500	<0,5	-	-	-	<50	9)
2SC 1352	Fu	S	N	9	A	15	800	600	>20	500	<0,33	300	<0,4	-	-	-	<15	9)
2SC 1352 F	Fu	S	N	9	A	15	800	600	>20	500	<0,33	300	<0,4	-	-	-	<15	9,11)
2SC 1353	Fu	S	N	7	C	70	700	650	30	350	<0,9	350	<1	-	-	-	<45	9)
2SC 1354	Mt	S	N	177	A	35	10A	60W*	>10	1A	0,3	4A	<1m	-	90	220	-	37,41:50%,42:>35 W)
2SC 1355	Fu	S	N	364	A	(40)	700	7W*	80	200	-	-	<100	-	5	1,8G	-	37,42:2 W)
2SC 1355 F	Fu	S	N	364	A	(40)	700	7W*	80	200	-	-	<100	-	5	1,8G	-	11,37,42:2 W)
2SC 1356	Fu	S	N	364	A	(40)	1A	12W*	80	500	-	-	<200	-	8	1,8G	-	37,42:6 W)
2SC 1356 F	Fu	S	N	364	A	(40)	1A	12W*	80	500	-	-	<200	-	8	1,8G	-	11,37,42:6 W)
2SC 1358	NE	S	N	2	A	500	10A	50W*	10...35	500	<10	4A	<20	-	-	-	<1µ°	1)
2SC 1358 A	NE	S	N	2	A	500	(5,5A)	50W*	5...35	4A	<10	4A	<20	-	-	-	<1µ°	1,20)
2SC 1359	Mt	S	N	22	A	20	30	250	50...220	(1)	0,1	10	<0,1	<4	(0,9)	>150	-	35)
2SC 1360	Mt	S	N	179	A	45	50	650	20...100	(10)	<0,4	20	<0,1	[>22]	(0,96)	>300	-	35)
2SC 1361	SS	S	N	22	A	25	200	320	129...690	1	<0,3	50	<0,2	<6	<7	140	-	46:<600ps)

1 K	2 Typ	3 Hersteller	4 Ma	5 Pl	6 Fo	7 Al	8 U_{max} [V]	9 U_{max} [mA]	10 P_{tot} [mW]	11 B	I_F [mA]	12 U_S [V]	I_F [mA]	13 I_{Sp} [uA]	14 F [dB]	15 C [pF]	16 f_g [MHz]	17 t [ns]	18 Bemerkung
T	2SC 1361-6	SS	S	N	22	A	25	200	320	129...276	1	<0,3	50	<0,2	<6	<7	140	·	20,46: <600 ps)
T	2SC 1361-7	SS	S	N	22	A	25	200	320	204...442	1	<0,3	50	<0,2	<6	<7	140	·	20,46: <600 ps)
T	2SC 1361-8	SS	S	N	22	A	25	200	320	326...690	1	<0,3	50	<0,2	<6	<7	140	·	20,46: <600 ps)
T	2SC 1362	SS	S	N	22	A	50	200	320	129...690	1	<0,3	50	<0,2	<6	<7	140	·	46: <600 ps)
T	2SC 1362-6	SS	S	N	22	A	50	200	320	129...276	1	<0,3	50	<0,2	<6	<7	140	·	20,46: <600 ps)
T	2SC 1362-7	SS	S	N	22	A	50	200	320	204...442	1	<0,3	50	<0,2	<6	<7	140	·	20,46: <600 ps)
T	2SC 1362-8	SS	S	N	22	A	50	200	320	326...690	1	<0,3	50	<0,2	<6	<7	140	·	20,46: <600 ps)
T	2SC 1363	SS	S	N	22	A	25	200	320	82...690	1	<0,3	50	<0,2	·	<7	140	·	46: <600 ps)
T	2SC 1363-5	SS	S	N	22	A	25	200	320	82...175	1	<0,3	50	<0,2	·	<7	140	·	20,46: <600 ps)
T	2SC 1363-6	SS	S	N	22	A	25	200	320	129...276	1	<0,3	50	<0,2	·	<7	140	·	20,46: <600 ps)
T	2SC 1363-7	SS	S	N	22	A	25	200	320	204...442	1	<0,3	50	<0,2	·	<7	140	·	20,46: <600 ps)
T	2SC 1363-8	SS	S	N	22	A	25	200	320	326...690	1	<0,3	50	<0,2	·	<7	140	·	20,46: <600 ps)
T	2SC 1364	SS	S	N	22	A	50	200	320	82...690	1	<0,3	50	<0,2	·	<7	140	·	46: <600 ps)
T	2SC 1364-5	SS	S	N	22	A	50	200	320	82...175	1	<0,3	50	<0,2	·	<7	140	·	20,46: <600 ps)
T	2SC 1364-6	SS	S	N	22	A	50	200	320	129...276	1	<0,3	50	<0,2	·	<7	140	·	20,46: <600 ps)
T	2SC 1364-7	SS	S	N	22	A	50	200	320	204...442	1	<0,3	50	<0,2	·	<7	140	·	20,46: <600 ps)
T	2SC 1364-8	SS	S	N	22	A	50	200	320	326...690	1	<0,3	50	<0,2	·	<7	140	·	20,46: <600 ps)
T	2SC 1365	NE	S	N	7	A	25	300	5W*	20...200	50	·	·	<0,1	<4	<3	>1,4G	·	31,38)
T	2SC 1367	Hi	S	N	2	A	600	1A	50W*	30...120	200	<1,0*	200	<1m*	·	60	6	·	2)
T	2SC 1367 A	Hi	S	N	2	A	700	1A	50W*	25...120	200	<1,0*	200	<1m*	·	60	6	·	2,21)
T	2SC 1368	Hi	S	N	26	A	25	3A	8W*	35...320	500	<1,0	2A	<20	·	30	180	·	4),kpl.2SA 738
T	2SC 1368-A	Hi	S	N	26	A	25	3A	8W*	35...70	500	<1,0	2A	<20	·	30	180	·	4,20)
T	2SC 1368-B	Hi	S	N	26	A	25	3A	8W*	60...120	500	<1,0	2A	<20	·	30	180	·	4,20)
T	2SC 1368-C	Hi	S	N	26	A	25	3A	8W*	100...200	500	<1,0	2A	<20	·	30	180	·	4,20)
T	2SC 1368-D	Hi	S	N	26	A	25	3A	8W*	160...320	500	<1,0	2A	<20	·	30	180	·	4,20)
t	2SC 1373	Hi	S	N	6	B	(25)	100	300	90	35	·	·	<1	·	·	·	<100	10)
t	2SC 1374	Hi	S	N	6	B	13	100	300	70	70	·	·	<0,25	·	·	·	<14	9,10),NT:2SC 1374 H
T	2SC 1374 H	Hi	S	N	6	B	13	100	300	>30	70	<1,1	100	<0,25	·	<3,5	>600	13	9,11)
t	2SC 1375	Hi	S	N	6	B	(25)	100	300	80	50	·	·	<0,2	·	·	·	<45	9,10)
t	2SC 1376	Hi	S	N	6	B	15	150	300	70	150	·	·	<1	·	·	·	<25	9,10),NT:2SC 1376 H
T	2SC 1376 H	Hi	S	N	6	B	15	500	300	>40	150	<0,5	150	<0,5	·	<5	500	<25	9,11)
T	2SC 1377	TT	S	N	29	A	55	6A	20W*	>20	1A	<1,0	1A	<10	·	<100	100	·	37,42: >3W)
T	2SC 1378	TT	S	N	169	A	20	4A	35W*	>10	1A	<1,0	1A	<100	·	<80	150	·	37,42: >22W)
T	2SC 1379	TT	S	N	218	A	20	7A	70W*	>10	1A	<1,0	3A	<100	·	<160	150	·	37,42: >35W)
T	2SC 1380	TT	S	N	6	A	50	100	200	200...700	2	<0,6	100	<0,1	·	<10	80	·	·
T	2SC 1380-BL	TT	S	N	6	A	50	100	200	350...700	2	<0,6	100	<0,1	·	<10	80	·	20)
T	2SC 1380-GR	TT	S	N	6	A	50	100	200	200...400	2	<0,6	100	<0,1	·	<10	80	·	20)
T	2SC 1380 A	TT	S	N	6	A	50	100	200	200...700	2	<0,6	100	<0,1	<2	<10	80	·	·
T	2SC 1380 A-BL	TT	S	N	6	A	50	100	200	350...700	2	<0,6	100	<0,1	<2	<10	80	·	20)
T	2SC 1380 A-GR	TT	S	N	6	A	50	100	200	200...400	2	<0,6	100	<0,1	<2	<10	80	·	20)
T	2SC 1382	TT	S	N	26	A	80	750	800	70...240	150	<0,5	500	<0,5	·	15	>50	·	4),kpl.2SA 682
T	2SC 1382-O	TT	S	N	26	A	80	750	800	70...140	150	<0,5	500	<0,5	·	15	>50	·	4,20)
T	2SC 1382-Y	TT	S	N	26	A	80	750	800	120...240	150	<0,5	500	<0,5	·	15	>50	·	4,20)
T	2SC 1383	Mt	S	N	179	A	25	1,5A	750	60...340	500	<0,4	500	<0,1	·	<20	200	·	4),kpl.2SA 683
T	2SC 1383-P	Mt	S	N	179	A	25	1,5A	750	60...120	500	<0,4	500	<0,1	·	<20	200	·	4,20)
T	2SC 1383-Q	Mt	S	N	179	A	25	1,5A	750	85...170	500	<0,4	500	<0,1	·	<20	200	·	4,20)
T	2SC 1383-R	Mt	S	N	179	A	25	1,5A	750	120...240	500	<0,4	500	<0,1	·	<20	200	·	4,20)
T	2SC 1383-S	Mt	S	N	179	A	25	1,5A	750	170...340	500	<0,4	500	<0,1	·	<20	200	·	4,20)
T	2SC 1384	Mt	S	N	179	A	50	1,5A	750	60...340	500	<0,4	500	<0,1	·	<20	200	·	4),kpl.2SA 684
T	2SC 1384-P	Mt	S	N	179	A	50	1,5A	750	60...120	500	<0,4	500	<0,1	·	<20	200	·	4,20)
T	2SC 1384-Q	Mt	S	N	179	A	50	1,5A	750	85...170	500	<0,4	500	<0,1	·	<20	200	·	4,20)
T	2SC 1384-R	Mt	S	N	179	A	50	1,5A	750	120...240	500	<0,4	500	<0,1	·	<20	200	·	4,20)
T	2SC 1384-S	Mt	S	N	179	A	50	1,5A	750	170...340	500	<0,4	500	<0,1	·	<20	200	·	4,20)
t	2SC 1385	Hi	S	N	7	A	30	500	800	80	300	·	·	<0,5	·	·	·	<40	9,10),NT:2SC 1385 H
T	2SC 1385 H	Hi	S	N	7	A	30	500	800	>20	500	<1,15	300	<0,5	·	7	800	<40	9,11)
t	2SC 1386	Hi	S	N	7	A	52	700	800	80	300	·	·	<100	·	·	·	<35	9,10),NT:2SC 1386 H
T	2SC 1386 H	Hi	S	N	7	A	52	1A	800	>20	500	<0,8	500	<100	·	7	800	<30	9,11)
T	2SC 1387	Fu	S	N	7	C	20	150	600	100	40	·	·	<0,5	·	2,5	1,6G	·	37)
T	2SC 1388	Fu	S	N	7	A	80	1A	800	>15	500	<0,6	500	<0,5	·	·	·	<50	9)
T	2SC 1388 F	Fu	S	N	7	A	80	1A	800	>15	500	<0,6	500	<0,5	·	·	·	<50	9,11)
T	2SC 1393	NE	S	N	22	D	30	20	250	40...180	2	·	·	<0,1	<3	(0,35)	>400	·	30,40: <12 mA)
T	2SC 1394	NE	S	N	22	D	30	20	250	40...180	2	·	·	<0,1	<3,5	(0,35)	>400	·	35)
T	2SC 1395	NE	S	N	22	D	15	20	250	40...180	5	<0,5	10	<0,1	·	<1,5	>600	·	32,46: <20 ps)
T	2SC 1396	NE	S	N	22	D	15	20	250	40...180	5	<0,5	10	<0,1	·	<1,5	>800	·	32,46: <20 ps)
T	2SC 1398	Mt	S	N	29	A	50	3A	15W*	30...220	1A	<1,0	2A	<1	·	40	150	·	4),kpl.2SA 748
T	2SC 1398-O	Mt	S	N	29	A	50	3A	15W*	30...60	1A	<1,0	2A	<1	·	40	150	·	4,20)
T	2SC 1398-P	Mt	S	N	29	A	50	3A	15W*	50...100	1A	<1,0	2A	<1	·	40	150	·	4,20)
T	2SC 1398-Q	Mt	S	N	29	A	50	3A	15W*	80...160	1A	<1,0	2A	<1	·	40	150	·	4,20)
T	2SC 1398-R	Mt	S	N	29	A	50	3A	15W*	120...220	1A	<1,0	2A	<1	·	40	150	·	4,20)
T	2SC 1399	NE	S	N	22	A	80	50	250	225...1000	0,5	0,09	50	<0,1	·	2,5	100	·	·
T	2SC 1400	NE	S	N	22	A	80	50	250	350...1000	0,5	0,09	50	<0,1	0,5	2,5	100	·	57: <30 mV)
T	2SC 1401	Fu	S	N	188	A	350	30A	200W*	25	15A	<2,0	20A	<200	·	·	20	2,7µ	7)

1 K	2 Typ	3 Hersteller	4 Ma	5 Pl	6 Fo	7 Af	8 U_{max} [V]	9 U_{max} [mA]	10 P_{tot} [mW]	11 B	I_F [mA]	12 U_S [V]	I_F [mA]	13 I_{Sp} [uA]	14 F [dB]	15 C [pF]	16 f_g [MHz]	17 t [ns]	18 Bemerkung
T	2SC 1402	Sn	S	N	2	A	80	8A	70W*	>30	3A	<1,5	3A	<1m	·	·	10	1,2µ+	4)
T	2SC 1403	Sn	S	N	2	A	100	8A	70W*	>30	3A	<1,5	3A	<1m	·	·	10	1,2µ+	4)
T	2SC 1403 A	Sn	S	N	2	A	120	8A	70W*	>30	3A	<1,5	3A	<1m	·	·	10	1,2µ+	4,21)
t	2SC 1405	Mt	S	N	231	A	18	750	10W*	40	100	·	·	<50	[10]	13	350	·	10,37,42:3,5 W)
T	2SC 1406	Mt	S	N	180	A	25	1,5A	1W	60...340	500	<0,4	500	<0,1	·	<20	200	·	4),kpl.2SA 751
T	2SC 1406-P	Mt	S	N	180	A	25	1,5A	1W	60...120	500	<0,4	500	<0,1	·	<20	200	·	4,20)
T	2SC 1406-Q	Mt	S	N	180	A	25	1,5A	1W	85...170	500	<0,4	500	<0,1	·	<20	200	·	4,20)
T	2SC 1406-R	Mt	S	N	180	A	25	1,5A	1W	120...240	500	<0,4	500	<0,1	·	<20	200	·	4,20)
T	2SC 1406-S	Mt	S	N	180	A	25	1,5A	1W	170...340	500	<0,4	500	<0,1	·	<20	200	·	4,20)
T	2SC 1407	Mt	S	N	180	A	50	1,5A	1W	60...340	500	<0,4	500	<0,1	·	<20	200	·	4),kpl.2SA 752
T	2SC 1407-P	Mt	S	N	180	A	50	1,5A	1W	60...120	500	<0,4	500	<0,1	·	<20	200	·	4,20)
T	2SC 1407-Q	Mt	S	N	180	A	50	1,5A	1W	85...170	500	<0,4	500	<0,1	·	<20	200	·	4,20)
T	2SC 1407-R	Mt	S	N	180	A	50	1,5A	1W	120...240	500	<0,4	500	<0,1	·	<20	200	·	4,20)
T	2SC 1407-S	Mt	S	N	180	A	50	1,5A	1W	170...240	500	<0,4	500	<0,1	·	<20	200	·	4,20)
T	2SC 1409	Hi	S	N	30	A	120	2A	12,5W*	35...200	50	<1,5	500	<10m*	·	95	20	·	2)
T	2SC 1409-A	Hi	S	N	30	A	120	2A	12,5W*	35...70	50	<1,5	500	<10m*	·	95	20	·	2,20)
T	2SC 1409-B	Hi	S	N	30	A	120	2A	12,5W*	60...120	50	<1,5	500	<10m*	·	95	20	·	2,20)
T	2SC 1409-C	Hi	S	N	30	A	120	2A	12,5W*	100...200	50	<1,5	500	<10m*	·	95	20	·	2,20
T	2SC 1409 A	Hi	S	N	30	A	140	2A	12,5W*	35...200	50	<1,5	500	<10m*	·	95	20	·	2,21)
T	2SC 1409 A-A	Hi	S	N	30	A	140	2A	12,5W*	35...70	50	<1,5	500	<10m*	·	95	20	·	2,20,21)
T	2SC 1409 A-B	Hi	S	N	30	A	140	2A	12,5W*	60.. 120	50	<1,5	500	<10m*	·	95	20	·	2,20,21)
T	2SC 1409 A-C	Hi	S	N	30	A	140	2A	12,5W*	100.. 200	50	<1,5	500	<10m*	·	95	20	·	2,20,21)
T	2SC 1410	Hi	S	N	29	A	120	2A	12,5W*	35...200	50	<1,5	500	<10m*	·	95	20	·	2),kpl.2SA 775
T	2SC 1410-A	Hi	S	N	29	A	120	2A	12,5W*	35...70	50	<1,5	500	<10m*	·	95	20	·	2,20)
T	2SC 1410-B	Hi	S	N	29	A	120	2A	12,5W*	60...120	50	<1,5	500	<10m*	·	95	20	·	2,20)
T	2SC 1410-C	Hi	S	N	29	A	120	2A	12,5W*	100...200	50	<1,5	500	<10m*	·	95	20	·	2,20)
T	2SC 1410 A	Hi	S	N	29	A	140	2A	12,5W*	35...200	50	<1,5	500	<10m*	·	95	20	·	2,21),kpl.2SA 775 A
T	2SC 1410 A-A	Hi	S	N	29	A	140	2A	12,5W*	35...70	50	<1,5	500	<10m*	·	95	20	·	2,20,21)
T	2SC 1410 A-B	Hi	S	N	29	A	140	2A	12,5W*	60...120	50	<1,5	500	<10m*	·	95	20	·	2,20,21)
T	2SC 1410 A-C	Hi	S	N	29	A	140	2A	12,5W*	100...200	50	<1,5	500	<10m*	·	95	20	·	2,20,21)
T	2SC 1411	Fu	S	N	6	A	(6)	50	200	100	10	<0,15	5	<0,1	·	·	·	50÷	50)
T	2SC 1412	Fu	S	N	7	C	40	150	600	70	40	·	·	<0,5	·	2,5	1,5G	·	37)
T	2SC 1413	Hi	S	N	2	A	(1,2k)	16A	50W*	20	100	<10	5A	<1m*	·	175	4	2,3µ°	1)
T	2SC 1413 A	Hi	S	N	2	A	1,5k)	16A	50W*	20	100	<10	5A	<1m*	·	175	4	2,3µ°	1,21)
T	2SC 1414	Fu	S	N	364	A	35	2A	20W*	80	1A	·	·	<400	·	13	1,5G	·	37,42:10 W)
T	2SC 1414 F	Fu	S	N	364	A	35	2A	20W*	80	1A	·	·	<400	·	13	1,5G	·	11,37,42:10 W)
T	2SC 1415	Fu	S	N	364	A	35	3A	25W*	80	2A	·	·	<600	·	18	1,2G	·	37,42:16W)
T	2SC 1415 F	Fu	S	N	364	A	35	3A	25W*	80	2A	·	·	<600	·	18	1,2G	·	11,37,42:16 W)
t	2SC 1416	TT	S	N	241	A	50	50	200	350	2	·	·	<0,1	2	<6	100	·	10)
t	2SC 1416 A	TT	S	N	241	A	50	50	200	350	2	·	·	<0,1	·	<6	100	·	10)
T	2SC 1418	Hi	S	N	30	A	50	2A	20W*	35...320	1A	<1,3	1,5A	<100	·	·	5	·	4),kpl.2SA 754
T	2SC 1418-A	Hi	S	N	30	A	50	2A	20W*	35...70	1A	<1,3	1,5A	<100	·	·	5	·	4,20)
T	2SC 1418-B	Hi	S	N	30	A	50	2A	20W*	60...120	1A	<1,3	1,5A	<100	·	·	5	·	4,20)
T	2SC 1418-C	Hi	S	N	30	A	50	2A	20W*	100...200	1A	<1,3	1,5A	<100	·	·	5	·	4,20)
T	2SC 1418-D	Hi	S	N	30	A	50	2A	20W*	160...320	1A	<1,3	1,5A	<100	·	·	5	·	4,20)
T	2SC 1419	Hi	S	N	29	A	50	2A	20W*	35...320	1A	<1,3	1,5A	<100	·	·	5	·	4),kpl.2SA 755
T	2SC 1419-A	Hi	S	N	29	A	50	2A	20W*	35...70	1A	<1,3	1,5A	<100	·	·	5	·	4,20)
T	2SC 1419-B	Hi	S	N	29	A	50	2A	20W*	60...120	1A	<1,3	1,5A	<100	·	·	5	·	4,20)
T	2SC 1419-C	Hi	S	N	29	A	50	2A	20W*	100...200	1A	<1,3	1,5A	<100	·	·	5	·	4,20)
T	2SC 1419-D	Hi	S	N	29	A	50	2A	20W*	160.. 320	1A	<1,3	1,5A	<100	·	·	5	·	4,20)
T	2SC 1422	Fu	S	N	204	B	10	40	250	80	20	·	·	<0,5	6	0,8	5,5G	·	31,32)
T	2SC 1422 F	Fu	S	N	204	B	10	40	250	80	20	·	·	<0,5	6	0,8	5,5G	·	11,31,32)
T	2SC 1424	NE	S	N	72	B	14	50	250	80	10	·	·	<50n	[15]	<1,5	>1,5G	·	31,38)
T	2SC 1425	NE	S	N	202	A	25	1A	11,6W*	15...250	300	·	·	<100	[>4]	·	>1G	·	37)
T	2SC 1426	NE	S	N	84	C	18	200	3,5W*	30...200	50	·	·	<0,1	[20]	1	>2G	·	31,38
T	2SC 1429-1	SS	S	N	172	A	12	2A	950	98...649	100	<0,6	1A	<0,1	·	<40	80	·	4)
T	2SC 1429-1-1	SS	S	N	172	A	12	2A	950	98...156	100	<0,6	1A	<0,1	·	<40	80	·	4,20)
T	2SC 1429-1-2	SS	S	N	172	A	12	2A	950	140...222	100	<0,6	1A	<0,1	·	<40	80	·	4,20)
T	2SC 1429-1-3	SS	S	N	172	A	12	2A	950	199...316	100	<0,6	1A	<0,1	·	<40	80	·	4,20)
T	2SC 1429-1-4	SS	S	N	172	A	12	2A	950	285...451	100	<0,6	1A	<0,1	·	<40	80	·	4,20)
T	2SC 1429-1-5	SS	S	N	172	A	12	2A	950	409...649	100	<0,6	1A	<0,1	·	<40	80	·	4,20)
T	2SC 1429-2	SS	S	N	172	A	16	2A	950	98...649	100	<0,6	1A	<0,1	·	<40	80	·	4)
T	2SC 1429-2-1	SS	S	N	172	A	16	2A	950	98...156	100	<0,6	1A	<0,1	·	<40	80	·	4,20)
T	2SC 1429-2-2	SS	S	N	172	A	16	2A	950	140...222	100	<0,6	1A	<0,1	·	<40	80	·	4,20)
T	2SC 1429-2-3	SS	S	N	172	A	16	2A	950	199...316	100	<0,6	1A	<0,1	·	<40	80	·	4,20)
T	2SC 1429-2-4	SS	S	N	172	A	16	2A	950	285...451	100	<0,6	1A	<0,1	·	<40	80	·	4,20)
T	2SC 1429-2-5	SS	S	N	172	A	16	2A	950	409...649	100	<0,6	1A	<0,1	·	<40	80	·	4,20)
T	2SC 1431-1	SS	S	N	15	A	110	2A	23W*	50...240	400	<0,6	500	<10	·	<40	>30	·	4),kpl.2SA 762-1
T	2SC 1431-1-1	SS	S	N	15	A	110	2A	23W*	50...120	400	<0,6	500	<10	·	<40	>30	·	4,20)
T	2SC 1431-1-2	SS	S	N	15	A	110	2A	23W*	100...240	400	<0,6	500	<10	·	<40	>30	·	4,20)
T	2SC 1431-2	SS	S	N	15	A	140	2A	23W*	50...240	400	<0,6	500	<10	·	<40	>30	·	4),kpl.2SA 762-2
T	2SC 1431-2-1	SS	S	N	15	A	140	2A	23W*	50...120	400	<0,6	500	<10	·	<40	>30	·	4,20)
T	2SC 1431-2-2	SS	S	N	15	A	140	2A	23W*	100...240	400	<0,6	500	<10	·	<40	>30	·	4,20)
T	2SC 1433	TT	S	N	2	A	400	5A	50W*	20...300	1A	<1,5	3A	<100	·	100	·	2µ	7)

1 K	2 Typ	3 Hersteller	4 Ma	5 Pl	6 Fo	7 Af	8 U_{max} [V]	9 U_{max} [mA]	10 P_{tot} [mW]	11 B	I_F [mA]	12 U_S [V]	I_F [mA]	13 I_{Sp} [uA]	14 F [dB]	15 C [pF]	16 f_g [MHz]	17 t [ns]	18 Bemerkung
T	2SC 1434	TT	S	N	2	A	400	15A	150W*	30...300	3A	<1,5	10A	<500	·	200	·	2μ	7)
T	2SC 1435	TT	S	N	188	A	400	40A	300W*	30...300	10A	<1,5	30A	<1m	·	600	·	11μ	7)
T	2SC 1436	Sn	S	N	2	A	230	15A	100W*	>12	5A	·	·	<1m	·	·	10	·	7)
T	2SC 1437	Sn	S	N	188	A	230	50A	200W*	>12	10A	·	·	<1m	·	·	10	·	7)
T	2SC 1438	Fu	S	N	22	B	120	50	500	150	10	<0,5	10	<1	·	3	130	·	3)
T	2SC 1439	Fu	S	N	22	B	150	50	500	150	10	<0,5	10	<1	·	3	130	·	3)
T	2SC 1440	Sn	S	N	2	A	150	15A	100W*	>12	5A	·	·	<1m	·	·	10	·	7)
T	2SC 1441	Sn	S	N	2	A	200	15A	100W*	>12	5A	·	·	<1m	·	·	10	·	7)
T	2SC 1442	Sn	S	N	188	A	150	50A	200W*	>12	10A	·	·	<1m	·	·	10	·	7)
T	2SC 1443	Sn	S	N	188	A	200	50A	200W*	>12	10A	·	·	<1m	·	·	10	·	7)
T	2SC 1444	Sn	S	N	15	A	60	6A	40W*	>30	1A	<1,5	3A	<1m	·	·	10	1,2μ+	4)
T	2SC 1445	Sn	S	N	15	A	80	6A	40W*	>30	1A	<1,5	3A	<1m	·	·	10	1,2μ+	4)
T	2SC 1446	Mt	S	N	29	A	(300)	150	10W⁻	30...150	50	<5,0	100	<100	·	8	55	·	3)
T	2SC 1446-P	Mt	S	N	29	A	(300)	150	10W⁻	30...60	50	<5,0	100	<100	·	8	55	·	3,20)
T	2SC 1446-Q	Mt	S	N	29	A	(300)	150	10W⁻	50...100	50	<5,0	100	<100	·	8	55	·	3,20)
T	2SC 1446-R	Mt	S	N	29	A	(300)	150	10W⁻	80...150	50	<5,0	100	<100	·	8	55	·	3,20)
T	2SC 1447	TT	S	N	29	A	300	100	20W*	40...170	50	·	·	<1	·	7	>20	·	3)
T	2SC 1448	TT	S	N	29	A	150	1,5A	25W*	40...140	500	·	·	<20	·	50	>3	·	4)
T	2SC 1449	NE	S	N	33	A	35	3A	5W*	40...250	300	<0,7	500	<0,5	·	20	60	·	4)
T	2SC 1450	Mt	S	N	15	A	150	1,2A	20W⁻	45...150	100	<1,0	1A	<30	·	40	15	·	2),kpl.2SA 766
T	2SC 1450 S	Mt	S	N	15	A	150	1,2A	20W⁻	60...150	100	<1,0	1A	<30	·	40	15	·	2,20),kpl.2SA 766 S
T	2SC 1451	Fu	S	N	346	A	120	50	700	150	10	<0,5	10	<1	·	2	130	·	3)
T	2SC 1452	Fu	S	N	346	A	150	50	700	150	10	<0,5	10	<1	·	2	130	·	3)
t	2SC 1453	TT	S	N	241	A	50	100	200	120	10	·	·	<0,1	·	<7	>60	·	10)
T	2SC 1454	Sn	S	N	2	A	250	4A	50W*	>20	1A	<5,0	2A	<1m	·	·	10	2,4μ+	7)
T	2SC 1456	NE	S	N	15	A	300	200	15W*	40...200	10	·	·	<0,1	·	4	>50	·	3)
T	2SC 1457	NE	S	N	84	C	18	150	800	100	50	·	·	<0,1	2,5	1	2,5G	·	31,38)
T	2SC 1458	NE	S	N	204	A	12	50	300	100	30	·	·	<0,1	·	0,9	3G	·	31,38)
T	2SC 1459	Fu	S	N	204	B	10	70	300	80	40	·	·	<0,5	·	1	5G	·	31,32)
T	2SC 1460	Fu	S	N	204	B	10	30	250	80	10	·	·	<0,5	4,5	0,7	4,5G	·	31,32)
T	2SC 1461	Fu	S	N	204	B	10	40	250	80	20	·	·	<0,5	4,5	0,8	4,5G	·	31,32)
T	2SC 1462	Fu	S	N	204	B	10	30	250	80	15	·	·	<0,5	3,5	0,7	6,5G	·	31,32)
T	2SC 1463	Fu	S	N	2	A	400	4A	75W*	18	1A	<1,2	1A	<10	·	·	25	2,7μ+	7)
T	2SC 1464	Fu	S	N	7	C	25	500	4W*	80	200	·	·	<250	·	3,5	1,3G	·	37,42:1,2W)
T	2SC 1465	Fu	S	N	370	A	25	500	7W*	80	200	·	·	<250	·	4,5	1,6G	·	37,42:1,8W)
T	2SC 1466	Sg	S	N	15	A	360	3A	30W*	>4	3A	<1,0	1,5A	<1m	·	60	10	<2μ	7)
T	2SC 1467	Sg	S	N	15	A	400	3A	30W*	>4	3A	<1,0	1,5A	<1m	·	60	10	<2μ	7)
T	2SC 1468	Sg	S	N	2	A	360	10A	100W*	>4	10A	<1,0	5A	<2m	·	300	10	<2μ	7)
T	2SC 1469	Sg	S	N	2	A	400	10A	100W*	>4	10A	<1,0	5A	<2m	·	300	10	<2μ	7)
T	2SC 1470	Sg	S	N	188	A	360	30A	200W*	>4	30A	<1,0	10A	<2m	·	700	10	<2μ	7)
T	2SC 1471	Sg	S	N	188	A	400	30A	200W*	>4	30A	<1,0	10A	<2m	·	700	10	<2μ	7)
t	2SC 1472	Hi	S	N	59	C	30	300	500	10000	10	<1,5	100	<0,1	·	3,5	150	·	4,5,10),NT:2SC 1472 K
T	2SC 1472 K	Hi	S	N	59	C	30	500	500	>3000	100	<1,5	100	<0,1	·	<10	>50	60	4,5,11)
T	2SC 1472K-A	Hi	S	N	59	C	30	500	500	>3000	100	<1,5	100	<0,1	·	<10	>50	60	4,5,11,20)
T	2SC 1472 K-B	Hi	S	N	59	C	30	500	500	>10000	100	<1,5	100	<0,1	·	<10	>50	60	4,5,11,20)
T	2SC 1474-1	SS	S	N	210	A	16	2A	750	140...649	100	<0,6	1A	<0,2	·	<40	·	·	4),kpl.2SA 772-1
T	2SC 1474-1-2	SS	S	N	210	A	16	2A	750	140...222	100	<0,6	1A	<0,2	·	<40	·	·	4,20)
T	2SC 1474-1-3	SS	S	N	210	A	16	2A	750	199...316	100	<0,6	1A	<0,2	·	<40	·	·	4,20)
T	2SC 1474-1-4	SS	S	N	210	A	16	2A	750	285...451	100	<0,6	1A	<0,2	·	<40	·	·	4,20)
T	2SC 1474-1-5	SS	S	N	210	A	16	2A	750	409...649	100	<0,6	1A	<0,2	·	<40	·	·	4,20)
T	2SC 1474-2	SS	S	N	210	A	20	2A	750	140...649	100	<0,6	1A	<0,2	·	<40	·	·	4),kpl.2SA 772-2
T	2SC 1474-2-2	SS	S	N	210	A	20	2A	750	140...222	100	<0,6	1A	<0,2	·	<40	·	·	4,20)
T	2SC 1474-2-3	SS	S	N	210	A	20	2A	750	199...316	100	<0,6	1A	<0,2	·	<40	·	·	4,20)
T	2SC 1474-2-4	SS	S	N	210	A	20	2A	750	285...451	100	<0,6	1A	<0,2	·	<40	·	·	4,20)
T	2SC 1474-2-5	SS	S	N	210	A	20	2A	750	409...649	100	<0,6	1A	<0,2	·	<40	·	·	4,20)
T	2SC 1475-1	SS	S	N	210	A	50	1A	750	98...649	100	<0,3	1A	<0,2	·	<40	·	·	4),kpl.2SA 773-1
T	2SC 1475-1-1	SS	S	N	210	A	50	1A	750	98...156	100	<0,3	1A	<0,2	·	<40	·	·	4,20)
T	2SC 1475-1-2	SS	S	N	210	A	50	1A	750	140...222	100	<0,3	1A	<0,2	·	<40	·	·	4,20)
T	2SC 1475-1-3	SS	S	N	210	A	50	1A	750	199...316	100	<0,3	1A	<0,2	·	<40	·	·	4,20)
T	2SC 1475-1-4	SS	S	N	210	A	50	1A	750	285...451	100	<0,3	1A	<0,2	·	<40	·	·	4,20)
T	2SC 1475-1-5	SS	S	N	210	A	50	1A	750	409...649	100	<0,3	1A	<0,2	·	<40	·	·	4,20)
T	2SC 1475-2	SS	S	N	210	A	70	1A	750	98...649	100	<0,3	1A	<0,2	·	<40	·	·	4),kpl.2SA 773-2
T	2SC 1475-2-1	SS	S	N	210	A	70	1A	750	98...156	100	<0,3	1A	<0,2	·	<40	·	·	4,20)
T	2SC 1475-2-2	SS	S	N	210	A	70	1A	750	140...222	100	<0,3	1A	<0,2	·	<40	·	·	4,20)
T	2SC 1475-2-3	SS	S	N	210	A	70	1A	750	199...316	100	<0,3	1A	<0,2	·	<40	·	·	4,20)
T	2SC 1475-2-4	SS	S	N	210	A	70	1A	750	285...451	100	<0,3	1A	<0,2	·	<40	·	·	4,20)
T	2SC 1475-2-5	SS	S	N	210	A	70	1A	750	409...649	100	<0,3	1A	<0,2	·	<40	·	·	4,20)
T	2SC 1476	TT	S	N	169	A	18	5A	40W*	10...200	1A	·	·	<1m	·	·	·	·	37,42:28W)
T	2SC 1479	Fu	S	N	7	C	16	500	3W*	50	200	·	·	<100	·	4	1G	·	37,42:1,2 W)
T	2SC 1480	Fu	S	N	364	A	16	500	7W*	50	500	·	·	<100	·	5	1,2G	·	37,42:2,4 W)
T	2SC 1481	Fu	S	N	364	A	16	1A	12W*	50	1A	·	·	<200	·	10	1G	·	37,42:5 W)
T	2SC 1482	Fu	S	N	364	A	16	2A	20W*	50	2A	·	·	<500	·	18	800	·	37,42:8,5 W)
T	2SC 1482 A	Fu	S	N	364	A	16	2,5A	30W*	50	2A	·	·	<500	·	20	800	·	37,42:15 W)
T	2SC 1483	Fu	S	N	361	A	10	40	300	100	10	·	·	<0,1	·	0,9	3G	·	31,32)

1 K:	2 Typ	3 Hersteller	4 Ma	5 Pl	6 Fo	7 Af	8 U_{max} [V]	9 U_{max} [mA]	10 P_{tot} [mW]	11 B	I_F [mA]	12 U_S [V]	I_F [mA]	13 I_{Sp} [uA]	14 F [dB]	15 C [pF]	15 f_g [MHz]	17 t [ns]	18 Bemerkung
T	2SC 1483 F	Fu	S	N	361	A	10	40	300	100	10	-	-	<0,1	2	0,9	3G	-	11,31,32)
T	2SC 1485	Fu	S	N	6	A	250	125	350	90	10	<1,0	50	<1	-	-	-	500+	7)
T	2SC 1501	Mt	S	N	26	A	(300)	150	9W-	30...200	50	<5,0	100	<100	-	8	55	-	3)
T	2SC 1501-P	Mt	S	N	26	A	(300)	150	9W-	30...60	50	<5,0	100	<100	-	8	55	-	3,20)
T	2SC 1501-Q	Mt	S	N	26	A	(300)	150	9W-	50...100	50	<5,0	100	<100	-	8	55	-	3,20)
T	2SC 1501-R	Mt	S	N	26	A	(300)	150	9W-	80...150	50	<5,0	100	<100	-	8	55	-	3,20)
T	2SC 1501-S	Mt	S	N	26	A	(300)	150	9W-	100...200	50	<5,0	100	<100	-	8	55	-	3,20)
T	2SC 1503	TT	S	N	184	A	25	3A	30W*	10...200	1A	-	-	<500	-	-	-	-	37,42:13 W)
T	2SC 1504	Sn	S	N	15	A	300	2A	40W*	>20	1A	<1,0	1A	<1m	-	-	10	2,1µ	7)
T	2SC 1505	NE	S	N	29	A	300	200	15W*	40...200	10	<2,0	50	<0,1	-	<4,5	>50	-	3)
T	2SC 1506	NE	S	N	30	A	300	200	15W*	40...200	10	<2,0	50	<0,1	-	<4,5	>50	-	3)
T	2SC 1507	NE	S	N	29	C	300	200	15W*	40...200	10	<2,0	50	<0,1	-	<4,5	>50	-	3)
T	2SC 1509	Mt	S	N	179	A	80	1A	750	65...330	150	<0,4	500	<0,1	-	<20	120	-	4),kpl.2SA 777
T	2SC 1509-P	Mt	S	N	179	A	80	1A	750	65...110	150	<0,4	500	<0,1	-	<20	120	-	4,20)
T	2SC 1509-Q	Mt	S	N	179	A	80	1A	750	90...155	150	<0,4	500	<0,1	-	<20	120	-	4,20)
T	2SC 1509-R	Mt	S	N	179	A	80	1A	750	130...220	150	<0,4	500	<0,1	-	<20	120	-	4,20)
T	2SC 1509-S	Mt	S	N	179	A	80	1A	750	185...330	150	<0,4	500	<0,1	-	<20	120	-	4,20)
T	2SC 1513	Hi	S	N	84	C	25	300	800	35...250	30	-	-	-	<5	(3)	1,8G	-	37,38)
T	2SC 1514	Hi	S	N	211	A	300	100	10W*	30...200	20	<1,5	20	<1°	-	<4	>50	-	3)
t	2SC 1515	Hi	S	N	59	B	150	50	200	80	10	<1,0	10	<0,1	-	3	110	-	3,10),NT:2SC 1515 K
T	2SC 1515 K	Hi	S	N	59	B	150	50	200	30...300	10	<1,0	10	<0,1	-	<10	>60	-	3,11)
t	2SC 1516	Hi	S	N	172	C	35	3A	10W*	150	500	<1,0	2A	<20	-	35	110	-	4,10),NT:2SC 1516 K
T	2SC 1516 K	Hi	S	N	172	C	35	3A	10W*	60...320	500	<1,0	2A	<20	-	-	110	140	4,11)
T	2SC 1516 K-B	Hi	S	N	172	C	35	3A	10W*	60...120	500	<1,0	2A	<20	-	-	110	140	4,11,20)
T	2SC 1516 K-C	Hi	S	N	172	C	35	3A	10W*	100...200	500	<1,0	2A	<20	-	-	110	140	4,11,20)
T	2SC 1516 K-D	Hi	S	N	172	C	35	3A	10W*	160...320	500	<1,0	2A	<20	-	-	110	140	4,11,20)
tt	2SC 1517	Hi	S	N	172	C	50	1A	10W*	160	50	-	-	<5	-	30	10	-	4,10),NT:2SC 1517 AK
tt	2SC 1517 A	Hi	S	N	172	C	80	1A	10W*	110	50	<1,5	1A	<5	-	30	150	-	4,10,21), NT:2SC 1517 AK
T	2SC 1517 AK	Hi	S	N	172	C	80	1A	10W*	40...320	50	<1,5	1A	<5	-	30	150	250	4,11,21)
T	2SC 1517 AK-A	Hi	S	N	172	C	80	1A	10W*	40...70	50	<1,5	1A	<5	-	30	150	250	4,11,20,21)
T	2SC 1517 AK-B	Hi	S	N	172	C	80	1A	10W*	60...120	50	<1,5	1A	<5	-	30	150	250	4,11,20,21)
T	2SC 1517 AK-C	Hi	S	N	172	C	80	1A	10W*	100...200	50	<1,5	1A	<5	-	30	150	250	4,11,20,21)
T	2SC 1517 AK-D	Hi	S	N	172	C	80	1A	10W*	160...320	50	<1,5	1A	<5	-	30	150	250	4,11,20,21)
T	2SC 1518	Mt	S	N	179	A	20	1,5A	750	65...330	500	<0,5	1A	<0,1	-	<20	150	-	4)
T	2SC 1518-P	Mt	S	N	179	A	20	1,5A	750	65...110	500	<0,5	1A	<0,1	-	<20	150	-	4,20)
T	2SC 1518-Q	Mt	S	N	179	A	20	1,5A	750	90...155	500	<0,5	1A	<0,1	-	<20	150	-	4,20)
T	2SC 1518-R	Mt	S	N	179	A	20	1,5A	750	130...220	500	<0,5	1A	<0,1	-	<20	150	-	4,20)
T	2SC 1518-S	Mt	S	N	179	A	20	1,5A	750	185...330	500	<0,5	1A	<0,1	-	<20	150	-	4,20)
T	2SC 1520	NE	S	N	178	D	250	200	10W*	40...200	10	<2,0	50	<0,1	-	<4,5	>50	-	3)
T	2SC 1521	NE	S	N	178	E	250	200	10W*	40...200	10	<2,0	50	<0,1	-	<4,5	>50	-	3)
T	2SC 1524	Fu	S	N	364	A	30	1A	12W*	50	500	-	-	<200	-	8	800	-	37,42:8 W)
T	2SC 1525	Fu	S	N	364	A	30	2A	20W*	50	1A	-	-	<400	-	13	800	-	37,42:13 W)
T	2SC 1526	Fu	S	N	364	A	30	3A	25W*	50	2A	-	-	<600	-	18	1G	-	37,42:22 W)
T	2SC 1528	Mb	S	N	231	A	18	2,5A	25W*	10...180	100	-	-	<500	-	-	450	-	37,42:>14 W)
T	2SC 1533	Fu	S	N	364	A	23	500	7W*	50	200	-	-	<100	-	5	1,8G	-	37,42:2,2 W)
T	2SC 1534	Fu	S	N	364	A	23	1A	12W*	50	500	-	-	<200	-	8	1,6G	-	37,42:7 W)
T	2SC 1535	Fu	S	N	364	A	23	2A	25W*	50	1A	-	-	<400	-	13	1,2G	-	37,42:12 W)
T	2SC 1536	Fu	S	N	364	A	23	4A	40W*	50	3A	-	-	<800	-	23	800	-	37,42:24 W)
T	2SC 1537	To	S	N	24	A	40	30	150	<1200	50µ	-	-	<1	-	3,5	200	-	46:120 ps)
T	2SC 1538	To	S	N	24	A	40	30	150	>1200	50µ	-	-	<1	3	3,5	200	-	46:120 ps)
T	2SC 1539	To	S	N	24	A	20	30	150	>1200	50µ	-	-	<1	-	4,5	200	-	46:120 ps)
T	2SC 1540	To	S	N	24	A	20	30	150	>1200	50µ	-	-	<1	3	4,5	200	-	46:120 ps)
T	2SC 1541	To	S	N	24	A	32	150	300	<820	10	-	-	<1	-	4,5	250	-	46:150 ps)
T	2SC 1542	To	S	N	24	A	20	150	300	<820	10	-	-	<1	-	4,5	250	-	46:150 ps)
T	2SC 1543	To	S	N	24	A	32	20	150	220	10	-	-	<1	-	-	-	<200	-
T	2SC 1544	To	S	N	24	A	20	20	150	220	10	-	-	<1	-	-	-	<200	-
T	2SC 1545	To	S	N	24	C	(40)	300	300	10000	100	-	-	<1	-	5	200	-	4,5,46:100 ps)
T	2SC 1546	To	S	N	24	C	(25)	300	300	10000	100	-	-	<1	-	5	200	-	4,5,46:100 ps)
T	2SC 1547	Mt	S	N	72	B	20	20	150	>20	(2)	-	-	<0,1	[>14]	0,8	900	-	32)
T	2SC 1548	TT	S	N	184	A	25	5A	45W*	10...200	1A	-	-	<1m	-	-	-	-	37,42:23 W)
T	2SC 1550	Mt	S	N	26	A	250	100	10W*	50...250	5	<2,0	50	<100	-	<5	>70	-	3)
T	2SC 1551	TT	S	N	361	A	15	30	200	70	10	-	-	<0,1	[7]	<1	6,5G	-	31,38)
T	2SC 1552	TT	S	N	361	A	15	30	250	70	10	-	-	<0,1	[10,5]	<1	4,5G	-	31,38)
T	2SC 1553	TT	S	N	72	B	20	30	175	100	5	-	-	<0,1	[15]	<1,1	4,5G	-	31,38)
T	2SC 1554	TT	S	N	106	A	15	120	1,2W*	100	50	-	-	<1	[12,5]	<2,3	4G	-	31,38)
T	2SC 1555	TT	S	N	161	A	15	120	1,2W*	100	50	-	-	<1	[12,5]	<2,3	4G	-	31,38)
T	2SC 1556	TT	S	N	84	C	15	120	1,2W*	100	50	-	-	<1	[14]	<2,3	3,5G	-	31,38)
T	2SC 1557	TT	S	N	84	C	20	180	3W*	150	50	-	-	<1	-	<3	3G	-	31,37,42:1,1 W)
T	2SC 1558	TT	S	N	361	A	8	80	250	75	50	-	-	<0,1	[10]	<1,5	7G	-	31,38)

1 K	2 Typ	3 Hersteller	4 Ma	5 Pl	6 Fo	7 Af	8 U_{max} [V]	9 U_{max} [mA]	10 P_{tot} [mW]	11 B	I_F [mA]	12 U_S [V]	I_F [mA]	13 I_{Sp} [uA]	14 F [dB]	15 C [pF]	16 f_g [MHz]	17 t [ns]	18 Bemerkung
T	2SC 1559	TT	S	N	106	A	8	80	400	75	50	·	·	<0,1	[10]	<1,5	7G	·	31,38)
T	2SC 1560	NE	S	N	204	A	12	70	580	70	20	·	·	<1	·	0,6	4,5G	·	31,38)
T	2SC 1561	Fu	S	N	364	A	35	500	7W*	50	200	·	·	<100	·	4,5	1,8G	·	37,42:3 W)
T	2SC 1562	Fu	S	N	364	A	35	1A	12W*	50	500	·	·	<200	·	7	1,6G	·	37,42:9 W)
T	2SC 1563	Fu	S	N	364	A	35	2A	25W*	50	1A	·	·	<400	·	12	1,2G	·	37,42:15 W)
T	2SC 1564	Fu	S	N	364	A	35	4A	40W*	50	3A	·	·	<800	·	23	800	·	37,42:30 W)
T	2SC 1565	Mt	S	N	26	A	150	500	[10W]	60...240	100	<10	250	<30	·	·	·	·	4),Kpl. 2SA 795
T	2SC 1565-P	Mt	S	N	26	A	150	500	[10W]	60...120	100	<10	250	<30	·	·	·	·	4,20)
T	2SC 1565-Q	Mt	S	N	26	A	150	500	[10W]	90...180	100	<10	250	<30	·	·	·	·	4,20)
T	2SC 1565-R	Mt	S	N	26	A	150	500	[10W]	120...240	100	<10	250	<30	·	·	·	·	4,20)
T	2SC 1566	Mt	S	N	26	A	(250)	150	4W*	>40	40	<1,0	100	<1m+	·	<4	>80	·	3)
T	2SC 1567	Mt	S	N	26	A	100	1A	4W*	65...330	150	<0,4	500	<10	·	<20	120	·	4),kpl.2SA 794
T	2SC 1567-P	Mt	S	N	26	A	100	1A	4W*	65...110	150	<0,4	500	<10	·	<20	120	·	4,20)
T	2SC 1567-Q	Mt	S	N	26	A	100	1A	4W*	90...155	150	<0,4	500	<10	·	<20	120	·	4,20)
T	2SC 1567-R	Mt	S	N	26	A	100	1A	4W*	130...220	150	<0,4	500	<10	·	<20	120	·	4,20)
T	2SC 1567-S	Mt	S	N	26	A	100	1A	4W*	185...330	150	<0,4	500	<10	·	<20	120	·	4,20)
T	2SC 1567 A	Mt	S	N	26	A	120	1A	4W*	65...330	150	<0,4	500	<10	·	<20	120	·	4,21),kpl.2SA 794 A
T	2SC 1567 A-P	Mt	S	N	26	A	120	1A	4W*	65...110	150	<0,4	500	<10	·	<20	120	·	4,20,21)
T	2SC 1567 A-Q	Mt	S	N	26	A	120	1A	4W*	90...155	150	<0,4	500	<10	·	<20	120	·	4,20,21)
T	2SC 1567 A-R	Mt	S	N	26	A	120	1A	4W*	130...220	150	<0,4	500	<10	·	<20	120	·	4,20,21)
T	2SC 1567 A-S	Mt	S	N	26	A	120	1A	4W*	185...330	150	<0,4	500	<10	·	<20	120	·	4,20,21)
T	2SC 1568	Mt	S	N	26	A	18	2A	4W*	90...450	500	<0,5	1A	<0,1	·	12	150	·	4)
T	2SC 1568-Q	Mt	S	N	26	A	18	2A	4W*	90...155	500	<0,5	1A	<0,1	·	12	150	·	4,20)
T	2SC 1568-R	Mt	S	N	26	A	18	2A	4W*	130...220	500	<0,5	1A	<0,1	·	12	150	·	4,20)
T	2SC 1568-S	Mt	S	N	26	A	18	2A	4W*	185...330	500	<0,5	1A	<0,1	·	12	150	·	4,20)
T	2SC 1568-T	Mt	S	N	26	A	18	2A	4W*	260...450	500	<0,5	1A	<0,1	·	12	150	·	4,20)
T	2SC 1569	TT	S	N	29	A	300	150	1,5W	100	50	·	·	<0,1	·	<6,5	100	·	3)
T	2SC 1570	Sa	S	N	179	A	50	100	200	70	(1)	·	·	<0,1	·	·	100	·	·
T	2SC 1571	Sa	S	N	179	A	35	100	200	70	(1)	·	·	<0,1	·	·	100	·	·
T	2SC 1571 L	Sa	S	N	179	A	35	100	200	70	(1)	·	·	<0,1	·	·	100	·	·
T	2SC 1573	Mt	S	N	26	A	200	70	600	>30	5	·	·	<2	·	5	80	·	3)
T	2SC 1574	TT	S	N	84	C	20	30	400	70	5	·	·	<0,1	[15]	<1,3	4,5G	·	31,38)
T	2SC 1576	TT	S	N	2	A	330	8A	100W*	30...150	1A	·	·	<100	·	80	10	·	4,7)
T	2SC 1577	Sn	S	N	2	A	400	8A	80W*	>10	3A	<1,0	3A	<1m	·	·	7	4µ	7)
T	2SC 1578	Sn	S	N	2	A	500	8A	80W*	>10	3A	<1,0	3A	<1m	·	·	7	4µ	7)
T	2SC 1579	Sn	S	N	2	A	400	15A	150W*	>10	5A	·	·	<1m	·	·	7	4µ	7
T	2SC 1580	Sn	S	N	2	A	500	15A	150W*	>10	5A	·	·	<1m	·	·	7	4µ	7)
T	2SC 1581	TT	S	N	242	A	35	7A	80W*	10...100	5A	·	·	<3m	·	·	>50	·	37,42:50 W)
T	2SC 1582	TT	S	N	242	A	35	13A	140W*	10...100	10A	·	·	<6m	·	·	>50	·	37,42:100 W)
T	2SC 1583	Mb	S	N	321	A	50	100	400	250...1200	1	<0,6	10	<0,1	0,5	2,5	150	·	14:<10 mV, 15,20,24)
T	2SC 1583-F	Mb	S	N	321	A	50	100	400	250...500	1	<0,6	10	<0,1	0,5	2,5	150	·	14:<10 mV, 15,20,24)
T	2SC 1583-G	Mb	S	N	321	A	50	100	400	400...800	1	<0,6	10	<0,1	0,5	2,5	150	·	14:<10 mV, 15,20,24)
T	2SC 1583-H	Mb	S	N	321	A	50	100	400	600...1200	1	<0,6	10	<0,1	0,5	2,5	150	·	14:<10 mV, 15,20,24)
T	2SC 1584	Sn	S	N	2	A	100	15A	150W*	>30	5A	·	·	<1m	·	·	10	4µ	7)
T	2SC 1585	Sn	S	N	2	A	150	15A	150W*	>30	5A	·	·	<1m	·	·	10	4µ	7)
T	2SC 1586	Sn	S	N	2	A	200	15A	150W*	>30	5A	·	·	<1m	·	·	10	4µ	7)
T	2SC 1588	NE	S	N	22	D	18	300	1,7W*	15...200	100	·	·	<100	·	<10	800	·	31,37,42:400 mW)
T	2SC 1589	NE	S	N	178	G	18	700	2,5W*	15...200	300	·	·	<100	·	<15	550	·	31,37,42:1,5 W)
T	2SC 1590	NE	S	N	238	A	18	1,2A	13W*	15...200	500	·	·	<1m	·	<25	350	·	31,37,42:6,5 W)
T	2SC 1591	NE	S	N	238	A	18	2,5A	25W*	15...200	1A	·	·	<2m	·	<40	200	·	31,37,42:15,5 W)
T	2SC 1596	Fu	S	N	6	A	120	50	450	60	10	<0,5	10	<1	·	2	130	·	3)
T	2SC 1605	Mb	S	N	181	A	(35)	4A	30W*	·	·	·	·	·	<500	·	·	·	·
T	2SC 1607	Fu	S	N	72	B	20	100	180	50	50	·	·	<100	·	4	·	·	35)
T	2SC 1608	Fu	S	N	72	B	20	500	5W*	50	200	·	·	<100	·	5	·	·	37,42:>1,2 W)
T	2SC 1610	NE	S	N	2	A	100	10A	100W*	>20	5A	<1,0	10A	<100	·	·	·	300°	7)
T	2SC 1617	TT	S	N	2	A	100	7A	50W*	30...150	1A	·	·	<1m	·	100	10	·	7)
T	2SC 1618	Sn	S	N	2	A	60	6A	50W*	>20	3A	<1,5	3A	<1m	·	·	10	1,2µ+	4)
T	2SC 1619	Sn	S	N	2	A	80	6A	50W*	>20	3A	<1,5	3A	<1m	·	·	10	1,2µ+	4)
T	2SC 1619 A	Sn	S	N	2	A	100	6A	50W*	>20	3A	<1,5	3A	<1m	·	·	10	1,2µ+	4,21)
T	2SC 1620	Mt	S	N	231	A	18	600	10W*	10...200	100	·	·	<100	·	7	1,2G	·	37,42:2,6 W)
T	2SC 1621	NE	S	N	48	A	15	200	150	40...180	1	·	·	<0,1	·	<6	400	<20	6,9)
T	2SC 1622	NE	S	N	48	A	25	30	150	200...900	0,5	·	·	<50n	·	·	200	·	6,35)
T	2SC 1623	NE	S	N	48	A	40	100	150	60...600	1	·	·	<0,1	·	·	180	·	6,35)
T	2SC 1626	TT	S	N	29	A	80	750	1,5W	70...240	150	·	·	<0,5	·	·	100	·	4)
T	2SC 1629	Sn	S	N	2	B	70	8A	50W*	>500	1A	<1,0	3A	<1m	·	·	10	1,2µ	4,5)
T	2SC 1635	Fu	S	N	9	A	50	1A	800	50	500	<0,6	500	<0,3	·	·	·	<35	9)
T	2SC 1635 F	Fu	S	N	9	A	50	1A	800	50	500	<0,6	500	<0,3	·	·	·	<35	9,11)
T	2SC 1653	NE	S	N	48	A	130	50	150	50...330	15	·	·	<0,1	·	4,5	150	·	6,8)
T	2SC 1654	NE	S	N	48	A	160	50	150	50...330	15	·	·	<0,1	·	4,5	150	·	6,8)
T	2SC 1656	NE	S	N	88	B	6	30	250	100	(10)	·	·	<0,1	·	0,35	>7G	·	31,38)
T	2SC 1660	NE	S	N	204	A	8	80	350	100	(30)	·	·	<0,1	·	0,6	>6G	·	31,38)
T	2SC 1663	SS	S	N	172	A	140	500	950	50...350	100	<0,7	1A	<0,2	·	<20	>30	·	4),kpl.2SA 835
T	2SC 1664	Sn	S	N	15	B	60	6A	40W*	>500	1A	<1,0	3A	<10	·	·	10	1,2µ	4,5)
T	2SC 1667	Mt	S	N	2	A	80	4A	50W*	40...200	1A	·	·	<1m	·	·	10	·	4)

1 K	2 Typ	3 Hersteller	4 Ma	5 Pl	6 Fo	7 Af	8 U_{max} [V]	9 U_{max} [mA]	10 P_{tot} [mW]	11 B	I_F [mA]	12 U_S [V]	I_F [mA]	13 I_{Sp} [uA]	14 F [dB]	15 C [pF]	16 f_g [MHz]	17 t [ns]	18 Bemerkung
T	2SC 1669	TT	S	N	29	A	150	1,5A	1,5W	40...240	500	-	-	<20	-	-	6	-	4)
T	2SC 1670	SS	S	N	210	A	140	500	750	50...350	100	<0,7	1A	<0,2	-	<20	>30	-	4,7),kpl.2SA 840
T	2SC 1674	NE	S	N	22	A	20	20	250	40...180	1	-	-	<0,1	3	1	600	-	35)
T	2SC 1675	NE	S	N	22	A	30	30	250	40...180	1	-	-	<0,1	2	1,9	250	-	35)
T	2SC 1684	Mt	S	N	22	C	25	100	250	<650	2	-	-	<1	-	3,5	150	-	-
T	2SC 1685	Mt	S	N	22	C	50	100	250	<650	2	-	-	<1	-	3,5	150	-	-
T	2SC 1686	Mt	S	N	22	N	30	25	250	>26	4	-	-	<10	-	0,3	<550	-	35)
T	2SC 1687	Mt	S	N	22	N	25	30	400	>38	7	-	-	<10	-	<0,5	820	-	35)
T	2SC 1688	Mt	S	N	22	N	40	30	400	>38	7	-	-	<10	-	<0,5	820	-	38)
T	2SC 1710	Fu	S	N	369	A	10	130	1W*	80	60	-	-	<0,5	-	0,8	7G	-	31,37)
T	2SC 1711	Fu	S	N	81	B	13	30	200	80	10	-	-	<0,5	3	0,25	7,5G	-	31)
T	2SC 1711 A	Fu	S	N	81	B	13	30	200	80	10	-	-	<0,5	2,5	0,25	7,5G	-	31)
T	2SC 1712	Fu	S	N	81	B	8	30	200	80	10	-	-	<0,5	-	0,25	8G	-	31)
T	2SC 1713	Fu	S	N	367	A	8	30	200	80	10	-	-	<0,5	-	<0,45	8G	-	14:<20 mV, 17:>0,6,24,31)
T	2SC 1714	Fu	S	N	368	B	8	30	200	80	10	-	-	<0,5	-	<0,45	8G	-	14:<20 mV, 17:>0,6,24,31)
T	2SC 1715	Fu	S	N	368	C	8	30	200	80	10	-	-	<0,5	-	<0,45	8G	-	14:<20 mV, 17:>0,6,24,31)
T	2SC 1716	Fu	S	N	368	D	8	30	200	80	10	-	-	<0,5	-	<0,45	8G	-	14:<20 mV, 17:>0,6,24,31)
T	2SC 1719	Fu	S	N	346	A	120	50	1W	150	10	<0,5	10	<1	-	2	130	-	3)
T	2SC 1720	Fu	S	N	346	A	150	50	1W	150	10	<0,5	10	<1	-	2	130	-	3)
T	2SC 1721	Fu	S	N	22	B	60	1A	500	50	500	<0,3	200	<1	-	10	>100	-	4)
T	2SC 1728	SS	S	N	172	A	50	1,5A	7,9W*	98...649	100	<0,3	1A	<0,2	-	<40	-	-	4)
T	2SC 1728-1	SS	S	N	172	A	50	1,5A	7,9W*	98...156	100	<0,3	1A	<0,2	-	<40	-	-	4,20)
T	2SC 1728-2	SS	S	N	172	A	50	1,5A	7,9W*	140..222	100	<0,3	1A	<0,2	-	<40	-	-	4,20)
T	2SC 1728-3	SS	S	N	172	A	50	1,5A	7,9W*	199...316	100	<0,3	1A	<0,2	-	<40	-	-	4,20)
T	2SC 1728-4	SS	S	N	172	A	50	1,5A	7,9W*	285...451	100	<0,3	1A	<0,2	-	<40	-	-	4,20)
T	2SC 1728-5	SS	S	N	172	A	50	1,5A	7,9W*	409...649	100	<0,3	1A	<0,2	-	<40	-	-	4,20)
T	2SC 1735	Mb	S	N	22	L	100	800	800	55...300	10	<1,0	150	<1	-	7	130	-	4),kpl.2SA 850
T	2SC 1735-C	Mb	S	N	22	L	100	800	800	55...110	10	<1,0	150	<1	-	7	130	-	4,20)
T	2SC 1735-D	Mb	S	N	22	L	100	800	800	90...180	10	<1,0	150	<1	-	7	130	-	4,20)
T	2SC 1735-E	Mb	S	N	22	L	100	800	800	150...300	10	<1,0	150	<1	-	7	130	-	4,20)
T	2SC 1736	Mb	S	N	22	C	50	100	300	150...800	2	<0,25	10	<0,1	-	<4,5	300	-	kpl.2SA 851
T	2SC 1736-A	Mb	S	N	22	C	50	100	300	150...300	2	<0,25	10	<0,1	-	<4,5	300	-	20)
T	2SC 1736-B	Mb	S	N	22	C	50	100	300	250...500	2	<0,25	10	<0,1	-	<4,5	300	-	20)
T	2SC 1736-C	Mb	S	N	22	C	50	100	300	400...800	2	<0,25	10	<0,1	-	<4,5	300	-	20)
T	2SC 1737	Mb	S	N	22	C	35	100	300	150...1200	2	<0,25	10	<0,1	-	<4,5	300	-	kpl.2SA 852
T	2SC 1737-A	Mb	S	N	22	C	35	100	300	150...300	2	<0,25	10	<0,1	-	<4,5	300	-	20)
T	2SC 1737-B	Mb	S	N	22	C	35	100	300	250...500	2	<0,25	10	<0,1	-	<4,5	300	-	20)
T	2SC 1737-C	Mb	S	N	22	C	35	100	300	400...800	2	<0,25	10	<0,1	-	<4,5	300	-	20)
T	2SC 1737-D	Mb	S	N	22	C	35	100	300	600...1200	2	<0,25	10	<0,1	-	<4,5	300	-	20)
T	2SC 1738	Mb	S	N	22	C	35	100	300	250...1200	2	<0,25	10	<0,1	0,5	<4,5	300	-	kpl.2SA 853
T	2SC 1738-B	Mb	S	N	22	C	35	100	300	250...500	2	<0,25	10	<0,1	0,5	<4,5	300	-	20)
T	2SC 1738-C	Mb	S	N	22	C	35	100	300	400...800	2	<0,25	10	<0,1	0,5	<4,5	300	-	20)
T	2SC 1738-D	Mb	S	N	22	C	35	100	300	600...1200	2	<0,25	10	<0,1	0,5	<4,5	300	-	20)
T	2SC 1760	SS	S	N	172	B	50	1,5A	7,9W*	98...649	100	<0,3	1A	<0,2	-	<40	-	-	4)
T	2SC 1760-1	SS	S	N	172	B	50	1,5A	7,9W*	98...156	100	<0,3	1A	<0,2	-	<40	-	-	4,20)
T	2SC 1760-2	SS	S	N	172	B	50	1,5A	7,9W*	140...222	100	<0,3	1A	<0,2	-	<40	-	-	4,20)
T	2SC 1760-3	SS	S	N	172	B	50	1,5A	7,9W*	199...316	100	<0,3	1A	<0,2	-	<40	-	-	4,20)
T	2SC 1760-4	SS	S	N	172	B	50	1,5A	7,9W*	285...451	100	<0,3	1A	<0,2	-	<40	-	-	4,20)
T	2SC 1760-5	SS	S	N	172	B	50	1,5A	7,9W*	409...649	100	<0,3	1A	<0,2	-	<40	-	-	4,20)
T	2SC 1762	SS	S	N	3	A	500	100	470	>50	10	<1,0	50	<0,1	-	<15	>8	-	3)
T	2SC 1776	Fu	S	N	345	A	40	250	300	150	10	<0,7	100	<0,5	-	5	220	95	4)
T	2SC 1820	Fu	S	N	7	C	35	500	3W*	50	200	-	-	<100	-	4	-	-	37,42:1,6 W)
T	2SC 1821	Fu	S	N	364	A	35	500	7W*	50	200	-	-	<100	-	4,5	-	-	37,42:4 W)
T	2SC 1822	Fu	S	N	364	A	35	1A	12W*	50	500	-	-	<200	-	7	-	-	37,42:7,5 W)
T	2SC 1823	Fu	S	N	364	A	35	2A	25W*	50	1A	-	-	<400	-	12	-	-	37,42:15 W)
T	2SC 1824	Fu	S	N	364	A	35	4A	40W*	50	3A	-	-	<800	-	23	-	-	37,42:30 W)
T	2SC 1825	Fu	S	N	366	A	35	8A	75W*	50	6A	-	-	<1,6m	-	45	-	-	37,42:55 W)
T	2SC 1903	Fu	S	N	26	A	120	50	1W	150	10	<0,5	10	<1	-	2	130	-	3)
T	2SC 1904	Fu	S	N	26	A	150	50	1W	150	10	<0,5	10	<1	-	2	130	-	3)
T	2SC 1954	Fu	S	N	22	B	20	150	450	100	25	-	-	<1	2	1,5G	-	-	37)

1 K	2 Typ	3 Hersteller	4 Ma	5 Pl	6 Fo	7 Af	8 U_{max} [V]	9 U_{max} [mA]	10 P_{tot} [mW]	11 B	I_F [mA]	12 U_S [V]	I_F [mA]	13 I_{Sp} [uA]	14 F [dB]	15 C [pF]	16 f_g [MHz]	17 t [ns]	18 Bemerkung
t	2SD 11	NE	G	N	3	C	(25)	300	150	25...300	20	·	·	<10	·	·	2,5*	·	4,10)
t	2SD 12	Mt	S	N	2	A	40	2,5A	60W*	25...75	1A	·	·	<10m	·	·	(>20k)	·	4,10)
T	2SD 13	Ca	S	N	155	A	20	10A	100W*	30...90	2,5A	·	·	<40m	·	·	(>20k)	·	7)
T	2SD 14	Ca	S	N	155	A	40	10A	100W*	15...45	10A	·	·	<45m	·	·	(>20k)	·	7)
T	2SD 15	Sn	S	N	2	A	40	6A	80W*	>10	1,5A	<1,5	3A	<50	·	·	>1*	1,5µ	4)
T	2SD 16	Sn	S	N	2	A	55	6A	80W*	>10	1,5A	<1,5	3A	<50	·	·	>1*	1,5µ	4)
T	2SD 17	Sn	S	N	2	A	70	6A	80W*	>10	1,5A	<1,5	3A	<50	·	·	>1*	1,5µ	4)
T	2SD 18	Sn	S	N	2	A	85	6A	80W*	>10	1,5A	<1,5	3A	<50	·	·	<1*	1,5µ	4)
t	2SD 19	NE	G	N	3	B	(25)	300	150	31	20	·	·	<12	·	·	>1*	·	4,10)
t	2SD 20	NE	G	N	3	B	(25)	300	150	50	20	·	·	<12	·	·	>1*	·	4,10)
t	2SD 21	NE	G	N	3	B	(25)	300	150	72	20	·	·	<12	·	·	>1*	·	4,10)
t	2SD 22	NE	G	N	3	B	(25)	300	150	97	20	·	·	<12	·	·	>1*	·	4,10)
t	2SD 23	NE	G	N	3	B	(25)	300	150	150	20	·	·	<12	·	·	>1*	·	4,10)
T	2SD 24	Sa	S	N	15	A	(300)	100	6W°	60	50	<5,0	80	<1,5	·	<17	25	·	3)
T	2SD 24 Y	Sa	S	N	15	A	(300)	150	6,5W°	<250	50	<5,0	80	<1,5	·	12	8	·	3)
t	2SD 25	NE	G	N	1	A	(25)	100	110	70	50	·	·	<14	·	·	1*	·	10)
t	2SD 26	Mb	S	N	2	A	30	7A	50W*	5...100	5A	·	·	<100	·	·	·	·	4,10)
t	2SD 26 A	Mb	S	N	2	A	40	7A	50W*	5...100	5A	·	·	<100	·	·	·	·	4,10,21)
t	2SD 26 B	Mb	S	N	2	A	60	7A	50W*	5...100	5A	·	·	<100	·	·	·	·	4,10,21)
t	2SD 26 C	Mb	S	N	2	A	80	7A	50W*	5...100	5A	·	·	<100	·	·	·	·	4,10,21)
T	2SD 28	SS	S	N	190	A	40	3A	18W*	32...276	100	·	·	<20	·	·	·	·	4)
T	2SD 29	SS	S	N	190	A	60	3A	18W*	32...276	100	·	·	<20	·	·	·	·	4)
T	2SD 30	Sa	G	N	192	A	(25)	200	300	155...220	100	0,2*	10	<15	·	·	1*	·	kpl.2SB 22
T	2SD 30-BL	Sa	G	N	192	A	(25)	200	300	110...165	100	0,2*	10	<15	·	·	1*	·	20)
T	2SD 30-GR	Sa	G	N	192	A	(25)	200	300	67...110	100	0,2*	10	<15	·	·	1*	·	20)
T	2SD 30-O	Sa	G	N	192	A	(25)	200	300	90...140	100	0,2*	10	<15	·	·	1*	·	20)
T	2SD 30-R	Sa	G	N	192	A	(25)	200	300	180...275	100	0,2*	10	<15	·	·	1*	·	20)
T	2SD 30-Y	Sa	G	N	192	A	(25)	200	300	135...195	100	0,2*	10	<15	·	·	1*	·	20)
t	2SD 31	Mt	G	N	1	A	(25)	125	125	50	2	·	·	<15	3	·	·	·	10)
t	2SD 32	Mt	G	N	1	A	(25)	125	125	90	2	·	·	<15	3	·	·	·	10)
T	2SD 33	Fu	G	N	1	A	(20)	50	150	(60)	(1)	·	·	<14	·	·	2*	·	·
T	2SD 34	Fu	G	N	193	A	(20)	150	250	(60)	(1)	·	·	<14	·	·	2*	·	·
T	2SD 37	Fu	G	N	1	A	(30)	50	150	(60)	(1)	·	·	<14	·	30	2*	·	·
T	2SD 38	Fu	G	N	193	A	(30)	150	250	(60)	(1)	·	·	<16	·	45	2*	·	·
T	2SD 41	TT	S	N	2	A	80	10A	200W*	30...200	1A	·	·	<200	·	·	·	·	4,7)
t	2SD 43	TT	G	N	1	A	(25)	50	110	40...110	50	·	·	<14	·	24	1*	·	10),kpl.2SB 43
t	2SD 43 A	TT	G	N	1	A	(45)	150	110	40...110	50	·	·	<14	·	24	1*	·	10,21),kpl.2SB 43 A
t	2SD 44	TT	G	N	1	A	(25)	50	80	(45...115)	(1)	·	·	<14	·	25	>0,5*	·	10),kpl.2SB 44
t	2SD 45	SS	S	N	2	A	100	5A	50W*	12...128	1A	·	·	<15m	·	·	20	·	4,7,10)
t	2SD 46	SS	S	N	2	A	75	5A	50W*	12...184	1A	·	·	<15m	·	·	20	·	4,7,10)
T	2SD 47	Ca, SS	S	N	2	A	50	5A	50W*	12...184	1A	·	·	<15m	·	·	20	·	4,7)
T	2SD 48	Fu	S	N	136	A	55	3A	20W*	20...80	750	<1,0	750	<15	·	·	1,5*	·	4)
T	2SD 48 N	Fu	S	N	136	A	55	3A	20W*	20...80	750	<1,0	750	<15	·	·	>0,5*	·	4,11)
T	2SD 49	SS	S	N	190	A	60	3A	18W*	25...100	1A	·	·	<20	·	·	2	·	4,7)
T	2SD 50	Fu	S	N	2	A	55	6A	50W*	15...60	1,5A	<1,0	1,5A	<15	·	·	1,5*	·	4)
T	2SD 50 N	Fu	S	N	2	A	55	6A	50W*	15...60	1,5A	<1,0	1,5A	<15	·	·	>0,5*	·	4,11)
T	2SD 51	SS,TT	S	N	2	A	50	5A	50W*	30...120	2A	<1,0	2A	<5	·	<250	10*	·	7)
T	2SD 51 A	SS,TT	S	N	2	A	110	5A	50W*	30...120	2A	<1,0	2A	<100	·	<250	10*	·	7,21)
t	2SD 51 AN	TT	S	N	2	A	110	5A	50W*	30...120	2A	<1,0	2A	<100	·	<250	>5*	·	7,10,11,21)
t	2SD 51 N	TT	S	N	2	A	50	5A	50W*	30...120	2A	<1,0	2A	<5	·	<250	>5*	·	7,10,11)
T	2SD 52	TT	S	N	2	A	55	6A	80W*	10...40	3A	<1,5	3A	<10	·	250	2*	·	7)
T	2SD 52 A	TT	S	N	2	A	110	6A	80W*	10...40	3A	<1,5	3A	<100	·	250	2*	·	7,21)
t	2SD 52 AN	TT	S	N	2	A	110	6A	80W*	10...40	3A	<1,5	3A	<100	·	250	>1*	·	7,10,11,21)
T	2SD 52 N	Fu,TT	S	N	2	A	55	6A	80W*	10...40	3A	<1,5	3A	<10	·	250	>1*	·	7,11)
T	2SD 53	TT	S	N	2	A	50	10A	100W*	12...48	5A	<1,5	5A	<20	·	250	1,2*	·	7)
T	2SD 53 A	TT	S	N	2	A	110	10A	100W*	12...48	5A	<1,5	5A	<100	·	250	1,2*	·	7,21)
t	2SD 53 AN	TT	S	N	2	A	110	10A	100W*	12...48	5A	<1,5	5A	<100	·	250	>0,5*	·	7,10,11,21)
T	2SD 53 N	Fu,TT	S	N	2	A	50	10A	100W*	12...48	5A	<1,5	5A	<20	·	250	>0,5*	·	7,11)
T	2SD 54	Fu	S	N	155	A	50	10A	150W*	12...48	5A	<1,5	5A	<200	·	·	1,2*	·	4,7)
T	2SD 54 N	Fu	S	N	155	A	50	10A	150W*	12...48	5A	<1,5	5A	<20	·	·	>0,5*	·	4,7,11)
T	2SD 55	TT	S	N	2	A	55	20A	200W*	12...48	10A	<1,5	10A	<10m	·	400	1*	·	7)
T	2SD 55 A	TT	S	N	2	A	110	20A	200W*	>20	1A	<1,5	10A	<10m	·	400	1*	·	7,21)
t	2SD 55 AN	TT	S	N	2	A	110	20A	200W*	>20	1A	<1,5	10A	<10m	·	400	1*	·	7,10,11,21)
t	2SD 55 N	TT	S	N	2	A	55	20A	200W*	12...48	10A	<1,5	10A	<10m	·	400	1*	·	7,10,11)
T	2SD 56	SS	S	N	190	A	80	3A	30W*	15...150	100	·	·	<50	·	·	·	·	4,7)
t	2SD 57	Mb	S	N	190	A	20	3A	20W*	20...180	1A	·	·	<200	·	·	3,5*	·	4,10)
t	2SD 58	Mb	S	N	190	A	40	3A	20W*	20...180	1A	·	·	<40	·	·	3,5*	·	4,10)
T	2SD 59	Ca,Mb	S	N	2	A	60	6A	50W*	35...180	1A	·	·	<30	·	·	3	·	4,7)
t	2SD 60	Mb	S	N	2	A	75	6A	50W*	35...180	1A	·	·	<30	·	·	3	·	4,7,10)
t	2SD 61	SS	G	N	201	A	(30)	100	120	50	10	·	·	<10	·	35	1*	·	10)
t	2SD 62	SS	G	N	201	A	(30)	100	120	50	10	·	·	<10	·	35	1*	·	10)
t	2SD 63	SS	G	N	201	A	(25)	100	120	50	10	·	·	<10	·	35	1*	·	10)
t	2SD 64	SS	G	N	201	A	(25)	100	120	100	10	·	·	<15	·	35	1*	·	10)

1 K	2 Typ	3 Hersteller	4 Ma	5 Pl	6 Fo	7 Af	8 U_{max} [V]	9 U_{max} [mA]	10 P_{tot} [mW]	11 B	I_F [mA]	12 U_S [V]	I_F [mA]	13 I_{Sp} [uA]	14 F [dB]	15 C [pF]	16 f_g [MHz]	17 t [ns]	18 Bemerkung
t	2SD 65	SS	G	N	201	A	(25)	100	120	100	10	-	-	<15	-	35	1*	-	10)
t	2SD 66	SS	G	N	201	A	(25)	100	120	25	10	-	-	<15	-	35	0,8*	-	10)
t	2SD 67	Sa	S	N	2	A	(120)	5A	50W*	50	1A	-	-	<10	-	<350	40	-	4,10)
t	2SD 68	Sa	S	N	2	A	(75)	5A	50W*	50	1A	-	-	<10	-	<350	40	-	4,10)
T	2SD 69	SS	S	N	2	A	(140)	3A	50W*	35...170	1A	<3,0	3A	<100	-	-	13	-	4)
t	2SD 70	NE	S	N	191	A	25	3A	15W*	40...160	1A	<0,6	2A	<100	-	-	-	-	4,10)
t	2SD 71	NE	S	N	191	A	60	3A	15W*	40...160	500	<1,0	1A	<100	-	-	-	-	4,10)
T	2SD 72	Sa	G	N	1	A	(25)	600	220	270...440	200	0,2*	50	<50	-	-	0,75*	-	4),kpl.2SA 405
T	2SD 72-BK	Sa	G	N	1	A	(25)	600	220	67...94	200	0,2*	50	<50	-	-	0,75*	-	4,20)
T	2SD 72-BN	Sa	G	N	1	A	(25)	600	220	76...110	200	0,2*	50	<50	-	-	0,75*	-	4,20)
T	2SD 72-GR	Sa	G	N	1	A	(25)	600	220	180...275	200	0,2*	50	<50	-	-	0,75*	-	4,20)
T	2SD 72-O	Sa	G	N	1	A	(25)	600	220	110...165	200	0,2*	50	<50	-	-	0,75*	-	4,20)
T	2SD 72-P	Sa	G	N	1	A	(25)	600	220	60...83	200	0,2*	50	<50	-	-	0,75*	-	4,20)
T	2SD 72-R	Sa	G	N	1	A	(25)	600	220	90...140	200	0,2*	50	<50	-	-	0,75*	-	4,20)
T	2SD 72-V	Sa	G	N	1	A	(25)	600	220	54...74	200	0,2*	50	<50	-	-	0,75*	-	4,20)
T	2SD 72-W	Sa	G	N	1	A	(25)	600	220	50...66	200	0,2*	50	<50	-	-	0,75*	-	4,20)
T	2SD 72-Y	Sa	G	N	1	A	(25)	600	220	135...220	200	0,2*	50	<50	-	-	0,75*	-	4,20)
T	2SD 72 K	Sa	G	N	98	A	(25)	1A	720*	90...275	200	<0,8	1A	<100	-	-	0,75*	-	4,22),kpl.2SA 405 K
T	2SD 72 K-GR	Sa	G	N	98	A	(25)	1A	720*	180...275	200	<0,8	1A	<100	-	-	0,75*	-	4,20,22)
T	2SD 72 K-O	Sa	G	N	98	A	(25)	1A	720*	110...165	200	<0,8	1A	<100	-	-	0,75*	-	4,20,22)
T	2SD 72 K-R	Sa	G	N	98	A	(25)	1A	720*	90...140	200	<0,8	1A	<100	-	-	0,75*	-	4,20,22)
T	2SD 72 K-Y	Sa	G	N	98	A	(25)	1A	720*	135...220	200	<0,8	1A	<100	-	-	0,75*	-	4,20,22)
T	2SD 73	NE	S	N	2	A	60	7,5A	60W*	25...200	1A	<2,0	5A	<5m	-	-	20	-	4,7)
T	2SD 74	NE	S	N	2	A	90	7,5A	60W*	25...200	1A	<2,0	5A	<5m	-	-	20	-	4,7),kpl.2SB 506
t	2SD 75	Hi	G	N	1	A	(25)	100	150	45...80	50	-	-	<14*	6	4,2	4*	-	10)
t	2SD 75 A	Hi	G	N	1	A	(45)	100	150	45...80	50	-	-	<25*	6	4,2	4*	-	10,21)
T	2SD 75 AH	Hi	G	N	1	A	(45)	100	150	45...80	50	-	-	<25*	6	4,2	3*	600	21)
T	2SD 75 H	Hi	G	N	1	A	(30)	100	150	45...80	50	-	-	<10*	6	4,2	3*	600	21)
T	2SD 77	Hi	G	N	1	A	(25)	100	150	85	(50)	-	-	<14	[46]	5	3,5*	-	-
T	2SD 77-A	Hi	G	N	1	A	(25)	100	150	40	(50)	-	-	<14	[46]	5	3,5*	-	20)
T	2SD 77-B	Hi	G	N	1	A	(25)	100	150	55	(50)	-	-	<14	[46]	5	3,5*	-	20)
T	2SD 77-C	Hi	G	N	1	A	(25)	100	150	70	(50)	-	-	<14	[46]	5	3,5*	-	20)
T	2SD 77-D	Hi	G	N	1	A	(25)	100	150	85	(50)	-	-	<14	[46]	5	3,5*	-	20)
T	2SD 77 A	Hi	G	N	1	A	(45)	100	150	85	(50)	-	-	<25	[46]	5	3,5	-	21)
T	2SD 77 A-A	Hi	G	N	1	A	(45)	100	150	40	(50)	-	-	<25	[46]	5	3,5	-	20,21)
T	2SD 77 A-B	Hi	G	N	1	A	(45)	100	150	55	(50)	-	-	<25	[46]	5	3,5	-	20,21)
T	2SD 77 A-C	Hi	G	N	1	A	(45)	100	150	70	(50)	-	-	<25	[46]	5	3,5	-	20,21)
T	2SD 77 A-D	Hi	G	N	1	A	(45)	100	150	85	(50)	-	-	<25	[46]	5	3,5	-	20,21)
T	2SD 77 AH	Hi	G	N	1	A	30	100	150	60...110	50	-	-	<25*	-	5	3,5*	560	20,21)
T	2SD 77 H	Hi	G	N	1	A	30	100	150	60...110	50	-	-	<10*	-	5	3,5*	560	20,21)
T	2SD 78	NE	S	N	7	A	60	3A	1W	40...320	500	<0,7	1A	<1	-	-	-	130	4),kpl.2SB 504
T	2SD 79	NE	S	N	195	A	60	3A	15W*	40...320	500	<0,7	1A	<1	-	-	-	130	4),kpl.2SB 505
T	2SD 80	Sn	S	N	2	A	20	6A	50W*	>40	1A	<1,5	3A	<200	-	-	>1,5*	1,3µ	4)
T	2SD 81	Sn	S	N	2	A	40	6A	50W*	>40	1A	<1,5	3A	<50	-	-	>1,5*	1,3µ	4)
T	2SD 82	Sn	S	N	2	A	60	6A	50W*	>40	1A	<1,5	3A	<30	-	-	>1,5*	1,3µ	4)
T	2SD 83	Sn	S	N	2	A	70	6A	50W*	>40	1A	<1,5	3A	<30	-	-	>1,5*	1,3µ	4)
T	2SD 84	Sn	S	N	2	A	85	6A	50W*	>40	1A	<1,5	3A	<30	-	-	>1,5*	1,3µ	4)
T	2SD 88	SS	S	N	2	A	(300)	5A	80W*	34...368	2A	-	-	<100	-	-	10	-	7)
T	2SD 88-1	SS	S	N	2	A	(100)	5A	80W*	34...368	2A	-	-	<100	-	-	10	-	7,21)
T	2SD 88-2	SS	S	N	2	A	(150)	5A	80W*	34...368	2A	-	-	<100	-	-	10	-	7,21)
T	2SD 88-3	SS	S	N	2	A	(200)	5A	80W*	34...368	2A	-	-	<100	-	-	10	-	7,21)
T	2SD 88 A	SS	S	N	2	A	(300)	10A	120W*	34...368	2A	<1,0	2A	<100	-	250	12	-	7)
T	2SD 88 A-1	SS	S	N	2	A	(100)	10A	120W*	34...368	2A	<1,0	2A	<100	-	250	12	-	7,21)
T	2SD 88 A-2	SS	S	N	2	A	(150)	10A	120W*	34...368	2A	<1,0	2A	<100	-	250	12	-	7,21)
T	2SD 88 A-3	SS	S	N	2	A	(200)	10A	120W*	34...368	2A	<1,0	2A	<100	-	250	12	-	7,21)
T	2SD 90	Sn	S	N	190	A	20	3A	20W*	>20	1A	<1,0	2A	<200	-	-	>1,5*	1,3µ	4)
T	2SD 91	Sn	S	N	190	A	40	3A	20W*	>20	1A	<1,0	2A	<50	-	-	>1,5*	1,3µ	4)
T	2SD 92	Sn	S	N	190	A	55	3A	20W*	>20	1A	<1,0	2A	<30	-	-	>1,5*	1,3µ	4)
T	2SD 93	Sn	S	N	190	A	70	3A	20W*	>20	1A	<1,0	2A	<30	-	-	>1,5*	1,3µ	4)
T	2SD 94	Sn	S	N	190	A	80	3A	20W*	>20	1A	<1,0	2A	<30	-	-	>1,5*	1,3µ	4)
T	2SD 96	Hi	G	N	1	A	(25)	500	300+	>60	50	<1,2	250	<14*	-	-	4*	-	4),kpl.2SB 496
	2SD 100	TT	G	N	168	A	(32)	400	250	30...150	150	0,75*	300	<40	-	70	1,5*	-	4,10),kpl.2SB 200
	2SD 100 A	TT	G	N	168	A	(45)	400	250	30...150	150	0,75*	300	<40	-	70	1,5*	-	4,10),kpl.2SB 200 A
	2SD 101	TT	G	N	168	A	(80)	600	250	30...150	150	-	-	<50	-	55	2*	-	4,10)
T	2SD 102	TT	S	N	15	A	80	3A	25W*	30...300	500	<1,0	3A	<20	-	200	1	3µ	7),kpl.2SB 502
T	2SD 102-O	TT	S	N	15	A	80	3A	25W*	50...150	500	<1,0	3A	<20	-	200	1	3µ	7,20)
T	2SD 102-R	TT	S	N	15	A	80	3A	25W*	30...90	500	<1,0	3A	<20	-	200	1	3µ	7,20)
T	2SD 102-Y	TT	S	N	15	A	80	3A	25W*	100...300	500	<1,0	3A	<20	-	200	1	3µ	7,20)
T	2SD 103	TT	S	N	15	A	50	3A	25W*	30...300	500	<1,0	3A	<20	-	200	1	3µ	7),kpl.2SB 503
T	2SD 103-M	TT	S	N	15	A	50	3A	25W*	50...150	500	<1,0	3A	<100	-	-	1	<30µ	7,13)
T	2SD 103-O	TT	S	N	15	A	50	3A	25W*	50...150	500	<1,0	3A	<20	-	200	1	3µ	7,20)
T	2SD 103-R	TT	S	N	15	A	50	3A	25W*	30...90	500	<1,0	3A	<20	-	200	1	3µ	7,20)
T	2SD 103-Y	TT	S	N	15	A	50	3A	25W*	100...300	500	<1,0	3A	<20	-	200	1	3µ	7,20)
	2SD 104	TT	G	N	1	A	(20)	400	150	60...150	100	0,6*	300	<14*	-	90	2,8*	-	4,10),kpl.2SB 364

1 K	2 Typ	3 Hersteller	4 Ma	5 Pt	6 Fo	7 Af	8 U_{max} [V]	9 U_{max} [mA]	10 P_{tot} [mW]	11 B	I_F [mA]	12 U_S [V]	I_F [mA]	13 I_{Sp} [µA]	14 F [dB]	15 C [pF]	16 f_g [MHz]	17 t [ns]	18 Bemerkung
t	2SD 105	TT	G	N	1	A	(20)	400	150	35...90	100	0,7*	300	<14*	·	90	2,8*	·	4,10),kpl.2SB 365
T	2SD 110	TT	S	N	2	A	110	10A	100W*	30...300	1A	<1,5	5A	<500	·	200	2	3µ	7)
T	2SD 110-M	TT	S	N	2	A	110	10A	100W*	50...150	1A	<1,5	5A	<1m	·	·	1,5	<20µ	7,13)
T	2SD 110-O	TT	S	N	2	A	110	10A	100W*	50...150	1A	<1,5	5A	<500	·	200	2	3µ	7,20)
T	2SD 110-R	TT	S	N	2	A	110	10A	100W*	30...90	1A	<1,5	5A	<500	·	200	2	3µ	7,20)
T	2SD 110-Y	TT	S	N	2	A	110	10A	100W*	100...300	1A	<1,5	5A	<500	·	200	2	3µ	7,20)
T	2SD 111	TT	S	N	2	A	80	10A	100W*	30...300	1A	<1,5	5A	<500	·	200	2	3µ	7)
T	2SD 111-M	TT	S	N	2	A	80	10A	100W*	50...150	1A	<1,5	5A	<1m	·	·	2	<20µ	7,13)
T	2SD 111-O	TT	S	N	2	A	80	10A	100W*	50...150	1A	<1,5	5A	<500	·	200	2	3µ	7,20)
T	2SD 111-R	TT	S	N	2	A	80	10A	100W*	30...90	1A	<1,5	5A	<500	·	200	2	3µ	7,20)
T	2SD 111-Y	TT	S	N	2	A	80	10A	100W*	100...300	1A	<1,5	5A	<500	·	200	2	3µ	7,20)
T	2SD 113	TT	S	N	2	A	80	30A	200W*	30...300	1A	<1,5	15A	<2m	·	400	1,5	3µ	7)
T	2SD 113-M	TT	S	N	2	A	80	30A	200W*	50...150	1A	<1,5	15A	<5m	·	·	1,5	<30µ	7,13)
T	2SD 113-O	TT	S	N	2	A	80	30A	200W*	50...150	1A	<1,5	15A	<2m	·	400	1,5	3µ	7,20)
T	2SD 113-R	TT	S	N	2	A	80	30A	200W*	30...90	1A	<1,5	15A	<2m	·	400	1,5	3µ	7,20)
T	2SD 113-Y	TT	S	N	2	A	80	30A	200W*	100...300	1A	<1,5	15A	<2m	·	400	1,5	3µ	7,20)
T	2SD 114	TT	S	N	2	A	50	30A	200W*	30...300	1A	<1,5	15A	<2m	·	400	1,5	3µ	7)
T	2SD 114-M	TT	S	N	2	A	50	30A	200W*	50...150	1A	<1,5	15A	<5m	·	·	1,5	<30µ	7,13)
T	2SD 114-O	TT	S	N	2	A	50	30A	200W*	50...150	1A	<1,5	15A	<2m	·	400	1,5	3µ	7,20)
T	2SD 114-R	TT	S	N	2	A	50	30A	200W*	30...90	1A	<1,5	15A	<2m	·	400	1,5	3µ	7,20)
T	2SD 114-Y	TT	S	N	2	A	50	30A	200W*	100...300	1A	<1,5	15A	<2m	·	400	1,5	3µ	7,20)
T	2SD 118	TT	S	N	2	A	110	7A	100W*	30...200	1A	<1,5	5A	<20	·	200	2	·	7)
T	2SD 118-BL	TT	S	N	2	A	110	7A	100W*	80...200	1A	<1,5	5A	<20	·	200	2	·	7,20)
T	2SD 118-R	TT	S	N	2	A	110	7A	100W*	30...70	1A	<1,5	5A	<20	·	200	2	·	7,20)
T	2SD 118-Y	TT	S	N	2	A	110	7A	100W*	50...120	1A	<1,5	5A	<20	·	200	2	·	7,20)
T	2SD 119	TT	S	N	2	A	80	7A	100W*	30...200	1A	<1,5	5A	<50	·	200	2	·	7)
T	2SD 119-BL	TT	S	N	2	A	80	7A	100W*	80...200	1A	<1,5	5A	<50	·	200	2	·	7,20)
T	2SD 119-R	TT	S	N	2	A	80	7A	100W*	30...70	1A	<1,5	5A	<50	·	200	2	·	7,20)
T	2SD 119-Y	TT	S	N	2	A	80	7A	100W*	50...120	1A	<1,5	5A	<50	·	200	2	·	7,20)
t	2SD 120	Hi	S	N	3	A	40	1,5A	1W	15...100	200	<1,0	200	<10	·	100	>0,5*	·	4,10)
t	2SD 120-A	Hi	S	N	3	A	40	1,5A	1W	15...40	200	<1,0	200	<10	·	100	>0,5*	·	4,10,20)
t	2SD 120-B	Hi	S	N	3	A	40	1,5A	1W	35...100	200	<1,0	200	<10	·	100	>0,5*	·	4,10,20)
T	2SD 120 H	Hi	S	N	7	A	40	1,5A	1W	15...180	200	<1,0	200	<10	·	100	>0,5*	750	4)
T	2SD 120 H-A	Hi	S	N	7	A	40	1,5A	1W	15...40	200	<1,0	200	<10	·	100	>0,5*	750	4,20)
T	2SD 120 H-B	Hi	S	N	7	A	40	1,5A	1W	35...100	200	<1,0	200	<10	·	100	>0,5*	750	4,20)
T	2SD 120 H-C	Hi	S	N	7	A	40	1,5A	1W	70...180	200	<1,0	200	<10	·	100	>0,5*	750	4,20)
t	2SD 121	Hi	S	N	3	A	55	1,5A	1W	15...100	200	<1,0	200	<10	·	100	>0,5*	·	4,10)
t	2SD 121-A	Hi	S	N	3	A	55	1,5A	1W	15...40	200	<1,0	200	<10	·	100	>0,5*	·	4,10,20)
t	2SD 121-B	Hi	S	N	3	A	55	1,5A	1W	35...100	200	<1,0	200	<10	·	100	>0,5*	·	4,10,20)
T	2SD 121 H	Hi	S	N	7	A	55	1,5A	1W	15...100	200	<1,0	200	<10	·	100	>0,5*	750	4)
T	2SD 121 H-A	Hi	S	N	7	A	55	1,5A	1W	15...40	200	<1,0	200	<10	·	100	>0,5*	750	4,20)
T	2SD 121 H-B	Hi	S	N	7	A	55	1,5A	1W	35...100	200	<1,0	200	<10	·	100	>0,5*	750	4,20)
t	2SD 122	Hi	S	N	136	A	40	3A	15W*	15...100	750	<1,0	750	<15	·	·	1,4*	2,6µ+	4,10)
t	2SD 122-A	Hi	S	N	136	A	40	3A	15W*	15...40	750	<1,0	750	<15	·	·	1,4*	2,6µ+	4,10,20)
t	2SD 122-B	Hi	S	N	136	A	40	3A	15W*	35...100	750	<1,0	750	<15	·	·	1,4*	2,6µ+	4,10,20)
t	2SD 122 H	Hi	S	N	136	A	40	3A	15W*	15...100	750	<1,0	750	<15	·	·	>0,6*	2,6µ+	4,10,11)
t	2SD 122 H-A	Hi	S	N	136	A	40	3A	15W*	15...40	750	<1,0	750	<15	·	·	>0,6*	2,6µ+	4,10,11,20)
t	2SD 122 H-B	Hi	S	N	136	A	40	3A	15W*	35...100	750	<1,0	750	<15	·	·	>0,6*	2,6µ+	4,10,11,20)
t	2SD 123	Hi	S	N	136	A	55	3A	15W*	15...100	750	<1,0	750	<15	·	·	1,4*	2,6µ+	4,10)
t	2SD 123-A	Hi	S	N	136	A	55	3A	15W*	15...40	750	<1,0	750	<15	·	·	1,4*	2,6µ+	4,10,20)
t	2SD 123-B	Hi	S	N	136	A	55	3A	15W*	35...100	750	<1,0	750	<15	·	·	1,4*	2,6µ+	4,10,20)
t	2SD 123 H	Hi	S	N	136	A	55	3A	15W*	15...100	750	<1,0	750	<15	·	·	>0,6*	2,6µ+	4,10,11)
t	2SD 123 H-A	Hi	S	N	136	A	55	3A	15W*	15...40	750	<1,0	750	<15	·	·	>0,6*	2,6µ+	4,10,11,20)
t	2SD 123 H-B	Hi	S	N	136	A	55	3A	15W*	35...100	750	<1,0	750	<15	·	·	>0,6*	2,6µ+	4,10,11,20)
t	2SD 124	Hi	S	N	2	A	40	6A	60W*	10...75	1,5A	<0,4	2A	<25	·	·	>0,5*	1,3µ+	4,10)
t	2SD 124 A	Hi	S	N	2	A	(75)	7A	60W*	10...75	1,5A	<0,4	2A	<25	·	·	1*	·	4,10,21)
T	2SD 124 AH	Hi	S	N	2	A	50	7A	60W*	20...80	1,5A	<0,4	2A	<25	·	·	>0,5*	1,6µ	4,11,21)
T	2SD 124 AH-A	Hi	S	N	2	A	50	7A	60W*	20...35	1,5A	<0,4	2A	<25	·	·	>0,5*	1,6µ	4,11,20,21)
T	2SD 124 AH-B	Hi	S	N	2	A	50	7A	60W*	30...80	1,5A	<0,4	2A	<25	·	·	>0,5*	1,6µ	4,11,20,21)
t	2SD 125	Hi	S	N	2	A	55	6A	60W*	10...75	1,5A	<0,4	2A	<25	·	·	>0,5*	1,3µ+	4,10)
t	2SD 125 A	Hi	S	N	2	A	(100)	7A	60W*	10...75	1,5A	<0,4	2A	<25	·	·	1*	·	4,10)
T	2SD 125 AH	Hi	S	N	2	A	75	7A	60W*	20...80	1,5A	<0,4	2A	<25	·	·	>0,5*	1,6µ	4,11,21)
T	2SD 125 AH-A	Hi	S	N	2	A	75	7A	60W*	20...35	1,5A	<0,4	2A	<25	·	·	>0,5*	1,6µ	4,11,20,21)
T	2SD 125 AH-B	Hi	S	N	2	A	75	7A	60W*	30...80	1,5A	<0,4	2A	<25	·	·	>0,5*	1,6µ	4,11,20,21)
t	2SD 126	Hi	S	N	2	A	(150)	7A	60W*	10...75	1,5A	<2,0	6A	<25	·	·	(12K)	1,6µ	4,10)
T	2SD 126 H	Hi	S	N	2	A	100	7A	60W*	>20	1,5A	<2,0	6A	<25	·	·	>0,5*	1,6µ	4,11)
t	2SD 127	SS	G	N	1	A	(23)	500	250	>46	500	·	·	<15	·	·	4*	·	4,10)
t	2SD 127 A	SS	G	N	1	A	(23)	500	250	>46	500	·	·	<15	·	·	4*	·	4,10)
t	2SD 128	SS	G	N	1	A	(32)	500	250	>46	500	·	·	<15	·	·	4*	·	4,10)
t	2SD 128 A	SS	G	N	1	A	(32)	500	250	>46	500	·	·	<15	·	·	4*	·	4,10)
T	2SD 129	TT	S	N	15	A	80	3A	25W*	30...200	500	<1,5	3A	<1m	·	250	1	·	4)
T	2SD 129-BL	TT	S	N	15	A	80	3A	25W*	85...200	500	<1,5	3A	<1m	·	250	1	·	4,20)
T	2SD 129-R	TT	S	N	15	A	80	3A	25W*	30...70	500	<1,5	3A	<1m	·	250	1	·	4,20)
T	2SD 129-Y	TT	S	N	15	A	80	3A	25W*	50...120	500	<1,5	3A	<1m	·	250	1	·	4,20)

1 K	2 Typ	3 Hersteller	4 Ma	5 Pl	6 Fo	7 Af	8 U_{max} [V]	9 U_{max} [mA]	10 P_{tot} [mW]	11 B	I_F [mA]	12 U_S [V]	I_F [mA]	13 I_{Sp} [uA]	14 F [dB]	15 C [pF]	16 f_g [MHz]	17 t [ns]	18 Bemerkung
T	2SD 130	TT	S	N	15	A	50	3A	25W*	30...200	500	<1,5	3A	<1m	·	250	1	·	4)
T	2SD 130-BL	TT	S	N	15	A	50	3A	25W*	85...200	500	<1,5	3A	<1m	·	250	1	·	4,20)
T	2SD 130-R	TT	S	N	15	A	50	3A	25W*	30...70	500	<1,5	3A	<1m	·	250	1	·	4,20)
T	2SD 130-Y	TT	S	N	15	A	50	3A	25W*	50...120	500	<1,5	3A	<1m	·	250	1	·	4,20)
t	2SD 131	TT	S	N	2	A	80	5A	50W*	30...300	1A	<2,0	5A	<100	·	·	20	·	4,10)
t	2SD 131 D	TT	S	N	2	A	80	5A	50W*	30...300	1A	<2,0	5A	<100	·	·	20	·	4,10,11)
T	2SD 132	NE	S	N	197	A	65	30A	150W*	20...100	20A	<1,0	20A	<5m	·	·	·	·	4,7)
T	2SD 136	Fu	S	N	223	A	200	100	4W*	30...250	50	·	·	<10	·	·	25	·	3)
T	2SD 137	Fu	S	N	223	A	300	100	4W*	30...250	50	·	·	<10	·	·	25	·	3)
t	2SD 141	NE	S	N	191	A	12	3A	15W*	30...240	1A	<0,6	2A	<100	·	·	·	·	4,10)
t	2SD 142	NE	S	N	191	A	20	3A	15W*	30...240	1A	<0,6	2A	<100	·	·	·	·	4,10)
t	2SD 143	NE	S	N	191	A	40	2A	15W*	30...240	500	<1,5	1A	<100	·	·	·	·	4,10)
t	2SD 144	NE	S	N	191	A	50	2A	15W*	30...240	500	<1,5	1A	<100	·	·	·	·	4,10)
T	2SD 146	Fu	S	N	191	A	35	1A	20W*	30...150	500	<1,0	500	<20	·	·	1,4*	·	4)
T	2SD 146 F	Fu	S	N	191	A	35	1A	20W*	30...150	500	<1,0	500	<20	·	·	1,4*	·	4,11)
T	2SD 147	Ca,Fu	S	N	191	A	50	1A	20W*	20...150	500	<1,0	500	<20	·	·	1,4*	·	4)
T	2SD 147 F	Fu	S	N	191	A	50	1A	20W*	20...150	500	<1,0	500	<20	·	·	1,4*	·	4,11)
T	2SD 148	Fu	S	N	191	A	(70)	2A	20W*	35	2A	<1,0	2A	<20	·	·	1,2	1,3µ+	7)
T	2SD 149	Fu	S	N	7	A	(70)	1A	800	40	1A	<0,5	1A	<20	·	·	1,2	·	4)
t	2SD 150	NE	S	N	191	A	40	1A	15W*	30...240	1A	0,5	1A	<1m	·	·	>10	·	4),kpl.2SA 613
T	2SD 151	NE	S	N	2	A	60	15A	120W*	20...100	10A	<1,0	10A	<1m	·	·	·	·	4,7)
t	2SD 152	NE	S	N	191	A	70	1A	15W*	30...145	500	0,7	1A	<100	·	·	·	·	4,7,10)
T	2SD 153	NE	S	N	63	A	200	10A	120W*	30...160	1A	<1,5	5A	<1m	·	·	10	·	7)
t	2SD 154	NE	S	N	191	A	60	3A	20W*	40...145	2A	·	·	<100	·	·	·	·	4,10)
t	2SD 155	NE	S	N	15	A	60	3A	20W*	40...145	2A	·	·	<1m	·	·	·	·	4,10),kpl.2SA 616
T	2SD 156	Fu	S	N	15	A	200	100	4W~	20...250	50	<5,0	50	<10	·	·	20	·	3)
T	2SD 156 F	Fu	S	N	15	A	200	100	4W~	80	50	<5,0	50	<10	·	·	20	·	3,11,20)
T	2SD 157	Fu	S	N	15	A	300	100	4W~	20...250	50	<5,0	50	<10	·	·	20	·	3)
T	2SD 157 F	Fu	S	N	15	A	300	100	4W~	80	50	<5,0	50	<10	·	·	20	·	3,11,20)
T	2SD 158	Fu	S	N	15	A	200	1A	30W*	20...250	500	<3,0	500	<10	·	·	15	·	7)
T	2SD 158 F	Fu	S	N	15	A	200	1A	30W*	75	500	<3,0	500	<20	·	·	15	·	7,11,20)
T	2SD 159	Fu	S	N	15	A	300	1A	30W*	20...250	500	<3,0	500	<10	·	·	15	·	7)
T	2SD 159 F	Fu	S	N	15	A	300	1A	30W*	75	500	<3,0	500	<20	·	·	15	·	7,11,20)
T	2SD 160	Fu	S	N	136	A	55	1,5A	25W*	50	750	<0,75	750	<10	·	·	·	1µ+	7)
T	2SD 161	Fu	S	N	2	A	70	10A	100W*	30	5A	<1,0	5A	<20	·	·	1*	5µ+	7)
T	2SD 162	Fu	G	N	214	A	(20)	30	65	(60)	(1)	·	·	<12	·	·	3*	·	·
T	2SD 163	Sn	S	N	2	A	40	10A	100W*	>15	5A	<1,5	5A	<50	·	·	>0,8*	1,6µ	4)
T	2SD 164	Sn	S	N	2	A	55	10A	100W*	>15	5A	<1,5	5A	<50	·	·	>0,8*	1,6µ	4)
T	2SD 165	Sn	S	N	2	A	70	10A	100W*	>15	5A	<1,5	5A	<50	·	·	>0,8*	1,6µ	4)
T	2SD 166	Sn	S	N	2	A	85	10A	100W*	>15	5A	<1,5	5A	<50	·	·	>0,8*	1,6µ	4)
T	2SD 167	Fu	G	N	1	A	(20)	500	200	120	150	·	·	<20	·	·	·	·	4)
T	2SD 168	Fu	S	N	2	B	70	10A	50W*	2500	5A	<3,0	5A	<30	·	·	·	·	4,5)
T	2SD 170	Hi	G	N	1	A	18	1A	200	70...300	150	·	·	<25*	·	·	·	·	4)
T	2SD 170-A	Hi	G	N	1	A	18	1A	200	70...125	150	·	·	<25*	·	·	·	·	4,20)
T	2SD 170-B	Hi	G	N	1	A	18	1A	200	110...200	150	·	·	<25*	·	·	·	·	4,20)
T	2SD 170-C	Hi	G	N	1	A	18	1A	200	165...300	150	·	·	<25*	·	·	·	·	4,20)
T	2SD 170 A	Hi	G	N	1	A	25	1A	200	70...300	150	·	·	<25*	·	·	·	·	4,21)
T	2SD 170 A-A	Hi	G	N	1	A	25	1A	200	70...125	150	·	·	<25*	·	·	·	·	4,20,21)
T	2SD 170 A-B	Hi	G	N	1	A	25	1A	200	110...200	150	·	·	<25*	·	·	·	·	4,20,21)
T	2SD 170 A-C	Hi	G	N	1	A	25	1A	200	165...300	150	·	·	<25*	·	·	·	·	4,20,21)
T	2SD 171-1	SS	S	N	2	A	150	3,5A	125W*	30...100	1A	<1,0	1A	<100	·	·	·	·	7)
T	2SD 171-2	SS	S	N	2	A	200	3,5A	125W*	30...100	1A	<1,0	1A	<100	·	·	·	·	7)
T	2SD 172	Fu	S	N	2	A	40	10A	100W*	10...60	5A	<2,5	5A	<20	·	·	1,2*	·	4,7)
T	2SD 173	Fu	S	N	2	A	60	10A	100W*	10...60	5A	<2,5	5A	<20	·	·	1,2*	·	4,7)
T	2SD 174	Ca,Fu	S	N	2	A	40	5A	50W*	10...60	5A	·	·	<20	·	·	1,2*	·	4,7)
T	2SD 174 F	Fu	S	N	2	A	40	5A	50W*	10...60	5A	·	·	<20	·	·	1,2*	·	4,7,11)
T	2SD 175	Ca,Fu	S	N	2	A	60	5A	50W*	10...60	5A	<1,5	5A	<20	·	·	1,2*	·	4,7)
T	2SD 175 F	Fu	S	N	2	A	60	5A	50W*	10...60	5A	<1,5	5A	<20	·	·	1,2*	·	4,7,11)
T	2SD 175-M	Fu	S	N	2	A	60	5A	50W*	15...45	5A	<1,5	5A	<20	·	·	>0,5*	·	4,7,20)
T	2SD 176	Fu	S	N	2	A	50	10A	100W*	10...60	5A	<1,5	5A	<20	·	·	1,2*	·	4,7)
T	2SD 177	Fu	S	N	2	A	70	10A	100W*	10...50	5A	<1,2	5A	<20	·	·	1,2*	·	4,7)
T	2SD 177-M	Fu	S	N	2	A	70	10A	100W*	15...45	5A	<1,2	5A	<20	·	·	>0,5*	·	4,7,20)
T	2SD 178	Mt	G	N	158	A	(20)	300	225	90	300	·	·	<27	·	·	1,5*	·	4)
T	2SD 178 A	Mt	G	N	158	A	(40)	300	225	90	300	·	·	<27	·	·	1,5*	·	4)
T	2SD 179	NE	S	N	224	A	300	40A	580W*	10...100	20A	·	·	<1m	·	·	·	·	7)
T	2SD 180	NE	S	N	2	A	60	7A	50W*	30...180	3A	<1,5	5A	<2m	·	·	10	·	4),kpl.2SA 626
T	2SD 181	NE	S	N	2	A	100	15A	100W*	30...160	5A	<1,0	10A	<1m	·	·	10	·	4)
T	2SD 182	Fu	S	N	136	A	30	1A	10W*	15...120	750	·	·	<15	·	·	1,5*	·	4)
T	2SD 182 F	Fu	S	N	136	A	30	1A	10W*	35	750	·	·	<15	·	·	1,5*	·	4,11,20)
T	2SD 183	Fu	S	N	136	A	55	1A	10W*	15...120	750	·	·	<15	·	·	1,5*	·	4)
T	2SD 183 F	Fu	S	N	136	A	55	1A	10W*	35	750	·	·	<15	·	·	1,5*	·	4,11,20)
T	2SD 184	Fu	S	N	136	A	40	1,5A	25W*	20...100	750	<1,5	750	<10	·	·	1,5*	1µ+	4)
T	2SD 185	Fu	S	N	136	A	55	1,5A	25W*	20...100	750	<0,75	750	<10	·	·	1,5*	1,5µ+	4)
T	2SD 186	Sa	G	N	1	A	(25)	150	200	(120)	1	·	·	<15	7	·	1*	·	kpl.2SB 186

1 K	2 Typ	3 Hersteller	4 Ma	5 Pl	6 Fo	7 Af	8 U_{max} [V]	9 U_{max} [mA]	10 P_{tot} [mW]	11 B	I_F [mA]	12 U_S [V]	I_F [mA]	13 I_{Sp} [uA]	14 F [dB]	15 C [pF]	16 f_g [MHz]	17 t [ns]	18 Bemerkung
T	2SD 187	Sa	G	N	1	A	(25)	150	200	(100)	30	·	·	<15	[26]	·	1*	·	kpl.2SB 187
T	2SD 188	NE	S	N	2	A	70	7A	60W*	30...120	3A	<1,5	5A	<2m	·	·	10	·	4),kpl.2SA 627
T	2SD 188 S	NE	S	N	2	A	70	7A	60W*	30...120	3A	<1,5	5A	<2m	·	·	10	·	4,11)
T	2SD 189	Mt	S	N	2	A	80	5A	50W-	40...210	1A	<2,0	5A	<5m	·	100	12	·	4)
T	2SD 189-V	Mt	S	N	2	A	80	5A	50W-	110...210	1A	<2,0	5A	<5m	·	100	12	·	4,20)
T	2SD 189-W	Mt	S	N	2	A	80	5A	50W-	80...150	1A	<2,0	5A	<5m	·	100	12	·	4,20)
T	2SD 189-X	Mt	S	N	2	A	80	5A	50W-	55...100	1A	<2,0	5A	<5m	·	100	12	·	4,20)
T	2SD 189-Y	Mt	S	N	2	A	80	5A	50W-	40...75	1A	<2,0	5A	<5m	·	100	12	·	4,20)
T	2SD 189 A	Mt	S	N	2	A	100	5A	50W-	40...210	1A	<2,0	5A	<5m	·	100	12	·	4,21)
T	2SD 189 A-V	Mt	S	N	2	A	100	5A	50W-	110...210	1A	<2,0	5A	<5m	·	100	12	·	4,20,21)
T	2SD 189 A-W	Mt	S	N	2	A	100	5A	50W-	80...150	1A	<2,0	5A	<5m	·	100	12	·	4,20,21)
T	2SD 189 A-X	Mt	S	N	2	A	100	5A	50W-	55...100	1A	<2,0	5A	<5m	·	100	12	·	4,20,21)
T	2SD 189 A-Y	Mt	S	N	2	A	100	5A	50W-	40...75	1A	<2,0	5A	<5m	·	100	12	·	4,20,21)
t	2SD 190	Hi	S	N	223	A	(300)	100	4W-	30...150	50	·	·	·	·	5	25	·	7,10)
t	2SD 191	TT	G	N	144	A	(30)	150	150	20...130	50	·	·	<14	·	25	>1*	·	10)
t	2SD 192	TT	G	N	144	A	(30)	150	150	40...130	50	·	·	<14	·	25	>1*	·	10)
t	2SD 193	TT	G	N	144	A	(35)	400	250	40...230	150	0,1	150	<35	·	70	>0,2*	600+	4,10)
t	2SD 194	TT	G	N	144	A	(32)	400	250	40...150	150	·	·	<40	·	70	>0,2*	·	4,10)
T	2SD 195	Ca,Fu	G	N	1	A	(20)	50	150	70	50	·	·	<14	·	·	>2,5*	·	-
T	2SD 196	Fu	S	N	155	A	50	10A	125W*	10...50	5A	·	·	<20	·	·	1,2	·	7)
T	2SD 196 A	Fu	S	N	155	A	50	10A	150W*	10...50	5A	·	·	<20	·	·	1,2	·	7)
T	2SD 197	Fu	S	N	155	A	70	10A	125W*	10...50	5A	·	·	<20	·	·	1,2	·	7)
T	2SD 197 A	Fu	S	N	155	A	70	10A	150 W*	10...50	5A	·	·	<20	·	·	1,2	·	7)
T	2SD 198	Mt	S	N	2	A	(300)	1A	25W-	35...330	100	<5,0	1A	<5m	·	22	25	·	4)
T	2SD 198-P	Mt	S	N	2	A	(300)	1A	25W-	165...330	100	<5,0	1A	<5m	·	22	25	·	4,20)
T	2SD 198-Q	Mt	S	N	2	A	(300)	1A	25W-	100...200	100	<5,0	1A	<5m	·	22	25	·	4,20)
T	2SD 198-R	Mt	S	N	2	A	(300)	1A	25W-	60...120	100	<5,0	1A	<5m	·	22	25	·	4,20)
T	2SD 198-S	Mt	S	N	2	A	(300)	1A	25W-	35...70	100	<5,0	1A	<5m	·	22	25	·	4,20)
T	2SD 199	Mt	S	N	2	A	(800)	500	25W-	>30	200	<10	500	<1m	·	·	7	·	2)
T	2SD 200	Mt	S	N	2	A	(1,5k)	2,5A	[10W]	2,5	2A	<5,0	2A	<1m	·	40	·	700°	1)
T	2SD 200 A	Mt	S	N	2	A	(1,5k)	2,5A	[10W]	2,5	2A	<5,0	2A	<1m	·	40	·	700°	1)
T	2SD 201	Sn	S	N	2	A	60	6A	50W*	>20	3A	<1,5	3A	<50	·	·	>4*	1,3µ	4)
T	2SD 202	Sn	S	N	2	A	80	6A	50W*	>20	3A	<1,5	3A	<30	·	·	>4*	1,3µ	4)
T	2SD 203	Sn	S	N	2	A	100	6A	50W*	>20	3A	<1,5	3A	<30	·	·	>4*	1,3µ	4)
t	2SD 204	NE	S	N	3	A	45	700	9W*	40...200	300	·	·	<3	·	·	·	·	4,10)
t	2SD 205	NE	S	N	195	A	45	700	1W	40...200	300	·	·	<3	·	·	·	·	4,10)
T	2SD 206	Sg	S	N	2	A	30	10A	150W*	20	5A	·	·	<50	·	·	(18k)	·	7)
T	2SD 207	Sg	S	N	2	A	60	10A	150W*	20	5A	·	·	<50	·	·	(18k)	·	7)
T	2SD 208	Sg	S	N	2	A	90	10A	150W*	20	5A	·	·	<50	·	·	(18k)	·	7)
T	2SD 211	Sn	S	N	2	A	40	10A	100W*	>15	5A	<2,5	5A	<50	·	·	>4*	1,3µ	4)
T	2SD 212	Sn	S	N	2	A	60	10A	100W*	>15	5A	<2,5	5A	<30	·	·	>4*	1,3µ	4)
T	2SD 213	Sn	S	N	2	A	80	10A	100W*	>15	5A	<2,5	5A	<30	·	·	>4*	1,3µ	4)
T	2SD 214	Sn	S	N	2	A	100	10A	100W*	>15	5A	<2,5	5A	<30	·	·	>4*	1,3µ	4)
T	2SD 215	Fu	S	N	7	A	35	1A	800	70	500	0,3	500	<20	·	·	1,2	·	4)
T	2SD 215 F	Fu	S	N	7	A	35	1A	800	70	500	0,3	500	<20	·	·	1,2	·	4,11)
T	2SD 216	Fu	S	N	7	A	50	1A	800	70	500	0,3	500	<20	·	·	1,2	·	4)
T	2SD 216 F	Fu	S	N	7	A	50	1A	800	70	500	0,3	500	<20	·	·	1,2	·	4,11)
T	2SD 217	NE	S	N	2	A	80	10A	60W*	25...120	4A	<1,5	7A	<2m	·	·	10	·	4),kpl.2SA 648
T	2SD 218	NE	S	N	2	A	100	10A	60W*	30...120	4A	<1,5	7A	<2m	·	·	10	·	4),kpl.2SA 649
T	2SD 218 S	NE	S	N	2	A	100	10A	60W*	>30	4A	<1,5	7A	<2m	·	·	10	·	4,11)
T	2SD 219	Sn	S	N	3	A	30	1A	500	>40	200	<0,5	500	<1	·	·	>4*	340	4)
T	2SD 220	Sn	S	N	3	A	50	1A	500	>40	200	<0,5	500	<1	·	·	>4*	340	4)
T	2SD 221	Sn	S	N	3	A	80	1A	500	>40	200	<0,5	500	<1	·	·	>4*	340	4)
t	2SD 222	Sn	S	N	195	A	30	1,5A	10W*	20...180	500	·	·	<10	·	·	8*	300+	4,10)
t	2SD 223	Sn	S	N	195	A	50	1,5A	10W*	20...180	500	·	·	<10	·	·	8*	300+	4,10)
t	2SD 224	Sn	S	N	195	A	80	1,5A	10W*	20...180	500	·	·	<10	·	·	8*	300+	4,10)
T	2SD 226	Mt	S	N	15	A	40	3A	25W*	20...160	1A	<1,0	2A	<30	·	60	(25k)	·	4)
T	2SD 226-O	Mt	S	N	15	A	40	3A	25W*	80...160	1A	<1,0	2A	<30	·	60	(25k)	·	4,20)
T	2SD 226-P	Mt	S	N	15	A	40	3A	25W*	50...100	1A	<1,0	2A	<30	·	60	(25k)	·	4,20)
T	2SD 226-Q	Mt	S	N	15	A	40	3A	25W*	30...60	1A	<1,0	2A	<30	·	60	(25k)	·	4,20)
T	2SD 226-R	Mt	S	N	15	A	40	3A	25W*	20...40	1A	<1,0	2A	<30	·	60	(25k)	·	4,20)
T	2SD 226 A	Mt	S	N	15	A	60	3A	25W*	20...160	1A	<1,0	2A	<30	·	60	(25k)	·	4,21)
T	2SD 226 A-O	Mt	S	N	15	A	60	3A	25W*	80...160	1A	<1,0	2A	<30	·	60	(25k)	·	4,20,21)
T	2SD 226 A-P	Mt	S	N	15	A	60	3A	25W*	50...100	1A	<1,0	2A	<30	·	60	(25k)	·	4,20,21)
T	2SD 226 A-Q	Mt	S	N	15	A	60	3A	25W*	30...60	1A	<1,0	2A	<30	·	60	(25k)	·	4,20,21)
T	2SD 226 A-R	Mt	S	N	15	A	60	3A	25W*	20...40	1A	<1,0	2A	<30	·	60	(25k)	·	4,20,21)
T	2SD 226 B	Mt	S	N	15	A	80	3A	25W*	20...160	1A	<1,0	2A	<30	·	60	(25k)	·	4,21)
T	2SD 226 B-O	Mt	S	N	15	A	80	3A	25W*	80...160	1A	<1,0	2A	<30	·	60	(25k)	·	4,20,21)
T	2SD 226 B-P	Mt	S	N	15	A	80	3A	25W*	50...100	1A	<1,0	2A	<30	·	60	(25k)	·	4,20,21)
T	2SD 226 B-Q	Mt	S	N	15	A	80	3A	25W*	30...60	1A	<1,0	2A	<30	·	60	(25k)	·	4,20,21)
T	2SD 226 B-R	Mt	S	N	15	A	80	3A	25W*	20...40	1A	<1,0	2A	<30	·	60	(25k)	·	4,20,21)
T	2SD 227	NE	S	N	22	A	15	500	250	65...400	50	<0,5	300	<0,1	·	·	·	·	4),kpl.2SA 642
T	2SD 228	NE	S	N	194	A	15	500	400	65...400	50	<0,5	300	<0,1	·	·	·	·	4)
T	2SD 231	Fu	S	N	2	A	40	30A	125W*	25	10A	<1,0	10A	<100	·	·	·	3,5µ+	7)

1 KK	2 Typ	3 Hersteller	4 Ma	5 Pl	6 Fo	7 Af	8 U_{max} [V]	9 U_{max} [mA]	10 P_{tot} [mW]	11 B	I_F [mA]	12 U_S [V]	I_F [mA]	13 I_{Sp} [uA]	14 F [dB]	15 C [pF]	16 f_g [MHz]	17 t [ns]	18 Bemerkung
TT	2SD 231 F	Fu	S	N	2	A	40	30A	125W*	25	10A	<1,0	10A	<100	-	-	-	3,5µ+	7,11)
TT	2SD 232	Fu	S	N	2	A	100	30A	125W*	25	10A	<1,5	10A	<1m	-	-	-	6µ+	7)
TT	2SD 232 F	Fu	S	N	2	A	100	30A	125W*	25	10A	<1,5	10A	<1m	-	-	-	6µ+	7,11)
TT	2SD 234	TT	S	N	29	A	50	3A	25W*	40...240	500	<1,2	3A	<100	-	250	1	-	4),kpl.2SB 434
TT	2SD 234-O	TT	S	N	29	A	50	3A	25W*	70...140	500	<1,2	3A	<100	-	250	1	-	4,20)
TT	2SD 234-R	TT	S	N	29	A	50	3A	25W*	40...80	500	<1,2	3A	<100	-	250	1	-	4,20)
TT	2SD 234-Y	TT	S	N	29	A	50	3A	25W*	120...240	500	<1,2	3A	<100	-	250	1	-	4,20)
TT	2SD 234 G	TT	S	N	29	A	50	3A	25W*	40...140	500	<1,2	3A	<100	-	250	1	-	4),kpl.2SB 234 G
TT	2SD 234 G-O	TT	S	N	29	A	50	3A	25W*	70...140	500	<1,2	3A	<100	-	250	1	-	4,20)
TT	2SD 234 G-R	TT	S	N	29	A	50	3A	25W*	40...80	500	<1,2	3A	<100	-	250	1	-	4,20)
TT	2SD 235	TT	S	N	29	A	40	3A	25W*	40...240	500	<1,2	3A	<100	-	250	1	-	4),kpl.2SB 435
TT	2SD 235-O	TT	S	N	29	A	40	3A	25W*	70...140	500	<1,2	3A	<100	-	250	1	-	4,20)
TT	2SD 235-R	TT	S	N	29	A	40	3A	25W*	40...80	500	<1,2	3A	<100	-	250	1	-	4,20)
TT	2SD 235-Y	TT	S	N	29	A	40	3A	25W*	120...240	500	<1,2	3A	<100	-	250	1	-	4,20)
TT	2SD 235 G	TT	S	N	29	A	40	3A	25W*	40...140	500	<1,2	3A	<100	-	250	1	-	4),kpl.2SB 435 G
TT	2SD 235 G-O	TT	S	N	29	A	40	3A	25W*	70...140	500	<1,2	3A	<100	-	250	1	-	4,20)
TT	2SD 235 G-R	TT	S	N	29	A	40	3A	25W*	40...80	500	<1,2	3A	<100	-	250	1	-	4,20)
TT	2SD 236	Sn	S	N	15	A	30	1,5A	10W*	>20	500	<1,0	1A	<10	-	-	>4*	340	4)
TT	2SD 237	Sn	S	N	15	A	50	1,5A	10W*	>20	500	<1,0	1A	<10	-	-	>4*	340	4)
TT	2SD 238	Sn	S	N	15	A	80	1,5A	10W*	>20	500	<1,0	1A	<10	-	-	>4*	340	4)
TT	2SD 246	Mt	S	N	2	A	(1,5k)	4,5A	[16W]	>2	4A	<10	4,5A	<1m	-	-	-	<1µ°	1)
TT	2SD 249	Fu	S	N	2	A	40	30A	125W*	25	10A	<1,5	10A	<100	-	-	0,8	-	7)
TT	2SD 250	Fu	S	N	2	A	100	30A	125W*	25	10A	<1,5	10A	<100	-	-	0,6	-	7)
TT	2SD 251	Fu	S	N	15	A	200	2A	30W*	100	500	<1,0	500	<5	-	-	-	2,5µ+	7)
tt	2SD 254	NE	S	N	191	A	50	3A	20W*	30...150	2A	-	-	<1m	-	-	-	-	4,10)
tt	2SD 255	NE	S	N	15	A	50	3A	20W*	30...150	2A	-	-	<1m	-	-	-	-	4,10),kpl.2SA 615
TT	2SD 256	Sn	S	N	15	A	40	4A	25W*	>40	1A	<1,0	2A	<10	-	-	>4*	1,3µ	4)
TT	2SD 257	Sn	S	N	15	A	60	4A	25W*	>40	1A	<1,0	2A	<10	-	-	>4*	1,3µ	4)
TT	2SD 258	Sn	S	N	15	A	80	4A	25W*	>40	1A	<1,0	2A	<10	-	-	>4*	1,3µ	4)
TT	2SD 259	Sn	S	N	15	A	100	4A	25W*	>40	1A	<1,0	2A	<10	-	-	>4*	1,3µ	4)
TT	2SD 261	NE	S	N	194	A	20	700	250	60...285	100	<0,6	500	<0,2	-	-	-	-	4),kpl.2SA 643
TT	2SD 265	Or	S	N	2	A	400	6A	100W*	15...30	5A	-	-	<2m	-	-	-	-	7)
TT	2SD 266	Or	S	N	2	A	400	6A	100W*	30...60	5A	-	-	<2m	-	-	-	-	7)
TT	2SD 271	Or	S	N	190	A	400	2A	30W*	15...30	1A	-	-	<2m	-	-	-	-	7)
TT	2SD 272	Or	S	N	190	A	400	2A	30W*	30...250	1A	-	-	<2m	-	-	-	-	7)
TT	2SD 273	Or	S	N	2	A	400	5A	80W*	15...30	2A	-	-	<2m	-	-	-	-	7)
TT	2SD 274	Or	S	N	2	A	400	5A	80W*	30...60	2A	-	-	<2m	-	-	-	-	7)
TT	2SD 283	NE	S	N	15	A	40	7A	25W*	42...80	5A	<1,0	5A	<200	-	-	-	-	4)
TT	2SD 284	NE	S	N	15	A	40	7A	25W*	>25	5A	<1,0	5A	<200	-	-	-	-	4)
TT	2SD 285	NE	S	N	15	A	40	7A	25W*	>25	5A	<1,0	5A	<200	-	-	-	-	4)
TT	2SD 286	NE	S	N	2	A	(180)	10A	100W*	>40	2A	-	-	<300	-	-	-	-	4,7)
TT	2SD 287	NE	S	N	2	A	(200)	10A	100W*	>40	2A	-	-	<300	-	-	-	-	4,7)
TT	2SD 288	NE	S	N	29	A	55	3,5A	20W*	40...200	500	<1,0	1A	<50	-	-	-	-	4)
TT	2SD 289	NE	S	N	30	A	55	3,5A	20W*	40...200	500	<1,0	1A	<50	-	-	-	-	4)
TT	2SD 290	SS	S	N	15	A	80	5A	23W*	42...368	2A	-	-	<100	-	-	10	-	4)
TT	2SD 291	SS	S	N	15	A	40	3A	23W*	32...173	100	<1,0	1A	<20	-	-	2*	-	4)
TT	2SD 291-A	SS	S	N	15	A	40	3A	23W*	32...68	100	<1,0	1A	<20	-	-	2*	-	4,20)
TT	2SD 291-B	SS	S	N	15	A	40	3A	23W*	51...110	100	<1,0	1A	<20	-	-	2*	-	4,20)
TT	2SD 291-C	SS	S	N	15	A	40	3A	23W*	82...173	100	<1,0	1A	<20	-	-	2*	-	4,20)
TT	2SD 292	SS	S	N	15	A	55	3A	23W*	32...173	100	<1,0	1A	<20	-	-	2*	-	4)
TT	2SD 292-A	SS	S	N	15	A	55	3A	23W*	32...68	100	<1,0	1A	<20	-	-	2*	-	4,20)
TT	2SD 292-B	SS	S	N	15	A	55	3A	23W*	51...110	100	<1,0	1A	<20	-	-	2*	-	4,20)
TT	2SD 292-C	SS	S	N	15	A	55	3A	23W*	82...173	100	<1,0	1A	<20	-	-	2*	-	4,20)
TT	2SD 293	Or	S	N	2	A	400	10A	125W*	14...27	5A	-	-	<3m	-	-	-	-	7)
TT	2SD 294	Or	S	N	2	A	400	10A	125W*	28...70	5A	-	-	<3m	-	-	-	-	7)
TT	2SD 295	Or	S	N	188	A	400	30A	200W*	15...30	10A	-	-	<5m	-	-	-	-	7)
TT	2SD 296	Or	S	N	188	A	400	30A	200W*	30...70	10A	-	-	<5m	-	-	-	-	7)
TT	2SD 297	NE	S	N	15	A	80	5A	25W*	30...200	2A	<1,0	2A	<500	-	-	10	-	4)
TT	2SD 299	Mt	S	N	2	A	(1,5k)	5A	[16W]	>2	4A	<10	4,5A	<1m	-	-	-	<1µ°	1)
TT	2SD 300	Mt	S	N	2	A	(1,5k)	5A	[16W]	3...8	2,5A	<10	4,5A	<1m	-	-	-	<1µ°	1)
TT	2SD 301	Fu	S	N	2	B	70	10A	50W*	2500	5A	<3,0	5A	<30	-	-	-	3µ+	5,7)
TT	2SD 301 F	Fu	S	N	2	B	70	10A	50W*	2500	5A	<3,0	5A	<30	-	-	-	3µ+	5,7,11)
TT	2SD 310	Or	S	N	2	A	400	15A	150W*	15...30	7,5A	-	-	<3m	-	-	-	-	7)
TT	2SD 311	Or	S	N	2	A	400	15A	150W*	30...60	7,5A	-	-	<3m	-	-	-	-	7)
TT	2SD 312	Mt	S	N	2	A	(800)	1A	(25W)	>30	600	<10	1A	<1m	-	50	5	-	2)
TT	2SD 313	Sa	S	N	29	A	60	3A	30W*	40...320	1A	<1,0	1A	<100	-	95	8	-	4)
TT	2SD 314	Sa	S	N	30	A	60	3A	30W*	40...320	1A	<1,0	1A	<100	-	95	8	-	4)
TT	2SD 315	Sa	S	N	15	A	60	4A	35W*	40...320	1A	<1,0	1A	<100	-	95	8	-	4)
TT	2SD 316-1	SS	S	N	2	A	80	7A	80W*	30...150	3A	<1,4	5A	<1m°	-	260	12	-	4)
TT	2SD 316-1-A	SS	S	N	2	A	80	7A	80W*	30...80	3A	<1,4	5A	<1m°	-	260	12	-	4,20)
TT	2SD 316-1-B	SS	S	N	2	A	80	7A	80W*	70...150	3A	<1,4	5A	<1m°	-	260	12	-	4,20)
TT	2SD 316-2	SS	S	N	2	A	100	7A	80W*	30...150	3A	<1,4	5A	<1m°	-	260	12	-	4)
TT	2SD 316-2-A	SS	S	N	2	A	100	7A	80W*	30...80	3A	<1,4	5A	<1m°	-	260	12	-	4,20)
TT	2SD 216-2-B	SS	S	N	2	A	100	7A	80W*	70...150	3A	<1,4	5A	<1m°	-	260	12	-	4,20)

1 K	2 Typ	3 Hersteller	4 Ma	5 Pl	6 Fo	7 Af	8 U_{max} [V]	9 U_{max} [mA]	10 P_{tot} [mW]	11 B	I_F [mA]	12 U_S [V]	I_F [mA]	13 I_{Sp} [uA]	14 F [dB]	15 C [pF]	16 f_g [MHz]	17 t [ns]	18 Bemerkung
T	2SD 317	Mt	S	N	29	A	60	3A	25W*	30...160	1A	<1,0	2A	<30	·	·	(25k)	·	4)
T	2SD 317-O	Mt	S	N	29	A	60	3A	25W*	80...160	1A	<1,0	2A	<30	·	·	(25k)	·	4,20)
T	2SD 317-P	Mt	S	N	29	A	60	3A	25W*	50...100	1A	<1,0	2A	<30	·	·	(25k)	·	4,20)
T	2SD 317-Q	Mt	S	N	29	A	60	3A	25W*	30...60	1A	<1,0	2A	<30	·	·	(25k)	·	4,20)
T	2SD 317 A	Mt	S	N	29	A	80	3A	25W*	30...160	1A	<1,0	2A	<30	·	·	(25k)	·	4,21)
T	2SD 317 A-O	Mt	S	N	29	A	80	3A	25W*	80...160	1A	<1,0	2A	<30	·	·	(25k)	·	4,20,21)
T	2SD 317 A-P	Mt	S	N	29	A	80	3A	25W*	50...100	1A	<1,0	2A	<30	·	·	(25k)	·	4,20,21)
T	2SD 317 A-Q	Mt	S	N	29	A	80	3A	25W*	30...60	1A	<1,0	2A	<30	·	·	(25k)	·	4,20,21)
T	2SD 318	Mt	S	N	30	A	60	3A	25W*	30...160	1A	<1,0	2A	<30	·	·	(25k)	·	4)
T	2SD 318-O	Mt	S	N	30	A	60	3A	25W*	80...160	1A	<1,0	2A	<30	·	·	(25k)	·	4,20)
T	2SD 318-P	Mt	S	N	30	A	60	3A	25W*	50...100	1A	<1,0	2A	<30	·	·	(25k)	·	4,20)
T	2SD 318-Q	Mt	S	N	30	A	60	3A	25W*	30...60	1A	<1,0	2A	<30	·	·	(25k)	·	4,20)
T	2SD 318 A	Mt	S	N	30	A	80	3A	25W*	30...160	1A	<1,0	2A	<30	·	·	(25k)	·	4,21)
T	2SD 318 A-O	Mt	S	N	30	A	80	3A	25W*	80...160	1A	<1,0	2A	<30	·	·	(25k)	·	4,20,21)
T	2SD 318 A-P	Mt	S	N	30	A	80	3A	25W*	50...100	1A	<1,0	2A	<30	·	·	(25k)	·	4,20,21)
T	2SD 318 A-Q	Mt	S	N	30	A	80	3A	25W*	30...60	1A	<1,0	2A	<30	·	·	(25k)	·	4,20,21)
T	2SD 319	Mt	S	N	2	A	80	30A	100W*	20...60	5A	<2,0	5A	<30	·	200	1	·	4)
T	2SD 319-P	Mt	S	N	2	A	80	30A	100W*	40...60	5A	<2,0	5A	<30	·	200	1	·	4,20)
T	2SD 319-Q	Mt	S	N	2	A	80	30A	100W*	30...50	5A	<2,0	5A	<30	·	200	1	·	4,20)
T	2SD 319-R	Mt	S	N	2	A	80	30A	100W*	20...40	5A	<2,0	5A	<30	·	200	1	·	4,20)
T	2SD 320	Sa	S	N	2	A	230	2A	50W*	10...50	1A	<5,0	1A	<0,1	·	·	·	·	7)
T	2SD 321	Mt	S	N	2	A	(250)	15A	60W-	25...100	5A	<2,0	10A	<2m	·	120	8	<1µ°	1)
T	2SD 322	NE	S	N	2	A	80	(7A)	80W*	30...120	4A	<2,0	5A	<300	·	·	·	·	·
T	2SD 323	NE	S	N	2	A	100	(7A)	80W*	30...120	4A	<2,0	5A	<300	·	·	·	·	·
T	2SD 324	Mt	S	N	15	A	(300)	150	9W-	50...150	50	<10	100	<100	·	8	30	·	3)
T	2SD 324-Q	Mt	S	N	15	A	(300)	150	9W-	80...150	50	<10	100	<100	·	8	30	·	3,20)
T	2SD 324-R	Mt	S	N	15	A	(300)	150	9W-	50...100	50	<10	100	<100	·	8	30	·	3,20)
T	2SD 325	Sa	S	N	29	A	35	1,5A	10W*	40...320	1A	<1,0	2A	<0,1	·	·	8	·	4),kpl.2SB 511
T	2SD 326	SS	S	N	190	A	220	1A	23W*	43...230	100	<3,0	300	<15	·	·	6,5	·	7)
T	2SD 327	NE	S	N	22	A	20	700	500	60...285	100	<0,6	500	<0,2	·	·	·	·	4),kpl.2SA 723
T	2SD 328	NE	S	N	7	A	60	1,5A	800	60...320	200	<1,0	1A	<1	·	·	50	·	4),kpl.2SB 510
T	2SD 328 S	NE	S	N	7	A	60	1,5A	800	60...320	200	<1,0	1A	<1	·	·	50	·	4,11),kpl.2SB 510 S
T	2SD 329	Fu	S	N	7	A	(70)	1A	800	40	1A	<0,5	1A	<20	·	·	30	1,8µ+	4)
T	2SD 330	Sa	S	N	29	A	50	2A	20W*	40...320	1A	<1,0	2A	<0,1	·	·	8	·	4),kpl. 2SB 514
T	2SD 331	Sa	S	N	30	A	50	2A	20W*	40...320	1A	<1,0	2A	<0,1	·	·	8	·	4),kpl. 2SB 515
T	2SD 332	Sa	S	N	2	A	100	7A	65W*	80	1A	<1,0	7A	<1m	·	·	·	·	4)
T	2SD 334	Mt	S	N	2	A	80	6A	75W*	40...260	1A	<2,0	5A	<1m	·	150	(25k)	·	4)
T	2SD 334-O	Mt	S	N	2	A	80	6A	75W*	70...150	1A	<2,0	5A	<1m	·	150	(25k)	·	4,20)
T	2SD 334-R	Mt	S	N	2	A	80	6A	75W*	40...80	1A	<2,0	5A	<1m	·	150	(25k)	·	4,20)
T	2SD 334-Y	Mt	S	N	2	A	80	6A	75W*	130...260	1A	<2,0	5A	<1m	·	150	(25k)	·	4,20)
T	2SD 334 A	Mt	S	N	2	A	100	6A	75W*	40...260	1A	<2,0	5A	<1m	·	150	(25k)	·	4,21)
T	2SD 334 A-O	Mt	S	N	2	A	100	6A	75W*	70...150	1A	<2,0	5A	<1m	·	150	(25k)	·	4,20,21)
T	2SD 334 A-R	Mt	S	N	2	A	100	6A	75W*	40...80	1A	<2,0	5A	<1m	·	150	(25k)	·	4,20,21)
T	2SD 334 A-Y	Mt	S	N	2	A	100	6A	75W*	130...260	1A	<2,0	5A	<1m	·	150	(25k)	·	4,20,21)
T	2SD 335	NE	S	N	2	A	60	3A	30W*	40...160	2A	·	·	<300	·	·	·	·	·
T	2SD 338-1	SS	S	N	2	A	70	7A	60W*	45...220	1A	<1,2	4A	<100	·	·	>3	·	7)
T	2SD 338-2	SS	S	N	2	A	90	7A	60W*	45...220	1A	<1,2	4A	<100	·	·	>3	·	7)
T	2SD 339-1	SS	S	N	2	A	90	10A	80W*	45...220	1A	<1,2	5A	<100	·	·	>3	·	7)
T	2SD 339-2	SS	S	N	2	A	110	10A	80W*	45...220	1A	<1,2	5A	<100	·	·	>3	·	7)
T	2SD 340-1	SS	S	N	2	A	110	12A	100W*	45...220	1A	<1,2	7A	<100	·	·	>3	·	7)
T	2SD 340-2	SS	S	N	2	A	140	12A	100W*	45...220	1A	<1,2	7A	<100	·	·	>3	·	7)
t	2SD 341	Hi	S	N	2	A	60	15A	115W*	20...70	4A	<1,1	4A	<5m	·	·	>0,8	·	4,10),NT:2SD 341 H
T	2SD 341 H	Hi	S	N	2	A	60	15A	115W*	20...70	4A	<1,1	4A	<5m*	·	·	>0,8	·	4,11)
T	2SD 348	Sa	S	N	2	A	400	7A	50W*	>4,5	5A	<3,7	5A	<0,1	·	·	·	·	1)
T	2SD 350	Mt	S	N	2	A	700	11A	[22W]	3...8	4A	<7,0	4,5A	<1m	·	100	·	<1µ°	1)
T	2SD 351	Mt	S	N	2	A	270	7A	80W*	6,5...30	5A	<3,5	6A	<5m	·	100	30	·	4)
T	2SD 352	Mt	G	N	1	A	(32)	1A	220	69...273	(300)	0,17	500	<25	<25	·	(>10k)	·	4),kpl.2SB 324
T	2SD 352-A	Mt	G	N	1	A	(32)	1A	220	120...200	(300)	0,17	500	<25	<25	·	(>10k)	·	4,20)
T	2SD 352-B	Mt	G	N	1	A	(32)	1A	220	120...200	(300)	0,17	500	<25	<25	·	(>10k)	·	4,20)
T	2SD 352-C	Mt	G	N	1	A	(32)	1A	220	120...200	(300)	0,17	500	<25	<25	·	(>10k)	·	4,20)
T	2SD 352-D	Mt	G	N	1	A	(32)	1A	220	100...177	(300)	0,17	500	<25	<25	·	(>10k)	·	4,20)
T	2SD 352-E	Mt	G	N	1	A	(32)	1A	220	100...177	(300)	0,17	500	<25	<25	·	(>10k)	·	4,20)
T	2SD 352-F	Mt	G	N	1	A	(32)	1A	220	100...177	(300)	0,17	500	<25	<25	·	(>10k)	·	4,20)
T	2SD 352-G	Mt	G	N	1	A	(32)	1A	220	83...150	(300)	0,17	500	<25	<25	·	(>10k)	·	4,20)
T	2SD 352-H	Mt	G	N	1	A	(32)	1A	220	83...150	(300)	0,17	500	<25	<25	·	(>10k)	·	4,20)
T	2SD 352-I	Mt	G	N	1	A	(32)	1A	220	83...150	(300)	0,17	500	<25	<25	·	(>10k)	·	4,20)
T	2SD 352-K	Mt	G	N	1	A	(32)	1A	220	69...125	(300)	0,17	500	<25	<25	·	(>10k)	·	4,20)
T	2SD 352-L	Mt	G	N	1	A	(32)	1A	220	69...125	(300)	0,17	500	<25	<25	·	(>10k)	·	4,20)
T	2SD 352-R	Mt	G	N	1	A	(32)	1A	220	150...273	(300)	0,17	500	<25	<25	·	(>10k)	·	4,20)
T	2SD 352-S	Mt	G	N	1	A	(32)	1A	220	150...273	(300)	0,17	500	<25	<25	·	(>10k)	·	4,20)
T	2SD 352-T	Mt	G	N	1	A	(32)	1A	220	150...273	(300)	0,17	500	<25	<25	·	(>10k)	·	4,20)
T	2SD 352-V	Mt	G	N	1	A	(32)	1A	220	69...125	(300)	0,17	500	<25	<25	·	(>10k)	·	4,20)
T	2SD 353	Sa	S	N	2	A	150	2A	60W*	>40	100	<0,7	2A	<10	·	·	8	·	2)
T	2SD 355	Mb	S	N	22	L	25	1A	800	55...300	500	·	·	<1	·	·	100	·	4),kpl.2SB 525

1 K	2 Typ	3 Hersteller	4 Ma	5 Pl	6 Fo	7 Af	8 U_{max} [V]	9 U_{max} [mA]	10 P_{tot} [mW]	11 B	I_F [mA]	12 U_S [V]	I_F [mA]	13 I_{Sp} [uA]	14 F [dB]	15 C [pF]	16 f_g [MHz]	17 t [ns]	18 Bemerkung
T	2SD 355-C	Mb	S	N	22	L	25	1A	800	55...110	500	-	-	<1	-	-	100	-	4,20)
T	2SD 355-D	Mb	S	N	22	L	25	1A	800	90...180	500	-	-	<1	-	-	100	-	4,20)
T	2SD 355-E	Mb	S	N	22	L	25	1A	800	150...300	500	-	-	<1	-	-	100	-	4,20)
T	2SD 356	Mb	S	N	186	A	80	800	10W*	55...300	300	<1,0	300	<10	-	-	70	-	4),kpl.2SB 526
T	2SD 356-C	Mb	S	N	186	A	80	800	10W*	55...110	300	<1,0	300	<10	-	-	70	-	4,20)
T	2SD 356-D	Mb	S	N	186	A	80	800	10W*	90...180	300	<1,0	300	<10	-	-	70	-	4,20)
T	2SD 356-E	Mb	S	N	186	A	80	800	10W*	150...300	300	<1,0	300	<10	-	-	70	-	4,20)
T	2SD 357	Mb	S	N	186	A	100	800	10W*	55...300	300	<1,0	300	<10	-	-	70	-	4),kpl.2SB 527)
T	2SD 357-C	Mb	S	N	186	A	100	800	10W*	55...110	300	<1,0	300	<10	-	-	70	-	4,20)
T	2SD 357-D	Mb	S	N	186	A	100	800	10W*	90...180	300	<1,0	300	<10	-	-	70	-	4,20)
T	2SD 357-E	Mb	S	N	186	A	100	800	10W*	150...300	300	<1,0	300	<10	-	-	70	-	4,20)
T	2SD 358	Mb	S	N	186	A	120	800	10W*	55...300	300	<1,0	300	<10	-	-	70	-	4),kpl.2SB 528
T	2SD 358-C	Mb	S	N	186	A	120	800	10W*	55...110	300	<1,0	300	<10	-	-	70	-	4,20)
T	2SD 358-D	Mb	S	N	186	A	120	800	10W*	90...180	300	<1,0	300	<10	-	-	70	-	4,20)
T	2SD 358-E	Mb	S	N	186	A	120	800	10W*	150...300	300	<1,0	300	<10	-	-	70	-	4,20)
T	2SD 359	Mb	S	N	186	A	20	3A	10W*	55...300	500	<1,0	1,5A	<1	-	-	70	-	4),kpl.2SB 529
T	2SD 359-C	Mb	S	N	186	A	20	3A	10W*	55...110	500	<1,0	1,5A	<1	-	-	70	-	4,20)
T	2SD 359-D	Mb	S	N	186	A	20	3A	10W*	90...180	500	<1,0	1,5A	<1	-	-	70	-	4,20)
T	2SD 359-E	Mb	S	N	186	A	20	3A	10W*	150...300	500	<1,0	1,5A	<1	-	-	70	-	4,20)
T	2SD 360	Mb	S	N	186	A	20	3A	10W*	55...300	500	<2,0	1,5A	<1	-	-	70	-	4),kpl.2SB 523
T	2SD 360-C	Mb	S	N	186	A	20	3A	10W*	55...110	500	<2,0	1,5A	<1	-	-	70	-	4,20)
T	2SD 360-D	Mb	S	N	186	A	20	3A	10W*	90...180	500	<2,0	1,5A	<1	-	-	70	-	4,20)
T	2SD 360-E	Mb	S	N	186	A	20	3A	10W*	150...300	500	<2,0	1,5A	<1	-	-	70	-	4,20)
T	2SD 361	Mb	S	N	186	A	40	3A	10W*	55...300	500	<1,0	1A	<1	-	-	70	-	4),kpl.2SB 524
T	2SD 361-C	Mb	S	N	186	A	40	3A	10W*	55...110	500	<1,0	1A	<1	-	-	70	-	4,20)
T	2SD 361-D	Mb	S	N	186	A	40	3A	10W*	90...180	500	<1,0	1A	<1	-	-	70	-	4,20)
T	2SD 361-E	Mb	S	N	186	A	40	3A	10W*	150...300	500	<1,0	1A	<1	-	-	70	-	4,20)
T	2SD 362	NE	S	N	15	A	100	8A	40W*	30...120	5A	-	-	<20	-	-	-	-	7)
T	2SD 365	Mt	S	N	29	A	60	3A	25W*	30...160	1A	<1,0	2A	<30	-	50	(70k)	-	4),kpl.2SB 512
T	2SD 365-O	Mt	S	N	29	A	60	3A	25W*	80...160	1A	<1,0	2A	<30	-	50	(70k)	-	4,20)
T	2SD 365-P	Mt	S	N	29	A	60	3A	25W*	50...100	1A	<1,0	2A	<30	-	50	(70k)	-	4,20)
T	2SD 365-Q	Mt	S	N	29	A	60	3A	25W*	30...60	1A	<1,0	2A	<30	-	50	(70k)	-	4,20)
T	2SD 365 A	Mt	S	N	29	A	80	3A	25W*	30...160	1A	<1,0	2A	<30	-	50	(70k)	-	4,21),kpl.2SB 512 A
T	2SD 365 A-O	Mt	S	N	29	A	80	3A	25W*	80...160	1A	<1,0	2A	<30	-	50	(70k)	-	4,20,21)
T	2SD 365 A-P	Mt	S	N	29	A	80	3A	25W*	50...100	1A	<1,0	2A	<30	-	50	(70k)	-	4,20,21)
T	2SD 365 A-Q	Mt	S	N	29	A	80	3A	25W*	30...60	1A	<1,0	2A	<30	-	50	(70k)	-	4,20,21)
T	2SD 366	Mt	S	N	30	A	60	3A	25W*	30...160	1A	<1,0	2A	<30	-	50	(70k)	-	4),kpl.2SB 513
T	2SD 366-O	Mt	S	N	30	A	60	3A	25W*	80...160	1A	<1,0	2A	<30	-	50	(70k)	-	4,20)
T	2SD 366-P	Mt	S	N	30	A	60	3A	25W*	50...100	1A	<1,0	2A	<30	-	50	(70k)	-	4,20)
T	2SD 366-Q	Mt	S	N	30	A	60	3A	25W*	30...60	1A	<1,0	2A	<30	-	50	(70k)	-	4,20)
T	2SD 366 A	Mt	S	N	30	A	80	3A	25W*	30...160	1A	<1,0	2A	<30	-	50	(70k)	-	4,21),kpl.2SB 513 A
T	2SD 366 A-O	Mt	S	N	30	A	80	3A	25W*	80...160	1A	<1,0	2A	<30	-	50	(70k)	-	4,20,21)
T	2SD 366 A-P	Mt	S	N	30	A	80	3A	25W*	50...100	1A	<1,0	2A	<30	-	50	(70k)	-	4,20,21)
T	2SD 366 A-Q	Mt	S	N	30	A	80	3A	25W*	30...60	1A	<1,0	2A	<30	-	50	(70k)	-	4,20,21)
T	2SD 367	Mt	G	N	1	A	(25)	500	150	46...334	(150)	0,1	300	<20	<30	-	(30k)	-	4),kpl.2SB 475
T	2SD 367-A	Mt	G	N	1	A	(25)	500	150	150...250	(150)	0,1	300	<20	<30	-	(30k)	-	4,20)
T	2SD 367-B	Mt	G	N	1	A	(25)	500	150	111...188	(150)	0,1	300	<20	<30	-	(30k)	-	4,20)
T	2SD 367-C	Mt	G	N	1	A	(25)	500	150	90...150	(150)	0,1	300	<20	<30	-	(30k)	-	4,20)
T	2SD 367-D	Mt	G	N	1	A	(25)	500	150	69...120	(150)	0,1	300	<20	<30	-	(30k)	-	4,20)
T	2SD 367-E	Mt	G	N	1	A	(25)	500	150	57...97	(150)	0,1	300	<20	<30	-	(30k)	-	4,20)
T	2SD 367-F	Mt	G	N	1	A	(25)	500	150	46...79	(150)	0,1	300	<20	<30	-	(30k)	-	4,20)
T	2SD 367-P	Mt	G	N	1	A	(25)	500	150	192...334	(150)	0,1	300	<20	<30	-	(30k)	-	4,20)
T	2SD 370	TT	S	N	2	A	100	8A	80W*	40...240	1A	-	-	<100	-	-	-	-	7)
T	2SD 371	TT	S	N	2	A	80	6A	50W*	40...240	1A	-	-	<100	-	-	-	-	7)
T	2SD 372	NE	S	N	197	A	100	30A	200W*	>20	15A	<1,0	20A	<100	-	-	-	1μ°	7)
T	2SD 373	NE	S	N	197	A	200	30A	200W*	>20	15A	<1,5	20A	<100	-	-	-	1μ°	7)
T	2SD 373 A	NE	S	N	197	A	300	30A	200W*	>15	15A	<1,5	20A	<100	-	-	-	1μ°	7,21)
T	2SD 374	NE	S	N	197	A	400	30A	200W*	>10	15A	<2,0	20A	<100	-	-	-	1μ°	7)
T	2SD 375	NE	S	N	2	A	100	10A	100W*	>30	5A	<1,0	10A	<100	-	-	-	1,2μ°	7)
T	2SD 376	NE	S	N	2	A	200	10A	100W*	>30	5A	<1,5	10A	<100	-	-	-	1,2μ°	7)
T	2SD 376 A	NE	S	N	2	A	300	10A	100W*	>30	5A	<1,5	10A	<100	-	-	-	1,2μ°	7,21)
T	2SD 377	NE	S	N	2	A	400	10A	100W*	>20	5A	<2,0	10A	<100	-	-	-	1,2μ°	7)
T	2SD 379	Mt	S	N	2	A	80	7A	60W~	30...180	1A	<1,5	5A	<1m	-	150	10	-	4),kpl.2SB 532
T	2SD 379-P	Mt	S	N	2	A	80	7A	60W~	90...180	1A	<1,5	5A	<1m	-	150	10	-	4,20)
T	2SD 379-Q	Mt	S	N	2	A	80	7A	60W~	60...120	1A	<1,5	5A	<1m	-	150	10	-	4,20)
T	2SD 379-R	Mt	S	N	2	A	80	7A	60W~	40...80	1A	<1,5	5A	<1m	-	150	10	-	4,20)
T	2SD 379-S	Mt	S	N	2	A	80	7A	60W~	30...60	1A	<1,5	5A	<1m	-	150	10	-	4,20)
T	2SD 380	Mt	S	N	2	A	700	13A	50W~	5...15	5A	<10	5A	<1m	-	100	-	<900°	1)
T	2SD 381	NE	S	N	29	A	120	3A	20W*	40...250	300	<1,0	1A	<1	-	-	60	-	4),kpl.2SB 536
T	2SD 382	NE	S	N	30	A	120	3A	20W*	40...250	300	<1,0	1A	<1	-	-	60	-	4),kpl.2SB 537
T	2SD 383	Hi	S	N	2	A	300	5A	80W*	>40	500	-	-	<1m	-	-	-	-	7)
T	2SD 384	Sg	S	N	15	B	80	7A	30W*	>1500	5A	<1,5	5A	<500	-	-	(20k)	<3μ	4,5,7)
T	2SD 385	Sg	S	N	15	B	100	7A	30W*	>1500	5A	<1,5	5A	<500	-	-	(20k)	<3μ	4,5,7)
T	2SD 388	NE	S	N	2	A	100	12A	80W*	40...180	1A	<2,0	5A	<100	-	-	9	-	4),kpl.2SB 541

1 K	2 Typ	3 Hersteller	4 Ma	5 Pl	6 Fo	7 Af	8 U_{max} [V]	9 U_{max} [mA]	10 P_{tot} [mW]	11 B	I_F [mA]	12 U_S [V]	I_F [mA]	13 I_{Sp} [uA]	14 F [dB]	15 C [pF]	16 f_g [MHz]	17 t [ns]	18 Bemerkung
T	2SD 389	Mt	S	N	29	A	60	3A	25W*	30...160	1A	<1,0	2A	<30	·	·	(25k)	·	4)
T	2SD 389-O	Mt	S	N	29	A	60	3A	25W*	80...160	1A	<1,0	2A	<30	·	·	(25k)	·	4,20)
T	2SD 389-P	Mt	S	N	29	A	60	3A	25W*	50...100	1A	<1,0	2A	<30	·	·	(25k)	·	4,20)
T	2SD 389-Q	Mt	S	N	29	A	60	3A	25W*	30...60	1A	<1,0	2A	<30	·	·	(25k)	·	4,20)
T	2SD 389 A	Mt	S	N	29	A	80	3A	25W*	30...160	1A	<1,0	2A	<30	·	·	(25k)	·	4,21)
T	2SD 389 A-O	Mt	S	N	29	A	80	3A	25W*	80...160	1A	<1,0	2A	<30	·	·	(25k)	·	4,20,21)
T	2SD 389 A-P	Mt	S	N	29	A	80	3A	25W*	50...100	1A	<1,0	2A	<30	·	·	(25k)	·	4,20,21)
T	2SD 389 A-Q	Mt	S	N	29	A	80	3A	25W*	30...60	1A	<1,0	2A	<30	·	·	(25k)	·	4,20,21)
T	2SD 390	Mt	S	N	30	A	60	3A	25W*	30...160	1A	<1,0	2A	<30	·	·	(25k)	·	4)
T	2SD 390-O	Mt	S	N	30	A	60	3A	25W*	80...160	1A	<1,0	2A	<30	·	·	(25k)	·	4,20)
T	2SD 390-P	Mt	S	N	30	A	60	3A	25W*	50...100	1A	<1,0	2A	<30	·	·	(25k)	·	4,20)
T	2SD 390-Q	Mt	S	N	30	A	60	3A	25W*	30...60	1A	<1,0	2A	<30	·	·	(25k)	·	4,20)
T	2SD 390 A	Mt	S	N	30	A	80	3A	25W*	30...160	1A	<1,0	2A	<30	·	·	(25k)	·	4,21)
T	2SD 390 A-O	Mt	S	N	30	A	80	3A	25W*	80...160	1A	<1,0	2A	<30	·	·	(25k)	·	4,20,21)
T	2SD 390 A-P	Mt	S	N	30	A	80	3A	25W*	50...100	1A	<1,0	2A	<30	·	·	(25k)	·	4,20,21)
T	2SD 390 A-Q	Mt	S	N	30	A	80	3A	25W*	30...60	1A	<1,0	2A	<30	·	·	(25k)	·	4,20,21)
T	2SD 392	Mb	S	N	22	L	15	300	300	100	150	·	·	<1	·	·	130	·	4)
T	2SD 394	Mb	S	N	2	A	400	6A	100W*	·	·	<1,5	5A	·	·	·	·	(4µ)	7)
T	2SD 400	Sa	S	N	179	A	25	1A	750	60	50	·	·	<1	·	25	180	·	4)
T	2SD 401	NE	S	N	29	A	150	2A	20W*	40...200	400	<2,0	500	<50	·	·	10	·	2),kpl.2SB 546
T	2SD 402	NE	S	N	30	A	150	2A	20W*	40...200	400	<2,0	500	<50	·	·	10	·	2),kpl.2SB 547
T	2SD 405	NE	S	N	7	B	70	2A	15W*	>2000	1A	<1,5	1A	<10	·	·	·	·	4,5)
T	2SD 406	NE	S	N	7	B	100	2A	15W*	>2000	1A	<1,5	1A	<10					4,5)
T	2SD 407	NE	S	N	136	C	100	5A	25W*	>1500	5A	<1,5	5A	<100	·	·	·	·	4,5)
T	2SD 408	NE	S	N	136	C	150	5A	25W*	>1500	5A	<1,5	5A	<100	·	·	·	·	4,5)
T	2SD 409	NE	S	N	15	B	100	5A	30W*	>1500	5A	<1,5	5A	<100	·	·	·	·	4,5)
T	2SD 410	NE	S	N	15	B	150	5A	30W*	>1500	5A	<1,5	5A	<100	·	·	·	·	4,5)
T	2SD 413	Fu	S	N	7	A	200	500	800	65	200	<0,8	200	<5	·	13	25	·	7)
T	2SD 417	Fu	S	N	2	A	200	7A	75W*	25	3A	<1,2	3A	<10	·	·	30	1,3µ+	7)
T	2SD 418	Mt	S	N	2	A	500	10A	80W*	6,5...30	5A	·	·	<1m	·	·	·	1,5µ+	1)
T	2SD 419	Sn	S	N	15	B	80	10A	40W*	>700	7A	<1,5	5A	<1m	·	·	6	4µ+	4,5)
T	2SD 420	Sn	S	N	15	B	100	10A	40W*	>700	7A	<1,5	5A	<1m	·	·	6	4µ+	4,5)
T	2SD 421	Sn	S	N	15	B	120	10A	40W*	>700	7A	<1,5	5A	<1m	·	·	6	4µ+	4,5)
T	2SD 422	Fu	S	N	15	A	200	4A	30W*	20	3A	<1,2	3A	<100	·	·	30	1,3µ+	7)
T	2SD 423	Fu	S	N	15	A	200	4A	30W*	20	3A	<1,2	3A	<100	·	·	30	1µ+	7)
	2SD 459	Sg	S	N	29	B	80	7A	50W*	>1500	5A	<1,5	5A	<100	·	·	(20k)	<10µ	4,5,7)
	2SD 460	Sg	S	N	29	B	100	7A	50W*	>1500	5A	<1,5	5A	<100	·	·	(20k)	<10µ	4,5,7)
	2SD 517	Mt	S	N	2	A	700	5A	16W*	3...10	2A	·	·	<100	·	·	·	1,1µ+	1)
T	2SD 518	Fu	S	N	15	A	200	4A	30W*	20	3A	<1,2	3A	<100	·	·	30	1,5µ+	1)
T	2SD 519	Fu	S	N	2	A	400	10A	100W*	15	5A	<1,5	5A	<200	·	·	·	<2,5µ+	1)
T	2SD 530	Fu	S	N	360	B	80	10A	50W*	>750	10A	<2,0	10A	<1	·	·	·	·	5,7)
T	2SD 536	Fu	S	N	2	A	200	10A	100W*	50	5A	<1,5	5A	<1m	·	·	27	300+	7)
T	2SD 537	Fu	S	N	2	A	150	10A	100W*	50	5A	<1,5	5A	<1m	·	·	27	300+	7)
T	2SD 538	Fu	S	N	2	A	400	10A	100W*	15	5A	<1,5	5A	<500	·	·	15	1µ+	7)
T	2SD 539	Fu	S	N	2	A	350	10A	100W*	15	5A	<1,5	5A	<500	·	·	15	1µ+	7)
T	2SD 540	Fu	S	N	188	A	200	30A	200W*	40	10A	<2,0	10A	<2m	·	·	25	700+	7)
T	2SD 541	Fu	S	N	188	A	150	30A	200W*	40	10A	<2,0	15A	<2m	·	·	25	700+	7)
T	2SD 542	Fu	S	N	188	A	400	30A	200W*	25	15A	<2,0	15A	<2m	·	·	20	1µ+	7)
T	2SD 543	Fu	S	N	188	A	350	30A	200W*	25	15A	<2,0	15A	<2m	·	·	20	1µ+	7)
T	2SD 585	Mb	S	N	2	B	110	14A	120W*	2K...24K	1A	<2,5	5A	<100	·	·	30	·	4,5),kpl.2SB 615
T	2SD 585-K	Mb	S	N	2	B	110	14A	120W*	2K...8K	1A	<2,5	5A	<100	·	·	30	·	4,5,20)
T	2SD 585-L	Mb	S	N	2	B	110	14A	120W*	6K...24K	1A	<2,5	5A	<100	·	·	30	·	4,5,20)
f	2SJ 11	TT	S	P	174	B	(20)	10	100	0,1...0,6	10V	<5,0	0,1µ	<1n	3	<4*	·	·	10,62:0,05...0,9 mA)
f	2SJ 12	TT	S	P	174	B	(20)	10	100	0,1...0,6	10V	<5,0	0,1µ	<0,1n	1	<4*	·	·	10,62:0,09...0,9 mA)
f	2SJ 12-O	TT	S	P	174	B	(20)	10	100	0,15...0,45	10V	<3,5	0,1µ	<0,1n	1	<4*	·	·	10,62:0,18...1,2 mA
f	2SJ 12-R	TT	S	P	174	B	(20)	10	100	0,1...0,35	10V	<2,0	0,1µ	<0,1n	1	<4*	·	·	10,62:0,09...0,3 mA)
f	2SJ 12-Y	TT	S	P	174	B	(20)	10	100	0,2...0,6	10V	<5,0	0,1µ	<0,1n	1	<4*	·	·	10,62:0,25...0,9 mA)
f	2SJ 13	TT	S	P	3	I	(20)	100	600	1,5...6,0	10V	<6,0	0,1µ	<10n	·	<12*	·	·	10,62:1...12 mA)
f	2SJ 13-O	TT	S	P	3	I	(20)	100	600	2,0...4,5	10V	<4,0	0,1µ	<10n	·	<12*	·	·	10,62:2...6 mA)
f	2SJ 13-R	TT	S	P	3	I	(20)	100	600	1,5...3,5	10V	<3,0	0,1µ	<10n	·	<12*	·	·	10,62:1...3 mA)
f	2SJ 13-Y	TT	S	P	3	I	(20)	100	600	2,5...6,0	10V	<6,0	0,1µ	<10n	·	<12*	·	·	10,62:4...12 mA)
F	2SJ 15	Fu	S	P	6	E	20	10	200	0,2...3,0	12	<6,0	10n	<50n	·	6*	·	·	62:<1,5 mA)
F	2SJ 16	Fu	S	P	6	E	20	10	200	0,2.. 3,0	12	<6,0	10n	<10n	·	6*	·	·	62:<1,5mA)

1 K	2 Typ	3 Hersteller	4 Ma	5 Pl	6 Fo	7 Af	8 U_{max} [V]	9 U_{max} [mA]	10 P_{tot} [mW]	11 B	I_F [mA]	12 U_S [V]	I_F [mA]	13 I_{Sp} [uA]	14 F [dB]	15 C [pF]	16 f_g [MHz]	17 t [ns]	18 Bemerkung
F	2SK 11	TT	S	N	72	F	(20)	10	100	0,7...3,2	10V	<6,0	0,1µ	<1n	·	<5°	·	·	62:0,3...6,5 mA)
F	2SK 11-O	TT	S	N	72	F	(20)	10	100	1,0...3,0	10V	<3,5	0,1µ	<1n	·	<5°	·	·	62:0,8...2,5 mA)
F	2SK 11-R	TT	S	N	72	F	(20)	10	100	0,7...2,3	10V	<2,0	0,1µ	<1n	·	<5°	·	·	62:0,3...1,0 mA)
F	2SK 11-Y	TT	S	N	72	F	(20)	10	100	1,3...3,2	10V	<6,0	0,1µ	<1n	·	<5°	·	·	62:2,0...6,5 mA)
F	2SK 12	TT	S	N	72	F	(20)	10	100	0,8...3,2	10V	<4,5	0,1µ	<0,1n	<3	<5°	·	·	62:0,45...5 mA)
F	2SK 12-GR	TT	S	N	72	F	(20)	10	100	1,6...3,2	10V	<4,5	0,1µ	<0,1n	<3	<5°	·	·	62:2,5...5 mA)
F	2SK 12-O	TT	S	N	72	F	(20)	10	100	1,0...2,3	10V	<2,2	0,1µ	<0,1n	<3	<5°	·	·	62:0,8...1,6 mA)
F	2SK 12-R	TT	S	N	72	F	(20)	10	100	0,8...1,9	10V	<1,6	0,1µ	<0,1n	<3	<5°	·	·	62:0,45...0,9 mA)
F	2SK 12-Y	TT	S	N	72	F	(20)	10	100	1,3...3,0	10V	<3,0	0,1µ	<0,1n	<3	<5°	·	·	62:1,4...2,8 mA)
f	2SK 13	TT	S	N	72	F	(12)	10	100	0,8...3,2	10V	<4,5	0,1µ	<0,1n	<2	<3,5°	·	·	10,62:0,45...5 mA)
f	SK 13-GR	TT	S	N	72	F	(12)	10	100	1,6...3,2	10V	<4,5	0,1µ	<0,1n	<2	<3,5°	·	·	10,62:2,5...5 mA)
f	2SK 13-O	TT	S	N	72	F	(12)	10	100	1,0...2,3	10V	<2,2	0,1µ	<0,1n	<2	<3,5°	·	·	10,62:0,8...1,6 mA)
f	2SK 13-R	TT	S	N	72	F	(12)	10	100	0,8...1,9	10V	<1,6	0,1µ	<0,1n	<2	<3,5°	·	·	10,62:0,45...0,9 mA)
f	2SK 13-Y	TT	S	N	72	F	(12)	10	100	1,3...3,0	10V	<3,0	0,1µ	<0,1n	<2	<3,5°	·	·	10,62:1,4...2,8 mA)
F	2SK 15	TT	S	N	72	F	(20)	10	100	0,8...3,2	10V	<5,0	0,1µ	<0,1n	<3	<5°	·	·	62:0,45...5 mA)
F	2SK 15-GR	TT	S	N	72	F	(20)	10	100	1,6...3,2	10V	<5,0	0,1µ	<0,1n	<3	<5°	·	·	62:2,5...5 mA)
F	2SK 15-O	TT	S	N	72	F	(20)	10	100	1,0...2,3	10V	<2,5	0,1µ	<0,1n	<3	<5°	·	·	62:0,8...1,6 mA)
F	2SK 15-R	TT	S	N	72	F	(20)	10	100	0,8...1,9	10V	<1,8	0,1µ	<0,1n	<3	<5°	·	·	62:0,45...0,9 mA)
F	2SK 15-Y	TT	S	N	72	F	(20)	10	100	1,3...3,0	10V	<3,5	0,1µ	<0,1n	<3	<5°	·	·	62:1,4...2,8 mA)
F	2SK 16 H	Hi	S	N	72	F	20*	10	100	1,0...6,0	6V	<5,0	0,1µ	<1n	·	9*	·	·	62:0,5...7 mA)
F	2SK 16 H-A	Hi	S	N	72	F	20*	10	100	1,0...2,5	6V	<5,0	0,1µ	<1n	·	9*	·	·	62:0,5...7 mA, 76)
F	2SK 16 H-B	Hi	S	N	72	F	20*	10	100	2,0...4,0	6V	<5,0	0,1µ	<1n	·	9*	·	·	62:0,5...7 mA, 76)
F	2SK 16 H-C	Hi	S	N	72	F	20*	10	100	3,0...6,0	6V	<5,0	0,1µ	<1n	·	9*	·	·	62:0,5...7 mA, 76)
f	2SK 17	TT	S	N	54	F	(20)	10	100	>0,7	10V	<6,0	0,1µ	<1n	<10	<6*	·	·	62:0,3...6,5 mA)
f	2SK 17-GR	TT	S	N	54	F	(20)	10	100	>0,7	10V	<6,0	0,1µ	<1n	<10	<6*	·	·	62:2,6...6,5 mA)
f	2SK 17-O	TT	S	N	54	F	(20)	10	100	>0,7	10V	<6,0	0,1µ	<1n	<10	<6*	·	·	62:0,6...1,4 mA)
f	2SK 17-R	TT	S	N	54	F	(20)	10	100	>0,7	10V	<6,0	0,1µ	<1n	<10	<6*	·	·	62:0,3...0,75 mA)
f	2SK 17-Y	TT	S	N	54	F	(20)	10	100	>0,7	10V	<6,0	0,1µ	<1n	<10	<6*	·	·	62:1,2...3,0 mA)
F	2SK 18	TT	S	N	42	I	40	10	200	0,8...3,0	10V	<3,5	0,1µ	<0,1n	·	<6*	·	·	62:0,45...2,8 mA, 65)
F	2SK 18-O	TT	S	N	42	I	40	10	200	1,0...2,3	10V	<2,5	0,1µ	<0,1n	·	<6*	·	·	62:0,8...1,6 mA, 65)
F	2SK 18-R	TT	S	N	42	I	40	10	200	0,8...1,9	10V	<1,8	0,1µ	<0,1n	·	<6*	·	·	62:0,45...0,9 mA, 65)
F	2SK 18-Y	TT	S	N	42	I	40	10	200	1,3...3,0	10V	<3,5	0,1µ	<0,1n	·	<6*	·	·	62:1,4...2,8 mA, 65)
F	2SK 18 A	TT	S	N	42	I	40	10	200	0,8...3,0	10V	<3,5	0,1µ	<0,1n	·	<6*	·	·	62:0,45...2,8 mA, 65)
F	2SK 18 A-O	TT	S	N	42	I	40	10	200	1,0...2,3	10V	<2,5	0,1µ	<0,1n	·	<6*	·	·	62:0,8...1,6 mA, 65)
F	2SK 18 A-R	TT	S	N	42	I	40	10	200	0,8...1,9	10V	<1,8	0,1µ	<0,1n	·	<6*	·	·	62:0,45...0,9 mA, 65)
F	2SK 18 A-Y	TT	S	N	42	I	40	10	200	1,3...3,0	10V	<3,5	0,1µ	<0,1n	·	<6*	·	·	62:1,4...2,8 mA, 65)
F	2SK 19	TT	S	N	54	G	(18)	10	200	7	10V	3	1µ	<10n	<3,5	(<0,8)	·	·	32,62:3...24 mA)
F	2SK 19-BL	TT	S	N	54	G	(18)	10	200	7	10V	3	1µ	<10n	<3,5	(<0,8)	·	·	32,62:12...24 mA)
F	2SK 19-GR	TT	S	N	54	G	(18)	10	200	7	10V	3	1µ	<10n	<3,5	(<0,8)	·	·	32,62:6...14 mA)
F	2SK 19-Y	TT	S	N	54	G	(18)	10	200	7	10V	3	1µ	<10n	<3,5	(<0,8)	·	·	32,62:3...7 mA)
F	2SK 23	SS	S	N	103	C	18	10	150	>2,7	10V	<4,9	30µ	<10n	2	<5*	·	·	35,62:<16 mA)
F	2SK 23 A-4	SS	S	N	103	C	(18)	10	250	>2,7	10V	<3,85	30µ	<10n	2	1,8+	·	·	35,62:2,7...12,1 mA)
F	2SK 23 A-4-2	SS	S	N	103	C	(18)	10	250	>2,7	10V	<2,42	30µ	<10n	2	1,8+	·	·	35,62:2,7...5,5 mA)
F	2SK 23 A-4-3	SS	S	N	103	C	(18)	10	250	>2,7	10V	<2,75	30µ	<10n	2	1,8+	·	·	35,62:4,5...7,7 mA)
F	2SK 23 A-4-4	SS	S	N	103	C	(18)	10	250	>2,7	10V	<3,3	30µ	<10n	2	1,8+	·	·	35,62:6,3...9,9 mA)
F	2SK 23 A-4-5	SS	S	N	103	C	(18)	10	250	>2,7	10V	<3,85	30µ	<10n	2	1,8+	·	·	35,62:8,1...12,1 mA)
F	2SK 23 A-5	SS	S	N	103	C	(27)	10	250	>2,7	10V	<3,85	30µ	<10n	2	1,8+	·	·	35,62:2,7...12,1 mA)
F	2SK 23 A-5-2	SS	S	N	103	C	(27)	10	250	>2,7	10V	<2,42	30µ	<10n	2	1,8+	·	·	35,62:2,7...5,5 mA)
F	2SK 23 A-5-3	SS	S	N	103	C	(27)	10	250	>2,7	10V	<2,75	30µ	<10n	2	1,8+	·	·	35,62:4,5...7,7 mA)
F	2SK 23 A-5-4	SS	S	N	103	C	(27)	10	250	>2,7	10V	<3,3	30µ	<10n	2	1,8+	·	·	35,62:6,3...9,9 mA)
F	2SK 23 A-5-5	SS	S	N	103	C	(27)	10	250	>2,7	10V	<3,85	30µ	<10n	2	1,8+	·	·	35,62:8,1...12,1 mA)
F	2SK 23 A-6	SS	S	N	103	C	(40)	10	250	>2,7	10V	<3,85	30µ	<10n	2	1,8+	·	·	35,62:2,7...12,1 mA)
F	2SK 23 A-6-2	SS	S	N	103	C	(40)	10	250	>2,7	10V	<2,42	30µ	<10n	2	1,8+	·	·	35,62:2,7...5,5 mA)
F	2SK 23 A-6-3	SS	S	N	103	C	(40)	10	250	>2,7	10V	<2,75	30µ	<10n	2	1,8+	·	·	35,62:4,5...7,7 mA)
F	2SK 23 A-6-4	SS	S	N	103	C	(40)	10	250	>2,7	10V	<3,3	30µ	<10n	2	1,8+	·	·	35,62:6,3...9,9 mA)
F	2SK 23 A-6-5	SS	S	N	103	C	(40)	10	250	>2,7	10V	<3,85	30µ	<10n	2	1,8+	·	·	35,62:8,1...12,1 mA)
F	2SK 24	Sa	S	N	175	B	(40)	10	100	7	10V	<6,0	10µ	<10n	1	(2)	·	·	35,62:<24 mA)
f	2SK 30	TT	S	N	54	F	(50)	10	100	>1,0	10V	<5,0	0,1µ	<1n	<5	6,5*	·	·	62:0,3...6,5 mA)
f	2SK 30-GR	TT	S	N	54	F	(50)	10	100	>1,0	10V	<5,0	0,1µ	<1n	<5	6,5*	·	·	62:2,6...6,5 mA)
f	2SK 30-O	TT	S	N	54	F	(50)	10	100	>1,0	10V	<5,0	0,1µ	<1n	<5	6,5*	·	·	62:0,6...1,4 mA)
f	2SK 30-R	TT	S	N	54	F	(50)	10	100	>1,0	10V	<5,0	0,1µ	<1n	<5	6,5*	·	·	62:0,3...0,75 mA)
f	2SK 30-O	TT	S	N	54	F	(50)	10	100	>1,0	10V	<5,0	0,1µ	<1n	<5	6,5*	·	·	62:1,2...3,0 mA)
F	2SK 30 A	TT	S	N	22	F	(50)	10	100	>1,2	10V	<5,0	0,1µ	<1n	<5	8,2*	·	·	62:0,3...6,5 mA
F	2SK 30 A-GR	TT	S	N	22	F	(50)	10	100	>1,2	10V	<5,0	0,1µ	<1n	<5	8,2*	·	·	62:2,6...6,5 mA)
F	2SK 30 A-O	TT	S	N	22	F	(50)	10	100	>1,2	10V	<5,0	0,1µ	<1n	<5	8,2*	·	·	62:0,6...1,4 mA)
F	2SK 30 A-R	TT	S	N	22	F	(50)	10	100	>1,2	10V	<5,0	0,1µ	<1n	<5	8,2*	·	·	62:0,3...0,75 mA)
F	2SK 30 A-Y	TT	S	N	22	F	(50)	10	100	>1,2	10V	<5,0	0,1µ	<1n	<5	8,2*	·	·	62:1,2...3,0 mA)
F	2SK 33	Mb	S	N	22	G	(20)	10	150	>4,5	10V	<8,0	10µ	<0,1	2,5	(0,5)	·	·	62:2,5...20 mA)
F	2SK 33-D	Mb	S	N	22	G	(20)	10	150	>4,5	10V	<8,0	10µ	<0,1	2,5	(0,5)	·	·	62:2,5...6 mA)
F	2SK 33-E	Mb	S	N	22	G	(20)	10	150	>4,5	10V	<8,0	10µ	<0,1	2,5	(0,5)	·	·	62:5...12 mA)
F	2SK 33-F	Mb	S	N	22	G	(20)	10	150	>4,5	10V	<8,0	10µ	<0,1	2,5	(0,5)	·	·	62:10...20 mA)
F	2SK 34	Mb	S	N	22	F	(30)	10	150	>1,0	10V	<6,0	10µ	<10n	<6	8*	·	·	62:0,3...12 mA)
F	2SK 34-A	Mb	S	N	22	F	(30)	10	150	>1,0	10V	<6,0	10µ	<10n	<6	8*	·	·	62:0,3...0,8 mA)

1 K	2 Typ	3 Hersteller	4 Ma	5 Pl	6 Fo	7 Af	8 U_{max} [V]	9 U_{max} [mA]	10 P_{tot} [mW]	11 B	I_F [mA]	12 U_S [V]	I_F [mA]	13 I_{Sp} [uA]	14 F [dB]	15 C [pF]	16 f_g [MHz]	17 t [ns]	18 Bemerkung
F	2SK 34-B	Mb	S	N	22	F	(30)	10	150	>1,0	10V	<6,0	10µ	<10n	<6	8*	·	·	62:0,6...1,5 mA)
F	2SK 34-C	Mb	S	N	22	F	(30)	10	150	>1,0	10V	<6,0	10µ	<10n	<6	8*	·	·	62:1...3 mA)
F	2SK 34-D	Mb	S	N	22	F	(30)	10	150	>1,0	10V	<6,0	10µ	<10n	<6	8*	·	·	62:2,5...6 mA)
F	2SK 34-E	Mb	S	N	22	F	(30)	10	150	>1,0	10V	<6,0	10µ	<10n	<6	8*	·	·	62:5...12 mA)
f	2SK 35	SS	S	N	103	C	(20)	20+	200	6,3...15	10V	<1,6	0,1µ	<1n	·	<15*	·	·	62:<16 mA)
F	2SK 37	NE	S	N	171	B	(20)	10	100	>1,5	5V	<4,5	10µ	<10n	·	(<1,5)	·	·	35,62:0,5...6,0 mA)
F	2SK 39A	SS	S	N	103	B	(20)	1+	10	0,11...0,67	9V	·	·	<0,25n	·	·	·	·	62:18...564 µA)
F	2SK 40	Hi	S	N	59	D	50*	10	100	>1,0	15V	<5,0	0,1µ	<10n	<5	7*	·	·	62:0,3...6,5 mA)
F	2SK 40-A	Hi	S	N	59	D	50*	10	100	>1,0	15V	<5,0	0,1µ	<10n	<5	7*	·	·	62:0,3...0,8 mA)
F	2SK 40-B	Hi	S	N	59	D	50*	10	100	>1,0	15V	<5,0	0,1µ	<10n	<5	7*	·	·	62:0,6...1,4 mA)
F	2SK 40-C	Hi	S	N	59	D	50*	10	100	>1,0	15V	<5,0	0,1µ	<10n	<5	7*	·	·	62:1,2...3,0 mA)
F	2SK 40-D	Hi	S	N	59	D	50*	10	100	>1,0	15V	<5,0	0,1µ	<10n	<5	7*	·	·	62:2,6...6,5 mA)
F	2SK 41	Sa	S	N	22	G	40*	10	100	7	10V	<5,0	10µ	<10n	3,5	(0,35)	·	·	35,62:<12 mA)
F	2SK 41 C	Sa	S	N	22	G	40*	10	100	7	10V	<1,2	10µ	<10n	3,5	(0,35)	·	·	35,62:<1,5 mA)
F	2SK 41 D	Sa	S	N	22	G	40*	10	100	7	10V	<1,9	10µ	<10n	3,5	(0,35)	·	·	35,62:<3 mA)
F	2SK 41 E	Sa	S	N	22	G	40*	10	100	7	10V	<3,0	10µ	<10n	3,5	(0,35)	·	·	35,62:<6 mA)
F	2SK 41 F	Sa	S	N	22	G	40*	10	100	7	10V	<5,0	10µ	<10n	3,5	(0,35)	·	·	35,62:<12 mA)
F	2SK 42	SS	S	N	103	B	(10)	10*	50	>3,5	4V	>0,3	0,1	<0,1	<2,5	3,3	·	·	35,62:1...5 mA)
F	2SK 42-1	SS	S	N	103	B	(10)	10*	50	>3,5	4V	>0,3	0,1	<0,1	<2,5	3,3	·	·	35,62:1...5 mA)
F	2SK 42-2	SS	S	N	103	B	(10)	10*	50	>3,5	4V	>0,3	0,1	<0,1	<2,5	3,3	·	·	35,62:2...5 mA)
F	2SK 43	SS	S	N	22	G	(30)	5	300	>6,3	10V	<1,49	30µ	<1n	·	2,4+	·	·	35,62:0,9...14,3 mA)
F	2SK 43-1	SS	S	N	22	G	(30)	5	300	>6,3	10V	<0,61	30µ	<1n	·	2,4+	·	·	35,62:0,9...3,3 mA)
F	2SK 43-2	SS	S	N	22	G	(30)	5	300	>6,3	10V	<0,83	30µ	<1n	·	2,4+	·	·	35,62:2,7...5,5 mA)
F	2SK 43-3	SS	S	N	22	G	(30)	5	300	>10,8	10V	<0,99	30µ	<1n	·	2,4+	·	·	35,62:4,5...7,7 mA)
F	2SK 43-4	SS	S	N	22	G	(30)	5	300	>10,8	10V	<1,21	30µ	<1n	·	2,4+	·	·	35,62:6,3...9,9 mA)
F	2SK 43-5	SS	S	N	22	G	(30)	5	300	>12,6	10V	<1,38	30µ	<1n	·	2,4+	·	·	35,62:8,1...12,1 mA)
F	2SK 43-6	SS	S	N	22	G	(30)	5	300	>12,6	10V	<1,49	30µ	<1n	·	2,4+	·	·	35,62:9,9...14,3 mA)
F	2SK 43 S	SS	S	N	22	G	(30)	5	300	>6,3	10V	<1,49	30µ	<0,1n	·	2,4+	·	·	11,35,62:0,9...14,3 mA)
F	2SK 43 S-1	SS	S	N	22	G	(30)	5	300	>6,3	10V	<0,61	30µ	<0,1n	·	2,4+	·	·	11,35,62:0,9...3,3 mA)
F	2SK 43 S-2	SS	S	N	22	G	(30)	5	300	>6,3	10V	<0,83	30µ	<0,1n	·	2,4+	·	·	11,35,62:2,7...5,5 mA)
F	2SK 43 S-3	SS	S	N	22	G	(30)	5	300	>10,8	10V	<0,99	30µ	<0,1n	·	2,4+	·	·	11,35,62:4,5...7,7 mA)
F	2SK 43 S-4	SS	S	N	22	G	(30)	5	300	>10,8	10V	<1,21	30µ	<0,1n	·	2,4+	·	·	11,35,62:6,3...9,9 mA)
F	2SK 43 S-5	SS	S	N	22	G	(30)	5	300	>12,6	10V	<1,38	30µ	<0,1n	·	2,4+	·	·	11,35,62:8,1...12,1 mA)
F	2SK 43 S-6	SS	S	N	22	G	(30)	5	300	>12,6	10V	<1,49	30µ	<0,1n	·	2,4+	·	·	11,35,62:9,9...14,3 mA)
F	2SK 43 S-D	SS	S	N	22	G	(30)	5	300	>14,0	10V	<1,49	30µ	<0,1n	·	2,4+	·	·	11,35,62:8,1...14,3 mA
F	2SK 44	Sa	S	N	220	B	(20)	10	50	2,0	10V	<4,0	1µ	<1n	·	·	·	·	62:<1,5 mA)
F	2SK 46	Mb	S	N	187	B	(30)	10	100	>1,0	10V	<5,0	10µ	<50n	·	8*	·	·	62:0,3... 3 mA)
F	2SK 46-A	Mb	S	N	187	B	(30)	10	100	>1,0	10V	<5,0	10µ	<50n	·	8*	·	·	62:0,3...0,8 mA)
F	2SK 46-B	Mb	S	N	187	B	(30)	10	100	>1,0	10V	<5,0	10µ	<50n	·	8*	·	·	62:0,6...1,5 mA)
F	2SK 46-C	Mb	S	N	187	B	(30)	10	100	>1,0	10V	<5,0	10µ	<50n	·	8*	·	·	62:1...3 mA)
F	2SK 47	NE	S	N	22	F	(20)	10	200	>1,5	5V	<4,5	10µ	<10n	·	(<2)	·	·	35,62:0,5...6,0 mA)
F	2SK 48	TT	S	N	72	F	(20)	10	100	1,0...5,0	10V	<2,3	0,1	<0,1	<5	<8°	·	·	62:0,3...3 mA)
F	2SK 49	NE	S	N	22	R	(20)	10	200	0,5...6,0	5V	<2,5	10µ	<0,1	·	(<0,25)	·	·	35,62:0,5...6,0 mA)
F	2SK 50	Mt	S	N	22	F	10	2	20	>0,35	4,5V	·	·	·	1	·	·	·	62:0,07...1 mA)
F	2SK 50-P	Mt	S	N	22	F	10	2	20	>0,35	4,5V	·	·	·	1	·	·	·	62:0,07...0,25 mA)
F	2SK 50-Q	Mt	S	N	22	F	10	2	20	>0,35	4,5V	·	·	·	1	·	·	·	62:0,15...1,0 mA)
F	2SK 54	Hi	S	N	59	E	(15)	10	150	>3,0	10V	<5,5	10µ	<10n	<3,5	3*	·	·	35,62:0,8...5 mA)
F	2SK 54-B	Hi	S	N	59	E	(15)	10	150	>3,0	10V	<5,5	10µ	<10n	<3,5	3*	·	·	35,62:0,8...2,4 mA)
F	2SK 54-C	Hi	S	N	59	E	(15)	10	150	>3,0	10V	<5,5	10µ	<10n	<3,5	3*	·	·	35,62:2,0...5,0 mA)
F	2SK 55	Hi	S	N	59	E	(18)	10	150	>3,0	10V	<5,5	10µ	<10n	<3,5	3*	·	·	35,62:3...14 mA)
F	2SK 55-D	Hi	S	N	59	E	(18)	10	150	>3,0	10V	<5,5	10µ	<10n	<3,5	3*	·	·	35,62:3...7 mA)
F	2SK 55-E	Hi	S	N	59	E	(18)	10	150	>3,0	10V	<5,5	10µ	<10n	<3,5	3*	·	·	35,62:6...14 mA)
F	2SK 56	Mt	S	N	22	R	10	10	100	>4,0	5V	·	·	<0,5	·	4*	·	·	62:<10 mA)
F	2SK 57	NE	S	N	48	D	(20)	10	100	>1,5	5V	<4,0	10µ	<10n	·	(<1,5)	·	·	35,62:0,5...6,0 mA)
F	2SK 59	Hi	S	N	56	D	(30)	10	50	2,5	10V	>0,4	0,1µ	<1n	·	·	·	·	62:0,7 mA)
F	2SK 60	SS	S	N	2	E	30*	5A+	63W*	·	·	<25	100	(<100)	·	190*	20	·	4)
F	2SK 60-2	SS	S	N	2	E	30*	5A+	63W*	·	·	<25	100	(<100)	·	190*	20	·	4)
F	2SK 60-3	SS	S	N	2	E	30*	5A+	63W*	·	·	<25	100	(<100)	·	190*	20	·	4)
F	2SK 60-4	SS	S	N	2	E	30*	5A+	63W*	·	·	<25	100	(<100)	·	190*	20	·	4)
F	2SK 60-5	SS	S	N	2	E	35*	5A+	63W*	·	·	<25	100	(<100)	·	190*	20	·	4)
F	2SK 60-6	SS	S	N	2	E	40*	5A+	63W*	·	·	<25	100	(<100)	·	190*	20	·	4)
F	2SK 60-7	SS	S	N	2	E	45*	5A+	63W*	·	·	<25	100	(<100)	·	190*	20	·	4)
F	2SK 60-8	SS	S	N	2	E	50*	5A+	63W*	·	·	<25	100	(<100)	·	190*	20	·	4)
F	2SK 63	SS	S	N	3	I	(120)	200+	470	·	·	<9,5	0,3	<0,2	<30	·	·	·	4)

1 K	2 Typ	3 Hersteller	4 Ma	5 Pl	6 Fo	7 Af	8 U_{max} [V]	9 U_{max} [mA]	10 P_{tot} [mW]	11 B	I_F [mA]	12 U_S [V]	I_F [mA]	13 I_{Sp} [uA]	14 F [dB]	15 C [pF]	16 f_g [MHz]	17 t [ns]	18 Bemerkung
M	3SJ 11 A	NE	S	P	72	F	30	50+	225	>0,5	10V	<3,5	10µ	<10p	-	3,5	-	-	62:<10nA)
m	3SK 11	Hi	S	N	72	P	20	10+	60	0,4...1,5	6V	<8,0	50µ	<0,1p	6	2,6	-	-	10,62:0,5...6 mA)
m	3SK 11 H	Hi	S	N	72	P	20	10+	100	0,4...1,5	6V	<8,0	50µ	<1p	6	1,5	-	-	10,11,62:0,5...6 mA)
m	3SK 12	Hi	S	N	72	P	20	10+	60	>0,3	6V	<8,0	50µ	<0,1p	-	2,6	-	-	10,62:0,5...8 mA)
m	3SK 12 H	Hi	S	N	72	P	20	10+	100	>0,3	6V	<8,0	50µ	<1p	-	1,5	-	-	10,11,62:0,5...8 mA)
m	3SK 13	Hi	S	N	72	P	20	10+	60	<1,5	6V	<8,0	50µ	<0,1p	6	2,6	-	-	10,62:2...8 mA)
m	3SK 13 H	Hi	S	N	72	P	20	10+	100	<1,5	6V	<8,0	50µ	<1	6	1,5	-	-	10,11,62:0,5...6 mA)
M	3SK 14	NE	S	N	72	F	20	10+	100	>0,5	10V	<5,0	10µ	<2p	5	2,5	-	-	50,62:<3 mA)
m	3SK 15	Mb	S	N	72	P	25	10+	100	>0,5	6V	2,0	10µ	<10p	-	4*	-	-	10,62:<5 mA)
m	3SK 15 A	Mb	S	N	72	P	25	10+	100	>0,5	6V	2,0	10µ	<10p	-	4*	-	-	10,62:<5 mA)
m	3SK 16	Mb	S	N	72	P	25	10+	100	>0,5	6V	2,0	10µ	<10p	-	4*	-	-	10,62:<5 mA)
m	3SK 17	Mb	S	N	72	P	15	10+	100	>0,5	6V	2,0	10µ	<1n	-	4*	-	-	10,62:<5 mA)
m	3SK 18	Mb	S	N	72	F	15	10+	100	>0,5	6V	-	-	<10p	-	<2*	-	-	10,62:<5 mA)
m	3SK 19	Mb	S	N	72	F	15	10+	100	>0,5	6V	-	-	<10p	-	<2*	-	-	10,62:<5 mA)
m	3SK 20	Hi	S	N	72	P	20	10+	100	0,6...2,0	6V	-	-	<1p	-	5*	-	-	10,62:<5 mA)
M	3SK 20 H	Hi	S	N	72	P	20	10+	100	>0,4	6V	-	-	<1p	-	5*	-	-	62:0,4...5,0 mA)
M	3SK 20 H-W	Hi	S	N	72	P	20	10+	100	>0,4	6V	-	-	<1p	-	5*	-	-	62:0,4...2,0 mA)
M	3SK 20 H-Y	Hi	S	N	72	P	20	10+	100	>0,4	6V	-	-	<1p	-	5*	-	-	62:1,5...5,0 mA)
m	3SK 21	Hi	S	N	72	P	20	10+	100	>2,5	6V	-	-	<1p	-	5*	-	-	10,62:3...16 mA)
M	3SK 21 H	Hi	S	N	72	P	20	10+	100	>2,5	6V	-	-	<1p	-	5*	-	-	11,62:3...16 mA)
F	3SK 22	TT	S	N	72	N	(18)	10	200	7	10V	<20+	1µ	<0,1	<3,5	<0,6*	-	-	32,62:3...24 mA)
F	3SK 22-BL	TT	S	N	72	N	(18)	10	200	7	10V	<20+	1µ	<0,1	<3,5	<0,6*	-	-	32,62:12...24 mA)
F	3SK 22-GR	TT	S	N	72	N	(18)	10	200	7	10V	<20+	1µ	<0,1	<3,5	<0,6*	-	-	32,62:6...14 mA)
F	3SK 22-Y	TT	S	N	72	N	(18)	10	200	7	10V	<20+	1µ	<0,1	<3,5	<0,6*	-	-	32,62:3...7 mA)
f	3SK 23	TT	S	N	72	N	(15)	10	200	6,0...12,0	10V	<20+	1µ	<0,1	-	(0,4)	-	-	32,62:6...24 mA)
f	3SK 23-BL	TT	S	N	72	N	(15)	10	200	6,0...12,0	10V	<20+	1µ	<0,1	-	(0,4)	-	-	32,62:12...24 mA)
f	3SK 23-GR	TT	S	N	72	N	(15)	10	200	6,0...12,0	10V	<20+	1µ	<0,1	-	(0,4)	-	-	32,62:6...14 mA)
F	3SK 28	TT	S	N	72	N	(18)	10	200	4,5...13	10V	<20+	1µ	<10n	<2,5	<6*	-	-	35,62:3,7...22 mA)
F	3SK 28-BL	TT	S	N	72	N	(18)	10	200	4,5...13	10V	<20+	1µ	<10n	<2,5	<6*	-	-	35,62:11...22 mA)
F	3SK 28-GR	TT	S	N	72	N	(18)	10	200	4,5...13	10V	<20+	1µ	<10n	<2,5	<6*	-	-	35,62:6,5...13 mA)
F	3SK 28-Y	TT	S	N	72	N	(18)	10	200	4,5...13	10V	<20+	1µ	<10n	<2,5	<6*	-	-	35,62:3,7...7,5 mA)
M	3SK 29	NE	S	N	72	G	20	10+	80	>0,5	10V	<5,0	10µ	<10p	-	2,5	-	-	50,62:1 mA)
F	3SK 30	Hi	S	N	72	G	15*	10	200	>4,0	10V	<6,0	10µ	<0,1	-	<5*	-	-	62:3...20 mA)
F	3SK 30 A	Hi	S	N	72	G	18*	10	200	>4,0	10V	<6,0	10µ	<0,1	-	<5*	-	-	62:3...20 mA)
M	3SK 32	Mt	S	N	72	O	(20)	15+	170	5...10	10V	<2,5+	50µ	<0,1n	[>15]	3	-	-	35,62:0...5 mA)
M	3SK 32-A	Mt	S	N	72	O	(20)	15+	170	5...10	10V	<2,5+	50µ	<0,1n	[>15]	3	-	-	35,62:0...3 mA)
M	3SK 32-B	Mt	S	N	72	O	(20)	15+	170	5...10	10V	<2,5+	50µ	<0,1n	[>15]	3	-	-	35,62:2...5 mA)
M	3SK 32-C	Mt	S	N	72	O	(20)	15+	170	5...10	10V	<2,5+	50µ	<0,1n	[>19]	3	-	-	35,62:0...3 mA)
M	3SK 32-D	Mt	S	N	72	O	(20)	15+	170	5...10	10V	<2,5+	50µ	<0,1n	[>19]	3	-	-	35,62:2...5 mA)
m	3SK 33	NE	S	N	72	G	25	20+	250	>4,0	10V	<4,0	10µ	<1n	-	3*	-	-	10,62:<15 mA)
M	3SK 35	TT	S	N	72	H	20	30+	300	10	15V	<4,0	0,2	<0,1	<5	5,5*	-	-	35,62:3...24 mA)
M	3SK 35-BL	TT	S	N	72	H	20	30+	300	10	15V	<4,0	0,2	<0,1	<5	5,5*	-	-	35,62:12...24 mA)
M	3SK 35-GR	TT	S	N	72	H	20	30+	300	10	15V	<4,0	0,2	<0,1	<5	5,5*	-	-	35,62:6...14 mA)
M	3SK 35-Y	TT	S	N	72	H	20	30+	300	10	15V	<4,0	0,2	<0,1	<5	5,5*	-	-	35,62:3...7 mA)
M	3SK 37	SS	S	N	72	H	20	25+	230	>7,5	10V	<3,0+	0,1	<0,1	<4	<2,5	-	-	35,62:4...20 mA)
M	3SK 37-0	SS	S	N	72	H	20	25+	230	>7,5	10V	<3,0+	0,1	<0,1	<4	<2,5	-	-	35,62:4...20 mA)
M	3SK 37-1	SS	S	N	72	H	20	25+	230	>7,5	10V	<3,0+	0,1	<0,1	<4	<2,5	-	-	35,62:4...7 mA)
M	3SK 37-2	SS	S	N	72	H	20	25+	230	>7,5	10V	<3,0+	0,1	<0,1	<4	<2,5	-	-	35,62:6...9 mA)
M	3SK 37-3	SS	S	N	72	H	20	25+	230	>7,5	10V	<3,0+	0,1	<0,1	<4	<2,5	-	-	35,62:8...20 mA)
M	3SK 38 A	TT	S	N	84	H	20	10+	200	>0,35	3V	<3,0	50n	<25n	-	<2,5*	-	200	50,62:<50 nA)
M	3SK 39	Mt	S	N	72	H	20	24+	250	7...18	10V	<3,0+	50µ	<20n	[>18]	3	-	-	35,62:1...24 mA)
M	3SK 39-P	Mt	S	N	72	H	20	24+	250	7...18	10V	<3,0+	50µ	<20n	[>18]	3	-	-	35,62:1...6 mA)
M	3SK 39-Q	Mt	S	N	72	H	20	24+	250	7...18	10V	<3,0+	50µ	<20n	[>18]	3	-	-	35,62:4...12 mA)
M	3SK 39-R	Mt	S	N	72	H	20	24+	250	7...18	10V	<3,0+	50µ	<20n	[>18]	3	-	-	35,62:10...24 mA)
M	3SK 40	NE	S	N	72	H	20	25+	250	>8	15V	<4,0+	0,1	<0,1	<4,5	<4	-	-	35,62:4...25 mA)
F	3SK 44	TT	S	N	72	H	20	45+	300	>13	15	<3,3	50µ	<0,1	-	5,5	-	-	62:>3 mA)
M	3SK 45	Hi	S	N	72	H	7*	35+	330	14	15V	<2,0	0,1	<20n	[>17]	2	-	-	35,62:4...32 mA)
M	3SK 49	Mt	S	N	72	H	20	30+	350	>15	10V	-	-	<20n	-	<5,5*	-	-	62:<30 mA)
M	3SK 51	Hi	S	N	72	H	7*	20+	330	17	15V	<2,0	0,1	<20n	[>17]	(0,02)	-	-	32,35,62:8...30mA)

1 K	2 Typ	3 Hersteller	4 Ma	5 Pl	6 Fo	7 Af	8 U_{max} [V]	9 U_{max} [mA]	10 P_{tot} [mW]	11 B	I_F [mA]	12 U_S [V]	I_F [mA]	13 I_{Sp} [uA]	14 F [dB]	15 C [pF]	16 f_g [MHz]	17 t [ns]	18 Bemerkung
T	71 T2	Cs	S	N	274	A	(80)	·	2W	30...90	1A	<1,0	1A	<50°	·	·	·	·	4)
T	72 T2	Cs	S	N	274	A	(80)	·	2W	75...200	1A	<1,0	1A	<50°	·	·	·	·	4)
T	73 T3	Cs	S	N	274	A	(80)	·	2W	30...90	200	<1,0	1A	<75	·	·	·	·	4)
T	74 T3	Cs	S	N	274	A	(80)	·	2W	75...200	200	<1,0	1A	<75	·	·	·	·	4)
t	80 T2	Cs	S	N	136	A	(50)	·	2W	>8	400	<0,5	400	<0,1	[>10]	<10	250	·	10,37)
t	81 T2	Cs	S	N	3	A	(50)	·	1W	>8	400	<0,5	400	<0,1	[>10]	<10	250	·	10,37)
t	82 T2	Cs	S	N	122	A	50÷	1A	9W*	>10	500	<0,5	500	<1	[>7,5]	<10	250	·	10,37)
t	83 T2	Cs	S	N	122	A	60÷	2A	10W*	>10	1A	<0,5	1A	<3	[>10]	<20	250	·	10,37)
t	90 T2	Cs	S	N	54	A	(100)	50	200	>20	30	<0,5	2	<0,5	·	·	·	·	8,10)
t	111 T2	Cs	S	N	7	C	90*	·	800	30...120	150	<0,45	150	<1	·	·	·	<1n+	10,61)
t	146 T1	Cs	G	P	2	A	30	(3A)	40W*	20...150	2A	<0,4	3A	<1m	·	·	>0,2*	·	4,10)
t	147 T1	Cs	G	P	2	A	40	(3A)	40W*	20...150	2A	<0,4	3A	<1m	·	·	>0,2*	·	4,10)
T	151-04	Wh	S	N	302	A	40	6A	100W*	>11	1,5A	<1,3	1,5A	<10m*	·	·	·	<7µ	7)
T	151-05	Wh	S	N	302	A	50	6A	100W*	>11	1,5A	<1,3	1,5A	<10m*	·	·	·	<7µ	7)
T	151-06	Wh	S	N	302	A	60	6A	100W*	>11	1,5A	<1,3	1,5A	<10m*	·	·	·	<7µ	7)
T	151-07	Wh	S	N	302	A	70	6A	100W*	>11	1,5A	<1,3	1,5A	<10m*	·	·	·	<7µ	7)
T	151-08	Wh	S	N	302	A	80	6A	100W*	>11	1,5A	<1,3	1,5A	<10m*	·	·	·	<7µ	7)
T	151-09	Wh	S	N	302	A	90	6A	100W*	>11	1,5A	<1,3	1,5A	<10m*	·	·	·	<7µ	7)
T	151-10	Wh	S	N	302	A	100	6A	100W*	>11	1,5A	<1,3	1,5A	<10m*	·	·	·	<7µ	7)
T	151-12	Wh	S	N	302	A	120	6A	100W*	>11	1,5A	<1,3	1,5A	<10m*	·	·	·	<7µ	7)
T	151-14	Wh	S	N	302	A	140	6A	100W*	>11	1,5A	<1,3	1,5A	<10m*	·	·	·	<7µ	7)
T	151-16	Wh	S	N	302	A	160	6A	100W*	>11	1,5A	<1,3	1,5A	<10m*	·	·	·	<7µ	7)
T	151-18	Wh	S	N	302	A	180	6A	100W*	>11	1,5A	<1,3	1,5A	<10m*	·	·	·	<7µ	7)
T	151-20	Wh	S	N	302	A	200	6A	100W*	>11	1,5A	<1,3	1,5A	<10m*	·	·	·	<7µ	7)
T	151-22	Wh	S	N	302	A	220	6A	100W*	>11	1,5A	<1,3	1,5A	<10m*	·	·	·	<7µ	7)
t	151-24	Wh	S	N	302	A	240	6A	100W*	>11	1,5A	<1,3	1,5A	<10m*	·	·	·	<7µ	7,10)
t	151-26	Wh	S	N	302	A	260	6A	100W*	>11	1,5A	<1,3	1,5A	<10m*	·	·	·	<7µ	7,10)
t	151-28	Wh	S	N	302	A	280	6A	100W*	>11	1,5A	<1,3	1,5A	<10m*	·	·	·	<7µ	7,10)
t	151-30	Wh	S	N	302	A	300	6A	100W*	>11	1,5A	<1,3	1,5A	<10m*	·	·	·	<7µ	7,10)
T	152-04	Wh	S	N	302	A	40	6A	100W*	>18	1,5A	<1,25	1,5A	<10m*	·	·	·	<7µ	7)
T	152-05	Wh	S	N	302	A	50	6A	100W*	>18	1,5A	<1,25	1,5A	<10m*	·	·	·	<7µ	7)
T	152-06	Wh	S	N	302	A	60	6A	100W*	>18	1,5A	<1,25	1,5A	<10m*	·	·	·	<7µ	7)
T	152-07	Wh	S	N	302	A	70	6A	100W*	>18	1,5A	<1,25	1,5A	<10m*	·	·	·	<7µ	7)
T	152-08	Wh	S	N	302	A	80	6A	100W*	>18	1,5A	<1,25	1,5A	<10m*	·	·	·	<7µ	7)
T	152-09	Wh	S	N	302	A	90	6A	100W*	>18	1,5A	<1,25	1,5A	<10m*	·	·	·	<7µ	7)
	152-10	Wh	S	N	302	A	100	6A	100W*	>18	1,5A	<1,25	1,5A	<10m*	·	·	·	<7µ	7)
	152-12	Wh	S	N	302	A	120	6A	100W*	>18	1,5A	<1,25	1,5A	<10m*	·	·	·	<7µ	7)
	152-14	Wh	S	N	302	A	140	6A	100W*	>18	1,5A	<1,25	1,5A	<10m*	·	·	·	<7µ	7)
	152-16	Wh	S	N	302	A	160	6A	100W*	>18	1,5A	<1,25	1,5A	<10m*	·	·	·	<7µ	7)
	152-18	Wh	S	N	302	A	180	6A	100W*	>18	1,5A	<1,25	1,5A	<10m*	·	·	·	<7µ	7)
T	152-20	Wh	S	N	302	A	200	6A	100W*	>18	1,5A	<1,25	1,5A	<10m*	·	·	·	<7µ	7)
T	152-22	Wh	S	N	302	A	220	6A	100W*	>18	1,5A	<1,25	1,5A	<10m*	·	·	·	<7µ	7)
t	152-24	Wh	S	N	302	A	240	6A	100W*	>18	1,5A	<1,25	1,5A	<10m*	·	·	·	<7µ	7,10)
t	152-26	Wh	S	N	302	A	260	6A	100W*	>18	1,5A	<1,25	1,5A	<10m*	·	·	·	<7µ	7,10)
t	152-28	Wh	S	N	302	A	280	6A	100W*	>18	1,5A	<1,25	1,5A	<10m*	·	·	·	<7µ	7,10)
t	152-30	Wh	S	N	302	A	300	6A	100W*	>18	1,5A	<1,25	1,5A	<10m*	·	·	·	<7µ	7,10)
T	153-04	Wh	S	N	300	A	40	7,5A	200W*	>15	1,5A	<1,3	1,5A	<10m*	·	·	·	<3µ	7)
T	153-05	Wh	S	N	300	A	50	7,5A	200W*	>15	1,5A	<1,3	1,5A	<10m*	·	·	·	<3µ	7)
T	153-06	Wh	S	N	300	A	60	7,5A	200W*	>15	1,5A	<1,3	1,5A	<10m*	·	·	·	<3µ	7)
T	153-07	Wh	S	N	300	A	70	7,5A	200W*	>15	1,5A	<1,3	1,5A	<10m*	·	·	·	<3µ	7)
T	153-08	Wh	S	N	300	A	80	7,5A	200W*	>15	1,5A	<1,3	1,5A	<10m*	·	·	·	<3µ	7)
T	153-09	Wh	S	N	300	A	90	7,5A	200W*	>15	1,5A	<1,3	1,5A	<10m*	·	·	·	<3µ	7)
T	153-10	Wh	S	N	300	A	100	7,5A	200W*	>15	1,5A	<1,3	1,5A	<10m*	·	·	·	<3µ	7)
T	153-12	Wh	S	N	300	A	120	7,5A	200W*	>15	1,5A	<1,3	1,5A	<10m*	·	·	·	<3µ	7)
T	153-14	Wh	S	N	300	A	140	7,5A	200W*	>15	1,5A	<1,3	1,5A	<10m*	·	·	·	<3µ	7)
T	153-16	Wh	S	N	300	A	160	7,5A	200W*	>15	1,5A	<1,3	1,5A	<10m*	·	·	·	<3µ	7)
T	153-18	Wh	S	N	300	A	180	7,5A	200W*	>15	1,5A	<1,3	1,5A	<10m*	·	·	·	<3µ	7)
T	153-20	Wh	S	N	300	A	200	7,5A	200W*	>15	1,5A	<1,3	1,5A	<10m*	·	·	·	<3µ	7)
T	153-22	Wh	S	N	300	A	220	7,5A	200W*	>15	1,5A	<1,3	1,5A	<10m*	·	·	·	<3µ	7)
t	153-24	Wh	S	N	300	A	240	7,5A	200W*	>15	1,5A	<1,3	1,5A	<10m*	·	·	·	<3µ	7,10)
t	153-26	Wh	S	N	300	A	260	7,5A	200W*	>15	1,5A	<1,3	1,5A	<10m*	·	·	·	<3µ	7,10)
t	153-28	Wh	S	N	300	A	280	7,5A	200W*	>15	1,5A	<1,3	1,5A	<10m*	·	·	·	<3µ	7,10)
t	153-30	Wh	S	N	300	A	300	7,5A	200W*	>15	1,5A	<1,3	1,5A	<10m*	·	·	·	<3µ	7,10)
T	154-04	Wh	S	N	300	A	40	7,5A	200W*	>25	1,5A	<1,25	1,5A	<10m*	·	·	·	<3µ	7)
T	154-05	Wh	S	N	300	A	50	7,5A	200W*	>25	1,5A	<1,25	1,5A	<10m*	·	·	·	<3µ	7)
T	154-06	Wh	S	N	300	A	60	7,5A	200W*	>25	1,5A	<1,25	1,5A	<10m*	·	·	·	<3µ	7)
T	154-07	Wh	S	N	300	A	70	7,5A	200W*	>25	1,5A	<1,25	1,5A	<10m*	·	·	·	<3µ	7)
T	154-08	Wh	S	N	300	A	80	7,5A	200W*	>25	1,5A	<1,25	1,5A	<10m*	·	·	·	<3µ	7)
T	154-09	Wh	S	N	300	A	90	7,5A	200W*	>25	1,5A	<1,25	1,5A	<10m*	·	·	·	<3µ	7)
T	154-10	Wh	S	N	300	A	100	7,5A	200W*	>25	1,5A	<1,25	1,5A	<10m*	·	·	·	<3µ	7)
T	154-12	Wh	S	N	300	A	120	7,5A	200W*	>25	1,5A	<1,25	1,5A	<10m*	·	·	·	<3µ	7)
T	154-14	Wh	S	N	300	A	140	7,5A	200W*	>25	1,5A	<1,25	1,5A	<10m*	·	·	·	<3µ	7)
T	154-16	Wh	S	N	300	A	160	7,5A	200W*	>25	1,5A	<1,25	1,5A	<10m*	·	·	·	<3µ	7)
T	154-18	Wh	S	N	300	A	180	7,5A	200W*	>25	1,5A	<1,25	1,5A	<10m*	·	·	·	<3µ	7)

1 K	2 Typ	3 Hersteller	4 Ma	5 Pl	6 Fo	7 Af	8 U_{max} [V]	9 U_{max} [mA]	10 P_{tot} [mW]	11 B	I_F [mA]	12 U_S [V]	I_F [mA]	13 I_{Sp} [uA]	14 F [dB]	15 C [pF]	16 f_g [MHz]	17 t [ns]	18 Bemerkung
T	154-20	Wh	S	N	300	A	200	7,5A	200W*	>25	1,5A	<1,25	1,5A	<10m*	·	·	·	<3µ	7)
T	154-22	Wh	S	N	300	A	220	7,5A	200W*	>25	1,5A	<1,25	1,5A	<10m*	·	·	·	<3µ	7)
t	154-24	Wh	S	N	300	A	240	7,5A	200W*	>25	1,5A	<1,25	1,5A	<10m*	·	·	·	<3µ	7,10)
t	154-26	Wh	S	N	300	A	260	7,5A	200W*	>25	1,5A	<1,25	1,5A	<10m*	·	·	·	<3µ	7,10)
t	154-28	Wh	S	N	300	A	280	7,5A	200W*	>25	1,5A	<1,25	1,5A	<10m*	·	·	·	<3µ	7,10)
t	154-30	Wh	S	N	300	A	300	7,5A	200W*	>25	1,5A	<1,25	1,5A	<10m*	·	·	·	<3µ	7,10)
t	156-04	Wh	S	N	2	A	40	8A	120W*	>15	5A	<1,1	5A	<10m*	·	·	>1	<1,6µ +	7,10)
t	156-06	Wh	S	N	2	A	60	8A	120W*	>15	5A	<1,1	5A	<10m*	·	·	>1	<1,6µ +	7,10)
t	156-08	Wh	S	N	2	A	80	8A	120W*	>15	5A	<1,1	5A	<10m*	·	·	>1	<1,6µ +	7,10)
t	156-10	Wh	S	N	2	A	100	8A	120W*	>15	5A	<1,1	5A	<10m*	·	·	>1	<1,6µ +	7,10)
t	156-043	Wh	S	N	2	A	40	15A	115W*	18...55	3A	<2,5	3A	<1m*	·	·	·	·	7,10)
t	156-044	Wh	S	N	2	A	40	15A	115W*	20...70	4A	<1,1	4A	<5m*	·	·	·	·	7,10)
t	156-063	Wh	S	N	2	A	60	15A	115W*	18...55	3A	<2,5	3A	<1m*	·	·	·	·	7,10),NT:2N 3232
t	156-064	Wh	S	N	2	A	60	15A	115W*	20...70	4A	<1,1	4A	<5m*	·	·	·	·	7,10)
t	156-083	Wh	S	N	2	A	80	15A	115W*	18...55	3A	<2,5	3A	<1m*	·	·	·	·	7,10)
t	156-084	Wh	S	N	2	A	80	15A	115W*	20...70	4A	<1,1	4A	<5m*	·	·	·	·	7,10)
t	156-103	Wh	S	N	2	A	100	15A	115W*	18...55	3A	<2,5	3A	<1m*	·	·	·	·	7,10)NT:2N 3233
t	156-104	Wh	S	N	2	A	100	15A	115W*	20...70	4A	<1,1	4A	<5m*	·	·	·	·	7,10)
t	156-123	Wh	S	N	2	A	120	15A	115W*	18...55	3A	<2,5	3A	<1m*	·	·	·	·	7,10)
t	156-124	Wh	S	N	2	A	120	15A	115W*	20...70	4A	<1,1	4A	<5m*	·	·	·	·	7,10)
t	156-143	Wh	S	N	2	A	140	15A	115W*	18...55	3A	<2,5	3A	<1m*	·	·	·	·	7,10)
t	156-144	Wh	S	N	2	A	140	15A	115W*	20...70	4A	<1,1	4A	<5m*	·	·	·	·	7,10)
t	156-163	Wh	S	N	2	A	160	15A	115W*	18...55	3A	<2,5	3A	<1m*	·	·	·	·	7,10),NT:2N 3234
t	156-164	Wh	S	N	2	A	160	15A	115W*	20...70	4A	<1,1	4A	<5m*	·	·	·	·	7,10)
T	163-04	Wh	S	N	301	A	40	20A	200W*	>15	5A	<1,1	5A	<15m*	·	·	·	<6µ	7)
T	163-05	Wh	S	N	301	A	50	20A	200W*	>15	5A	<1,1	5A	<15m*	·	·	·	<6µ	7)
T	163-06	Wh	S	N	301	A	60	20A	200W*	>15	5A	<1,1	5A	<15m*	·	·	·	<6µ	7)
T	163-07	Wh	S	N	301	A	70	20A	200W*	>15	5A	<1,1	5A	<15m*	·	·	·	<6µ	7)
T	163-08	Wh	S	N	301	A	80	20A	200W*	>15	5A	<1,1	5A	<15m*	·	·	·	<6µ	7)
T	163-09	Wh	S	N	301	A	90	20A	200W*	>15	5A	<1,1	5A	<15m*	·	·	·	<6µ	7)
T	163-10	Wh	S	N	301	A	100	20A	200W*	>15	5A	<1,1	5A	<15m*	·	·	·	<6µ	7)
T	163-12	Wh	S	N	301	A	120	20A	200W*	>15	5A	<1,1	5A	<15m*	·	·	·	<6µ	7)
T	163-14	Wh	S	N	301	A	140	20A	200W*	>15	5A	<1,1	5A	<15m*	·	·	·	<6µ	7,)
T	163-16	Wh	S	N	301	A	160	20A	200W*	>15	5A	<1,1	5A	<15m*	·	·	·	<6µ	7)
T	163-18	Wh	S	N	301	A	180	20A	200W*	>15	5A	<1,1	5A	<15m*	·	·	·	<6µ	7)
T	163-20	Wh	S	N	301	A	200	20A	200W*	>15	5A	<1,1	5A	<15m*	·	·	·	<6µ	7)
T	163-22	Wh	S	N	301	A	220	20A	200W*	>15	5A	<1,1	5A	<15m*	·	·	·	<6µ	7)
t	163-24	Wh	S	N	301	A	240	20A	200W*	>15	5A	<1,1	5A	<15m*	·	·	·	<6µ	7,10)
t	163-26	Wh	S	N	301	A	260	20A	200W*	>15	5A	<1,1	5A	<15m*	·	·	·	<6µ	7,10)
t	163-28	Wh	S	N	301	A	280	20A	200W*	>15	5A	<1,1	5A	<15m*	·	·	·	<6µ	7,10)
t	163-30	Wh	S	N	301	A	300	20A	200W*	>15	5A	<1,1	5A	<15m*	·	·	·	<6µ	7,10)
T	164-04	Wh	S	N	301	A	40	20A	200W*	>25	5A	<1,0	5A	<15m*	·	·	·	<6µ	7)
T	164-05	Wh	S	N	301	A	50	20A	200W*	>25	5A	<1,0	5A	<15m*	·	·	·	<6µ	7)
T	164-06	Wh	S	N	301	A	60	20A	200W*	>25	5A	<1,0	5A	<15m*	·	·	·	<6µ	7)
T	164-07	Wh	S	N	301	A	70	20A	200W*	>25	5A	<1,0	5A	<15m*	·	·	·	<6µ	7)
T	164-08	Wh	S	N	301	A	80	20A	200W*	>25	5A	<1,0	5A	<15m*	·	·	·	<6µ	7)
T	164-09	Wh	S	N	301	A	90	20A	200W*	>25	SA	<1,0	5A	<15m*	·	·	·	<6µ	7)
T	164-10	Wh	S	N	301	A	100	20A	200W*	>25	5A	<1,0	5A	<15m*	·	·	·	<6µ	7)
T	164-12	Wh	S	N	301	A	120	20A	200W*	>25	5A	<1,0	5A	<15m*	·	·	·	<3µ	7)
T	164-14	Wh	S	N	301	A	140	20A	200W*	>25	5A	<1,0	5A	<15m*	·	·	·	<3µ	7)
T	164-16	Wh	S	N	301	A	160	20A	200W*	>25	5A	<1,0	5A	<15m*	·	·	·	<3µ	7)
T	164-18	Wh	S	N	301	A	180	20A	200W*	>25	5A	<1,0	5A	<15m*	·	·	·	<6µ	7)
T	164-20	Wh	S	N	301	A	200	20A	200W*	>25	5A	<1,0	5A	<15m*	·	·	·	<6µ	7)
T	164-22	Wh	S	N	301	A	220	20A	200W*	>25	5A	<1,0	5A	<15m*	·	·	·	<6µ	7)
t	164-24	Wh	S	N	301	A	240	20A	200W*	>25	5A	<1,0	5A	<15m*	·	·	·	<6µ	7,10)
t	164-26	Wh	S	N	301	A	260	20A	200W*	>25	5A	<1,0	5A	<15m*	·	·	·	<6µ	7,10)
t	164-28	Wh	S	N	301	A	280	20A	200W*	>25	5A	<1,0	5A	<15m*	·	·	·	<6µ	7,10)
t	164-30	Wh	S	N	301	A	300	20A	200W*	>25	5A	<1,0	5A	<15m*	·	·	·	<6µ	7,10)
T	180 T2	Cs	S	N	2	A	60	6A	85W*	15...180	2A	<1,0	2A	(<10m)	·	·	>10	·	7)
T	180 T2A	Cs	S	N	2	A	60	6A	85W*	15...45	2A	<1,0	2A	(<10m)	·	·	>10	·	7,20)
T	180 T2B	Cs	S	N	2	A	60	6A	85W*	30...90	2A	<1,0	2A	(<10m)	·	·	>10	·	7,20)
T	180 T2C	Cs	S	N	2	A	60	6A	85W*	75...180	2A	<1,0	2A	(<10m)	·	·	>10	·	7,20)
T	181 T2	Cs	S	N	2	A	90	6A	85W*	15...180	2A	<0,6	2A	(<1m)	·	·	>10	·	7)
T	181 T2A	Cs	S	N	2	A	90	6A	85W*	15...45	2A	<0,6	2A	(<1m)	·	·	>10	·	7,20)
T	181 T2B	Cs	S	N	2	A	90	6A	85W*	30...90	2A	<0,6	2A	(<1m)	·	·	>10	·	7,20)
T	181 T2C	Cs	S	N	2	A	90	6A	85W*	75...180	2A	<0,6	2A	(<1m)	·	·	>10	·	7,20)
T	182 T2	Cs	S	N	2	A	140	6A	85W*	15...180	2A	<0,6	2A	(<1m)	·	·	>10	·	7)
T	182 T2A	Cs	S	N	2	A	140	6A	85W*	15...45	2A	<0,6	2A	(<1m)	·	·	>10	·	7,20)
T	182 T2B	Cs	S	N	2	A	140	6A	85W*	30...90	2A	<0,6	2A	(<1m)	·	·	>10	·	7,20)
T	182 T2C	Cs	S	N	2	A	140	6A	85W*	75...180	2A	<0,6	2A	(<1m)	·	·	>10	·	7,20)
T	183 T2	Cs	S	N	2	A	180	6A	85W*	15...180	2A	<0,6	2A	(<1m)	·	·	>10	·	7)
T	183 T2A	Cs	S	N	2	A	180	6A	85W*	15...45	2A	<0,6	2A	(<1m)	·	·	>10	·	7,20)
T	183 T2B	Cs	S	N	2	A	180	6A	85W*	30...90	2A	<0,6	2A	(<1m)	·	·	>10	·	7,20)
T	183 T2C	Cs	S	N	2	A	180	6A	85W*	75...180	2A	<0,6	2A	(<1m)	·	·	>10	·	7,20)

1 K	2 Typ	3 Hersteller	4 Ma	5 Pl	6 Fo	7 Af	8 U_{max} [V]	9 U_{max} [mA]	10 P_{tot} [mW]	11 B	I_F [mA]	12 U_S [V]	I_F [mA]	13 I_{Sp} [uA]	14 F [dB]	15 C [pF]	16 f_g [MHz]	17 t [ns]	18 Bemerkung
T	184 T2	Cs	S	N	2	A	200	6A	85W*	15...180	2A	<0,6	2A	(<1m)	·	·	>10	·	7)
T	184 T2A	Cs	S	N	2	A	200	6A	85W*	15...45	2A	<0,6	2A	(<1m)	·	·	>10	·	7,20)
T	184 T2B	Cs	S	N	2	A	200	6A	85W*	30...90	2A	<0,6	2A	(<1m)	·	·	>10	·	7,20)
T	184 T2C	Cs	S	N	2	A	200	6A	85W*	75...180	2A	<0,6	2A	(<1m)	·	·	>10	·	7,20)
T	185 T2	Cs	S	N	2	A	250	6A	85W*	15...180	2A	<0,6	2A	(<1m)	·	·	>10	·	7)
T	185 T2A	Cs	S	N	2	A	250	6A	85W*	15...45	2A	<0,6	2A	(<1m)	·	·	>10	·	7,20)
T	185 T2B	Cs	S	N	2	A	250	6A	85W*	30...90	2A	<0,6	2A	(<1m)	·	·	>10	·	7,20)
T	185 T2C	Cs	S	N	2	A	250	6A	85W*	75...180	2A	<0,6	2A	(<1m)	·	·	>10	·	7,20)
t	486 T1	Cs	G	P	61	A	(8)	200	60	(50)	30	·	·	<55	·	35	0,8*	·	10)
t	665 T1	Cs	G	P	61	A	9	50	60	(110)	(1)	·	·	<40	[45]	35	1,5*	·	10)
t	687 T1	Cs	G	P	61	A	(24)	200	60	(36)	150	·	·	<40	[25]	35	1*	·	10)
t	688 T1	Cs	G	P	61	A	(24)	200	60	(54)	150	·	·	<40	[27]	35	1,2*	·	10)
t	689 T1	Cs	G	P	61	A	9	50	60	(24)	(1)	·	·	<40	[34]	35	0,8*	·	10)
t	690 T1	Cs	G	P	61	A	9	50	60	(36)	(1)	·	·	<40	[36]	35	1*	·	10)
t	691 T1	Cs	G	P	61	A	9	50	60	(54)	(1)	·	·	<40	[38]	35	1,2*	·	10)
t	692 T1	Cs	G	P	61	A	9	50	60	(75)	(1)	·	·	<40	[40]	35	1,5*	·	10)
t	941 T1	Cs	G	P	61	A	(24)	200	60	(73)	150	·	·	<40	[26]	<40	1,3*	·	10)
t	965 T1	Cs	G	P	61	A	9	50	60	(110)	(1)	·	·	<40	[42]	35	1,5*	·	10)
t	987 T1	Cs	G	P	61	A	(24)	200	60	(36)	150	·	·	<40	[22]	35	1*	·	10)
t	988 T1	Cs	G	P	61	A	(24)	200	60	(54)	150	·	·	<40	[24]	35	1,2*	·	10)
t	1401-0205	Wh	S	N	248	B	20	250A	625W*	>10	50A	<1,0	50A	<10m*	·	·	>0,5	<5µ	7,10)
t	1401-0207	Wh	S	N	248	B	20	250A	625W*	>10	75A	<1,0	75A	<10m*	·	·	>0,5	<5µ	7,10)
t	1401-0210	Wh	S	N	248	B	20	250A	625W*	>10	100A	<1,0	100A	<10m*	·	·	>0,5	<5µ	7,10)
t	1401-0215	Wh	S	N	248	B	20	250A	625W*	>10	150A	<1,25	150A	<10m*	·	·	>0,5	<5µ	7,10)
t	1401-0220	Wh	S	N	248	B	20	250A	625W*	>10	200A	<1,5	200A	<10m*	·	·	>0,5	<5µ	7,10)
t	1401-0225	Wh	S	N	248	B	20	250A	625W*	>10	250A	<1,75	250A	<10m*	·	·	>0,5	<5µ	7,10)
t	1401-0405	Wh	S	N	248	B	40	250A	625W*	>10	50A	<1,0	50A	<10m*	·	·	>0,5	<5µ	7,10)
t	1401-0407	Wh	S	N	248	B	40	250A	625W*	>10	75A	<1,0	75A	<10m*	·	·	>0,5	<5µ	7,10)
t	1401-0410	Wh	S	N	248	B	40	250A	625W*	>10	100A	<1,0	100A	<10m*	·	·	>0,5	<5µ	7,10)
T	1401-0415	Wh	S	N	248	B	40	250A	625W*	>10	150A	<1,25	150A	<10m*	·	·	>0,5	<5µ	7)
T	1401-0420	Wh	S	N	248	B	40	250A	625W*	>10	200A	<1,5	200A	<10m*	·	·	>0,5	<5µ	7)
T	1401-0425	Wh	S	N	248	B	40	250A	625W*	>10	250A	<1,75	250A	<10m*	·	·	>0,5	<5µ	7)
t	1401-0605	Wh	S	N	248	B	60	250A	625W*	>10	50A	<1,0	50A	<10m*	·	·	<0,5	<5µ	7,10)
	1401-0607	Wh	S	N	248	B	60	250A	625W*	>10	75A	<1,0	75A	<10m*	·	·	>0,5	<5µ	7,10)
	1401-0610	Wh	S	N	248	B	60	250A	625W*	>10	100A	<1,0	100A	<10m*	·	·	>0,5	<5µ	7,10)
	1401-0615	Wh	S	N	248	B	60	250A	625W*	>10	150A	<1,25	150A	<10m*	·	·	>0,5	<5µ	7)
	1401-0620	Wh	S	N	248	B	60	250A	625W*	>10	200A	<1,5	200A	<10m*	·	·	>0,5	<5µ	7,10)
	1401-0625	Wh	S	N	248	B	60	250A	625W*	>10	250A	<1,75	250A	<10m*	·	·	>0,5	<5µ	7)
t	1401-0805	Wh	S	N	248	B	80	250A	625W*	>10	50A	<1,0	50A	<10m*	·	·	>0,5	<5µ	7,10)
t	1401-0807	Wh	S	N	248	B	80	250A	625W*	>10	75A	<1,0	75A	<10m*	·	·	>0,5	<5µ	7,10)
t	1401-0810	Wh	S	N	248	B	80	250A	625W*	>10	100A	<1,0	100A	<10m*	·	·	>0,5	<5µ	7,10)
T	1401-0815	Wh	S	N	248	B	80	250A	625W*	>10	150A	<1,25	150A	<10m*	·	·	>0,5	<5µ	7)
T	1401-0820	Wh	S	N	248	B	80	250A	625W*	>10	200A	<1,5	200A	<10m*	·	·	>0,5	<5µ	7)
T	1401-0825	Wh	S	N	248	B	80	250A	625W*	>10	250A	<1,75	250A	<10m*	·	·	>0,5	<5µ	7)
t	1401-1005	Wh	S	N	248	B	100	250A	625W*	>10	50A	<1,0	50A	<10m*	·	·	>0,5	<5µ	7,10)
t	1401-1007	Wh	S	N	248	B	100	250A	625W*	>10	75A	<1,0	75A	<10m*	·	·	>0,5	<5µ	7,10)
t	1401-1010	Wh	S	N	248	B	100	250A	625W*	>10	100A	<1,0	100A	<10m*	·	·	>0,5	<5µ	7,10)
T	1401-1015	Wh	S	N	248	B	100	250A	625W*	>10	150A	<1,25	150A	<10m*	·	·	>0,5	<5µ	7)
T	1401-1020	Wh	S	N	248	B	100	250A	625W*	>10	200A	<1,5	200A	<10m*	·	·	>0,5	<5µ	7)
T	1401-1025	Wh	S	N	248	B	100	250A	625W*	>10	250A	<1,75	250A	<10m*	·	·	>0,5	<5µ	7)
t	1401-1205	Wh	S	N	248	B	120	250A	625W*	>10	50A	<1,0	50A	<10m*	·	·	>0,5	<5µ	7,10)
t	1401-1207	Wh	S	N	248	B	120	250A	625W*	>10	75A	<1,0	75A	<10m*	·	·	>0,5	<5µ	7,10)
t	1401-1210	Wh	S	N	248	B	120	250A	625W*	>10	100A	<1,0	100A	<10m*	·	·	>0,5	<5µ	7,10)
T	1401-1215	Wh	S	N	248	B	120	250A	625W*	>10	150A	<1,25	150A	<10m*	·	·	>0,5	<5µ	7)
t	1401-1220	Wh	S	N	248	B	120	250A	625W*	>10	200A	<1,5	200A	<10m*	·	·	>0,5	<5µ	7,10)
t	1401-1225	Wh	S	N	248	B	120	250A	625W*	>10	250A	<1,75	250A	<10m*	·	·	>0,5	<5µ	7,10)
t	1401-1405	Wh	S	N	248	B	140	250A	625W*	>10	50A	<1,0	50A	<10m*	·	·	>0,5	<5µ	7,10)
t	1401-1407	Wh	S	N	248	B	140	250A	625W*	>10	75A	<1,0	75A	<10m*	·	·	>0,5	<5µ	7,10)
t	1401-1410	Wh	S	N	248	B	140	250A	625W*	>10	100A	<1,0	100A	<10m*	·	·	>0,5	<5µ	7,10)
t	1401-1415	Wh	S	N	248	B	140	250A	625W*	>10	150A	<1,25	150A	<10m*	·	·	>0,5	<5µ	7,10)
t	1401-1420	Wh	S	N	248	B	140	250A	625W*	>10	200A	<1,5	200A	<10m*	·	·	>0,5	<5µ	7,10)
t	1401-1425	Wh	S	N	248	B	140	250A	625W*	>10	250A	<1,75	250A	<10m*	·	·	>0,5	<5µ	7,10)
T	1441-0405	Wh	S	N	28	A	40	250A	350W-	>10	50A	·	·	<1m*	·	·	>0,5	<5µ	7)
T	1441-0407	Wh	S	N	28	A	40	250A	350W-	>10	75A	·	·	<1m*	·	·	>0,5	<5µ	7)
T	1441-0410	Wh	S	N	28	A	40	250A	350W-	>10	100A	·	·	<1m*	·	·	>0,5	<5µ	7)
t	1441-0415	Wh	S	N	28	A	40	250A	350W-	>10	150A	·	·	<1m*	·	·	>0,5	<5µ	7,10)
t	1441-0420	Wh	S	N	28	A	40	250A	350W-	>10	200A	·	·	<1m*	·	·	>0,5	<5µ	7,10)
t	1441-0425	Wh	S	N	28	A	40	250A	350W-	>10	250A		·	<1m*	·	·	>0,5	<5µ	7,10)
T	1441-0605	Wh	S	N	28	A	60	250A	350W-	>10	50A	·	·	<1m*	·	·	>0,5	<5µ	7)
T	1441-0607	Wh	S	N	28	A	60	250A	350W-	>10	75A	·	·	<1m*	·	·	>0,5	<5µ	7)
T	1441-0610	Wh	S	N	28	A	60	250A	350W-	>10	100A	·	·	<1m*	·	·	>0,5	<5µ	7)
t	1441-0615	Wh	S	N	28	A	60	250A	350W-	>10	150A	·	·	<1m*	·	·	>0,5	<5µ	7,10)
t	1441-0620	Wh	S	N	28	A	60	250A	350W-	>10	200A	·	·	<1m*	·	·	>0,5	<5µ	7,10)
t	1441-0625	Wh	S	N	28	A	60	250A	350W-	>10	250A	·	·	<1m*	·	·	>0,5	<5µ	7,10)

1 K	2 Typ	3 Hersteller	4 Ma	5 Pl	6 Fo	7 Af	8 U_{max} [V]	9 U_{max} [mA]	10 P_{tot} [mW]	11 B	I_F [mA]	12 U_S [V]	I_F [mA]	13 I_{Sp} [uA]	14 F [dB]	15 C [pF]	16 f_g [MHz]	17 t [ns]	18 Bemerkung
T	1441-0805	Wh	S	N	28	A	80	250A	350W⁻	>10	50A	·	·	<1m*	·	·	>0,5	<5µ	7)
T	1441-0807	Wh	S	N	28	A	80	250A	350W⁻	>10	75A	·	·	<1m*	·	·	>0,5	<5µ	7)
T	1441-0810	Wh	S	N	28	A	80	250A	350W⁻	>10	100A	·	·	<1m*	·	·	>0,5	<5µ	7)
t	1441-0815	Wh	S	N	28	A	80	250A	350W⁻	>10	150A	·	·	<1m*	·	·	>0,5	<5µ	7,10)
t	1441-0820	Wh	S	N	28	A	80	250A	350W⁻	>10	200A	·	·	<1m*	·	·	>0,5	<5µ	7,10)
t	1441-0825	Wh	S	N	28	A	80	250A	350W⁻	>10	250A	·	·	<1m*	·	·	>0,5	<5µ	7,10)
T	1441-1005	Wh	S	N	28	A	100	250A	350W⁻	>10	50A	·	·	<1m*	·	·	>0,5	<5µ	7)
T	1441-1007	Wh	S	N	28	A	100	250A	350W⁻	>10	75A	·	·	<1m*	·	·	>0,5	<5µ	7)
T	1441-1010	Wh	S	N	28	A	100	250A	350W⁻	>10	100A	·	·	<1m*	·	·	>0,5	<5µ	7)
t	1441-1015	Wh	S	N	28	A	100	250A	350W⁻	>10	150A	·	·	<1m*	·	·	>0,5	<5µ	7,10)
t	1441-1020	Wh	S	N	28	A	100	250A	350W⁻	>10	200A	·	·	<1m*	·	·	>0,5	<5µ	7,10)
t	1441-1025	Wh	S	N	28	A	100	250A	350W⁻	>10	250A	·	·	<1m*	·	·	>0,5	<5µ	7,10)
T	1441-1205	Wh	S	N	28	A	120	250A	350W⁻	>10	50A	·	·	<1m*	·	·	>0,5	<5µ	7)
T	1441-1207	Wh	S	N	28	A	120	250A	350W⁻	>10	75A	·	·	<1m*	·	·	>0,5	<5µ	7)
T	1441-1210	Wh	S	N	28	A	120	250A	350W⁻	>10	100A	·	·	<1m*	·	·	>0,5	<5µ	7)
t	1441-1215	Wh	S	N	28	A	120	250A	350W⁻	>10	150A	·	·	<1m*	·	·	>0,5	<5µ	7,10)
t	1441-1220	Wh	S	N	28	A	120	250A	350W⁻	>10	200A	·	·	<1m*	·	·	>0,5	<5µ	7,10)
t	1441-1225	Wh	S	N	28	A	120	250A	350W⁻	>10	250A	·	·	<1m*	·	·	>0,5	<5µ	7,10)
t	1441-1405	Wh	S	N	28	A	140	250A	350W⁻	>10	50A	·	·	<1m*	·	·	>0,5	<5µ	7,10)
t	1441-1407	Wh	S	N	28	A	140	250A	350W⁻	>10	75A	·	·	<1m*	·	·	>0,5	<5µ	7,10)
t	1441-1410	Wh	S	N	28	A	140	250A	350W⁻	>10	100A	·	·	<1m*	·	·	>0,5	<5µ	7,10)
t	1441-1415	Wh	S	N	28	A	140	250A	350W⁻	>10	150A	·	·	<1m*	·	·	>0,5	<5µ	7,10)
t	1441-1420	Wh	S	N	28	A	140	250A	350W⁻	>10	200A	·	·	<1m*	·	·	>0,5	<5µ	7,10)
t	1441-1425	Wh	S	N	28	A	140	250A	350W⁻	>10	250A	·	·	<1m*	·	·	>0,5	<5µ	7,10)
T	1561-0403	Si,Wh	S	N	2	A	40	15A	115W*	18...55	3A	<1,1	3A	<1m	·	·	>0,2	·	7)
T	1561-0404	Si,Wh	S	N	2	A	40	15A	115W*	20...70	4A	<1,1	4A	<2m	·	·	>0,2	·	7)
t	1561-0405	Si,Wh	S	N	2	A	40	15A	115W*	>20	5A	<1,1	5A	<2m	·	·	>0,2	·	7,10)
T	1561-0408	Si,Wh	S	N	2	A	40	20A	150W*	15..60	8A	<1,4	8A	<5m	·	<600	>0,2	<5µ+	7)
T	1561-0410	Si,Wh	S	N	2	A	40	20A	150W*	15..60	10A	<1,4	10A	<5m	·	<600	>0,2	<5,5µ+	7)
t	1561-0415	Si,Wh	S	N	2	A	40	30A	150W*	15..60	15A	<2,0	15A	<5m	·	<500	>0,2	<6µ+	7,10),NT:2N 3771
t	1561-0603	Si,Wh	S	N	2	A	60	15A	115W*	18...55	3A	<1,1	3A	<1m	·	·	>0,2	·	7,10)
T	1561-0604	Si,Wh	S	N	2	A	60	15A	115W*	20...70	4A	<1,1	4A	<2m	·	·	>0,2	·	7)
t	1561-0605	Si,Wh	S	N	2	A	60	15A	115W*	>20	5A	<1,1	5A	<2m	·	·	>0,2	·	7,10)
T	1561-0608	Si,Wh	S	N	2	A	60	20A	150W*	15..60	8A	<1,4	8A	<5m	·	<600	>0,2	<5µ+	7)
T	1561-0610	Si,Wh	S	N	2	A	60	20A	150W*	15...60	10A	<1,4	10A	<5m	·	<600	>0,2	<5,5µ+	7)
T	1561-0615	Si,Wh	S	N	2	A	60	30A	150W*	15..60	15A	<2,0	15A	<5m	·	<500	>0,2	<6µ+	7)
T	1561-0803	Si,Wh	S	N	2	A	80	15A	115W*	18...55	3A	<1,1	3A	<1m	·	·	>0,2	·	7)
T	1561-0804	Si,Wh	S	N	2	A	80	15A	115W*	20...70	4A	<1,1	4A	<2m	·	·	>0,2	·	7)
t	1561-0805	Si,Wh	S	N	2	A	80	15A	115W*	>20	5A	<1,1	5A	<2m	·	·	>0,2	·	7,10)
T	1561-0808	Si,Wh	S	N	2	A	80	20A	150W*	15...60	8A	<1,4	8A	<5m	·	<600	>0,2	<5µ+	7)
T	1561-0810	Si,Wh	S	N	2	A	80	20A	150W*	15...60	10A	<1,4	10A	<5m	·	<600	>0,2	<5,5µ+	7)
T	1561-0815	Si,Wh	S	N	2	A	80	30A	150W*	15..60	15A	<2,0	15A	<5m	·	<500	>0,2	<6µ+	7)
t	1561-1003	Si,Wh	S	N	2	A	100	15A	115W*	18...55	3A	<1,1	3A	<1m	·	·	>0,2	·	7,10)
T	1561-1004	Si,Wh	S	N	2	A	100	15A	115W*	20...70	4A	<1,1	4A	<2m	·	·	>0,2	·	7)
t	1561-1005	Si,Wh	S	N	2	A	100	15A	115W*	>20	5A	<1,1	5A	<2m	·	·	>0,2	·	7,10)
T	1561-1008	Si,Wh	S	N	2	A	100	20A	150W*	15...60	8A	<1,4	8A	<5m	·	<600	>0,2	<5µ+	7)
T	1561-1010	Si,Wh	S	N	2	A	100	20A	150W*	15...60	10A	<1,4	10A	<5m	·	<600	>0,2	<5,5µ+	7)
T	1561-1015	Si,Wh	S	N	2	A	100	30A	150W*	15...60	15A	<2,0	15A	<5m	·	<500	>0,2	<6µ+	7)
t	1561-1203	Si,Wh	S	N	2	A	120	15A	115W*	18...55	3A	<1,1	3A	<1m	·	·	>0,2	·	7,10)
t	1561-1204	Si,Wh	S	N	2	A	120	15A	115W*	20...70	4A	<1,1	4A	<2m	·	·	>0,2	·	7,10)
t	1561-1205	Si,Wh	S	N	2	A	120	15A	115W*	>20	5A	<1,1	5A	<2m	·	·	>0,2	·	7,10)
T	1561-1208	Si,Wh	S	N	2	A	120	20A	150W*	15...60	8A	<1,4	8A	<5m	·	<600	>0,2	<5µ+	7)
T	1561-1210	Si,Wh	S	N	2	A	120	20A	150W*	15...60	10A	<1,4	10A	<5m	·	<600	>0,2	<5,5µ+	7)
T	1561-1215	Si,Wh	S	N	2	A	120	30A	150W*	15...60	15A	<2,0	15A	<5m	·	<500	>0,2	<6µ+	7)
t	1561-1403	Si,Wh	S	N	2	A	140	15A	115W*	18...55	3A	<1,1	3A	<1m	·	·	>0,2	·	7,10)
T	1561-1404	Si,Wh	S	N	2	A	140	15A	115W*	20...70	4A	<1,1	4A	<2m	·	·	>0,2	·	7)
t	1561-1405	Si,Wh	S	N	2	A	140	15A	115W*	>20	5A	<1,1	5A	<2m	·	·	>0,2	·	7,10)
t	1561-1408	Si,Wh	S	N	2	A	140	20A	150W*	15...60	8A	<1,4	8A	<5m	·	<600	>0,2	<5µ+	7,10),NT:2N 3773
T	1561-1410	Si,Wh	S	N	2	A	140	20A	150W*	15...60	10A	<1,4	10A	<5m	·	<600	>0,2	<5,5µ+	7)
T	1561-1415	Si,Wh	S	N	2	A	140	30A	150W*	15...60	15A	<2,0	15A	<5m	·	<500	>0,2	<6µ+	7)
t	1561-1603	Si,Wh	S	N	2	A	160	15A	115W*	18...55	3A	<1,1	3A	<1m	·	·	<0,2	·	7,10)
t	1561-1604	Si,Wh	S	N	2	A	160	15A	115W*	20...70	4A	<1,1	4A	<2m	·	·	>0,2	·	7,10)
t	1561-1605	Si,Wh	S	N	2	A	160	15A	115W*	>20	5A	<1,1	5A	<2m	·	·	>0,2	·	7,10)
t	1561-1608	Si,Wh	S	N	2	A	160	20A	150W*	15...60	8A	<1,4	8A	<5m	·	<600	>0,2	<5µ+	7,10)
t	1561-1610	Si,Wh	S	N	2	A	160	20A	150W*	15...60	10A	<1,4	10A	<5m	·	<600	>0,2	<5,5µ+	7,10)
t	1561-1615	Si,Wh	S	N	2	A	160	30A	150W*	15...60	15A	<2,0	15A	<5m	·	<500	>0,2	<6µ+	7,10)
t	1561-1803	Si,Wh	S	N	2	A	180	15A	115W*	18...55	3A	<1,1	3A	<1m	·	·	>0,2	·	7,10)
t	1561-1804	Si,Wh	S	N	2	A	180	15A	115W*	20...70	4A	<1,1	4A	<2m	·	·	>0,2	·	7,10)
t	1561-1805	Si,Wh	S	N	2	A	180	15A	115W*	>20	5A	<1,1	5A	<2m	·	·	>0,2	·	7,10)
t	1561-1808	Si,Wh	S	N	2	A	180	20A	150W*	15...60	8A	<1,4	8A	<5m	·	<600	>0,2	<5µ+	7,10)
t	1561-1810	Si,Wh	S	N	2	A	180	20A	150W*	15...60	10A	<1,4	10A	<5m	·	<600	>0,2	<5,5µ+	7,10)
t	1561-1815	Si,Wh	S	N	2	A	180	30A	150W*	15...60	15A	<2,0	15A	<5m	·	<500	>0,2	<6µ+	7,10)
t	1561-2003	Si,Wh	S	N	2	A	200	15A	115W*	18...55	3A	<1,1	3A	<1m	·	·	>0,2	·	7,10)
t	1561-2004	Si,Wh	S	N	2	A	200	15A	115W*	20...70	4A	<1,1	4A	<2m	·	·	>0,2	·	7,10)

1 K	2 Typ	3 Hersteller	4 Ma	5 Pl	6 Fo	7 Af	8 U_{max} [V]	9 U_{max} [mA]	10 P_{tot} [mW]	11 B	I_F [mA]	12 U_S [V]	I_F [mA]	13 I_{Sp} [uA]	14 F [dB]	15 C [pF]	16 f_g [MHz]	17 t [ns]	18 Bemerkung
T	1561-2005	Si,Wh	S	N	2	A	200	15A	115W*	>20	5A	<1,1	5A	<2m	·	·	>0,2	·	7,10)
T	1561-2008	Si,Wh	S	N	2	A	200	20A	150W*	15...60	8A	<1,4	8A	<5m	·	<600	>0,2	<5µ +	7,10)
T	1561-2010	Si,Wh	S	N	2	A	200	20A	150W*	15...60	10A	<1,4	10A	<5m	·	<600	>0,2	<5,5µ +	7,10)
T	1561-2015	Si,Wh	S	N	2	A	200	30A	150W*	15...60	15A	<2,0	15A	<5m	·	<500	>0,2	<6µ +	7,10)
t	1571-32	Wh	S	N	15	A	80	4A	29W*	>25	500	<1,0	500	<1m*	·	·	>0,03	·	7,10)
t	1571-33	Wh	S	N	15	A	100	4A	29W*	>25	500	<1,0	500	<1m*	·	·	>0,03	·	7,10)
t	1571-34	Wh	S	N	15	A	120	4A	29W*	>25	500	<1,0	500	<1m*	·	·	>0,03	·	7,10)
t	1571-35	Wh	S	N	15	A	140	4A	29W*	>25	500	<1,0	500	<1m*	·	·	>0,03	·	7,10)
t	1571-36	Wh	S	N	15	A	160	4A	29W*	>25	500	<1,0	500	<1m*	·	·	>0,03	·	7,10)
t	1571-41	Wh	S	N	15	A	60	4A	29W*	>20	500	<1,0	500	<1m*	·	·	>0,03	·	7,10)
t	1571-42	Wh	S	N	15	A	80	4A	29W*	>20	500	<1,0	500	<1m*	·	·	>0,03	·	7,10)
t	1571-43	Wh	S	N	15	A	100	4A	29W*	>20	500	<1,0	500	<1m*	·	·	>0,03	·	7,10)
t	1571-44	Wh	S	N	15	A	120	4A	29W*	>20	500	<1,0	500	<1m*	·	·	>0,03	·	7,10)
t	1571-46	Wh	S	N	15	A	140	4A	29W*	>20	500	<1,0	500	<1m*	·	·	>0,03	·	7,10)
t	1571-0401	Wh	S	N	15	A	40	4A	29W*	>20	1A	<1,0	1A	<1m*	·	·	1	·	7,10)
t	1571-0402	Wh	S	N	15	A	40	4A	29W*	>20	2A	<1,0	2A	<1m*	·	·	1	·	7,10)
T	1571-0420	Wh	S	N	15	A	40	4A	29W*	>20	500	<1,0	500	<1m*	·	·	1	·	7)
T	1571-0425	Wh	S	N	15	A	40	4A	29W*	>25	500	<1,0	500	<1m*	·	·	1	·	7)
t	1571-0601	Wh	S	N	15	A	60	4A	29W*	>20	1A	<1,0	1A	<1m*	·	·	1	·	7,10)
t	1571-0602	Wh	S	N	15	A	60	4A	29W*	>20	2A	<1,0	2A	<1m*	·	·	1	·	7,10)
T	1571-0620	Wh	S	N	15	A	60	4A	29W*	>20	500	<1,0	500	<1m*	·	·	1	·	7)
t	1571-0625	Wh	S	N	15	A	60	4A	29W*	>25	500	<1,0	500	<1m*	·	·	1	·	7,10),NT:2N 3054
t	1571-0801	Wh	S	N	15	A	80	4A	29W*	>20	1A	<1,0	1A	<1m*	·	·	1	·	7,10)
t	1571-0802	Wh	S	N	15	A	80	4A	29W*	>20	2A	<1,0	2A	<1m*	·	·	1	·	7,10)
T	1571-0820	Wh	S	N	15	A	80	4A	29W*	>20	500	<1,0	500	<1m*	·	·	1	·	7)
T	1571-0825	Wh	S	N	15	A	80	4A	29W*	>25	500	<1,0	500	<1m*	·	·	1	·	7)
t	1571-1001	Wh	S	N	15	A	100	4A	29W*	>20	1A	<1,0	1A	<1m*	·	·	1	·	7,10)
t	1571-1002	Wh	S	N	15	A	100	4A	29W*	>20	2A	<1,0	2A	<1m*	·	·	1	·	7,10)
T	1571-1020	Wh	S	N	15	A	100	4A	29W*	>20	500	<1,0	500	<1m*	·	·	1	·	7)
T	1571-1025	Wh	S	N	15	A	100	4A	29W*	>25	500	<1,0	500	<1m*	·	·	1	·	7)
t	1571-1201	Wh	S	N	15	A	120	4A	29W*	>20	1A	<1,0	1A	<1m*	·	·	1	·	7,10)
t	1571-1202	Wh	S	N	15	A	120	4A	29W*	>20	2A	<1,0	2A	<1m*	·	·	1	·	7,10)
T	1571-1220	Wh	S	N	15	A	120	4A	29W*	>20	500	<1,0	500	<1m*	·	·	1	·	7)
T	1571-1225	Wh	S	N	15	A	120	4A	29W*	>25	500	<1,0	500	<1m*	·	·	1	·	7)
	1571-1401	Wh	S	N	15	A	140	4A	29W*	>20	1A	<1,0	1A	<1m*	·	·	1	·	7,10)
	1571-1402	Wh	S	N	15	A	140	4A	29W*	>20	2A	<1,0	2A	<1m*	·	·	1	·	7,10)
	1571-1420	Wh	S	N	15	A	140	4A	29W*	>20	500	<1,0	500	<1m*	·	·	1	·	7,10),NT:2N 3441
	1571-1425	Wh	S	N	15	A	140	4A	29W*	>25	500	<1,0	500	<1m*	·	·	1	·	7)
t	1571-1601	Wh	S	N	15	A	160	4A	29W*	>20	1A	<1,0	1A	<1m*	·	·	1	·	7,10)
t	1571-1602	Wh	S	N	15	A	160	4A	29W*	>20	2A	<1,0	2A	<1m*	·	·	1	·	7,10)
T	1571-1620	Wh	S	N	15	A	160	4A	29W*	>20	500	<1,0	500	<1m*	·	·	1	·	7)
T	1571-1625	Wh	S	N	15	A	160	4A	29W*	>25	500	<1,0	500	<1m*	·	·	1	·	7)
t	1571-1801	Wh	S	N	15	A	180	4A	29W*	>20	1A	<1,0	1A	<1m*	·	·	1	·	7,10)
t	1571-1802	Wh	S	N	15	A	180	4A	29W*	>20	2A	<1,0	2A	<1m*	·	·	1	·	7,10)
t	1571-1820	Wh	S	N	15	A	180	4A	29W*	>20	500	<1,0	500	<1m*	·	·	1	·	7,10)
t	1571-1825	Wh	S	N	15	A	180	4A	29W*	>20	500	<1,0	500	<1m*	·	·	1	·	7,10)
t	1571-2001	Wh	S	N	15	A	200	4A	29W*	>20	1A	<1,0	1A	<1m*	·	·	1	·	7,10)
t	1571-2002	Wh	S	N	15	A	200	4A	29W*	>25	2A	<1,0	2A	<1m*	·	·	1	·	7,10)
t	1571-2020	Wh	S	N	15	A	200	4A	29W*	>20	500	<1,0	500	<1m*	·	·	1	·	7,10)
t	1571-2025	Wh	S	N	15	A	200	4A	29W*	>20	500	<1,0	500	<1m*	·	·	1	·	7,10)
t	1582-0403	Wh	S	N	2	A	40	15A	115W*	>20	3A	<1,1	3A	<5m*	·	·	1	·	7,10)
t	1582-0404	Wh	S	N	2	A	40	15A	115W*	>20	4A	<1,1	4A	<5m*	·	·	1	·	7,10)
t	1582-0405	Wh	S	N	2	A	40	15A	115W*	>20	5A	<1,1	5A	<5m*	·	·	1	·	7,10)
t	1582-0408	Wh	S	N	2	A	40	30A	150W*	>15	8A	<1,1	8A	<5m*	·	·	1	·	7,10)
t	1582-0410	Wh	S	N	2	A	40	30A	150W*	>15	10A	<1,1	10A	<5m*	·	·	1	·	7,10)
t	1582-0415	Wh	S	N	2	A	40	30A	150W*	>15	15A	<1,1	15A	<5m*	·	·	1	·	7,10)
t	1582-0603	Wh	S	N	2	A	60	15A	115W*	>20	3A	<1,1	3A	<5m*	·	·	1	·	7,10)
t	1582-0604	Wh	S	N	2	A	60	15A	115W*	>20	4A	<1,1	4A	<5m*	·	·	1	·	7,10)
t	1582-0605	Wh	S	N	2	A	60	15A	115W*	>20	5A	<1,1	5A	<5m*	·	·	1	·	7,10)
t	1582-0608	Wh	S	N	2	A	60	30A	150W*	>15	8A	<1,1	8A	<5m*	·	·	1	·	7,10)
t	1582-0610	Wh	S	N	2	A	60	30A	150W*	>15	10A	<1,1	10A	<5m*	·	·	1	·	7,10)
t	1582-0615	Wh	S	N	2	A	60	30A	150W*	>15	15A	<1,1	15A	<5m*	·	·	1	·	7,10)
t	1582-0803	Wh	S	N	2	A	80	15A	115W*	>20	3A	<1,1	3A	<5m*	·	·	1	·	7,10)
t	1582-0804	Wh	S	N	2	A	80	15A	115W*	>20	4A	<1,1	4A	<5m*	·	·	1	·	7,10)
t	1582-0805	Wh	S	N	2	A	80	15A	115W*	>20	5A	<1,1	5A	<5m*	·	·	1	·	7,10)
t	1582-0808	Wh	S	N	2	A	80	30A	150W*	>15	8A	<1,1	8A	<5m*	·	·	1	·	7,10)
t	1582-0810	Wh	S	N	2	A	80	30A	150W*	>15	10A	<1,1	10A	<5m*	·	·	1	·	7,10)
t	1582-0815	Wh	S	N	2	A	80	30A	150W*	>15	15A	<1,1	15A	<5m*	·	·	1	·	7,10)
t	1582-1003	Wh	S	N	2	A	100	15A	115W*	>20	3A	<1,1	3A	<5m*	·	·	1	·	7,10)
t	1582-1004	Wh	S	N	2	A	100	15A	115W*	>20	4A	<1,1	4A	<5m*	·	·	1	·	7,10)
t	1582-1005	Wh	S	N	2	A	100	15A	115W*	>20	5A	<1,1	5A	<5m*	·	·	1	·	7,10)
t	1582-1008	Wh	S	N	2	A	100	30A	150W*	>15	8A	<1,1	8A	<5m*	·	·	1	·	7,10)
t	1582-1010	Wh	S	N	2	A	100	30A	150W*	>15	10A	<1,1	10A	<5m*	·	·	1	·	7,10)
t	1582-1015	Wh	S	N	2	A	100	30A	150W*	>15	15A	<1,1	15A	<5m*	·	·	1	·	7,10)

1 K	2 Typ	3 Hersteller	4 Ma	5 Pl	6 Fo	7 Af	8 U_{max} [V]	9 U_{max} [mA]	10 P_{tot} [mW]	11 B	I_F [mA]	12 U_S [V]	I_F [mA]	13 I_{Sp} [uA]	14 F [dB]	15 C [pF]	16 f_g [MHz]	17 t [ns]	18 Bemerkung
t	1582-1203	Wh	S	N	2	A	120	15A	115W*	>20	3A	<1,1	3A	<5m*	-	-	1	-	7,10)
t	1582-1204	Wh	S	N	2	A	120	15A	115W*	>20	4A	<1,1	4A	<5m*	-	-	1	-	7,10)
t	1582-1205	Wh	S	N	2	A	120	15A	115W*	>20	5A	<1,1	5A	<5m*	-	-	1	-	7,10)
t	1582-1208	Wh	S	N	2	A	120	30A	150W*	>15	8A	<1,1	8A	<5m*	-	-	1	-	7,10)
t	1582-1210	Wh	S	N	2	A	120	30A	150W*	>15	10A	<1,1	10A	<5m*	-	-	1	-	7,10)
t	1582-1215	Wh	S	N	2	A	120	30A	150W*	>15	15A	<1,1	15A	<5m*	-	-	1	-	7,10)
t	1582-1403	Wh	S	N	2	A	140	15A	115W*	>20	3A	<1,1	3A	<5m*	-	-	1	-	7,10)
t	1582-1404	Wh	S	N	2	A	140	15A	115W*	>20	4A	<1,1	4A	<5m*	-	-	1	-	7,10)
t	1582-1405	Wh	S	N	2	A	140	15A	115W*	>20	5A	<1,1	5A	<5m*	-	-	1	-	7,10)
t	1582-1408	Wh	S	N	2	A	140	30A	150W*	>15	8A	<1,1	8A	<5m*	-	-	1	-	7,10)
t	1582-1410	Wh	S	N	2	A	140	30A	150W*	>15	10A	<1,1	10A	<5m*	-	-	1	-	7,10)
t	1582-1415	Wh	S	N	2	A	140	30A	150W*	>15	15A	<1,1	15A	<5m*	-	-	1	-	7,10)
t	1582-1603	Wh	S	N	2	A	160	15A	115W*	>20	3A	<1,1	3A	<5m*	-	-	1	-	7,10)
t	1582-1604	Wh	S	N	2	A	160	15A	115W*	>20	4A	<1,1	4A	<5m*	-	-	1	-	7,10)
t	1582-1605	Wh	S	N	2	A	160	15A	115W*	>20	5A	<1,1	5A	<5m*	-	-	1	-	7,10)
t	1582-1608	Wh	S	N	2	A	160	30A	150W*	>15	8A	<1,1	8A	<5m*	-	-	1	-	7,10)
t	1582-1610	Wh	S	N	2	A	160	30A	150W*	>15	10A	<1,1	10A	<5m*	-	-	1	-	7,10)
t	1582-1615	Wh	S	N	2	A	160	30A	150W*	>15	15A	<1,1	15A	<5m*	-	-	1	-	7,10)
t	1582-1803	Wh	S	N	2	A	180	15A	115W*	>20	3A	<1,1	3A	<5m*	-	-	1	-	7,10)
t	1582-1804	Wh	S	N	2	A	180	15A	115W*	>20	4A	<1,1	4A	<5m*	-	-	1	-	7,10)
t	1582-1805	Wh	S	N	2	A	180	15A	115W*	>20	5A	<1,1	5A	<5m*	-	-	1	-	7,10)
t	1582-1808	Wh	S	N	2	A	180	30A	150W*	>15	8A	<1,1	8A	<5m*	-	-	1	-	7,10)
t	1582-1810	Wh	S	N	2	A	180	30A	150W*	>15	10A	<1,1	10A	<5m*	-	-	1	-	7,10)
t	1582-1815	Wh	S	N	2	A	180	30A	150W*	>15	15A	<1,1	15A	<5m*	-	-	1	-	7,10)
t	1582-2003	Wh	S	N	2	A	200	15A	115W*	>20	3A	<1,1	3A	<5m*	-	-	1	-	7,10)
t	1582-2004	Wh	S	N	2	A	200	15A	115W*	>20	4A	<1,1	4A	<5m*	-	-	1	-	7,10)
t	1582-2005	Wh	S	N	2	A	200	15A	115W*	>20	5A	<1,1	5A	<5m*	-	-	1	-	7,10)
t	1582-2008	Wh	S	N	2	A	200	30A	150W*	>15	8A	<1,1	8A	<5m*	-	-	1	-	7,10)
t	1582-2010	Wh	S	N	2	A	200	30A	150W*	>15	10A	<1,1	10A	<5m*	-	-	1	-	7,10)
t	1582-2015	Wh	S	N	2	A	200	30A	150W*	>15	15A	<1,1	15A	<5m*	-	-	1	-	7,10)
t	1711-0402	Wh	S	N	27	A	40	5A	35W*	>15	2A	<0,6	2A	<4m*	-	-	>60	-	7,10)
t	1711-0405	Wh	S	N	27	A	40	5A	35W*	>15	5A	<0,75	5A	<4m*	-	-	>60	-	7,10)
t	1711-0602	Wh	S	N	27	A	60	5A	35W*	>15	2A	<0,6	2A	<4m*	-	-	>60	-	7,10)
t	1711-0605	Wh	S	N	27	A	60	5A	35W*	>15	5A	<0,75	5A	<4m*	-	-	>60	-	7,10)
t	1711-0802	Wh	S	N	27	A	80	5A	35W*	>15	2A	<0,6	2A	<4m*	-	-	>60	-	7,10)
t	1711-0805	Wh	S	N	27	A	80	5A	35W*	>15	5A	<0,75	5A	<4m*	-	-	>60	-	7,10)
t	1711-1002	Wh	S	N	27	A	100	5A	35W*	>15	2A	<0,6	2A	<4m*	-	-	>60	-	7,10)
t	1711-1005	Wh	S	N	27	A	100	5A	35W*	>15	5A	<0,75	5A	<4m*	-	-	>60	-	7,10)
t	1711-1202	Wh	S	N	27	A	120	5A	35W*	>15	2A	<0,6	2A	<4m*	-	-	>60	-	7,10)
t	1711-1205	Wh	S	N	27	A	120	5A	35W*	>15	5A	<0,75	5A	<4m*	-	-	>60	-	7,10)
t	1711-1402	Wh	S	N	27	A	140	5A	35W*	>15	2A	<0,6	2A	<4m*	-	-	>60	-	7,10)
t	1711-1405	Wh	S	N	27	A	140	5A	35W*	>15	5A	<0,75	5A	<4m*	-	-	>60	-	7,10)
t	1711-1602	Wh	S	N	27	A	160	5A	35W*	>15	2A	<0,6	2A	<4m*	-	-	>60	-	7,10)
t	1711-1605	Wh	S	N	27	A	160	5A	35W*	>15	5A	<0,75	5A	<4m*	-	-	>60	-	7,10)
t	1711-1802	Wh	S	N	27	A	180	5A	35W*	>15	2A	<0,6	2A	<4m*	-	-	>60	-	7,10)
t	1711-1805	Wh	S	N	27	A	180	5A	35W*	>15	5A	<0,75	5A	<4m*	-	-	>60	-	7,10)
t	1713-0402	Wh	S	N	2	A	40	5A	115W*	>15	2A	<0,6	2A	<4m*	-	-	>40	-	7,10)
t	1713-0405	Wh	S	N	2	A	40	5A	115W*	>15	5A	<0,75	5A	<4m*	-	-	>40	-	7,10)
t	1713-0602	Wh	S	N	2	A	60	5A	115W*	>15	2A	<0,6	2A	<4m*	-	-	>40	-	7,10)
t	1713-0605	Wh	S	N	2	A	60	5A	115W*	>15	5A	<0,75	5A	<4m*	-	-	>40	-	7,10)
t	1713-0802	Wh	S	N	2	A	80	5A	115W*	>15	2A	<0,6	2A	<4m*	-	-	>40	-	7,10)
t	1713-0805	Wh	S	N	2	A	80	5A	115W*	>15	5A	<0,75	5A	<4m*	-	-	>40	-	7,10)
t	1713-1002	Wh	S	N	2	A	100	5A	115W*	>15	2A	<0,6	2A	<4m*	-	-	>40	-	7,10)
t	1713-1005	Wh	S	N	2	A	100	5A	115W*	>15	5A	<0,75	5A	<4m*	-	-	>40	-	7,10)
t	1713-1202	Wh	S	N	2	A	120	5A	115W*	>15	2A	<0,6	2A	<4m*	-	-	>40	-	7,10)
t	1713-1205	Wh	S	N	2	A	120	5A	115W*	>15	5A	<0,75	5A	<4m*	-	-	>40	-	7,10)
t	1713-1402	Wh	S	N	2	A	140	5A	115W*	>15	2A	<0,6	2A	<4m*	-	-	>40	-	7,10)
t	1713-1405	Wh	S	N	2	A	140	5A	115W*	>15	5A	<0,75	5A	<4m*	-	-	>40	-	7,10)
t	1713-1602	Wh	S	N	2	A	160	5A	115W*	>15	2A	<0,6	2A	<4m*	-	-	>40	-	7,10)
t	1713-1605	Wh	S	N	2	A	160	5A	115W*	>15	5A	<0,75	5A	<4m*	-	-	>40	-	7,10)
t	1713-1802	Wh	S	N	2	A	180	5A	115W*	>15	2A	<0,6	2A	<4m*	-	-	>40	-	7,10)
t	1713-1805	Wh	S	N	2	A	180	5A	115W*	>15	5A	<0,75	5A	<4m*	-	-	>40	-	7,10)
T	1714-0402	Si,Wh	S	N	15	A	40	10A	(25W)	>20	2A	<0,6	2A	<2,5m*	-	<250	>40	<300	7)
T	1714-0405	Si,Wh	S	N	15	A	40	10A	(25W)	>20	5A	<0,75	5A	<2,5m*	-	<250	>40	<400	7)
T	1714-0602	Si,Wh	S	N	15	A	60	10A	(25W)	>20	2A	<0,6	2A	<2,5m*	-	<250	>40	<300	7)
T	1714-0605	Si,Wh	S	N	15	A	60	10A	(25W)	>20	5A	<0,75	5A	<2,5m*	-	<250	>40	<400	7)
T	1714-0802	Si,Wh	S	N	15	A	80	10A	(25W)	>20	2A	<0,6	2A	<2,5m*	-	<250	>40	<300	7)
T	1714-0805	Si,Wh	S	N	15	A	80	10A	(25W)	>20	5A	<0,75	5A	<10m*	-	<250	>40	<400	7)
T	1714-1002	Si,Wh	S	N	15	A	100	10A	(25W)	>20	2A	<0,6	2A	<10m*	-	<250	>40	<300	7)
T	1714-1005	Si,Wh	S	N	15	A	100	10A	(25W)	>20	5A	<0,75	5A	<10m*	-	<250	>40	<400	7)
T	1714-1202	Si,Wh	S	N	15	A	120	10A	(25W)	>20	2A	<0,6	2A	<10m*	-	<250	>40	<300	7)
T	1714-1205	Si,Wh	S	N	15	A	120	10A	(25W)	>20	5A	<0,75	5A	<10m*	-	<250	>40	<400	7)
T	1714-1402	Si,Wh	S	N	15	A	140	10A	(25W)	>20	2A	<0,6	2A	<2,5m*	-	<250	>40	<300	7)
T	1714-1405	Si,Wh	S	N	15	A	140	10A	(25W)	>20	5A	<0,75	5A	<2,5m*	-	<250	>40	<400	7)

1 K	2 Typ	3 Hersteller	4 Ma	5 Pl	6 Fo	7 Af	8 U_{max} [V]	9 U_{max} [mA]	10 P_{tot} [mW]	11 B	I_F [mA]	12 U_S [V]	I_F [mA]	13 I_{Sp} [uA]	14 F [dB]	15 C [pF]	16 f_g [MHz]	17 t [ns]	18 Bemerkung
T	1714-1602	Si,Wh	S	N	15	A	160	10A	(25W)	>20	2A	<0,6	2A	<2,5m*	·	<250	>40	<300	7)
T	1714-1605	Si,Wh	S	N	15	A	160	10A	(25W)	>20	5A	<0,75	5A	<2,5m*	·	<250	>40	<400	7)
T	1714-1802	Si,Wh	S	N	15	A	180	10A	(25W)	>20	2A	<0,6	2A	<2,5m*	·	<250	>40	<300	7)
t	1714-1805	Si,Wh	S	N	15	A	180	10A	(25W)	>20	5A	<0,75	5A	<2,5m*	·	<250	>40	<400	7,10)
t	1716-0402	Wh	S	N	5	B	40	10A	(50W)	>20	2A	<0,5	2A	<200*	·	<250	>40	<300	7,10)
t	1716-0405	Wh	S	N	5	B	40	10A	(50W)	>20	5A	<0,6	5A	<200*	·	<250	>40	<400	7,10)
t	1716-0602	Wh	S	N	5	B	60	10A	(50W)	>20	2A	<0,5	2A	<200*	·	<250	>40	<300	7,10)
t	1716-0605	Wh	S	N	5	B	60	10A	(50W)	>20	5A	<0,6	5A	<200*	·	<250	>40	<400	7,10)
t	1716-0802	Wh	S	N	5	B	80	10A	(50W)	>20	2A	<0,5	2A	<200*	·	<250	>40	<300	7,10)
t	1716-0805	Wh	S	N	5	B	80	10A	(50W)	>20	5A	<0,6	5A	<200*	·	<250	>40	<400	7,10)
t	1716-1002	Wh	S	N	5	B	100	10A	(50W)	>20	2A	<0,5	2A	<200*	·	<250	>40	<300	7,10)
t	1716-1005	Wh	S	N	5	B	100	10A	(50W)	>20	5A	<0,6	5A	<200*	·	<250	>40	<400	7,10)
t	1716-1202	Wh	S	N	5	B	120	10A	(50W)	>20	2A	<0,5	2A	<200*	·	<250	>40	<300	7,10)
t	1716-1205	Wh	S	N	5	B	120	10A	(50W)	>20	5A	<0,6	5A	<200*	·	<250	>40	<400	7,10)
t	1716-1402	Wh	S	N	5	B	140	10A	(50W)	>20	2A	<0,5	2A	<200*	·	<250	>40	<300	7,10)
t	1716-1405	Wh	S	N	5	B	140	10A	(50W)	>20	5A	<0,6	5A	<200*	·	<250	>40	<400	7,10)
t	1716-1602	Wh	S	N	5	B	160	10A	(50W)	>20	2A	<0,5	2A	<200*	·	<250	>40	<300	7,10)
t	1716-1605	Wh	S	N	5	B	160	10A	(50W)	>20	5A	<0,6	5A	<200*	·	<250	>40	<400	7,10)
t	1716-1802	Wh	S	N	5	B	180	10A	(50W)	>20	2A	<0,5	2A	<200*	·	<250	>40	<300	7,10)
t	1716-1805	Wh	S	N	5	B	180	10A	(50W)	>20	5A	<0,6	5A	<200*	·	<250	>40	<400	7,10)
t	1717-0402	Wh	S	N	373	A	40	5A	35W*	>15	2A	<0,5	2A	<4m*	·	·	>60	·	7,10)
t	1717-0405	Wh	S	N	373	A	40	5A	35W*	>15	5A	<0,6	5A	<4m*	·	·	>60	·	7,10)
t	1717-0602	Wh	S	N	373	A	60	5A	35W*	>15	2A	<0,5	2A	<4m*	·	·	>60	·	7,10)
t	1717-0605	Wh	S	N	373	A	60	5A	35W*	>15	5A	<0,6	5A	<4m*	·	·	>60	·	7,10)
t	1717-0802	Wh	S	N	373	A	80	5A	35W*	>15	2A	<0,5	2A	<4m*	·	·	>60	·	7,10)
t	1717-0805	Wh	S	N	373	A	80	5A	35W*	>15	5A	<0,6	5A	<4m*	·	·	>60	·	7,10)
t	1717-1002	Wh	S	N	373	A	100	5A	35W*	>15	2A	<0,5	2A	<4m*	·	·	>60	·	7,10)
t	1717-1005	Wh	S	N	373	A	100	5A	35W*	>15	5A	<0,6	5A	<4m*	·	·	>60	·	7,10)
t	1717-1202	Wh	S	N	373	A	120	5A	35W*	>15	2A	<0,5	2A	<4m*	·	·	>60	·	7,10)
t	1717-1205	Wh	S	N	373	A	120	5A	35W*	>15	5A	<0,6	5A	<4m*	·	·	>60	·	7,10)
t	1717-1402	Wh	S	N	373	A	140	5A	35W*	>15	2A	<0,5	2A	<4m*	·	·	>60	·	7,10)
t	1717-1405	Wh	S	N	373	A	140	5A	35W*	>15	5A	<0,6	5A	<4m*	·	·	>60	·	7,10)
t	1717-1602	Wh	S	N	373	A	160	5A	35W*	>15	2A	<0,5	2A	<4m*	·	·	>60	·	7,10)
t	1717-1605	Wh	S	N	373	A	160	5A	35W*	>15	5A	<0,6	5A	<4m*	·	·	>60	·	7,10)
t	1717-1802	Wh	S	N	373	A	180	5A	35W*	>15	2A	<0,5	2A	<4m*	·	·	>60	·	7,10)
	1717-1805	Wh	S	N	373	A	180	5A	35W*	>15	5A	<0,6	5A	<4m*	·	·	>60	·	7,10)
T	1718-0402	Si,Wh	S	N	37	A	40	10A	(33W)	>20	2A	<0,5	2A	<200*	·	<250	>40	<300	7)
T	1718-0405	Si,Wh	S	N	37	A	40	10A	(33W)	>20	5A	<0,6	5A	<200*	·	<250	>40	<400	7)
T	1718-0602	Si,Wh	S	N	37	A	60	10A	(33W)	>20	2A	<0,5	2A	<200*	·	<250	>40	<300	7)
T	1718-0605	Si,Wh	S	N	37	A	60	10A	(33W)	>20	5A	<0,6	5A	<200*	·	<250	>40	<400	7)
T	1718-0802	Si,Wh	S	N	37	A	80	10A	(33W)	>20	2A	<0,5	2A	<200*	·	<250	>40	<300	7)
T	1718-0805	Si,Wh	S	N	37	A	80	10A	(33W)	>20	5A	<0,6	5A	<200	·	<250	>40	<400	7)
T	1718-1002	Si,Wh	S	N	37	A	100	10A	(33W)	>20	2A	<0,5	2A	<200	·	<250	>40	<300	7)
T	1718-1005	Si,Wh	S	N	37	A	100	10A	(33W)	>20	5A	<0,6	5A	<200	·	<250	>40	<400	7)
T	1718-1202	Si,Wh	S	N	37	A	120	10A	(33W)	>20	2A	<0,5	2A	<200	·	<250	>40	<300	7)
T	1718-1205	Si,Wh	S	N	37	A	120	10A	(33W)	>20	5A	<0,6	5A	<200	·	<250	>40	<400	7)
T	1718-1402	Si,Wh	S	N	37	A	140	10A	(33W)	>20	2A	<0,5	2A	<200	·	<250	>40	<300	7)
T	1718-1405	Si,Wh	S	N	37	A	140	10A	(33W)	>20	5A	<0,6	5A	<200	·	<250	>40	<400	7)
T	1718-1602	Si,Wh	S	N	37	A	160	10A	(33W)	>20	2A	<0,5	2A	<200	·	<250	>40	<300	7)
T	1718-1605	Si,Wh	S	N	37	A	160	10A	(33W)	>20	5A	<0,6	5A	<200	·	<250	>40	<400	7)
T	1718-1802	Si,Wh	S	N	37	A	180	10A	(33W)	>20	2A	<0,5	2A	<200	·	>250	>40	<300	7)
T	1718-1805	Si,Wh	S	N	37	A	180	10A	(33W)	>20	5A	<0,6	5A	<200	·	<250	>40	<400	7)
T	1723-0405	Si,Wh	S	N	2	A	40	20A	(85W)	>20	5A	<1,0	5A	<5m*	·	<800	>30	<250	7)
T	1723-0410	Si,Wh	S	N	2	A	40	20A	(85W)	>20	10A	<1,25	10A	<5m*	·	<800	>30	<300	7)
T	1723-0605	Si,Wh	S	N	2	A	60	20A	(85W)	>20	5A	<1,0	5A	<5m*	·	<800	>30	<250	7)
T	1723-0610	Si,Wh	S	N	2	A	60	20A	(85W)	>20	10A	<1,25	10A	<5m*	·	<800	>30	<300	7)
T	1723-0805	Si,Wh	S	N	2	A	80	20A	(85W)	>20	5A	<1,0	5A	<5m*	·	<800	>30	<250	7)
T	1723-0810	Si,Wh	S	N	2	A	80	20A	(85W)	>20	10A	<1,25	10A	<5m*	·	<800	>30	<300	7)
T	1723-1005	Si,Wh	S	N	2	A	100	20A	(85W)	>20	5A	<1,0	5A	<5m*	·	<800	>30	<250	7)
T	1723-1010	Si,Wh	S	N	2	A	100	20A	(85W)	>20	10A	<1,25	10A	<5m*	·	<800	>30	<300	7)
T	1723-1205	Si,Wh	S	N	2	A	120	20A	(85W)	>20	5A	<1,0	5A	<5m*	·	<800	>30	<250	7)
T	1723-1210	Si,Wh	S	N	2	A	120	20A	(85W)	>20	10A	<1,25	10A	<5m*	·	<800	>30	<300	7)
T	1723-1405	Si,Wh	S	N	2	A	140	20A	(85W)	>20	5A	<1,0	5A	<5m*	·	<800	>30	<250	7)
T	1723-1410	Si,Wh	S	N	2	A	140	20A	(85W)	>20	10A	<1,25	10A	<5m*	·	<800	>30	<300	7)
T	1723-1605	Si,Wh	S	N	2	A	160	20A	(85W)	>20	5A	<1,0	5A	<5m*	·	<800	>30	<250	7)
T	1723-1610	Si,Wh	S	N	2	A	160	20A	(85W)	>20	10A	<1,25	10A	<5m*	·	<800	>30	<300	7)
T	1723-1805	Si,Wh	S	N	2	A	180	20A	(85W)	>20	5A	<1,0	5A	<5m*	·	<800	>30	<250	7)
T	1723-1810	Si,Wh	S	N	2	A	180	20A	(85W)	>20	10A	<1,0	10A	<5m*	·	<800	>30	<300	7)
t	1723-2005	Si,Wh	S	N	2	A	200	20A	(85W)	>20	5A	<1,25	5A	<5m*	·	<800	>30	<250	7,10)
t	1723-2010	Si,Wh	S	N	2	A	200	20A	(85W)	>20	10A	<1,0	10A	<5m*	·	<800	>30	<250	7,10)
t	1726-0405	Wh	S	N	5	A	40	20A	150W*	>15	5A	<1,0	5A	<10m*	·	·	>40	·	7,10)
t	1726-0410	Wh	S	N	5	A	40	20A	150W*	>20	10A	<1,25	10A	<10m*	·	·	>40	·	7,10)
t	1726-0605	Wh	S	N	5	A	60	20A	150W*	>15	5A	<1,0	5A	<10m*	·	·	>40	·	7,10)
t	1726-0610	Wh	S	N	5	A	60	20A	150W*	>20	10A	<1,25	10A	<10m*	·	·	>40	·	7,10)

1 MK	2 Typ	3 Hersteller	4 Ma	5 Pl	6 Fo	7 Af	8 U_{max} [V]	9 U_{max} [mA]	10 P_{tot} [mW]	11 B	I_F [mA]	12 U_S [V]	I_F [mA]	13 I_{Sp} [uA]	14 F [dB]	15 C [pF]	16 f_g [MHz]	17 t [ns]	18 Bemerkung
tt	1726-0805	Wh	S	N	5	A	80	20A	150W*	>15	5A	<1,0	5A	<10m*	·	·	>40	·	7,10)
tt	1726-0810	Wh	S	N	5	A	80	20A	150W*	>20	10A	<1,25	10A	<10m*	·	·	>40	·	7,10)
tt	1726-1005	Wh	S	N	5	A	100	20A	150W*	>15	5A	<1,0	5A	<10m*	·	·	>40	·	7,10)
tt	1726-1010	Wh	S	N	5	A	100	20A	150W*	>20	10A	<1,25	10A	<10m*	·	·	>40	·	7,10)
tt	1726-1205	Wh	S	N	5	A	120	20A	150W*	>15	5A	<1,0	5A	<10m*	·	·	>40	·	7,10)
tt	1726-1210	Wh	S	N	5	A	120	20A	150W*	>20	10A	<1,25	10A	<10m*	·	·	>40	·	7,10)
tt	1726-1405	Wh	S	N	5	A	140	20A	150W*	>15	5A	<1,0	5A	<10m*	·	·	>40	·	7,10)
tt	1726-1410	Wh	S	N	5	A	140	20A	150W*	>20	10A	<1,25	10A	<10m*	·	·	>40	·	7,10)
tt	1726-1605	Wh	S	N	5	A	160	20A	150W*	>15	5A	<1,0	5A	<10m*	·	·	>40	·	7,10)
tt	1726-1610	Wh	S	N	5	A	160	20A	150W*	>20	10A	<1,25	10A	<10m*	·	·	>40	·	7,10)
tt	1726-1805	Wh	S	N	5	A	180	20A	150W*	>15	5A	<1,0	5A	<10m*	·	·	>40	·	7,10)
tt	1726-1810	Wh	S	N	5	A	180	20A	150W*	>20	10A	<1,25	10A	<10m*	·	·	>40	·	7,10)
TT	1743-0610	Si,Wh	S	N	2	A	60	40A	(100W)	20...100	10A	<1,0	10A	<5m*	·	<800	>30	<500+	7)
tt	1743-0620	Si,Wh	S	N	2	A	60	40A	(100W)	20...100	20A	<1,0	20A	<5m*	·	<800	>30	<600+	7,10),NT:2N 5932
tt	1743-0630	Si,Wh	S	N	2	A	60	40A	(100W)	20...100	30A	<1,0	30A	<5m*	·	<800	>30	<700+	7)
tt	1743-0810	Si,Wh	S	N	2	A	80	40A	(100W)	20...100	10A	<1,0	10A	<5m*	·	<800	>30	<500+	7,10),NT:2N 5929
TT	1743-0820	Si,Wh	S	N	2	A	80	40A	(100W)	20...100	20A	<1,0	20A	<5m*	·	<800	>30	<600+	7)
tt	1743-0830	Si,Wh	S	N	2	A	80	40A	(100W)	20...100	30A	<1,0	30A	<5m*	·	<800	>30	<700+	7,10),NT:2N 3935
TT	1743-1010	Si,Wh	S	N	2	A	100	40A	(100W)	20...100	10A	<1,0	10A	<5m*	·	<800	>30	<500+	7)
tt	1743-1020	Si,Wh	S	N	2	A	100	40A	(100W)	20...100	20A	<1,0	20A	<5m*	·	<800	>30	<600+	7,10),NT:2N 5933
TT	1743-1030	Si,Wh	S	N	2	A	100	40A	(100W)	20...100	30A	<1,0	30A	<5m*	·	<800	>30	<700+	7)
tt	1743-1210	Si,Wh	S	N	2	A	120	40A	(100W)	20...100	10A	<1,0	10A	<5m*	·	<800	>30	<500+	7,10),NT:2N 5930
TT	1743-1220	Si,Wh	S	N	2	A	120	40A	(100W)	20...100	20A	<1,0	20A	<5m*	·	<800	>30	<600+	7)
tt	1743-1230	Si,Wh	S	N	2	A	120	40A	(100W)	20...100	30A	<1,0	30A	<5m*	·	<800	>30	<700+	7,10),NT:2N 5936
TT	1743-1410	Si,Wh	S	N	2	A	140	40A	(100W)	20...100	10A	<1,0	10A	<5m*	·	<800	>30	<500+	7)
tt	1743-1420	Si,Wh	S	N	2	A	140	40A	(100W)	20...100	20A	<1,0	20A	<5m*	·	<800	>30	<600+	7,10),NT:2N 5934
TT	1743-1430	Si,Wh	S	N	2	A	140	40A	(100W)	20...100	30A	<1,0	30A	<5m*	·	<800	>30	<700+	7)
tt	1743-1610	Si,Wh	S	N	2	A	160	40A	(100W)	20...100	10A	<1,0	10A	<5m*	·	<800	>30	<500+	7,10),NT:2N 5931
TT	1743-1620	Si,Wh	S	N	2	A	160	40A	(100W)	20...100	20A	<1,0	20A	<5m*	·	<800	>30	<600+	7)
tt	1743-1630	Si,Wh	S	N	2	A	160	40A	(100W)	20...100	30A	<1,0	30A	<5m*	·	<800	>30	<700+	7,10),NT:2N 5937
TT	1743-1810	Si,Wh	S	N	2	A	180	40A	(100W)	20...100	10A	<1,0	10A	<5m*	·	<800	>30	<500+	7)
tt	1743-1820	Si,Wh	S	N	2	A	180	40A	(100W)	20...100	20A	<1,0	20A	<5m*	·	<800	>30	<600+	7,10)
tt	1743-1830	Si,Wh	S	N	2	A	180	40A	(100W)	20...100	30A	<1,0	30A	<5m*	·	<800	>30	<700+	7,10)
tt	1743-2010	Si,Wh	S	N	2	A	200	40A	(100W)	20...100	10A	<1,0	10A	<5m*	·	<800	>30	<500+	7,10)
tt	1743-2020	Si,Wh	S	N	2	A	200	40A	(100W)	20...100	20A	<1,0	20A	<5m*	·	<800	>30	<600+	7,10)
tt	1743-2030	Si,Wh	S	N	2	A	200	40A	(100W)	20...100	30A	<1,0	30A	<5m*	·	<800	>30	<700+	7,10)
TT	1748-0610	Si,Wh	S	N	63	A	60	40A	(114W)	20...100	10A	<1,0	10A	<5m*	·	<800	>30	<500+	7)
tt	1748-0620	Si,Wh	S	N	63	A	60	40A	(114W)	20...100	20A	<1,0	20A	<5m*	·	<800	>30	<600+	7,10),NT:2N 6046
T	1748-0630	Si,Wh	S	N	63	A	60	40A	(114W)	20...100	30A	<1,0	30A	<5m*	·	<800	>30	<700+	7)
T	1748-0810	Si,Wh	S	N	63	A	80	40A	(114W)	20...100	10A	<1,0	10A	<5m*	·	<800	>30	<500+	7)
T	1748-0820	Si,Wh	S	N	63	A	80	40A	(114W)	20...100	20A	<1,0	20A	<5m*	·	<800	>30	<600+	7)
T	1748-0830	Si,Wh	S	N	63	A	80	40A	(114W)	20...100	30A	<1,0	30A	<5m*	·	<800	>30	<700+	7)
T	1748-1010	Si,Wh	S	N	63	A	100	40A	(114W)	20...100	10A	<1,0	10A	<5m*	·	<800	>30	<500+	7)
t	1748-1020	Si,Wh	S	N	63	A	100	40A	(114W)	20...100	20A	<1,0	20A	<5m*	·	<800	>30	<600+	7,10),NT:2N 6047
T	1748-1030	Si,Wh	S	N	63	A	100	40A	(114W)	20...100	30A	<1,0	30A	<5m*	·	<800	>30	<700+	7)
T	1748-1210	Si,Wh	S	N	63	A	120	40A	(114W)	20...100	10A	<1,0	10A	<5m*	·	<800	>30	<500+	7)
T	1748-1220	Si,Wh	S	N	63	A	120	40A	(114W)	20...100	20A	<1,0	20A	<5m*	·	<800	>30	<600+	7)
T	1748-1230	Si,Wh	S	N	63	A	120	40A	(114W)	20...100	30A	<1,0	30A	<5m*	·	<800	>30	<700+	7)
T	1748-1410	Si,Wh	S	N	63	A	140	40A	(114W)	20...100	10A	<1,0	10A	<5m*	·	<800	>30	<500+	7)
t	1748-1420	Si,Wh	S	N	63	A	140	40A	(114W)	20...100	20A	<1,0	20A	<5m*	·	<800	>30	<600+	7,10),NT:2N 6048
T	1748-1430	Si,Wh	S	N	63	A	140	40A	(114W)	20...100	30A	<1,0	30A	<5m*	·	<800	>30	<700+	7)
T	1748-1610	Si,Wh	S	N	63	A	160	40A	(114W)	20...100	10A	<1,0	10A	<5m*	·	<800	>30	<500+	7)
T	1748-1620	Si,Wh	S	N	63	A	160	40A	(114W)	20...100	20A	<1,0	20A	<5m*	·	<800	>30	<600+	7)
t	1748-1630	Si,Wh	S	N	63	A	160	40A	(114W)	20...100	30A	<1,0	30A	<5m*	·	<800	>30	<700+	7,10)
T	1748-1810	Si,Wh	S	N	63	A	180	40A	(114W)	20...100	10A	<1,0	10A	<5m*	·	<800	>30	<500+	7)
t	1748-1820	Si,Wh	S	N	63	A	180	40A	(114W)	20...100	20A	<1,0	20A	<5m*	·	<800	>30	<600+	7,10)
T	1748-1830	Si,Wh	S	N	63	A	180	40A	(114W)	20...100	30A	<1,0	30A	<5m*	·	<800	>30	<700+	7)
t	1748-2010	Si,Wh	S	N	63	A	200	40A	(114W)	20...100	10A	<1,0	10A	<5m*	·	<800	>30	<500+	7,10)
t	1748-2020	Si,Wh	S	N	63	A	200	40A	(114W)	20...100	20A	<1,0	20A	<5m*	·	<800	>30	<600+	7,10)
t	1748-2030	Si,Wh	S	N	63	A	200	40A	(114W)	20...100	30A	<1,0	30A	<5m*	·	<800	>30	<700+	7,10)
t	1756-0440	Wh	S	N	63	A	40	75A	(150W)	>15	40A	<1,5	40A	<5m*	·	<1,6n	>20	<500	7,10)
t	1756-0460	Wh	S	N	63	A	40	75A	(150W)	>15	60A	<1,5	60A	<5m*	·	<1,6n	>20	<600	7,10)
T	1756-0640	Wh	S	N	63	A	60	75A	(150W)	>15	40A	<1,5	40A	<5m*	·	<1,6n	>20	<500	7)
T	1756-0660	Wh	S	N	63	A	60	75A	(150W)	>15	60A	<1,5	60A	<5m*	·	<1,6n	>20	<600	7)
T	1756-0840	Wh	S	N	63	A	80	75A	(150W)	>15	40A	<1,5	40A	<5m*	·	<1,6n	>20	<500	7)
T	1756-0860	Wh	S	N	63	A	80	75A	(150W)	>15	60A	<1,5	60A	<5m*	·	<1,6n	>20	<600	7)
T	1756-1040	Wh	S	N	63	A	100	75A	(150W)	>15	40A	<1,5	40A	<5m*	·	<1,6n	>20	<500	7)
T	1756-1060	Wh	S	N	63	A	100	75A	(150W)	>15	60A	<1,5	60A	<5m*	·	<1,6n	>20	<600	7)
T	1756-1240	Wh	S	N	63	A	120	75A	(150W)	>15	40A	<1,5	40A	<5m*	·	<1,6n	>20	<500	7)
T	1756-1260	Wh	S	N	63	A	120	75A	(150W)	>15	60A	<1,5	60A	<5m*	·	<1,6n	>20	<600	7)
T	1756-1440	Wh	S	N	63	A	140	75A	(150W)	>15	40A	<1,5	40A	<5m*	·	<1,6n	>20	<500	7)
T	1756-1460	Wh	S	N	63	A	140	75A	(150W)	>15	60A	<1,5	60A	<5m*	·	<1,6n	>20	<600	7)
T	1756-1640	Wh	S	N	63	A	160	75A	(150W)	>15	40A	<1,5	40A	<5m*	·	<1,6n	>20	<500	7)
T	1756-1660	Wh	S	N	63	A	160	75A	(150W)	>15	60A	<1,5	60A	<5m*	·	<1,6n	>20	<600	7)

1 K	2 Typ	3 Hersteller	4 Ma	5 Pl	6 Fo	7 Af	8 U_{max} [V]	9 U_{max} [mA]	10 P_{tot} [mW]	11 B	I_F [mA]	12 U_S [V]	I_F [mA]	13 I_{Sp} [uA]	14 F [dB]	15 C [pF]	16 f_g [MHz]	17 t [ns]	18 Bemerkung
T	1756-1840	Wh	S	N	63	A	180	75A	(150W)	>15	40A	<1,5	40A	<5m*	·	<1,6n	>20	<500	7)
t	1756-1860	Wh	S	N	63	A	160	75A	(150W)	>15	60A	<1,5	60A	<5m*	·	<1,6n	>20	<600	7,10)
t	1763-0410	Si,Wh	S	N	2	A	40	40A	(85W)	>20	10A	<1,0	10A	<500	·	<800	>30	<300	7,10)
t	1763-0415	Si,Wh	S	N	2	A	40	40A	(85W)	>20	15A	<1,0	15A	<500	·	<800	>30	·	7,10)
t	1763-0420	Si,Wh	S	N	2	A	40	40A	(85W)	>20	20A	<1,25	20A	<500	·	<800	>30	<450	7,10)
t	1763-0425	Si,Wh	S	N	2	A	40	40A	(85W)	>20	25A	<1,25	25A	<500	·	<800	>30	·	7,10)
t	1763-0430	Si,Wh	S	N	2	A	40	40A	(85W)	>20	30A	<1,5	30A	<500	·	<800	>30	<500	7,10)
T	1763-0610	Si,Wh	S	N	2	A	60	40A	(85W)	>20	10A	<1,0	10A	<500	·	<800	>30	<300	7)
t	1763-0615	Si,Wh	S	N	2	A	60	40A	(85W)	>20	15A	<1,0	15A	<500	·	<800	>30	·	7,10)
T	1763-0620	Si,Wh	S	N	2	A	60	40A	(85W)	>20	20A	<1,25	20A	<500	·	<800	>30	<450	7)
t	1763-0625	Si,Wh	S	N	2	A	60	40A	(85W)	>20	25A	<1,25	25A	<500	·	<800	>30	·	7,10)
T	1763-0630	Si,Wh	S	N	2	A	60	40A	(85W)	>20	30A	<1,5	30A	<500	·	<800	>30	<500	7)
T	1763-0810	Si,Wh	S	N	2	A	80	40A	(85W)	>20	10A	<1,0	10A	<500	·	<800	>30	<300	7)
t	1763-0815	Si,Wh	S	N	2	A	80	40A	(85W)	>20	15A	<1,0	15A	<500	·	<800	>30	·	7,10)
T	1763-0820	Si,Wh	S	N	2	A	80	40A	(85W)	>20	20A	<1,25	20A	<500	·	<800	>30	<450	7)
t	1763-0825	Si,Wh	S	N	2	A	80	40A	(85W)	>20	25A	<1,25	25A	<500	·	<800	>30	·	7,10)
T	1763-0830	Si,Wh	S	N	2	A	80	40A	(85W)	>20	30A	<1,5	30A	<500	·	<800	>30	<500	7)
T	1763-1010	Si,Wh	S	N	2	A	100	40A	(85W)	>20	10A	<1,0	10A	<500	·	<800	>30	<300	7)
t	1763-1015	Si,Wh	S	N	2	A	100	40A	(85W)	>20	15A	<1,0	15A	<500	·	<800	>30	·	7,10)
T	1763-1020	Si,Wh	S	N	2	A	100	40A	(85W)	>20	20A	<1,25	20A	<500	·	<800	>30	<450	7)
t	1763-1025	Si,Wh	S	N	2	A	100	40A	(85W)	>20	25A	<1,25	25A	<500	·	<800	>30	·	7,10)
T	1763-1030	Si,Wh	S	N	2	A	100	40A	(85W)	>20	30A	<1,5	30A	<500	·	<800	>30	<500	7)
T	1763-1210	Si,Wh	S	N	2	A	120	40A	(85W)	>20	10A	<1,0	10A	<500	·	<800	>30	<300	7)
t	1763-1215	Si,Wh	S	N	2	A	120	40A	(85W)	>20	15A	<1,0	15A	<500	·	<800	>30	·	7,10)
T	1763-1220	Si,Wh	S	N	2	A	120	40A	(85W)	>20	20A	<1,25	20A	<500	·	<800	>30	<450	7)
t	1763-1225	Si,Wh	S	N	2	A	120	40A	(85W)	>20	25A	<1,25	25A	<500	·	<800	>30	·	7,10)
T	1763-1230	Si,Wh	S	N	2	A	120	40A	(85W)	>20	30A	<1,5	30A	<500	·	<800	>30	<500	7)
T	1763-1410	Si,Wh	S	N	2	A	140	40A	(85W)	>20	10A	<1,0	10A	<500	·	<800	>30	<300	7)
t	1763-1415	Si,Wh	S	N	2	A	140	40A	(85W)	>20	15A	<1,0	15A	<500	·	<800	>30	·	7,10)
T	1763-1420	Si,Wh	S	N	2	A	140	40A	(85W)	>20	20A	<1,25	20A	<500	·	<800	>30	<450	7)
t	1763-1425	Si,Wh	S	N	2	A	140	40A	(85W)	>20	25A	<1,25	25A	<500	·	<800	>30	·	7,10)
T	1763-1430	Si,Wh	S	N	2	A	140	40A	(85W)	>20	30A	<1,5	30A	<500	·	<800	>30	<500	7)
T	1763-1610	Si,Wh	S	N	2	A	160	40A	(85W)	>20	10A	<1,0	10A	<500	·	<800	>30	<300	7)
	1763-1615	Si,Wh	S	N	2	A	160	40A	(85W)	>20	15A	<1,0	15A	<500	·	<800	>30	·	7,10)
	1763-1620	Si,Wh	S	N	2	A	160	40A	(85W)	>20	20A	<1,25	20A	<500	·	<800	>30	<450	7)
	1763-1625	Si,Wh	S	N	2	A	160	40A	(85W)	>20	25A	<1,25	25A	<500	·	<800	>30	·	7,10)
	1763-1630	Si,Wh	S	N	2	A	160	40A	(85W)	>20	30A	<1,5	30A	<500	·	<800	>30	<500	7,10)
T	1763-1810	Si,Wh	S	N	2	A	180	40A	(85W)	>20	10A	<1,0	10A	<500	·	<800	>30	<300	7)
t	1763-1815	Si,Wh	S	N	2	A	180	40A	(85W)	>20	15A	<1,0	15A	<500	·	<800	>30	·	7,10)
t	1763-1820	Si,Wh	S	N	2	A	180	40A	(85W)	>20	20A	<1,25	20A	<500	·	<800	>30	<450	7,10)
t	1763-1825	Si,Wh	S	N	2	A	180	40A	(85W)	>20	25A	<1,25	25A	<500	·	<800	>30	·	7,10)
t	1763-1830	Si,Wh	S	N	2	A	180	40A	(85W)	>20	30A	<1,5	30A	<500	·	<800	>30	<500	7,10)
t	1768-0410	Si,Wh	S	N	63	B	40	40A	(100W)	>20	10A	<1,0	10A	<500*	·	<800	>30	<300	7,10)
t	1768-0415	Si,Wh	S	N	63	B	40	40A	(100W)	>20	15A	<1,0	15A	<500*	·	<800	>30	·	7,10)
t	1768-0420	Si,Wh	S	N	63	B	40	40A	(100W)	>20	20A	<1,25	20A	<500*	·	<800	>30	<450	7,10)
t	1768-0425	Si,Wh	S	N	63	B	40	40A	(100W)	>20	25A	<1,25	25A	<500*	·	<800	>30	·	7,10)
t	1768-0430	Si,Wh	S	N	63	B	40	40A	(100W)	>20	30A	<1,5	30A	<500*	·	<800	>30	<500	7,10)
T	1768-0610	Si,Wh	S	N	63	B	60	40A	(100W)	>20	10A	<1,0	10A	<500*	·	<800	>30	<300	7)
t	1768-0615	Si,Wh	S	N	63	B	60	40A	(100W)	>20	15A	<1,0	15A	<500*	·	<800	>30	·	7,10)
T	1768-0620	Si,Wh	S	N	63	B	60	40A	(100W)	>20	20A	<1,25	20A	<500*	·	<800	>30	<450	7)
t	1768-0625	Si,Wh	S	N	63	B	60	40A	(100W)	>20	25A	<1,25	25A	<500*	·	<800	>30	·	7,10)
T	1768-0630	Si,Wh	S	N	63	B	60	40A	(100W)	>20	30A	<1,5	30A	<500*	·	<800	>30	<500	7)
T	1768-0810	Si,Wh	S	N	63	B	80	40A	(100W)	>20	10A	<1,0	10A	<500*	·	<800	>30	<300	7)
t	1768-0815	Si,Wh	S	N	63	B	80	40A	(100W)	>20	15A	<1,0	15A	<500*	·	<800	>30	·	7,10)
T	1768-0820	Si,Wh	S	N	63	B	80	40A	(100W)	>20	20A	<1,25	20A	<500*	·	<800	>30	<450	7)
t	1768-0825	Si,Wh	S	N	63	B	80	40A	(100W)	>20	25A	<1,25	25A	<500*	·	<800	>30	·	7,10)
T	1768-0830	Si,Wh	S	N	63	B	80	40A	(100W)	>20	30A	<1,5	30A	<500*	·	<800	>30	<500	7)
T	1768-1010	Si,Wh	S	N	63	B	100	40A	(100W)	>20	10A	<1,0	10A	<500*	·	<800	>30	<300	7)
t	1768-1015	Si,Wh	S	N	63	B	100	40A	(100W)	>20	15A	<1,0	15A	<500*	·	<800	>30	·	7,10)
T	1768-1020	Si,Wh	S	N	63	B	100	40A	(100W)	>20	20A	<1,25	20A	<500*	·	<800	>30	<450	7)
t	1768-1025	Si,Wh	S	N	63	B	100	40A	(100W)	>20	25A	<1,25	25A	<500*	·	<800	>30	·	7,10)
T	1768-1030	Si,Wh	S	N	63	B	100	40A	(100W)	>20	30A	<1,5	30A	<500*	·	<800	>30	<500	7)
T	1768-1210	Si,Wh	S	N	63	B	120	40A	(100W)	>20	10A	<1,0	10A	<500*	·	<800	>30	<300	7)
t	1768-1215	Si,Wh	S	N	63	B	120	40A	(100W)	>20	15A	<1,0	15A	<500*	·	<800	>30	·	7,10)
T	1768-1220	Si,Wh	S	N	63	B	120	40A	(100W)	>20	20A	<1,25	20A	<500*	·	<800	>30	<450	7)
t	1768-1225	Si,Wh	S	N	63	B	120	40A	(100W)	>20	25A	<1,25	25A	<500*	·	<800	>30	·	7,10)
T	1768-1230	Si,Wh	S	N	63	B	120	40A	(100W)	>20	30A	<1,5	30A	<500*	·	<800	>30	<500	7)
T	1768-1410	Si,Wh	S	N	63	B	140	40A	(100W)	>20	10A	<1,0	10A	<500*	·	<800	>30	<300	7)
t	1768-1415	Si,Wh	S	N	63	B	140	40A	(100W)	>20	15A	<1,0	15A	<500*	·	<800	>30	·	7,10)
T	1768-1420	Si,Wh	S	N	63	B	140	40A	(100W)	>20	20A	<1,25	20A	<500*	·	<800	>30	<450	7)
t	1768-1425	Si,Wh	S	N	63	B	140	40A	(100W)	>20	25A	<1,25	25A	<500*	·	<800	>30	·	7,10)
T	1768-1430	Si,Wh	S	N	63	B	140	40A	(100W)	>20	30A	<1,5	30A	<500*	·	<800	>30	<500	7)
T	1768-1610	Si,Wh	S	N	63	B	160	40A	(100W)	>20	10A	<1,0	10A	<500*	·	<800	>30	<300	7)
t	1768-1615	Si,Wh	S	N	63	B	160	40A	(100W)	>20	15A	<1,0	15A	<500*	·	<800	>30	·	7,10)

1 K	2 Typ	3 Hersteller	4 Ma	5 Pl	6 Fo	7 Af	8 U_{max} [V]	9 U_{max} [mA]	10 P_{tot} [mW]	11 B	I_F [mA]	12 U_S [V]	I_F [mA]	13 I_{Sp} [uA]	14 F [dB]	15 C [pF]	16 f_g [MHz]	17 t [ns]	18 Bemerkung
T	1768-1620	Si,Wh	S	N	63	B	160	40A	(100W)	>20	20A	<1,25	20A	<500*	·	<800	>30	<450	7)
t	1768-1625	Si,Wh	S	N	63	B	160	40A	(100W)	>20	25A	<1,25	25A	<500*	·	<800	>30	·	7,10)
T	1768-1630	Si,Wh	S	N	63	B	160	40A	(100W)	>20	30A	<1,5	30A	<500*	·	<800	>30	<500	7)
T	1768-1810	Si,Wh	S	N	63	B	180	40A	(100W)	>20	10A	<1,0	10A	<500*	·	<800	>30	<300	7)
t	1768-1815	Si,Wh	S	N	63	B	180	40A	(100W)	>20	15A	<1,0	15A	<500*	·	<800	>30	·	7,10)
T	1768-1820	Si,Wh	S	N	63	B	180	40A	(100W)	>20	20A	<1,25	20A	<500*	·	<800	>30	<450	7,10)
t	1768-1825	Si,Wh	S	N	63	B	180	40A	(100W)	>20	25A	<1,25	25A	<500*	·	<800	>30	·	7,10)
T	1768-1830	Si,Wh	S	N	63	B	180	40A	(100W)	>20	30A	<1,5	30A	<500*	·	<800	>30	<500	7,10)
t	1771-0440	Wh	S	N	28	A	40	75A	300W*	>10	40A	<1,5	40A	<20m*	·	·	>25	·	7,10)
t	1771-0450	Wh	S	N	28	A	40	75A	300W*	>10	50A	<1,5	50A	<20m*	·	·	>25	·	7,10)
t	1771-0460	Wh	S	N	28	A	40	75A	300W*	>10	60A	<1,5	60A	<20m*	·	·	>25	·	7,10)
t	1771-0640	Wh	S	N	28	A	60	75A	300W*	>10	40A	<1,5	40A	<20m*	·	·	>25	·	7,10)
t	1771-0650	Wh	S	N	28	A	60	75A	300W*	>10	50A	<1,5	50A	<20m*	·	·	>25	·	7,10)
t	1771-0660	Wh	S	N	28	A	60	75A	300W*	>10	60A	<1,5	60A	<20m*	·	·	>25	·	7,10)
t	1771-0840	Wh	S	N	28	A	80	75A	300W*	>10	40A	<1,5	40A	<20m*	·	·	>25	·	7,10)
t	1771-0850	Wh	S	N	28	A	80	75A	300W*	>10	50A	<1,5	50A	<20m*	·	·	>25	·	7,10)
t	1771-0860	Wh	S	N	28	A	80	75A	300W*	>10	60A	<1,5	60A	<20m*	·	·	<25	·	7,10)
t	1771-1040	Wh	S	N	28	A	100	75A	300W*	>10	40A	<1,5	40A	<20m*	·	·	>25	·	7,10)
t	1771-1050	Wh	S	N	28	A	100	75A	300W*	>10	50A	<1,5	50A	<20m*	·	·	>25	·	7,10)
t	1771-1060	Wh	S	N	28	A	100	75A	300W*	>10	60A	<1,5	60A	<20m*	·	·	>25	·	7,10)
t	1771-1240	Wh	S	N	28	A	120	75A	300W*	>10	40A	<1,5	40A	<20m*	·	·	>25	·	7,10)
t	1771-1250	Wh	S	N	28	A	120	75A	300W*	>10	50A	<1,5	50A	<20m*	·	·	>25	·	7,10)
t	1771-1260	Wh	S	N	28	A	120	75A	300W*	>10	60A	<1,5	60A	<20m*	·	·	>25	·	7,10)
t	1771-1440	Wh	S	N	28	A	140	75A	300W*	>10	40A	<1,5	40A	<20m*	·	·	>25	·	7,10)
t	1771-1450	Wh	S	N	28	A	140	75A	300W*	>10	50A	<1,5	50A	<20m*	·	·	>25	·	7,10)
t	1771-1460	Wh	S	N	28	A	140	75A	300W*	>10	60A	<1,5	60A	<20m*	·	·	>25	·	7,10)
t	1771-1640	Wh	S	N	28	A	160	75A	300W*	>10	40A	<1,5	40A	<20m*	·	·	<25	·	7,10)
t	1771-1650	Wh	S	N	28	A	160	75A	300W*	>10	50A	<1,5	50A	<20m*	·	·	>25	·	7,10)
t	1771-1660	Wh	S	N	28	A	160	75A	300W*	>10	60A	<1,5	60A	<20m*	·	·	>25	·	7,10)
t	1776-0440	Si,Wh	S	N	63	A	40	75A	(150W)	>15	40A	<1,5	40A	<2m*	·	<1,6n	>20	<500	7)
t	1776-0450	Si,Wh	S	N	63	A	40	75A	(150W)	>15	50A	<1,5	50A	<2m*	·	<1,6n	>20	·	7,10)
t	1776-0460	Si,Wh	S	N	63	A	40	75A	(150W)	>15	60A	<1,5	60A	<2m*	·	<1,6n	>20	<600	7)
T	1776-0640	Si,Wh	S	N	63	A	60	75A	(150W)	>15	40A	<1,5	40A	<2m*	·	<1,6n	>20	<500	7)
t	1776-0650	Si,Wh	S	N	63	A	60	75A	(150W)	>15	50A	<1,5	50A	<2m*	·	<1,6n	>20	·	7,10)
T	1776-0660	Si,Wh	S	N	63	A	60	75A	(150W)	>15	60A	<1,5	60A	<2m*	·	<1,6n	>20	<600	7)
T	1776-0840	Si,Wh	S	N	63	A	80	75A	(150W)	>15	40A	<1,5	40A	<2m*	·	<1,6n	>20	<500	7)
t	1776-0850	Si,Wh	S	N	63	A	80	75A	(150W)	>15	50A	<1,5	50A	<2m*	·	<1,6n	>20	·	7,10)
T	1776-0860	Si,Wh	S	N	63	A	80	75A	(150W)	>15	60A	<1,5	60A	<2m*	·	<1,6n	>20	<600	7)
T	1776-1040	Si,Wh	S	N	63	A	100	75A	(150W)	>15	40A	<1,5	40A	<2m*	·	<1,6n	>20	<500	7)
t	1776-1050	Si,Wh	S	N	63	A	100	75A	(150W)	>15	50A	<1,5	50A	<2m*	·	<1,6n	>20	·	7,10)
T	1776-1060	Si,Wh	S	N	63	A	100	75A	(150W)	>15	60A	<1,5	60A	<2m*	·	<1,6n	>20	<600	7)
T	1776-1240	Si,Wh	S	N	63	A	120	75A	(150W)	>15	40A	<1,5	40A	<2m*	·	<1,6n	>20	<500	7)
t	1776-1250	Si,Wh	S	N	63	A	120	75A	(150W)	>15	50A	<1,5	50A	<2m*	·	<1,6n	>20	·	7,10)
T	1776-1260	Si,Wh	S	N	63	A	120	75A	(150W)	>15	60A	<1,5	60A	<2m*	·	<1,6n	>20	<600	7)
T	1776-1440	Si,Wh	S	N	63	A	140	75A	(150W)	>15	40A	<1,5	40A	<2m*	·	<1,6n	>25	<500	7)
t	1776-1450	Si,Wh	S	N	63	A	140	75A	(150W)	>15	50A	<1,5	50A	<2m*	·	<1,6n	>25	·	7,10)
T	1776-1460	Si,Wh	S	N	63	A	140	75A	(150W)	>15	60A	<1,5	60A	<2m*	·	<1,6n	>25	<600	7)
T	1776-1640	Si,Wh	S	N	63	A	160	75A	(150W)	>15	40A	<1,5	40A	<2m*	·	<1,6n	>25	<500	7)
t	1776-1650	Si,Wh	S	N	63	A	160	75A	(150W)	>15	50A	<1,5	50A	<2m*	·	<1,6n	>25	·	7,10)
T	1776-1660	Si,Wh	S	N	63	A	160	75A	(150W)	>15	60A	<1,5	60A	<2m*	·	<1,6n	>20	<600	7)
T	1776-1840	Si,Wh	S	N	63	A	180	75A	(150W)	>15	40A	<1,5	40A	<2m*	·	<1,6n	>20	<500	7)
t	1776-1850	Si,Wh	S	N	63	A	180	75A	(150W)	>15	50A	<1,5	50A	<2m*	·	<1,6n	>20	·	7,10)
t	1776-1860	Si,Wh	S	N	63	A	180	75A	(150W)	>15	60A	<1,5	60A	<2m*	·	<1,6n	>20	<600	7)
t	1781-0440	Wh	S	N	28	A	40	90A	(200W)	>15	40A	<1,5	40A	<5m*	·	<1,6n	>20	·	7,10)
t	1781-0450	Wh	S	N	28	A	40	90A	(200W)	>10	50A	<1,5	50A	<5m*	·	<1,6n	>20	<600	7,10)
t	1781-0460	Wh	S	N	28	A	40	90A	(200W)	>15	60A	<1,5	60A	<5m*	·	<1,6n	>20	·	7,10)
t	1781-0470	Wh	S	N	28	A	40	90A	(200W)	>15	70A	<1,5	70A	<5m*	·	<1,6n	>20	·	7,10)
t	1781-0475	Wh	S	N	28	A	40	90A	(200W)	>10	75A	<2,0	75A	<5m*	·	<1,6n	>20	<750	7,10)
t	1781-0490	Wh	S	N	28	A	40	90A	(200W)	>10	90A	<2,0	90A	<5m*	·	<1,6n	>20	<900	7,10)
t	1781-0640	Wh	S	N	28	A	60	90A	(200W)	>15	40A	<1,5	40A	<5m*	·	<1,6n	>20	·	7,10)
t	1781-0650	Wh	S	N	28	A	60	90A	(200W)	>10	50A	<1,5	50A	<5m*	·	<1,6n	>20	<600	7,10)
t	1781-0660	Wh	S	N	28	A	60	90A	(200W)	>15	60A	<1,5	60A	<5m*	·	<1,6n	>20	·	7,10)
t	1781-0670	Wh	S	N	28	A	60	90A	(200W)	>15	70A	<1,5	70A	<5m*	·	<1,6n	>20	·	7,10)
t	1781-0675	Wh	S	N	28	A	60	90A	(200W)	>10	75A	<2,0	75A	<5m*	·	<1,6n	>20	<750	7,10)
t	1781-0690	Wh	S	N	28	A	60	90A	(200W)	>10	90A	<2,0	90A	<5m*	·	<1,6n	>20	<900	7,10)
t	1781-0840	Wh	S	N	28	A	80	90A	(200W)	>15	40A	<1,5	40A	<5m*	·	<1,6n	>20	·	7,10)
t	1781-0850	Wh	S	N	28	A	80	90A	(200W)	>10	50A	<1,5	50A	<5m*	·	<1,6n	>20	<600	7,10)
t	1781-0860	Wh	S	N	28	A	80	90A	(200W)	>15	60A	<1,5	60A	<5m*	·	<1,6n	>20	·	7,10)
t	1781-0870	Wh	S	N	28	A	80	90A	(200W)	>15	70A	<1,5	70A	<5m*	·	<1,6n	>20	·	7,10)
t	1781-0875	Wh	S	N	28	A	80	90A	(200W)	>10	75A	<2,0	75A	<5m*	·	<1,6n	>20	<750	7,10)
t	1781-0890	Wh	S	N	28	A	80	90A	(200W)	>10	90A	<2,0	90A	<5m*	·	<1,6n	>20	<900	7,10)
t	1781-1040	Wh	S	N	28	A	100	90A	(200W)	>15	40A	<1,5	40A	<5m*	·	<1,6n	>20	·	7,10)
t	1781-1050	Wh	S	N	28	A	100	90A	(200W)	>10	50A	<1,5	50A	<5m*	·	<1,6n	>20	<600	7,10)
t	1781-1060	Wh	S	N	28	A	100	90A	(200W)	>15	60A	<1,5	60A	<5m*	·	<1,6n	>20	·	7,10)

1 K	2 Typ	3 Hersteller	4 Ma	5 Pl	6 Fo	7 Af	8 U_{max} [V]	9 U_{max} [mA]	10 P_{tot} [mW]	11 B	I_F [mA]	12 U_S [V]	I_F [mA]	13 I_{Sp} [uA]	14 F [dB]	15 C [pF]	16 f_g [MHz]	17 t [ns]	18 Bemerkung
t	1781-1070	Wh	S	N	28	A	100	90A	(200W)	>15	70A	<1,5	70A	<5m*	·	<1,6n	>20	·	7,10)
t	1781-1075	Wh	S	N	28	A	100	90A	(200W)	>10	75A	<2,0	75A	<5m*	·	<1,6n	>20	<750	7,10)
t	1781-1090	Wh	S	N	28	A	100	90A	(200W)	>10	90A	<2,0	90A	<5m*	·	<1,6n	>20	<900	7,10)
t	1781-1240	Wh	S	N	28	A	120	90A	(200W)	>15	40A	<1,5	40A	<5m*	·	<1,6n	>20	·	7,10)
t	1781-1250	Wh	S	N	28	A	120	90A	(200W)	>10	50A	<1,5	50A	<5m*	·	<1,6n	>20	<600	7,10)
t	1781-1260	Wh	S	N	28	A	120	90A	(200W)	>15	60A	<1,5	60A	<5m*	·	<1,6n	>20	·	7,10)
t	1781-1270	Wh	S	N	28	A	120	90A	(200W)	>15	70A	<1,5	70A	<5m*	·	<1,6n	>20	·	7,10)
t	1781-1275	Wh	S	N	28	A	120	90A	(200W)	>10	75A	<2,0	75A	<5m*	·	<1,6n	>20	<750	7,10)
t	1781-1290	Wh	S	N	28	A	120	90A	(200W)	>10	90A	<2,0	90A	<5m*	·	<1,6n	>20	<900	7,10)
t	1781-1440	Wh	S	N	28	A	140	90A	(200W)	>15	40A	<1,5	40A	<5m*	·	<1,6n	>20	·	7,10)
t	1781-1450	Wh	S	N	28	A	140	90A	(200W)	>10	50A	<1,5	50A	<5m*	·	<1,6n	>20	<600	7,10)
t	1781-1460	Wh	S	N	28	A	140	90A	(200W)	>15	60A	<1,5	60A	<5m*	·	<1,6n	>20	·	7,10)
t	1781-1470	Wh	S	N	28	A	140	90A	(200W)	>15	70A	<1,5	70A	<5m*	·	<1,6n	>20	·	7,10)
t	1781-1475	Wh	S	N	28	A	140	90A	(200W)	>10	75A	<2,0	75A	<5m*	·	<1,6n	>20	<750	7,10)
t	1781-1490	Wh	S	N	28	A	140	90A	(200W)	>10	90A	<2,0	90A	<5m*	·	<1,6n	>20	<900	7,10)
t	1781-1640	Wh	S	N	28	A	160	90A	(200W)	>15	40A	<1,5	40A	<5m*	·	<1,6n	>20	·	7,10)
t	1781-1650	Wh	S	N	28	A	160	90A	(200W)	>10	50A	<1,5	50A	<5m*	·	<1,6n	>20	<600	7,10)
t	1781-1660	Wh	S	N	28	A	160	90A	(200W)	>15	60A	<1,5	60A	<5m*	·	<1,6n	>20	·	7,10)
t	1781-1670	Wh	S	N	28	A	160	90A	(200W)	>15	70A	<1,5	70A	<5m*	·	<1,6n	>20	·	7,10)
t	1781-1675	Wh	S	N	28	A	160	90A	(200W)	>10	75A	<2,0	75A	<5m*	·	<1,6n	>20	<750	7,10)
t	1781-1690	Wh	S	N	28	A	160	90A	(200W)	>10	90A	<2,0	90A	<5m*	·	<1,6n	>20	<900	7,10)
t	1814-2001	Wh	S	N	15	A	200	10A	44W*	>20	1A	<0,6	1A	<2m*	·	·	50	·	7,10)
t	1814-2002	Wh	S	N	15	A	200	10A	44W*	>20	2A	<0,6	2A	<2m*	·	·	50	·	7,10)
t	1814-2005	Wh	S	N	15	A	200	10A	44W*	>20	5A	<0,75	5A	<2m*	·	·	50	·	7,10)
t	1814-2201	Wh	S	N	15	A	225	10A	44W*	>20	1A	<0,6	1A	<2m*	·	·	50	·	7,10)
t	1814-2202	Wh	S	N	15	A	225	10A	44W*	>20	2A	<0,6	2A	<2m*	·	·	50	·	7,10)
t	1814-2205	Wh	S	N	15	A	225	10A	44W*	>20	5A	<0,75	5A	<2m*	·	·	50	·	7,10)
t	1814-2501	Wh	S	N	15	A	250	10A	44W*	>20	1A	<0,6	1A	<2m*	·	·	50	·	7,10)
t	1814-2502	Wh	S	N	15	A	250	10A	44W*	>20	2A	<0,6	2A	<2m*	·	·	50	·	7,10)
t	1814-2505	Wh	S	N	15	A	250	10A	44W*	>20	5A	<0,75	5A	<2m*	·	·	50	·	7,10)
t	1814-2701	Wh	S	N	15	A	275	10A	44W*	>20	1A	<0,6	1A	<2m*	·	·	50	·	7,10)
t	1814-2702	Wh	S	N	15	A	275	10A	44W*	>20	2A	<0,6	2A	<2m*	·	·	50	·	7,10)
t	1814-2705	Wh	S	N	15	A	275	10A	44W*	>20	5A	<0,75	5A	<2m*	·	·	50	·	7,10)
	1814-3001	Wh	S	N	15	A	300	10A	44W*	>20	1A	<0,6	1A	<2m*	·	·	50	·	7,10)
	1814-3002	Wh	S	N	15	A	300	10A	44W*	>20	2A	<0,6	2A	<2m*	·	·	50	·	7,10)
	1814-3005	Wh	S	N	15	A	300	10A	44W*	>20	5A	<0,75	5A	<2m*	·	·	50	·	7,10)
	1814-3201	Wh	S	N	15	A	325	10A	44W*	>20	1A	<0,6	1A	<2m*	·	·	50	·	7,10)
.	1814-3202	Wh	S	N	15	A	325	10A	44W*	>20	2A	<0,6	2A	<2m*	·	·	50	·	7,10)
t	1814-3205	Wh	S	N	15	A	325	10A	44W*	>20	5A	<0,75	5A	<2m*	·	·	50	·	7,10)
t	1814-3501	Wh	S	N	15	A	350	10A	44W*	>20	1A	<0,6	1A	<2m*	·	·	50	·	7,10)
t	1814-3502	Wh	S	N	15	A	350	10A	44W*	>20	2A	<0,6	2A	<2m*	·	·	50	·	7,10)
t	1814-3505	Wh	S	N	15	A	350	10A	44W*	>20	5A	<0,75	5A	<2m*	·	·	50	·	7,10)
t	1814-3701	Wh	S	N	15	A	375	10A	44W*	>20	1A	<0,6	1A	<2m*	·	·	50	·	7,10)
t	1814-3702	Wh	S	N	15	A	375	10A	44W*	>20	2A	<0,6	2A	<2m*	·	·	50	·	7,10)
t	1814-3705	Wh	S	N	15	A	375	10A	44W*	>20	5A	<0,75	5A	<2m*	·	·	50	·	7,10)
T	1843-2005	Si,Wh	S	N	2	A	200	30A	(85W)	>20	5A	<1,0	5A	<5m*	·	<500	>20	<500+	7)
T	1843-2010	Si,Wh	S	N	2	A	200	30A	(85W)	>15	10A	<1,25	10A	<5m*	·	<500	>20	<900+	7)
T	1843-2020	Si,Wh	S	N	2	A	200	30A	(85W)	>10	20A	<1,75	20A	<5m*	·	<500	>20	<1µ+	7)
T	1843-2205	Si,Wh	S	N	2	A	225	30A	(85W)	>20	5A	<1,0	5A	<5m*	·	<500	>20	<500+	7)
T	1843-2210	Si,Wh	S	N	2	A	225	30A	(85W)	>15	10A	<1,25	10A	<5m*	·	<500	>20	<900+	7)
T	1843-2220	Si,Wh	S	N	2	A	225	30A	(85W)	>10	20A	<1,75	20A	<5m*	·	<500	>20	<1µ+	7)
T	1843-2505	Si,Wh	S	N	2	A	250	30A	(85W)	>20	5A	<1,0	5A	<5m*	·	<500	>20	<500+	7)
T	1843-2510	Si,Wh	S	N	2	A	250	30A	(85W)	>15	10A	<1,25	10A	<5m*	·	<500	>20	<900+	7)
T	1843-2520	Si,Wh	S	N	2	A	250	30A	(85W)	>10	20A	<1,75	20A	<5m*	·	<500	>20	<1µ	7)
T	1843-2705	Si,Wh	S	N	2	A	275	30A	(85W)	>20	5A	<1,0	5A	<5m*	·	<500	>20	<500	7)
T	1843-2710	Si,Wh	S	N	2	A	275	30A	(85W)	>15	10A	<1,25	10A	<5m*	·	<500	>20	<900+	7)
T	1843-2720	Si,Wh	S	N	2	A	275	30A	(85W)	>10	20A	<1,75	20A	<5m*	·	<500	>20	<1µ+	7)
T	1843-3005	Si,Wh	S	N	2	A	300	30A	(85W)	>20	5A	<1,0	5A	<5m*	·	<500	>20	<500+	7)
T	1843-3010	Si,Wh	S	N	2	A	300	30A	(85W)	>15	10A	<1,25	10A	<5m*	·	<500	>20	<900+	7)
T	1843-3020	Si,Wh	S	N	2	A	300	30A	(85W)	>10	20A	<1,75	20A	<5m*	·	<500	>20	<1µ+	7)
T	1843-3205	Si,Wh	S	N	2	A	325	30A	(85W)	>20	5A	<1,0	5A	<5m*	·	<500	>20	<500+	7)
T	1843-3210	Si,Wh	S	N	2	A	325	30A	(85W)	>15	10A	<1,25	10A	<5m*	·	<500	>20	<900+	7)
T	1843-3220	Si,Wh	S	N	2	A	325	30A	(85W)	>10	20A	<1,75	20A	<5m*	·	<500	>20	<1µ+	7)
T	1843-3505	Si,Wh	S	N	2	A	350	30A	(85W)	>20	5A	<1,0	5A	<5m*	·	<500	>20	<500+	7)
t	1843-3510	Si,Wh	S	N	2	A	350	30A	(85W)	>15	10A	<1,25	10A	<5m*	·	<500	>20	<900+	7)
t	1843-3520	Si,Wh	S	N	2	A	350	30A	(85W)	>10	20A	<1,75	20A	<5m*	·	<500	>20	<1µ+	7)
t	1843-3705	Si,Wh	S	N	2	A	375	30A	(85W)	>20	5A	<1,0	5A	<5m*	·	<500	>20	<500+	7,10)
t	1843-3710	Si,Wh	S	N	2	A	375	30A	(85W)	>15	10A	<1,25	10A	<5m*	·	<500	>20	<900+	7,10)
t	1843-3720	Si,Wh	S	N	2	A	375	30A	(85W)	>10	20A	<1,75	20A	<5m*	·	<500	>20	<1µ+	7,10)
t	1856-2030	Wh	S	N	63	A	200	65A	(150W)	>15	30A	<1,5	30A	<10m*	·	·	20	·	7,10)
t	1856-2040	Wh	S	N	63	A	200	65A	(150W)	>15	40A	<1,5	40A	<10m*	·	·	20	·	7,10)
t	1856-2230	Wh	S	N	63	A	225	65A	(150W)	>15	30A	<1,5	30A	<10m*	·	·	20	·	7,10)
t	1856-2240	Wh	S	N	63	A	225	65A	(150W)	>15	40A	<1,5	40A	<10m*	·	·	20	·	7,10)
t	1856-2530	Wh	S	N	63	A	250	65A	(150W)	>15	30A	<1,5	30A	<10m*	·	·	20	·	7,10)

1 K	2 Typ	3 Hersteller	4 Ma	5 Pl	6 Fo	7 Af	8 U_{max} [V]	9 U_{max} [mA]	10 P_{tot} [mW]	11 B	I_F [mA]	12 U_S [V]	I_F [mA]	13 I_{Sp} [uA]	14 F [dB]	15 C [pF]	16 f_g [MHz]	17 t [ns]	18 Bemerkung
t	1856-2540	Wh	S	N	63	A	250	65A	(150W)	>15	40A	<1,5	40A	<10m*	·	·	20	·	7,10)
t	1856-2730	Wh	S	N	63	A	275	65A	(150W)	>15	30A	<1,5	30A	<10m*	·	·	20	·	7,10)
t	1856-2740	Wh	S	N	63	A	275	65A	(150W)	>15	40A	<1,5	40A	<10m*	·	·	20	·	7,10)
t	1856-3030	Wh	S	N	63	A	300	65A	(150W)	>15	30A	<1,5	30A	<10m*	·	·	20	·	7,10)
t	1856-3040	Wh	S	N	63	A	300	65A	(150W)	>15	40A	<1,5	40A	<10m*	·	·	20	·	7,10)
t	1856-3230	Wh	S	N	63	A	325	65A	(150W)	>15	30A	<1,5	30A	<10m*	·	·	20	·	7,10)
t	1856-3240	Wh	S	N	63	A	325	65A	(150W)	>15	40A	<1,5	40A	<10m*	·	·	20	·	7,10)
t	1856-3530	Wh	S	N	63	A	350	65A	(150W)	>15	30A	<1,5	30A	<10m*	·	·	20	·	7,10)
t	1856-3540	Wh	S	N	63	A	350	65A	(150W)	>15	40A	<1,5	40A	<10m*	·	·	20	·	7,10)
T	40 022	RC,So	G	P	2	A	(32)	5A	12,5W⁻	>38	1A	<0,18*	50	<1m	[25]	·	0,3	·	4)
T	40 050	RC,So	G	P	2	A	40	5A	12,5W⁻	>50	1A	<0,17*	500	<500	[28]	·	0,5	·	4)
T	40 051	RC,So	G	P	2	A	50	5A	12,5W⁻	>50	1A	<0,17*	500	<500	[28]	·	0,5	·	4)
t	40 053	RC	S	N	3	A	40	700	5W*	50...250	150	<1,4	150	<0,25	·	<15	>100	·	4,10),NT:2N 3053
T	40 080	RC,Sm,So	S	N	3	A	30	250	500	·	·	·	·	<10	·	<6	·	·	37,42:>0,1W)
T	40 081	RC,Sm,So	S	N	3	A	60°	250	2W*	·	·	·	·	<10	·	<6	·	·	37,42:>0,4W)
T	40 082	RC,Sm,So	S	N	7	A	60°	1,5A	5W*	·	·	·	·	<10	·	<20	·	·	37,42:>3W)
T	40 084	RC	S	N	6	A	40	1A	500	50...250	150	<1,4	150	<250	<8	<15	>100	<30	9)
t	40 217	RC	S	N	46	A	(25)	·	300	>20	10	<0,6	10	<0,5	·	<6	>200	·	9,10)
t	40 218	RC	S	N	46	A	(25)	50	300	>20	10	<0,6	10	<0,5	·	<5	>200	<40	9,10)
t	40 219	RC	S	N	46	A	15	·	360	>30	10	·	·	<30n	·	<6	>300	·	9,10)
t	40 220	RC	S	N	46	A	(40)	200	300	>25	10	<0,25	10	<0,5	·	<4	>350	<35	9,10)
t	40 221	RC	S	N	46	A	15	·	360	>30	10	·	·	<30n	·	<6	>300	<40	9,10)
t	40 222	RC	S	N	46	A	(25)	200	300	>20	10	·	·	<30n	·	<6	>200	<40	9,10)
T	40 231	RC,Sm,So	S	N	410	A	18	100	500	(55...180)	2	0,75*	100	<0,5	2,8	22	60	·	
T	40 232	RC,Sm,So	S	N	410	A	18	100	500	(90...300)	2	0,75*	100	<0,5	2,8	22	60	·	
T	40 233	RC,Sm,So	S	N	410	A	18	100	500	(90...300)	2	0,75*	100	<0,5	2	22	60	·	
T	40 234	RC,Sm,So	S	N	410	A	18	100	500	(35...470)	2	0,75*	100	<0,5	2,8	22	60	·	
T	40 235	NS,RC,Sm	S	N	72	B	(45)	50	180	40...170	(1)	·	·	<20n	3,3	(<0,65)	1G	·	32,35)
T	40 236	NS,RC,Sm	S	N	72	B	(45)	50	180	40...275	(1)	·	·	<20n	[19]	(<0,65)	1G	·	32,35)
T	40 237	NS,RC,Sm	S	N	72	B	(45)	50	180	27...275	(1)	·	·	<20n	·	(<0,8)	1G	·	32,35)
T	40 238	NS,RC,Sm	S	N	72	B	(45)	50	180	40...170	(1)	·	·	<20n	·	(<0,65)	800	·	32,35)
T	40 239	NS,RC,Sm	S	N	72	B	(45)	50	180	27...100	(1)	·	·	<20n	·	(<0,65)	800	·	32,35)
T	40 240	NS,RC,Sm	S	N	72	B	(45)	50	180	27...275	(1)	·	·	<20n	·	(<0,65)	800	·	32,35)
T	40 242	NS,RC,Sm	S	N	72	B	45	50	180	40...170	(1)	·	·	<20n	2,5	(<0,65)	900	·	35)
T	40 243	NS,RC,Sm	S	N	72	B	45	50	180	40...170	(1)	·	·	<20n	·	(<0,65)	850	·	35)
T	40 244	NS,RC,Sm	S	N	72	B	45	50	180	27...170	(1)	·	·	<20n	·	(<0,8)	800	·	32,35)
T	40 245	NS,RC,Sm	S	N	72	B	45	50	180	70...275	(1)	·	·	<20n	·	(<0,65)	800	·	35)
T	40 246	NS,RC,Sm	S	N	72	B	45	50	180	27...90	(1)	·	·	<20n	·	(<0,65)	800	·	35)
T	40 250	AC,RC,So	S	N	15	A	40	4A	29W*	25...100	1,5A	<1,5	1,5A	<1m	·	·	>0,8	·	4)
T	40 250 V1	RC	S	N	128	A	40	4A	5,8W	25...100	1,5A	<1,5	1,5A	<1m	·	·	>0,8	·	4,22)
T	40 251	AC,RC,SC	S	N	2	A	40	15A	117W*	15...60	8A	<1,5	8A	<2m*	·	·	>0,8	·	4)
t	40 253	RC	G	P	1	A	25	500	125	>50	400	0,5	400	<14	·	·	1	·	4,10)
T	40 254	RC,So	G	P	2	A	32	5A	12,5W⁻	>30	1A	·	·	<3m	[36]	·	0,3	·	4)
t	40 255	RC	S	N	127	A	350	1A	10W+	40...160	20	<0,5	50	<500*	·	<10	>20	·	7,10)
t	40 256	RC	S	N	127	A	250	1A	10W+	40...160	20	<0,5	50	<500*	·	<10	>20	·	7,10)
t	40 261	RC	G	P	1	A	(50)	10	80	(27...170)	(1)	·	·	<12	·	<3,7	40	·	10,35)
t	40 262	RC	G	P	1	A	(50)	10	80	(82...350)	(1)	·	·	<12	·	<3,4	30	·	10,35)
t	40 263	RC	G	P	1	A	(20)	10	120	(100...325)	(1)	·	·	<12	·	·	10*	·	10,35)
t	40 264	RC	S	N	223	A	300	100	4W*	30...150	50	·	·	<100	·	·	25*	·	7,10)
t	40 268	RC	G	P	6	B	(25)	100	100	>20	1	·	·	<0,1	·	<3,5	>250	·	10)
t	40 269	RC	G	P	3	B	(25)	100	150	>50	12	·	·	<5	·	·	>4*	·	10)
T	40 279	RC	S	N	122	A	40	1,5A	11,6W*	·	·	<1,0	500	<100		<10	>400	·	13,37,42:>7,5W)
T	40 280	RC,Sm,So	S	N	7	A	18	500	7W*	·	·	·	·	<100°	·	<15	550	·	37,42:>1W)
T	40 281	RC,Sm,So	S	N	122	B	18	1A	11,6W*	·	·	·	·	<100°	·	<22	400	·	37,42:>4W)
T	40 282	RC,Sm,So	S	N	122	B	18	2A	23,2W*	·	·	·	·	<250°	·	<45	350	·	37,42:>12W)
T	40 283	RC,Sm,So	S	N	47	A	30	1A	400	>10	500	<1,0	500	<0,5*	·	<10	>250	<30	9)
T	40 290	RC,SI,So	S	N	7	A	50°	500	7W*	·	·	·	·	<100°	·	<17	500	·	37,42:>2W)
T	40 291	RC,SI,So	S	N	122	A	50°		11,6W*	·	·	·	·	<100°	·	<17	500	·	37,42:>2W)
T	40 292	RC,SI,So	S	N	122	A	50°	1,25A	23,2W*	·	·	·	·	<250°	·	<30	300	·	37,42:>6W)
T	40 294	RC	S	N	72	B	15	40	300	30...150	3	<0,4	10	<10n	<4,5	(<1)	>1G	·	13,32,35)
t	40 295	RC	S	N	72	B	20	40	300	30...200	2	<0,4	10	<10n	<7,5	(<1)	1,2G	·	10,13,32,35)
t	40 296	RC	S	N	72	B	15	40	300	30...150	3	<0,4	10	<10n	<3,4	(<1)	2G	·	10,13,32,35)
T	40 305	RC,SI,So	S	N	7	A	40	1A	7W*	>10	150	·	·	<100°	·	·	·	·	37)
T	40 306	RC,SI,So	S	N	122	A	40	1,5A	11,2W*	>10	150	·	·	<100°	·	·	·	·	37)
T	40 307	RC,SI,So	S	N	122	A	40	3A	23,3W*	>10	300	·	·	<250°	·	·	·	·	37)
T	40 309	RC,SI,So	S	N	3	A	18	700	5W*	70...350	50	<1,0*	50	<0,25	·	·	100	·	4)
T	40 309 L	RC	S	N	3	A	18	700	5W*	70...350	50	<1,0*	50	<0,25	·	·	100	·	4)
T	40 309 S	RC	S	N	7	A	18	700	5W*	70...350	50	<1,0*	50	<0,25	·	·	100	·	4,22)
T	40 310	RC,SI,So	S	N	15	A	35	4A	29W*	20...120	1A	<1,4*	1A	<10	·	·	0,75	·	4)
T	40 311	RC,SI,So	S	N	3	A	30	700	5W*	70...350	50	<1,0*	50	<0,25	·	·	100	·	4)
T	40 311 L	RC	S	N	3	A	30	700	5W*	70...350	50	<1,0*	50	<0,25	·	·	100	·	4)
T	40 311 S	RC	S	N	7	A	30	700	5W*	70...350	50	<1,0*	50	<0,25	·	·	100	·	4,22)
T	40 312	RC,SI,So	S	N	15	A	60+	4A	29W*	20...120	1A	<1,4*	1A	<10	·	·	0,75	·	4)
T	40 313	RC,SI,So	S	N	15	A	300+	2A	35W*	40...250	100	<1,5*	100	<10m*	·	·	·	·	7)

1 K	2 Typ	3 Hersteller	4 Ma	5 Pl	6 Fo	7 Af	8 U_{max} [V]	9 U_{max} [mA]	10 P_{tot} [mW]	11 B	I_F [mA]	12 U_S [V]	I_F [mA]	13 I_{Sp} [uA]	14 F [dB]	15 C [pF]	16 f_g [MHz]	17 t [ns]	18 Bemerkung
T	40 314	RC,SI,So	S	N	3	A	40	700	5W*	70...350	50	<1,0*	50	<0,25	·	·	100	·	4),kpl.40 319
T	40 314 L	RC	S	N	3	A	40	700	5W*	70...350	50	<1,0*	50	<0,25	·	·	100	·	4)
T	40 314 S	RC	S	N	7	A	40	700	5W*	70...350	50	<1,0*	50	<0,25	·	·	100	·	4,22)
T	40 315	RC,SI,So	S	N	3	A	35	700	5W*	70...350	50	<1,0*	50	<0,25	·	·	100	·	4)
T	40 315 L	RC	S	N	3	A	35	700	5W*	70...350	50	<1,0*	50	<0,25	·	·	100	·	4)
T	40 315 S	RC	S	N	7	A	35	700	5W*	70...350	50	<1,0*	50	<0,25	·	·	100	·	4,22)
T	40 316	RC,SI,So	S	N	15	A	40+	4A	29W*	20...120	1A	<1,4*	1A	<10	·	·	0,75	·	4)
T	40 317	RC,SI,So	S	N	3	A	40	700	5W*	40...200	10	<1,0*	10	<0,25	·	·	·	·	4)
T	40 317 L	RC	S	N	3	A	40	700	5W*	40...200	10	<1,0*	10	<0,25	·	·	·	·	4)
T	40 317 S	RC	S	N	7	A	40	700	5W*	40...200	10	<1,0*	10	<0,25	·	·	·	·	4,22)
T	40 318	RC,So	S	N	15	A	300+	2A	35W*	>50	500	<1,5*	500	<5m+	·	·	·	·	7)
T	40 319	RC,SI,So	S	P	3	A	40	700	5W*	35...200	50	<1,0*	50	<0,25	·	·	100	·	4),kpl 40 314
T	40 319 L	RC	S	P	3	A	40	700	5W*	35...200	50	<1,0*	50	<0,25	·	·	100	·	4)
T	40 319 S	RC	S	P	7	A	40	700	5W*	35...200	50	<1,0*	50	<0,25	·	·	100	·	4,22)
T	40 320	RC,SI,So	S	N	3	A	40	700	5W*	40...200	10	<1,0*	10	<0,25	·	·	·	·	4)
T	40 320 L	RC	S	N	3	A	40	700	5W*	40...200	10	<1,0*	10	<0,25	·	·	·	·	4)
T	40 320 S	RC	S	N	7	A	40	700	5W*	40...200	10	<1,0*	10	<0,25	·	·	·	·	4,22)
T	40 321	RC,SI,So	S	N	3	A	300+	1A	5W*	25...200	20	<2,0*	50	<5+	·	·	·	·	7)
T	40 321 L	RC	S	N	3	A	300+	1A	5W*	25...200	20	<2,0*	50	<5+	·	·	·	·	7)
T	40 321 S	RC	S	N	7	A	300+	1A	5W*	25...200	20	<2,0*	50	<5+	·	·	·	·	7,22)
T	40 322	RC,SI,So	S	N	15	A	300+	2A	35W*	>75	500	<1,5*	1A	<10+	·	·	·	·	7)
T	40 323	RC,SI,So	S	N	3	A	18	700	5W*	70...350	50	<1,0*	50	<0,25	·	·	100	·	4)
T	40 323 L	RC	S	N	3	A	18	700	5W*	70...350	50	<1,0*	50	<0,25	·	·	100	·	4)
T	40 323 S	RC	S	N	7	A	18	700	5W*	70...350	50	<1,0*	50	<0,25	·	·	100	·	4,22)
T	40 324	RC,SI,So	S	N	15	A	35	4A	29W*	20...120	1A	<1,4*	1A	<10	·	·	0,75	·	4)
T	40 325	RC,SI,So	S	N	2	A	35	15A	117W*	12...60	8A	<1,5	8A	<5m	·	·	·	·	4)
T	40 326	RC,SI,So	S	N	3	A	40	700	5W*	40...200	10	<1,0*	10	<0,25	·	·	·	·	4)
T	40 326 L	RC	S	N	3	A	40	700	5W*	40...200	10	<1,0*	10	<0,25	·	·	·	·	4)
T	40 326 S	RC	S	N	7	A	40	700	5W*	40...200	10	<1,0*	10	<0,25	·	·	·	·	4,22)
T	40 327	RC,Sm,SI	S	N	3	A	300+	1A	5W*	40...250	50	<2,0*	50	<5+	·	·	·	·	7)
T	40 327 L	RC	S	N	3	A	300+	1A	5W*	40...250	50	<2,0*	50	<5+	·	·	·	·	7)
T	40 327 S	RC	S	N	7	A	300+	1A	5W*	40...250	50	<2,0*	50	<5+	·	·	·	·	7,22)
T	40 328	RC,So	S	N	15	A	300+	2A	35W*	>20	1A	<1,5*	1A	<10+	·	·	·	·	7)
T	40 329	RC	G	P	1	A	(25)	100	125	(75...300)	10	0,4*	100	<14	·	35	1,5*	·	
T	40 340	RC,SI	S	N	122	B	25	(3,3A)	70W*	·	·	·	·	<10m	[>7)]	<120		·	37,42:>25W)
T	40 341	RC,SI	S	N	122	B	35	(3,3A)	70W*	·	·	·	·	<10m	[>10]	<85		·	37,42:>30W)
t	40 342	RC	S	N	122	A	40	3A	23,2W*	>10	300	·	·	·	·	·	·	·	10,37)
t	40 343	RC	S	N	122	A	40	3A	23,2W*	>10	300	·	·	·	·	·	·	·	10,37)
T	40 346	SC,SI,So	S	N	3	A	175+	1A	10W*	>25	10	<0,5	10	<10*	·	·	>10	·	8)
T	40 346 L	RC	S	N	3	A	175+	1A	10W*	>25	10	<0,5	10	<10*	·	·	>10	·	8)
T	40 340 S	RC	S	N	7	A	175+	1A	10W*	>25	10	<0,5	10	<10*	·	·	>10	·	8,22)
T	40 346 V1	RC,So	S	N	134	A	175+	1A	4W	>25	10	<0,5	10	<10*	·	·	>10	·	8,22)
T	40 346 V2	RC,SI,So	S	N	127	A	175+	1A	10W*	>25	10	<0,5	10	<10*	·	·	>10	·	8,22)
T	40 347	SC,SI,So	S	N	3	A	40	3A	1W	25...100	450	<1,0	450	<1+	·	·	·	·	4)
T	40 347 L	RC	S	N	3	A	40	3A	1W	25...100	450	<1,0	450	<1+	·	·	·	·	4)
T	40 347 S	RC	S	N	7	A	40	3A	1W	25...100	450	<1,0	450	<1+	·	·	·	·	4,22)
T	40 347 V1	RC,So	S	N	134	A	40	3A	4,4W	25...100	450	<1,0	450	<1+	·	·	·	·	4,22)
T	40 347 V2	RC,SI,So	S	N	127	A	40	3A	11,7W*	25...100	450	<1,0	450	<1+	·	·	·	·	4,22)
T	40 348	SC,SI,So	S	N	3	A	65	3A	1W	30...125	300	<0,75	300	<1+	·	·	·	·	4)
T	40 348 L	RC	S	N	3	A	65	3A	1W	30...125	300	<0,75	300	<1+	·	·	·	·	4)
T	40 348 S	RC	S	N	7	A	65	3A	1W	30...125	300	<0,75	300	<1+	·	·	·	·	4,22)
T	40 348 V1	RC,So	S	N	134	A	65	3A	4,4W	30...125	300	<0,75	300	<1+	·	·	·	·	4,22)
T	40 348 V2	RC,SI,So	S	N	127	A	65	3A	11,7W*	30...125	300	<0,75	300	<1+	·	·	·	·	4,22)
T	40 349	SC,SI,So	S	N	3	A	140	3A	1W	30...125	150	<0,5	150	<1+	·	·	·	·	7)
T	40 349 L	RC	S	N	3	A	140	3A	1W	30...125	150	<0,5	150	<1+	·	·	·	·	7)
T	40 349 S	RC	S	N	7	A	140	3A	1W	30...125	150	<0,5	150	<1+	·	·	·	·	7,22)
T	40 349 V1	RC,So	S	N	134	A	140	3A	4,4W	30...125	150	<0,5	150	<1+	·	·	·	·	7,22)
T	40 349 V2	RC,SI,So	S	N	127	A	140	3A	11,7W*	30...125	150	<0,5	150	<1+	·	·	·	·	7,22)
t	40 354	RC	S	N	6	A	150	50	500	55	10	<5,0	30	<0,1	·	<3,5	100	·	3,7,10)
t	40 355	RC	S	N	346	A	150	50	1W	55	10	<5,0	30	<0,1	·	<3,5	100	·	3,7,10)
T	40 359	RC,So	G	P	1	A	(20)	50	120	(40... 165)	1	0,25*	20	<12	·	·	10*	·	
T	40 360	SI,Sm,So	S	N	3	A	70	700	5W*	40...200	10	<1,4	150	<1°	·	·	100	·	4)
T	40 360 L	RC	S	N	3	A	70	700	5W*	40...200	10	<1,4	150	<1°	·	·	100	·	4)
T	40 360 S	RC	S	N	7	A	70	700	5W*	40...200	10	<1,4	150	<1°	·	·	100	·	4,22)
T	40 361	SI,Sm,So	S	N	3	A	70+	700	5W*	70...350	50	<1,4	150	<1+	·	·	100	·	4),kpl.40 362
T	40 361 L	RC	S	N	3	A	70+	700	5W*	70...350	50	<1,4	150	<1+	·	·	100	·	4)
T	40 361 S	RC	S	N	7	A	70+	700	5W*	70... 350	50	<1,4	150	<1+	·	·	100	·	4,22)
T	40 362	SI,Sm,So	S	P	3	A	70+	700	5W*	35...200	50	<1,4	150	<1+	·	·	100	·	4),kpl.40 361
T	40 362 L	RC	S	P	3	A	70+	700	5W*	35.. 200	50	<1,4	150	<1+	·	·	100	·	4)
T	40 362 S	RC	S	P	7	A	70+	700	5W*	35.. 200	50	<1,4	150	<1+	·	·	100	·	4,22)
T	40 363	RC,SC,SI	S	N	2	A	70+	15A	115W*	20...70	4A	<1,1	4A	<1m+	·	·	0,7	·	4)
T	40 364	RC,SC,SI	S	N	15	A	60+	7A	35W*	35...175	500	<2,0	2,5A	<500+	·	·	15	·	4)
T	40 366	SI,So	S	N	3	A	65	(1A)	5W*	40...120	150	<0,5	150	<2n	·	·	·	·	4)
T	40 366 L	RC	S	N	3	A	65	(1A)	5W*	40...120	150	<0,5	150	<2n	·	·	·	·	4)

1 K	2 Typ	3 Hersteller	4 Ma	5 Pl	6 Fo	7 Af	8 U_{max} [V]	9 U_{max} [mA]	10 P_{tot} [mW]	11 B	I_F [mA]	12 U_S [V]	I_F [mA]	13 I_{Sp} [uA]	14 F [dB]	15 C [pF]	16 f_g [MHz]	17 t [ns]	18 Bemerkung
TT	40 366 S	RC	S	N	7	A	65	(1A)	5W*	40...120	150	<0,5	150	<2n	·	·	·	·	4,22)
TT	40 367	SI,So	S	N	3	A	55	(1,5A)	5W*	35...100	200	<1,4	200	<4	·	·	·	·	4)
TT	40 367 L	RC	S	N	3	A	55	(1,5A)	5W*	35...100	200	<1,4	200	<4	·	·	·	·	4)
TT	40 367 S	RC	S	N	7	A	55	(1,5A)	5W*	35...100	200	<1,4	200	<4	·	·	·	·	4,22)
TT	40 368	RC,So	S	N	136	A	55	(3A)	25W*	35...100	750	<0,75	750	<9	·	·	·	·	4)
TT	40 369	RC,SI,So	S	N	2	A	55	(6A)	75W*	25...75	1,5A	<1,0	1,5A	<10	·	·	·	·	4)
TT	40 372	RC,So	S	N	128	A	55	(4A)	5,8W	25...150	500	<1,0	500	<1m*	·	·	>0,8	·	4)
TT	40 373	RC,So	S	N	128	A	140	4A	5,8W	25...100	500	<1,0	500	<5m*	·	·	>0,8	·	7)
TT	40 374	RC,So	S	N	128	A	175	5A	5,8W	40...200	750	<5,0	1A	<1m*	·	<120	>10	·	4,7)
TT	40 375	RC	S	N	128	A	50	10A	5,8W	50...200	500	<2,0	4A	<4m*	·	<175	>60	·	4,7)
TT	40 385	SI,Sm,So	S	N	3	A	350	(1A)	10W*	40...160	20	<0,5	50	<500*	·	·	·	·	7)
TT	40 385 L	RC	S	N	3	A	350	(1A)	10W*	40...160	20	<0,5	50	<500*	·	·	·	·	7)
TT	40 385 S	RC	S	N	7	A	350	(1A)	10W*	40...160	20	<0,5	50	<500*	·	·	·	·	7,22)
TT	40 389	RC,So	S	N	134	A	40	700	3,5W	50...250	150	<1,4	150	<0,25	·	<15	>100	·	4)
TT	40 390	RC,So	S	N	134	A	250	1A	3,5W	40...160	20	<0,5	50	<500*	·	<10	>15	·	7)
TT	40 391	RC	S	P	134	A	40	1A	3,5W	50...250	150	<1,4	150	<0,25	·	<30	>60	·	4)
TT	40 392	RC	S	N	127	A	40	700	7W*	50...250	150	<1,4	150	<0,25	·	<15	>100	·	4)
TT	40 394	RC	S	P	127	A	40	1A	7W*	50...250	150	<1,4	150	<0,25	·	<30	>60	·	4)
TT	40 395	RC,Sm,So	G	P	1	A	(20)	50	120	(>170)	1	·	·	<12	<10	·	10*	·	
TT	40 396/N	RC,So	G	N	1	A	(18)	500	300+	>30	250	<0,5	250	<14	·	·	2*	·	4),gep.40 396/P
TT	40 396/P	RC,So	G	P	1	A	(18)	500	300+	>30	250	<0,5	250	<14	·	·	1,5*	·	4),gep.40 936/N
TT	40 397	RC,So	S	N	406	A	25	200	500	165...600	10	<0,25	200	<0,1	·	<20	50	·	
TT	40 398	RC,Sm,So	S	N	406	A	25	200	500	75...300	10	<0,25	200	<0,1	·	<20	50	·	
TT	40 399	RC,Sm,So	S	N	406	A	18	200	500	165...600	10	<0,2	100	<0,5	·	<20	50	·	
TT	40 400	RC,Sm,So	S	N	406	A	18	200	500	75...300	10	<0,2	100	<0,5	·	<20	50	·	
tt	40 403	RC	G	P	3	B	20	200	200	>30	10	<0,2	10	<6	·	<20	>5*	<850	10)
tt	40 404	RC	S	N	46	A	16	500	300	25...65	50	·	·	<25n	[10]	<4	700	·	10,29,37,42:>50mW)
TT	40 405	RC,Sm,So	S	N	46	A	16	500	300	>20	100	·	·	(<0,4)	[6]	<3,5	850	·	29,37,42:>0,2W)
TT	40 406	Sm,So	S	P	3	A	50	700	1W	30...200	0,1	<0,8*	0,1	<1°	·	·	100	·	4),kpl.40 407
TT	40 406 L	RC	S	P	3	A	50	700	1W	30...200	0,1	<0,8*	0,1	<1°	·	·	100	·	4)
TT	40 406 S	RC	S	P	7	A	50	700	1W	30...200	0,1	<0,8*	0,1	<1°	·	·	100	·	4,22)
TT	40 407	Sm,So	S	N	3	A	50	700	1W	40...200	1	<0,8*	1	<1°	·	·	100	·	4),kpl.40 406
TT	40 407 L	RC	S	N	3	A	50	700	1W	40...200	1	<0,8*	1	<1°	·	·	100	·	4)
TT	40 407 S	RC	S	N	7	A	50	700	1W	40...200	1	<0,8*	1	<1°	·	·	100	·	4,22)
TT	40 408	SI,Sm,So	S	N	3	A	90	700	1W	40...200	10	<1,4	150	<1°	·	·	100	·	4)
TT	40 408 L	RC	S	N	3	A	90	700	1W	40...200	10	<1,4	150	<1°	·	·	100	·	4)
TT	40 408 S	RC	S	N	7	A	90	700	1W	40...200	10	<1,4	150	<1°	·	·	100	·	4,22)
TT	40 409	RC,So	S	N	134	A	90+	700	35W	50...250	150	<1,4	150	<1+	·	·	100	·	4),kpl.40 410
TT	40 410	RC	S	P	134	A	90+	700	3,5W	50...250	150	<1,4	150	<1+	·	·	100	·	4),kpl.40 409
TT	40 411	RC	S	N	2	A	90+	30A	150W*	35...100	4A	<0,8	4A	<500+	·	·	0,8	·	4)
TT	40 412	SC,SI,So	S	N	3	A	250+	1A	10W*	>40	30	·	·	<1m+	·	<10	>10	·	8)
TT	40 412 L	RC	S	N	3	A	250+	1A	10W*	>40	30	·	·	<1m+	·	<10	>10	·	8)
TT	40 412 S	RC	S	N	7	A	250+	1A	10W*	>40	30	·	·	<1m+	·	<10	>10	·	8,22)
TT	40 412 V1	RC,So	S	N	134	A	250+	1A	4W	>40	30	·	·	<1m+	·	<10	>10	·	8,22)
TT	40 412 V2	RC,SI,So	S	N	127	A	250+	1A	10W*	>40	30	·	·	<1m+	·	<10	>10	·	8,22)
TT	40 413	RC	S	N	72	B	20	·	200	30...200	2	·	·	<10n	<7,5	[<1]	>700	·	31,38,46:<33ps)
TT	40 414	RC	S	N	72	B	15	40	200	30...150	3	·	·	<10n	<4,5	[<1]	>1G	·	31,38,42:>30mW)
TT	40 421	RC,So	G	P	2	A	50	5A	12,5W-	62...175	1A	<0,5*	1A	<1m	·	·	>2	·	4)
TT	40 422	RC,Sm,So	S	N	15	A	(300)	150	8W-	80...250	50	·	·	<100	·	5	25	·	7)
tt	40 423	RC	S	N	128	A	(300)	150	3,8W	80...250	50	·	·	<100	·	5	25	·	7,10)
TT	40 424	RC,Sm,So	S	N	15	A	(300)	150	8W-	30...150	50	·	·	<100	·	5	25	·	7)
tt	40 425	RC	S	N	128	A	(300)	150	3,8W	30...150	50	·	·	<100	·	5	25	·	7,10)
TT	40 426	RC,Sm,So	S	N	15	A	(300)	150	8W-	20...100	50	·	·	<100	·	5	25	·	7)
tt	40 427	RC	S	N	128	A	(300)	150	3,8W	20...100	50	·	·	<100	·	5	25	·	7,10)
nr	40 429	RC	S	PN	15	D													
nr	40 430	RC	S	PN	15	D													
nr	40 431	RC	S	PN	408	A													
nr	40 432	RC	S	PN	408	A													
TT	40 439	RC	G	P	2	A	(320)	10A	5W°	·	·	<1,7	6A	<200	·	·	·	·	1)
TT	40 440	RC	G	P	2	A	(200)	10A	5W°	·	·	<0,75	6A	<200	·	·	·	·	1)
TT	40 444	RC,Sm	S	N	2	A	60	20A	140W*	30...150	2A	<1,0	10A	<20m*	·	<500	>60	·	7)
TT	40 446	RC,Sm,So	S	N	127	A	60°	1,5A	10W*	·	·	·	·	<10	·	<20	·	·	37,42:>3W)
tt	40 450	RC	S	N	346	A	25	·	1W	100...200	10	<0,25	200	<0,1	<10	<20	175	·	10)
tt	40 451	RC	S	N	346	A	40	·	1W	125...300	10	<0,3	300	<10n	<6	<20	175	·	10)
tt	40 452	RC	S	N	346	A	40	300	1W	75...300	10	<0,3	300	<10n	·	<20	50	·	10)
tt	40 453	RC	S	N	346	A	25	200	1W	165...600	10	<0,25	200	<0,1	·	<20	50	·	10)
tt	40 454	RC	S	N	346	A	25	200	1W	75...300	10	<0,25	200	<0,1	·	<20	50	·	10)
tt	40 455	RC	S	N	346	A	18	200	1W	165...600	10	<0,2	100	<0,5	·	<20	50	·	10)
tt	40 456	RC	S	N	346	A	18	200	1W	75...300	10	<0,2	100	<0,5	·	<20	50	·	10)
TT	40 457	Sm	S	N	6	A	25	1A	500	>60	600	·	·	<0,5	·	<20	>80	·	4)
TT	40 458	RC,Sm,So	S	N	406	A	40	1A	500	100...300	10	<0,3	300	<10n	·	<20	>150	·	4)
TT	40 459	RC,So	S	N	346	A	40	1A	1W	100...300	10	<0,3	300	<10n	·	<20	>150	·	4)
nm	40 460	RC	S	N	72	F	25	·	150	3,5	12V	·	·	<10p	·	(<1,2)	·	·	10,62:9mA)
nm	40 461	RC	S	N	72	F	25	·	150	>1,6	12V	<6,0	50µ	<10p	4	(<1,2)	·	·	10,62:4...14mA)

1 K	2 Typ	3 Hersteller	4 Ma	5 Pl	6 Fo	7 Af	8 U_{max} [V]	9 U_{max} [mA]	10 P_{tot} [mW]	11 B	I_F [mA]	12 U_S [V]	I_F [mA]	13 I_{Sp} [uA]	14 F [dB]	15 C [pF]	16 f_g [MHz]	17 t [ns]	18 Bemerkung
T	40462	GP,RC,So	G	P	2	A	40	5A	12,5W⁻	>50	1A	<1,0	5A	<500	·	·	0,6	·	4)
T	40464	RC,Sm	S	N	2	A	35	5A	40W⁻	30...170	2A	0,25	2A	<250	·	·	>2	·	4)
T	40465	RC,Sm	S	N	2	A	40	5A	40W⁻	50...170	2A	0,25	2A	<100	·	·	>3	·	4)
T	40466	RC,Sm	S	N	2	A	50	5A	40W⁻	50...170	2A	0,25	2A	<100	·	·	>3	·	4)
m	40467	RC	S	N	221	D	20	50+	150	>4,0	15V	<8,0	0,1	<0,2n	<6	(<0,2)	·	·	10,35,62:10...50mA)
M	40467 A	RC	S	N	72	G	20	50+	400	>4,0	15V	<8,0	0,1	<1n	<5	(<0,2)	·	·	35,62:10...50mA)
m	40468	RC	S	N	221	D	20	20+	150	7,5	15V	<6,0	50µ	<0,2n	<5	1,4	·	·	10,35,62:5...50mA)
M	40468 A	RC	S	N	72	G	20	25+	375	7,5	15V	<6,0	50µ	<1n	<5	1,4	·	·	35,62:5...25mA)
t	40469	RC	S	N	221	B	(45)	50	180	40...170	(1)	·	·	<1	[28]	(0,19)	800	·	10,33)
t	40470	RC	S	N	221	B	(45)	50	180	40...170	(1)	·	·	<1	[46]	(0,18)	700	·	10,33)
t	40471	RC	S	N	221	B	(45)	50	180	27...100	(1)	·	·	<1	[46]	(0,18)	700	·	10,33)
T	40472	NS,RC,Sm	S	N	72	A	(45)	50	180	40...170	(1)	·	·	<1	3,3	(0,19)	900	·	35)
T	40473	NS,RC,Sm	S	N	72	A	(45)	50	180	40...275	(1)	·	·	<1	·	(0,19)	900	·	35)
T	40474	NS,RC,Sm	S	N	72	A	(45)	50	180	27...275	(1)	·	·	<1	·	(0,19)	900	·	32,35)
T	40475	NS,RC,Sm	S	N	72	A	(45)	50	180	40...170	(1)	·	·	<1	·	(0,18)	800	·	35)
T	40476	NS,RC,Sm	S	N	72	A	(45)	50	180	27...100	(1)	·	·	<1	·	(0,18)	800	·	35)
T	40477	NS,RC,Sm	S	N	72	A	(45)	50	180	27...275	(1)	·	·	<1	·	(0,18)	800	·	35)
T	40478	NS,RC,Sm	S	N	72	A	(45)	50	180	40...170	(1)	·	·	<20n	2,5	(0,2)	800	·	35)
T	40479	NS,RC,Sm	S	N	72	A	(45)	50	180	40...170	(1)	·	·	<20n	·	(0,2)	800	·	35)
T	40480	NS,RC,Sm	S	N	72	A	(45)	50	180	27...275	(1)	·	·	<20n	·	(0,2)	800	·	32,35)
T	40481	NS,RC,Sm	S	N	72	A	(45)	50	180	70...275	(1)	·	·	<20n	·	(0,2)	860	·	35)
T	40482	NS,RC,Sm	S	N	72	A	(45)	50	180	27...90	(1)	·	·	<20n	·	(0,2)	860	·	35)
R	40485	RC	S	PN	108	A													
R	40486	RC	S	PN	108	A													
t	40487	RC	G	P	1	A	(50)	10	80	(40...275)	(1)	0,25*	2	<12	·	(<3,7)	40	·	10,35)
t	40488	RC	G	P	1	A	(12)	10	80	(27...275)	(1)	0,25*	2	<12	·	(<3,7)	30	·	10,35,35)
t	40489	RC	G	P	1	A	(50)	10	80	(40...350)	(1)	0,25*	2	<12	·	(<3,4)	30	·	10,35)
t	40490	RC	G	P	1	A	(20)	20	120	(170...425)	(1)	0,25*	2	<12	·	·	10*	·	10,35)
T	40491	RC,Sm,So	S	N	128	A	300	150	3,8W	30...250	50	·	·	<100	·	<5	25	·	7)
T	40500	Sm	S	N	6	A	30	200	500	>100	10	·	·	<0,1	·	<20	>80	·	
r	40502	RC	S	PN	128	D													
r	40503	RC	S	PN	128	D													
r	40504	RC	S	PN	128	C													
	bis																		
r	40506	RC	S	PN	128	C													
r	40507	RC	S	PN	407	A													
r	40508	RC	S	PN	407	A													
r	40509	RC	S	PN	407	B													
r	40510	RC	S	PN	407	B													
r	40511	RC	S	PN	407	B													
r	40512	RC	S	PN	407	B													
T	40513	RC	S	N	130	A	45+	12A	83W*	25...100	3A	<1,0	3A	<2,5m+	·	·	·	·	4)
T	40514	RC	S	N	129	A	45+	12A	83W*	25...100	3A	<1,0	3A	<2,5m+	·	·	·	·	4)
t	40517	RC	S	N	72	B	15	40	200	30...150	3	<1,0*	10	<10n	<3,4	<1,5	>1G	·	10,13,32,42:>30mW)
t	40518	RC	S	N	72	B	15	40	200	30...150	3	<1,0*	10	<10n	<3,4	<1,5	>1G	·	10,13,32,42:>30mW)
T	40519	RC,SI,So	S	N	46	A	16	500	300	>20	50	·	·	<25n	·	<3,5	>300	·	32,37,42:>70mW)
r	40525	RC	S	PN	3	N													
	bis																		
r	40530	RC	S	PN	3	N													
r	40531	RC	S	PN	134	B													
	bis																		
r	40536	RC	S	PN	134	B													
T	40537	SI,Sm,So	S	P	3	A	55+	700	1W	50...300	50	<1,1	50	<10+	·	·	100	·	4)
T	40537 L	RC	S	P	3	A	55+	700	1W	50...300	50	<1,1	50	<10+	·	·	100	·	4)
T	40537 S	RC	S	P	7	A	55+	700	1W	50...300	50	<1,1	50	<10+	·	·	100	·	4,22)
T	40538	SI,Sm,So	S	P	3	A	55+	700	1W	15...90	500	<2,0	500	<10+	·	·	100	·	4),kpl.40539
T	40538 L	RC	S	P	3	A	55+	700	1W	15...90	500	<2,0	500	<10+	·	·	100	·	4),
T	40538 S	RC	S	P	7	A	55+	700	1W	15...90	500	<2,0	500	<10+	·	·	100	·	4,22)
T	40539	Sm,So	S	N	3	A	55+	700	1W	15...90	500	<2,0	500	<10+	·	·	100	·	4),kpl.40538
T	40539 L	RC	S	N	3	A	55+	700	1W	15...90	500	<2,0	500	<10+	·	·	100	·	4)
T	40539 S	RC	S	N	7	A	55+	700	1W	15...90	500	<2,0	500	<10+	·	·	100	·	4,22)
T	40542	RC	S	N	129	A	50+	6A	83W*	20...70	2,5A	<1,0	2,5A	<1m+	·	·	>0,8	·	4)
T	40543	RC	S	N	129	A	60+	8A	83W*	20...70	3A	<1,0	3A	<1m+	·	·	>0,8	·	4)
T	40544	RC	S	N	127	A	50+	700	7W*	35...200	50	<1,0	50	<10+	·	·	100	·	4)
t	40546	RC	S	N	15	A	250°	150	8W⁻	50...150	50	·	·	<100	·	<5	25	·	7,10)
t	40547	RC	S	N	15	A	250°	150	8W⁻	20...250	50	·	·	<100	·	<5	25	·	7,10)
r	40553	RC	S	PN	15	C													
r	40555	RC	S	PN	15	C													
m	40599	RC	S	N	221	D	20	20+	150	·	·	<6,0	50µ	<1n	·	1,4	·	·	10,35,62:5...50mA)
M	40559 A	RC	S	N	72	G	20	25+	375	·	·	<6,0	50µ	<1n	·	1,4	·	·	35,62:5...25mA)
r	40575	RC	S	PN	15	D													
r	40576	RC	S	PN	15	D													
T	40577	RC,SI	S	N	3	A	60	500	500	50...275	100	·	·	<10n	[>18]	<6	>250	·	37,42:>1W)
T	40578	RC,So	S	N	7	A	30	400	1W	·	·	<1,0	100	<0,1°	·	<3	800	·	37,42:1,8W)

1 KK	2 Typ	3 Hersteller	4 Ma	5 Pl	6 Fo	7 Af	8 U_{max} [V]	9 U_{max} [mA]	10 P_{tot} [mW]	11 B	I_F [mA]	12 U_S [V]	I_F [mA]	13 I_{Sp} [uA]	14 F [dB]	15 C [pF]	16 f_g [MHz]	17 t [ns]	18 Bemerkung
T	40 581	RC,Sm	S	N	7	A	60°	1,5A	5W*	-	-	-	-	<10	-	<20	-	-	37,42:>3,5W)
T	40 582	RC,Sm	S	N	127	A	60°	1,5A	10W*	-	-	-	-	<10	-	<20	-	-	37,42:>3,5W)
T	40 594	Sm	S	N	3	A	95+	2A	10W*	70...350	300	<0,8	300	<10+	-	<20	>50	<80	4),kpl.40 595
T	40 594 L	RC	S	N	3	A	95+	2A	10W*	70...350	300	<0,8	300	<10+	-	<20	>50	<80	4)
T	40 594 S	RC	S	N	7	A	95+	2A	10W*	70...350	300	<0,8	300	<10+	-	<20	>50	<80	4,22)
T	40 595	SI,Sm,So	S	P	3	A	95+	2A	10W*	70...350	300	<0,8	300	<10+	-	<40	>50	<100	4),kpl.40 594
T	40 595 L	RC	S	P	3	A	95+	2A	10W*	70...350	300	<0,8	300	<10+	-	<40	>50	<100	4)
T	40 595 S	RC	S	P	7	A	95+	2A	10W*	70...350	300	<0,8	300	<10+	-	<40	>50	<100	4,22)
F	40 600	RC	S	N	72	H	20	50+	400	10,0	13V	2,0	0,2	<1n	<5	2,2	-	-	35,62:18mA)
F	40 601	RC	S	N	72	H	20	50+	400	10,0	13V	2,0	0,2	<1n	-	2,2	-	-	35,62:18mA)
F	40 602	RC	S	N	72	H	20	50+	400	10,0	13V	2,0	0,2	<1n	-	2,2	-	-	35,62:18mA)
F	40 603	RC	S	N	72	H	20	50+	400	10,0	13V	2,0	0,2	<1n	2,5	2,1	-	-	35,62:18mA)
F	40 604	RC	S	N	72	H	20	50+	400	10,0	13V	2,0	0,2	<1n	-	2,3	-	-	35,62:18mA)
TT	40 605	RC,SI	S	N	7	A	40	330	1W	-	-	-	-	<0,1	-	-	>350	-	37)
TT	40 608	RC,Sm	S	N	7	A	(40)	400	3,5W*	35...120	50	<1,0	50	<100°	[>11]	<3	>700	-	28,31,37)
TT	40 611	SI,Sm,So	S	N	3	A	25	700	1W	70...500	50	<1,0*	50	<0,5	-	-	100	-	4)
TT	40 611 L	RC	S	N	3	A	25	700	1W	70...500	50	<1,0*	50	<0,5	-	-	100	-	4)
TT	40 611 S	RC	S	N	7	A	25	700	1W	70...500	50	<1,0*	50	<0,5	-	-	100	-	4,22)
TT	40 612	RC	G	P	2	A	25+	5A	12,5W*	30...150	1A	-	-	<3	-	-	>0,3	-	4)
TT	40 613	RC,Sm,So	S	N	30	A	25	4A	36W*	30...120	1A	<1,3*	1A	<2	-	-	-	-	4)
TT	40 616	SI,Sm,So	S	N	3	A	32	700	1W	70...500	50	<1,0*	50	<0,5	-	-	100	-	4)
TT	40 616 L	RC	S	N	3	A	32	700	1W	70...500	50	<1,0*	50	<0,5	-	-	100	-	4)
TT	40 616 S	RC	S	N	7	A	32	700	1W	70...500	50	<1,0*	50	<0,5	-	-	100	-	4,22)
TT	40 618	RC,SI,So	S	N	30	A	30	4A	36W*	30...120	1A	1,0	1A	<2			>0,8		4)
TT	40 621	RC,SI,So	S	N	30	A	32	4A	36W*	25...100	1,5A	<1,0	1,5A	<0,5	-	-	>0,8	-	4)
TT	40 622	RC,SI,So	S	N	30	A	40	4A	36W*	25...100	1,5A	<1,0	1,5A	<500+	-	-	>0,8	-	4)
TT	40 623	RC,So	G	P	2	A	45+	5A	12,5W*	50...170	1A	-	-	<500	-	-	-	-	4)
TT	40 624	RC,SI,So	S	N	30	A	45	6A	50W*	20...100	2,5A	<1,0	2,5A	<500+	-	-	-	-	4)
TT	40 625	RC,SI,So	S	N	134	A	45	1A	3,5W	100...300	150	<0,5	150	<0,25	<8	<25	>70	-	4)
TT	40 626	RC,So	G	P	2	A	55+	5A	12,5W*	50...170	1A	-	-	<500	-	-	-	-	4)
TT	40 627	RC,SI	S	N	30	A	55	6A	50W*	20...100	2,5A	<1,0	2,5A	<500+	-	-	-	-	4)
TT	40 628	RC,SI	S	N	134	A	55	1A	3,5W	100...300	150	<0,5	150	<0,25	<8	<25	>70	-	4)
TT	40 629	RC,SI	S	N	30	A	35+	4A	36W*	20...70	1A	<1,0	1A	<500+	-	-	-	-	4)
TT	40 630	RC,SI	S	N	30	A	40+	4A	36W*	20...70	1,5A	<1,0	1,5A	<500+	-	-	-	-	4)
TT	40 631	RC,SI	S	N	30	A	45+	4A	36W*	20...70	2A	<1,0	2A	<500+	-	-	-	-	4)
TT	40 632	RC,SI	S	N	30	A	60+	6A	50W*	20...70	3A	<1,0	3A	<500+	-	-	-	-	4)
TT	40 633	RC,So	S	N	129	A	75+	8A	83W*	20...70	4A	<1,0	4A	<500+	-	-	-	-	4)
TT	40 634	SI,Sm,So	S	P	3	A	75+	700	1W	50...250	150	<0,8	150	<10	-	<30	>60	-	4),kpl.40 635
TT	40 634 L	RC	S	P	3	A	75+	700	1W	50...250	150	<0,8	150	<10	-	<30	>60	-	4)
TT	40 634 S	RC	S	P	7	A	75+	700	1W	50...250	150	<0,8	150	<10	-	<30	>60	-	4,22)
TT	40 635	SI,Sm,So	S	N	3	A	75+	700	1W	50...250	150	<0,8	150	<10+	-	<15	>100	-	4),kpl.40 634
TT	40 635 L	RC	S	N	3	A	75+	700	1W	50...250	150	<0,8	150	<10+	-	<15	>100	-	4)
TT	40 635 S	RC	S	N	7	A	75+	700	1W	50...250	150	<0,8	150	<10+	-	<15	>100	-	4,22)
TT	40 636	RC,SC,SI	S	N	2	A	95+	15A	115W	20...70	4A	<1,0	4A	<500+	-	-	>0,8	-	4)
TT	40 637	RC,Sm	S	N	46	A	30*	100	300	-	-	<0,6	10	-	-	3	300	-	28,37,42:>0,1W)
TT	40 637 A	RC	S	N	6	A	36*	200	750	-	-	-	-	(<500)	-	<4	-	-	28,37,42:>0,1W)
RR	40 638	RC	S	PN	409	A													
RR	40 639	RC	S	PN	409	A													
nr	40 640	RC	S	PN	15	C													
nr	40 641	RC	S	PN	15	C													
RR	40 654	RC	S	PN	3	E													
RR	40 655	RC	S	PN	3	E													
RR	40 656	RC	S	PN	409	B													
RR	40 657	RC	S	PN	409	B													
RR	40 658	RC	S	PN	134	C													
RR	40 659	RC	S	PN	134	C													
nr	40 660	RC	S	PN	262	B													
nr	40 661	RC	S	PN	262	B													
nr	40 662	RC	S	PN	263	B													
nr	40 663	RC	S	PN	263	B													
TT	40 665	RC,SI	S	N	122	B	40	1,5A	11,6W*	-	-	<1,0	500	<250°	-	<20	400	-	28,37,42:>13,5W)
TT	40 666	RC,So	S	N	122	B	40	3A	23,2W*	-	-	<1,0	500	<100°	-	<10	500	-	28,37,42:>7,5W)
nr	40 668	RC	S	PN	29	G													
nr	40 669	RC	S	PN	29	G													
IR	40 671	RC	S	PN	262	B													
IR	40 672	RC	S	PN	263	B													
tt	40 675	RC	S	N	269	A	35	30A	83W-	>20	5A	-	-	(<30m)	[>13]	<250	>100	-	10,51),NT:2N 6093
IR	40 684 bis	RC	S	PN	134	B													
IR	40 687	RC	S	PN	134	B													
R	40 691	RC	S	PN	3	N													
R	40 692	RC	S	PN	3	N													
R	40 693 bis	RC	S	PN	134	B													
IR	40 695	RC	S	PN	134	B													

1 K	2 Typ	3 Hersteller	4 Ma	5 Pl	6 Fo	7 Af	8 U_{max} [V]	9 U_{max} [mA]	10 P_{tot} [mW]	11 B	I_F [mA]	12 U_S [V]	I_F [mA]	13 I_{Sp} [uA]	14 F [dB]	15 C [pF]	16 f_g [MHz]	17 t [ns]	18 Bemerkung
R	40 696	RC	S	PN	3	N													
	bis																		
R	40 698	RC	S	PN	3	N													
R	40 699	RC	S	PN	262	B													
	bis																		
R	40 701	RC	S	PN	262	B													
R	40 702	RC	S	PN	263	B													
	bis																		
R	40 704	RC	S	PN	263	B													
R	40 705	RC	S	PN	262	B													
R	40 706	RC	S	PN	262	B													
R	40 707	RC	S	PN	263	B													
R	40 708	RC	S	PN	263	B													
R	40 709	RC	S	PN	262	B													
R	40 710	RC	S	PN	263	B													
R	40 711	RC	S	PN	262	B													
R	40 712	RC	S	PN	262	B													
R	40 713	RC	S	PN	263	B													
R	40 714	RC	S	PN	263	B													
R	40 715	RC	S	PN	15	D													
R	40 716	RC	S	PN	15	D													
R	40 717	RC	S	PN	262	B													
R	40 718	RC	S	PN	262	B													
R	40 719	RC	S	PN	263	B													
R	40 720	RC	S	PN	263	B													
R	40 721	RC	S	PN	29	G													
R	40 722	RC	S	PN	29	G													
R	40 723	RC	S	PN	3	N													
R	40 724	RC	S	PN	134	B													
R	40 725	RC	S	PN	29	G													
R	40 726	RC	S	PN	29	G													
R	40 727	RC	S	PN	15	D													
R	40 728	RC	S	PN	15	D													
R	40 729	RC	S	PN	128	B													
R	40 730	RC	S	PN	128	B													
R	40 735	RC	S	PN	277	A													
R	40 749	RC	S	PN	262	A													
	bis																		
R	40 752	RC	S	PN	262	A													
R	40 753	RC	S	PN	263	A													
	bis																		
R	40 756	RC	S	PN	263	A													
R	40 761	RC	S	PN	134	B													
R	40 762	RC	S	PN	134	B													
R	40 766	RC	S	PN	3	N													
R	40 767	RC	S	PN	134	B													
R	40 768	RC	S	PN	15	C													
R	40 769	RC	S	PN	3	N													
	bis																		
R	40 772	RC	S	PN	3	N													
R	40 775	RC	S	PN	262	B													
R	40 776	RC	S	PN	262	B													
R	40 777	RC	S	PN	263	B													
R	40 778	RC	S	PN	263	B													
R	40 779	RC	S	PN	262	B													
R	40 780	RC	S	PN	262	B													
R	40 781	RC	S	PN	263	B													
R	40 782	RC	S	PN	263	B													
R	40 783	RC	S	PN	262	B													
R	40 784	RC	S	PN	262	B													
R	40 785	RC	S	PN	263	B													
R	40 786	RC	S	PN	263	B													
R	40 787	RC	S	PN	262	B													
R	40 788	RC	S	PN	262	B													
R	40 789	RC	S	PN	263	B													
R	40 790	RC	S	PN	263	B													
R	40 791	RC	S	PN	262	B													
R	40 792	RC	S	PN	262	B													
R	40 793	RC	S	PN	263	B													
R	40 794	RC	S	PN	263	B													
R	40 795	RC	S	PN	262	B													
R	40 796	RC	S	PN	263	B													

1 K	2 Typ	3 Hersteller	4 Ma	5 Pl	6 Fo	7 Af	8 U_{max} [V]	9 U_{max} [mA]	10 P_{tot} [mW]	11 B	I_F [mA]	12 U_S [V]	I_F [mA]	13 I_{Sp} [uA]	14 F [dB]	15 C [pF]	16 f_g [MHz]	17 t [ns]	18 Bemerkung
R	40 797	RC	S	PN	262	B													
R	40 798	RC	S	PN	263	B													
T	40 829	RC	S	P	128	A	80	(6A)	5,8W	20...100	2A	<1,0	2A	<100*	·	·	>5	·	4)
T	40 830	RC	S	P	128	A	60	(6A)	5,8W	20...100	2,5A	<1,0	2,5A	<100*	·	·	>5	·	4)
T	40 831	RC	S	P	128	A	40	(6A)	5,8W	20...100	3A	<1,0	3A	<100*	·	·	>5	·	4)
R	40 833	RC	S	PN	3	E													
R	40 834	RC	S	PN	409	B													
R	40 835	RC	S	PN	134	C													
T	40 836	RC	S	N	283	A	(50)	(200)	2,5W⁻	·	·	<1,0	100	(<1m)	·	<3	·	·	32,37,42:>0,5W)
T	40 837	RC	S	N	283	A	(50)	(275)	4,2W⁻	·	·	<1,0	200	(<2m)	·	<3	·	·	32,37,42:>1,25W)
T	40 850	RC,SC,So	S	N	15	A	300	5A	35W*	>25	750	<2,0	2A	<200*	·	·	·	·	7), ~2N 3585
T	40 851	RC,SC,So	S	N	15	A	350	10A	45W*	>12	1,2A	<3,0	4A	<500*	·	·	·	·	7), ~2N 6079
T	40 852	RC,SC,So	S	N	2	A	350	10A	100W*	>12	1,2A	<3,0	4A	<500*	·	·	·	·	7), ~2N 5840
T	40 853	RC,SC,So	S	N	2	A	300	15A	100W*	>10	5A	<3,0	8A	<1m*	·	·	·	·	7), ~2N 5805
T	40 854	RC,SC,So	S	N	2	A	300	30A	175W*	>8	10A	<3,0	16A	<1m*	·	·	·	·	7), ~2N 6251
R	40 867	RC	S	PN	29	F													
	bis																		
R	40 869	RC	S	PN	29	F													
T	40 871	RC	S	N	29	A	100	(7A)	40W*	50...250	1A	<1,0	1A	<1m+	·	·	>4	·	4),kpl.40 872
T	40 872	RC	S	P	29	A	100	(7A)	40W*	50...250	1A	<1,0	1A	<1m+	·	·	>4	·	4),kpl.40 871
T	40 873	RC	S	N	29	A	70	(7A)	40W*	30...150	2A	<1,0	2A	<1m+	·	·	>4	·	4),kpl.40 874
T	40 874	RC	S	P	29	A	70	(7A)	40W*	30...150	2A	<1,0	2A	<1m+	·	·	>4	·	4),kpl.40 873
T	40 875	RC	S	N	29	A	50	(7A)	40W*	20...120	3A	<1,0	3A	<1m+	·	·	>4	·	4),kpl.40 876
T	40 876	RC	S	P	29	A	50	(7A)	40W*	20...120	3A	<1,0	3A	<1m+	·	·	>4	·	4),kpl.40 875
	40 877	RC	S	N	29	A	65	10A	75W*	20...120	4A	<1,0	4A	<1m+	·	·	7	·	4,10),kpl.40 878
	40 878	RC	S	P	29	A	65	10A	75W*	20...120	4A	<1,0	4A	<1m+	·	·	10	·	4,10),kpl.40 877
	40 879	RC	S	N	29	A	85	10A	75W*	20...120	5A	<1,0	5A	<1m+	·	·	7	·	4,10),kpl.40 880
	40 880	RC	S	P	29	A	85	10A	75W*	20...120	5A	<1,0	5A	<1m+	·	·	10	·	4,10),kpl.40 879
	40 881	RC	S	N	29	A	40	10A	75W*	15...60	8A	<1,4	8A	<1m+	·	·	7	·	4,10),kpl.40 882
	40 882	RC	S	P	29	A	40	10A	75W*	15...60	8A	<1,4	8A	<1m+	·	·	10	·	4,10),kpl.40 881
	40 885	RC	S	N	135	B	250	1A	1,4W	30...190	20	<0,5	50	<50	·	<8	21	·	3)
	40 886	RC	S	N	135	B	300	1A	1,4W	30...150	20	<0,5	50	<50	·	<8	21	·	3)
	40 887	RC	S	N	135	B	350	1A	1,4W	30...150	50	<0,5	50	<20	·	<8	21	·	3)
	40 888	RC	S	PN	15	C													
	40 889	RC	S	PN	15	C													
	40 893	RC	S	N	270	A	14	(3A)	(20W)	·	·	·	·	(<10m)	[>5,2]	<60	·	·	28,37,42:>15W)
	40 894	RC,Sm	S	N	72	B	12	(50)	300	50...250	1	<0,4	10	<20n	[>15]	<1	·	·	35,46:<14ps)
	40 895	RC,Sm	S	N	72	B	12	(50)	300	40...250	1	<0,4	10	<20n	[>15]	<1	·	·	35,46:<14ps)
	40 896	RC,Sm	S	N	72	B	12	(50)	300	27...250	1	<0,4	10	<20n	[>15]	<1	·	·	35,46:<14ps)
	40 897	RC,Sm	S	N	72	B	12	(50)	300	70...250	1	<0,4	10	<20n	[>18]	<1	·	·	35,46:<14ps)
	40 898	RC	S	N	405	A	(45)	(350)	4,2W⁻	·	·	<1,0	100	(<2m)	[>7]	<4	·	·	28,37,42:>2W)
	40 899	RC	S	N	293	A	(45)	(1,5A)	14,8W⁻	·	·	<1,0	100	(<2m)	[>6]	<12	·	·	28,37,42:>6W)
	40 900	RC	S	PN	29	G													
	bis																		
	40 902	RC	S	PN	29	G													
	40 909	RC	S	N	293	A	(50)	(700)	10,4W⁻	·	·	<1,0	100	(<2m)	·	·	·	·	28,37,42:>2W)
	40 910	RC	S	N	128	A	40	(3A)	5,8W	20...100	1,5A	<1,5	1,5A	<5m*	·	·	<0,8	·	4)
	40 911	RC	S	N	128	A	80	(4A)	5,8W	25...100	1,5A	<0,5	1,5A	<500*	·	·	>0,8	·	4)
	40 912	RC	S	N	128	A	120	4A	5,8W	20...100	500	<1,2	500	<2m*	·	·	>0,8	·	7)
	40 913	RC	S	N	128	A	150	4A	5,8W	20...60	1A	<0,5	1A	<50*	·	·	>0,8	·	7)
	40 915	RC,Sm	S	N	72	B	15	(40)	200	>20	3	·	·	<20n	[>14]	<1	2,9G	·	31,32)
	40 925	RC	S	PN	262	B													
	40 926	RC	S	PN	263	B													
	40 934	RC	S	N	404	A	14	(500)	5,7W⁻	·	·	·	·	<300°	[>7]	<15	900	·	28,37,42:>2W)
	40 936	RC	S	N	122	A	40+	10A	50W⁻	·	·	·	·	<10m	[>13]	<85	·	·	28,37,42:20W,51)
	40 937	RC	S	PN	262	A													
	40 938	RC	S	PN	263	A													
	40 940	RC	S	N	270	A	40	1,5A	8,3W⁻	·	·	<1,0	500	<100°	[>5,2]	<11	·	·	28,37,42:>7,5W)
	40 941	RC	S	N	404	A	30	(400)	5W⁻	10...200	50	<1,0	100	<20°	[>10]	<4	·	·	28,37,42:>1W)
	40 953	RC	S	N	7	A	14	(330)	3,5W⁻	·	·	·	·	(<1m)	[>12]	<15	·	·	28,37,42:>1,75W)
	40 954	RC	S	N	94	D	14	(4,5A)	25W⁻	·	·	·	·	(<10m)	[>7,6]	<30	·	·	28,37,42:>10W)
	40 955	RC	S	N	94	D	14	(5A)	35,7W⁻	·	·	·	·	(<10m)	[>4,5]	<80	·	·	28,37,42:>25W)
	40 964	RC,Sm	S	N	7	A	14	(200)	3,5W*	·	·	·	·	<100°	[>6]	<5	700	·	28,37,42:>0,4W)
	40 965	RC,Sm	S	N	7	A	14	(200)	3,5W*	·	·	·	·	<100°	[>7]	<5	700	·	28,37,42:>0,5W)
	40 967	RC	S	N	94	D	14	(500)	5,7W⁻	·	·	·	·	(<1m)	·	<15	·	·	28,37,42:>2W)
	40 968	RC	S	N	94	D	14	(1,5A)	10,7W⁻	·	·	·	·	(<5m)	·	<30	·	·	28,37,42:>6W)
	40 970	RC	S	N	402	A	16	·	(53,5W)	·	·	·	·	(<5m)	[>4,7]	<110	·	·	28,37,42:>30W)
	40 971	RC	S	N	402	A	16	·	(80W)	·	·	·	·	(<10m)	[>4,7]	<220	·	·	28,37,42:>45W)
	40 972	RC	S	N	7	A	14	(330)	3,5W⁻	·	·	·	·	(<1m)	[>12]	<15	·	·	28,37,42:>1,75W)
	40 973	RC	S	N	94	D	14	(4,5A)	25W⁻	·	·	·	·	(<10m)	[>7,6]	<30	·	·	28,37,42:>10W)
	40 974	RC	S	N	94	D	14	(5A)	35,7W⁻	·	·	·	·	(<10m)	[>4,5]	<80	·	·	28,37,42:25W)
	40 975	RC	S	N	7	A	30	(400)	3,5W⁻	·	·	·	·	(<100)	[>10]	<4	·	·	28,37,42:>50mW)
	40 976	RC	S	N	7	A	30	(500)	5W⁻	·	·	·	·	(<1m)	[>10]	<15	·	·	28,37,42:>0,5W)
	40 977	RC	S	N	94	D	30	(5A)	25W⁻	·	·	·	·	(<10m)	[>10]	<30	·	·	28,37,42:>6W)

1 K	2 Typ	3 Hersteller	4 Ma	5 Pl	6 Fo	7 Af	8 U_{max} [V]	9 U_{max} [mA]	10 P_{tot} [mW]	11 B	I_F [mA]	12 U_S [V]	I_F [mA]	13 I_{Sp} [uA]	14 F [dB]	15 C [pF]	16 f_g [MHz]	17 t [ns]	18 Bemerkung
T	41 008	RC	S	N	401	A	14	·	·	·	·	·	·	(<500)	·	<4	·	·	28,37,42:>0,5W)
T	41 008 A	RC	S	N	294	B	14	·	·	·	·	·	·	(<500)	·	<4	·	·	28,37,42:>0,5W)
T	41 009	RC	S	N	401	A	14	·	·	·	·	·	·	(<1m)	·	<6	·	·	28,37,42:>2W)
T	41 009 A	RC	S	N	294	D	14	·	·	·	·	·	·	(<1m)	·	<6	·	·	28,37,42:>2W)
T	41 010	RC	S	N	294	D	14	·	·	·	·	·	·	(<5m)	·	<25	·	·	28,37,42:>5W)
R	41 014	RC	S	PN	29	G													
R	41 015	RC	S	PN	29	G													
R	41 017 bis	RC	S	PN	15	C													
R	41 023	RC	S	PN	15	C													
T	41 024	RC	S	N	7	A	24	(400)	3,5W*	·	·	<0,5	100	(<1)	·	<3	·	·	28,37,42:>1W)
T	41 025	RC	S	N	294	B	(50)	(350)	7,2W⁻	·	·	·	·	(<2m)	[>7]	<5	·	·	28,37,42:>3W)
T	41 026	RC	S	N	294	B	(50)	(1,5A)	21W⁻	·	·	·	·	(<2m)	[>6]	<12	·	·	28,37,42:>10W)
T	41 027	RC	S	N	294	B	(45)	(350)	7,2W⁻	·	·	·	·	(<2m)	[>6]	<5	·	·	28,37,42:>3W)
T	41 028	RC	S	N	294	B	(45)	(1,5A)	21W⁻	·	·	·	·	(<2m)	[>5,5]	<12	·	·	28,37,42:>10W)
T	41 038	RC	S	N	47	A	21	·	(3,1W)	·	·	·	·	(<2m)	·	<4	·	·	32,42:>0,75W)
T	41 039	RC	S	N	7	A	25	(250)	2,5W⁻	60...350	50	<0,25	100	<100	[>15]	<2,5	>2G	·	31,32,38)
T	41 044	RC	S	N	403	A	(40)	·	(5W)	·	·	·	·	<500	·	<4	·	·	28,37,42:>0,35W)
T	41 502	RC	S	N	7	A	30	1A	800	>20	150	<1,5	150	<2	·	<25	·	·	4),kpl.41 503
T	41 503	RC	S	P	7	A	30	1A	1W	>20	150	<1,5	150	<2	·	<30	·	·	4),kpl.41 502
T	41 506	RC	S	N	2	A	200	5A	100W*	>8	2A	<1,5	2A	<5m°	·	·	·	·	7)
T	41 508	RC	S	N	2	A	140	30A	150W*	15...60	8A	<4,0	16A	<2m	·	·	·	·	7)
T	45 190	RC	S	N	29	A	40	(7A)	40W*	25...100	1,5A	<1,4	4A	<100	·	·	>2	·	4),kpl.45 193
T	45 191	RC	S	N	29	A	60	(7A)	40W*	25...100	1,5A	<1,4	4A	<100	·	·	>2	·	4),kpl.45 194
T	45 192	RC	S	N	29	A	80	(7A)	40W*	20...80	1,5A	<1,4	4A	<100	·	·	>2	·	4),kpl.45 195
T	45 193	RC	S	P	29	A	40	(7A)	40W*	25...100	1,5A	<1,4	4A	<100	·	·	>2	·	4),kpl.45 190
T	45 194	RC	S	P	29	A	60	(7A)	40W*	25...100	1,5A	<1,4	4A	<100	·	·	>2	·	4),kpl.45 191
T	45 195	RC	S	P	29	A	80	(7A)	40W*	20...80	1,5A	<1,4	4A	<100	·	·	>2	·	4),kpl.45 192

Anhang

Im Anhang sind die verschiedenen Gehäuseformen nach den vergebenen Bauformen (Fo) aufgeführt. Bei der Vermaßung ist zu berücksichtigen, daß — trotz gleicher Bezeichnung eines Gehäuses — von den einzelnen Lieferanten unterschiedliche Abmessungen angegeben werden. Man hat in diesen Fällen entweder ein Mittelmaß gebildet oder die Angaben des Hauptherstellers übernommen.

Die Gehäusebezeichnungen basieren auf Angaben der Hersteller oder sind dem D.A.T.A — BOOK entnommen. Jedem Gehäuse ist eine Bauform (Fo) zugeordnet. Ein Zusatzbuchstabe zur Bauform kennzeichnet die Anschlußfolge (Af). Dadurch kann — bedingt durch die Numerierung der Anschlüsse — aus einer zum jeweiligen Gehäuse gehörenden Tabelle die Pinbelegung entnommen werden. Die verwendeten Abkürzungen bedeuten:

A → Anode
B → Basis
Bu → Bulk (Substrat)
C → Collektor
D → Drain
E → Emitter
G → Gate
Geh. → Gehäuse
GR → Gate Return
K → Kathode
MT → Main Terminal
S → Source
Sub. → Substrat (Bulk)

Durch Zusatzziffern oder -buchstaben werden bei Mehrfach-Transistoren oder bei Darlingtons gemeinsame Anschlüsse gekennzeichnet. Die Transistorsysteme sind dabei in einem angegebenen Anschlußschema numeriert.

Beispiel:
E 12 bedeutet, daß die Emitter zweier Transistorsysteme miteinander verbunden und als gemeinsamer Anschluß verfügbar sind.

Wenn Transistoren verschiedener Polarität in einem Gehäuse enthalten sind, wird mit N der NPN-Typ, mit P der PNP-Typ bezeichnet.

Beispiel:
EN 12 bedeutet, daß es sich bei den im Schaltungsschema mit „1" und „2" bezeichneten Transistoren um NPN-Typen handelt, deren Emitter miteinander verbunden und als gemeinsamer Anschluß verfügbar sind.

In der Spalte „Bemerkungen" sind Zusatzinformationen enthalten. Die verwendeten Symbole haben folgende Bedeutung:

●	Collektor	ist leitend mit dem Gehäuse verbunden
● ●	Basis	
● ● ●	Emitter	
○	Source	
○ ○	Drain	
○ ○ ○	Gate	
+	Kathode	
+ +	Anode	
+ +	B2, G2, GR, MT2	
•	Alle Anschlüsse sind vom Gehäuse isoliert	
• •	Substrat (Bulk) ist mit dem Gehäuse leitend verbunden	

Anhang

Um das Auffinden einzelner Gehäuse aus der Vielzahl der im Anhang enthaltenen Bauformen zu erleichtern, sind in der nachfolgenden Tabelle die einzelnen Gehäusebezeichnungen in alpha-numerischer Reihenfolge aufgeführt. Durch die Angabe der für jedes Gehäuse festgelegten Bauform kann das gesuchte Gehäuse leicht identifiziert, die Abmessungen entnommen und die Anschlußfolge festgestellt werden. Wenn eine Bauform mehrere Bezeichnungen trägt, so bedeutet dies, daß die aufgeführten Gehäusetypen nur minimale Abweichungen in den Gehäuseparametern aufweisen und deshalb, um Platz zu sparen, zu einer einzigen Bauform zusammengefaßt wurden.

Tabelle

Gehäusebezeichnung	Bauform	Gehäusebezeichnung	Bauform	Gehäusebezeichnung	Bauform
MD — 1	121	MT — 3	205	MT — 74	282
MD — 4	125	MT — 4	344	MT — 75	203
MD — 9	2	MT — 7	340	MT — 76	51
MD — 10	191	MT — 9	315	MT — 77	372
MD — 11	190	MT — 10	5	MT — 78	270
MD — 14	274	MT — 11	126	MT — 79	185
MD — 15	50	MT — 12	326	MT — 81	295
MD — 16	151	MT — 13	45	MT — 83	240
MD — 17	190	MT — 14	248	MT — 84	95
MD — 18	188	MT — 16	206	MT — 85	123
MD — 26	223	MT — 17	291	MT — 87	207
MD — 27	197	MT — 18	63	MT — 88	209
MD — 28	274	MT — 19	309	MT — 88a	362
MD — 29	195	MT — 20	280	MT — 90	294
MD — 30	128	MT — 21	319	MT — 93	137
MD — 32	182	MT — 23	316	MT — 94	96
MD — 34	127	MT — 24	147	MT — 98	176
MD — 36	177	MT — 26	317	MT — 99	224
MD — 37	132	MT — 27	331	MT — 100	189
MD — 38	133	MT — 28	110	MT — 103	77
MD — 39	387	MT — 29	5	MT — 105	184
MD — 41	131	MT — 30	250	MT — 106	169
MD — 43	79	MT — 32	281	MT — 110	161
MD — 44	382	MT — 33	301	MT — 113	283
MD — 47	190	MT — 34	358	MU — 13	407
MD — 48	188	MT — 36	311	OV — 1	348
MM — 1	351	MT — 38	69	OV — 4	152
MM — 3	352	MT — 39	206	OV — 5	328
MM — 4	199	MT — 42	53	OV — 7	152
MM — 5	198	MT — 46	252	OV — 9	152
MM — 7	116	MT — 47	246	OV — 16	350
MM — 8	117	MT — 49	249	OV — 17	342
MM — 9	134	MT — 52	300	R — 2	334
MM — 10	32	MT — 53	52	R — 3	376
MM — 11	43	MT — 54	314	R — 5	333
MM — 12	66	MT — 55	70	R — 8	73
MM — 14	404	MT — 59	202	R — 9	73
MM — 15	293	MT — 60	357	R — 10	168
MM — 17	271	MT — 62	279	R — 14	201
MM — 18	403	MT — 65	296	R — 17	228
MM — 19	229	MT — 66	170	R — 18	214
MS — 2	4	MT — 67	269	R — 19	146
MS — 6	355	MT — 71	284	R — 23	74
MS — 7	251	MT — 72	94	R — 26	61
MT — 1	302	MT — 73	364	R — 27	193

Gehäusebezeichnung	Bauform	Gehäusebezeichnung	Bauform	Gehäusebezeichnung	Bauform
R — 31	323	RD — 16	322	TO — 12	39
R — 32	339	RD — 17	262	TO — 13	325
R — 38	162	RD — 24	289	TO — 17	174
R — 42	165	RD — 31	409	TO — 18	6
R — 43	158	RD — 49	266	TO — 22	152
R — 44	157	RD — 54	266	TO — 23	338
R — 45	305	RM — 50	345	TO — 24	255
R — 46	304	SC — 1	297	TO — 25	327
R — 47	156	SC — 3	290	TO — 26	335
R — 48	164	SC — 7	310	TO — 27	347
R — 54	150	SC — 18	263	TO — 28	332
R — 55	215	SC — 40	264	TO — 29	336
R — 56	225	SC — 46	264	TO — 30	337
R — 57	212	SC — 47	288	TO — 31	308
R — 58	153	SC — 87	261	TO — 32	341
R — 60	99	SC — 92	265	TO — 33	84
R — 61	318	SOT— 9	31	TO — 36	123
R — 67	54	SOT— 9a	36	TO — 36a	155
R — 71	359	SOT— 23	48	TO — 37	154
R — 74	320	SOT— 25	32	TO — 38	257
R — 76	160	SOT— 32	33	TO — 39	7
R — 77	222	SOT— 33	34	TO — 40	324
R — 78	356	SOT— 36	111	TO — 41	121
R — 80	392	SOT— 37	236	TO — 41a	50
R — 83	9	SOT— 37/4	113	TO — 43	343
R — 87	160	SOT— 37/6	97	TO — 44	163
R — 90	166	SOT— 42	19	TO — 45	145
R — 92	410	SOT— 48	78	TO — 46	47
R — 93	168	SOT— 48/2	94	TO — 48	277
R — 95	149	SOT— 48/3	95	TO — 49	248
R — 96	166	SOT— 54	35	TO — 50	118
R — 97	390	SOT— 55/3	96	TO — 51	143
R — 101	115	SOT— 56	77	TO — 52	46
R — 103	173	SOT— 82	381	TO — 53	4
R — 107	235	SOT— 89	380	TO — 57	124
R — 108	353	Spezial 1	187	TO — 58	157
R — 109	354	Spezial 2	367	TO — 59	27
R — 110	13	Spezial 3	368	TO — 60	122
R — 113	9	Spezial 4	369	TO — 61	5
R — 119	276	Spezial 5	389	TO — 62	373
R — 119a	346	Spezial 6	167	TO — 63	63
R — 123	406	Spezial 7	365	TO — 64	298
R — 126	234	Spezial 8	239	TO — 65	374
R — 127	226	Spezial 9	321	TO — 66	15
R — 128	175	Spezial10	82	TO — 68	386
R — 134	247	Spezial11	83	TO — 70	244
R — 137	140	Spezial12	75	TO — 71	41
R — 138	275	TO — 1	1	TO — 72	72
R — 144	200	TO — 2	213	TO — 77	42
R — 145	220	TO — 3	2	TO — 81	307
R — 148	388	TO — 3a	360	TO — 83	291
R — 155	148	TO — 5	3	TO — 84	89
R — 163	342	TO — 7	159	TO — 86	90
R — 166	241	TO — 8	136	TO — 89	91
RD — 4	286	TO — 9	144	TO — 92	22
RD — 5	287	TO — 10	326	TO — 93	278
RD — 7	408	TO — 11	114	TO — 94	292

Gehäusebezeichnung	Bauform	Gehäusebezeichnung	Bauform	Gehäusebezeichnung	Bauform
TO — 98	54	U — 38	233	X — 30	268
TO — 99	119	U — 40	57	X — 31	267
TO — 100	68	U — 41	391	X — 35	219
TO — 102	139	U — 42	67	X — 39	393
TO — 104	221	U — 43	383	X — 41	349
TO — 105	23	U — 44	377	X — 43	371
TO — 106	24	U — 49	109	X — 44	142
TO — 107	141	U — 51	104	X — 51	178
TO — 108	256	U — 55	179	X — 55	12
TO — 111	37	U — 68	76	X — 56	237
TO — 111a	38	U — 76	62	X — 58	25
TO — 114	28	U — 78	204	X — 59	55
TO — 116	92	U — 80	399	X — 60	87
TO — 116a	93	U — 83	216	X — 63	183
TO — 117	181	U — 84	20	X — 64	40
TO — 122	64	U — 87	208	X — 65	112
TO — 126	26	U — 88	204	X — 67	194
TO — 128	285	U — 89	172	X — 72	400
TO — 129	230	U — 93	105	X — 74	385
TO — 131	231	U — 94	56	X — 77	108
TO — 131a	183	U — 96	120	X — 79	217
TO — 201	293	U — 97	102	X — 80	80
TO — 202	178	U — 99	60	X — 81	8
TO — 203	262	U — 100	86	X — 82	405
TO — 215	405	U — 102	398	X — 86	21
TO — 216	270	U — 110	106	X — 87	97
TO — 217	269	U — 111	88	X — 92	259
TO — 219 A	129	U — 114	384	X — 95	375
TO — 219 B	130	U — 115	25	X — 101	243
TO — 220 A	30	U — 116	33	X — 102	186
TO — 220 B	29	U — 118	81	X — 103	49
TOM— 13	17	U — 122	71	X — 104	16
TOM— 23	18	U — 123	236	X — 106	258
U — 5	143	U — 125	85	X — 109	135
U — 8	312	U — 126	273	X — 111	272
U — 9	313	U — 131	11	X — 115	260
U — 10	329	U — 132	59	X — 118	401
U — 14	379	U — 133	211	X — 120	363
U — 16	101	U — 135	210	X — 122	180
U — 17	65	U — 142	120	X — 123	402
U — 20	107	U — 143	396	X — 124	113
U — 21	10	U — 150	381	X — 126	218
U — 22	253	X — 3	232	X — 127	306
U — 23	171	X — 4	351	X — 129	366
U — 25	330	X — 5	192	X — 130	397
U — 26	330	X — 9	98	X — 135	238
U — 29	245	X — 12	100	X — 136	394
U — 31	227	X — 16	254	X — 137	395
U — 32	14	X — 19	299	X — 137a	196
U — 33	378	X — 21	44	X — 140	361
U — 34	138	X — 26	303	X — 141	370
U — 37	103	X — 28	58	X — 142	242

Appendix

The different case forms are given in the appendix according to the scheme Fo. One should note that despite identical designations various suppliers state different dimensions. In these cases either an average has been formed or the dimensions usual of the primary manufacturer have been used.

The case designations are based on the data of the manufacturers or are taken from the D.A.T.A. BOOK. A form (Fo) has been allocated to each case. An additional letter with the form shows the pin assignment (Af). The pin occupancy can then be taken from the table appertaining to the particular case. The abbreviations have the following meanings:

A	→ anode	Geh	→ case
B	→ base	GR	→ gate return
Bu	→ bulk (substrate)	K	→ cathode
C	→ collector	MT	→ main terminal
D	→ drain	S	→ source
E	→ emitter	Sub	→ substrate (bulk)
G	→ gate		

With multitransistors and Darlingtons common pins are identified by additional numbers or letters. The transistor systems are numbered in a connection scheme.

Example:
E 12 means that the emitters of two transistor systems are joined together and available as a common pin.

If transistors of different polarity are contained in one case, the NPN type is designated by *N* and the PNP type by *P*.

Example:
EN 12 means that the transistors designated "1" and "2" in the circuit plan are NPN types, whose emitters are joined and available as a common pin.

Additional information is contained in the "Comments" column; the symbols have the following significance:

●	collector	conductively joined to case
● ●	base	conductively joined to case
● ● ●	emitter	conductively joined to case
○	source	conductively joined to case
○ ○	drain	conductively joined to case
○ ○ ○	gate	conductively joined to case
+	cathode	conductively joined to case
+ +	anode	conductively joined to case
+ +	B2, G2, GR, MT2	conductively joined to case
▪	all pins insulated from case	
▪ ▪	substrate (bulk) conductively joined to case	

Table (case designation/form, pages 322 to 324)

To make it easier to find a particular case form from among the large number contained in the Appendix, the table lists the case designations in alphanumerical sequence. Taking the case form laid down for each case, the case being sought can be easily identified, the dimensions noted and the pin assignment determined. If a case form has several designations, this means that the listed case types only differ very slightly and were listed with one case form to save space.

Annexe

En annexe sont indiquées les diverses formes de boîtiers correspondant à chaque type (Fo). Toutefois, il faut tenir compte du fait que certains boîtiers possédant la même désignation peuvent avoir des dimensions différentes suivant les fournisseurs. Dans ce cas, on a donné une valeur moyenne de ces dimensions ou bien les valeurs fournies par les principaux fabricants.

Les désignations des boîtiers sont celles fournies par les fabricants ou bien empruntés au D.A.T.A. Book. A chaque boîtier est attribué un code de type (Fo). Une lettre supplémentaire indique le brochage (Af). Ceci permet de reconnaître les fonctions des broches d'un composant donné à partir du tableau contenant le boîtier correspondant — en se référant aux chiffres adoptés pour le brochage. Les abréviations utilisées sont les suivantes:

A → anode
B → base
Bu → bulk (substrat)
C → collecteur
D → drain
E → émetteur
G → porte
Geh. → boîtier
GR → retour de grille
K → cathode
MT → broche principale
S → source
Su → substrat

Des caractères ou des chiffres complémentaires permettent de caractériser les broches communes dans le cas des transistors multiples ou des darlingtons. De plus, les systèmes à plusieurs transistors sont repérés par des numéros renvoyant à un schéma de raccordement donné.

Exemple:
E12 signifie que les émetteurs de deux systèmes de transistors sont réunis et aboutissent à une broche commune.

Lorsque des transistors de polarités différentes sont placés dans un même boîtier, celui de type NPN est caractérisé par la lettre N et celui de type PNP, par la lettre P.

Exemple:
EN12 indique qu'il s'agit de transistors NPN définis dans les schémas de branchement par «1» et «2», dont les émetteurs sont réunis et aboutissent à une broche commune.

La colonne «remarques» contient des informations complémentaires. Les symboles utilisés ont la signification suivante:

●	collecteur	relié galvaniquement au boîtier
● ●	base	
● ● ●	émetteur	
○	source	
○ ○	drain	
○ ○ ○	grille	
+	cathode	
+ +	anode	
+ +	B2, G2, GR, MT2	

Tableau — Croquis et modèles de boîtiers (voir pages 322 à 324)

Pour faciliter la recherche de boîtiers bien déterminés parmi la multitude des types contenus dans l'annexe, le tableau contient dans l'ordre alpha-numérique les diverses désignations de boîtiers existantes. A partir du modèle correspondant à chaque boîtier, il est ainsi possible d'identifier le boîtier recherché, et d'en connaître les dimensions et le brochage. Si un modèle porte plusieurs désignations différentes celà signifie que les divers types de boîtiers concernés ont des caractéristiques mécaniques très voisines et qu'ils ont été regroupés dans un même type, pour des raisons d'économie de place.

Gehäuseformen

TO-1

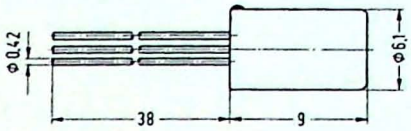

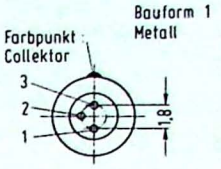

Fo	Af	Anschlüsse 1	2	3	Bem.
1	A	E	B	C	•
1	B	E	B	C	• mit Isolierschlauch

MD-9
TO-3

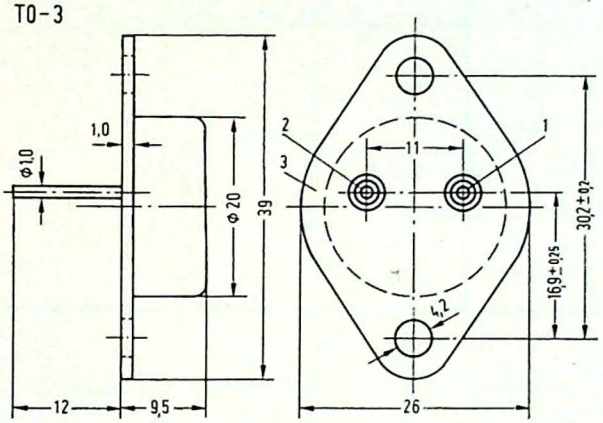

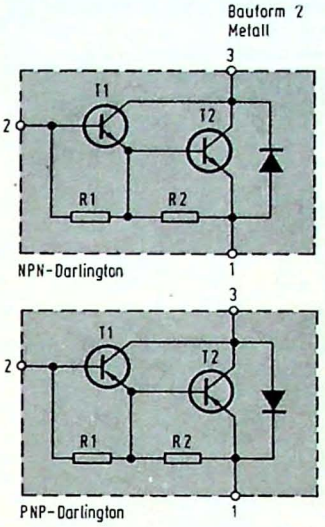

Fo	Af	Anschlüsse 1	2	3	Bem.
2	A	E	B	C	•
2	B	E2	B1	C1/C2	• Darlington
2	C	K	G	A	+ +
2	D	C	B	E	• • •
2	E	S	G	D	○ ○

TO-5

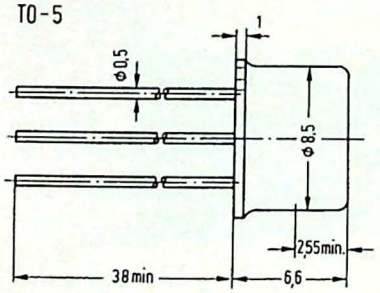

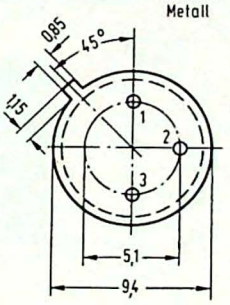

Fo	Af	Anschlüsse 1	2	3	Bem.
3	A	E	B	C	•
3	B	E	B	C	•
3	C	E	B	C	• •
3	D	D	S	G	○ ○ ○
3	E	K	G	A	+ +
3	F	S	D	G	○ ○ ○
3	G	E	B	C	• • •
3	H	MT1	G	MT2	•
3	I	S	G	D	○ ○ ○
3	K	C1	E1/B2	E2	•
3	L	K	G	A	•
3	M	S	G	D	•
3	N	MT1	G	MT2	+ + +

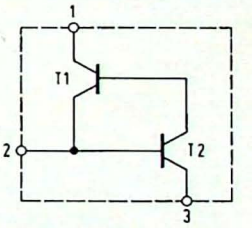

Anschlußschema zu 3K

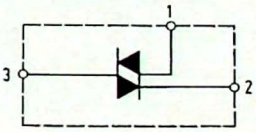

Anschlußschema zu 3H und N

MS - 2
TO - 53

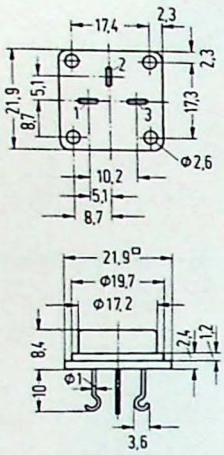

Bauform 4
Metall

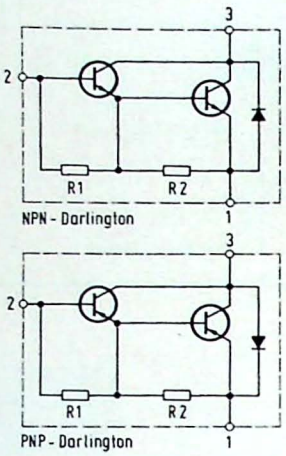

Fo	Af	Anschlüsse 1	2	3	Bem
4	A	E	B	C	●
4	B	E2	B1	C1/C2	● Darlington

MT - 10
MT - 29
TO - 61

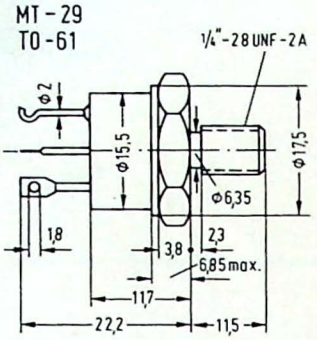

Bauform 5
Metall

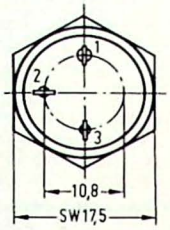

Fo	Af	Anschlüsse 1	2	3	Bem.
5	A	C	B	E	●
5	B	C	B	E	●

TO-18

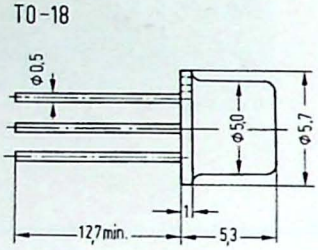

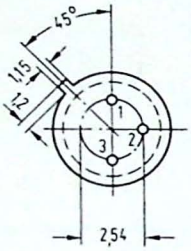

Fo	Af	Anschlüsse 1	2	3	Bem.
6	A	E	B	C	●
6	B	E	B	C	●
6	C	B	E	C	●
6	D	E2	B1	C1/C2	● Darlington
6	E	S	D	G	○ ○ ○
6	F	S	G	D	○ ○ ○
6	G	D	S	G	○ ○ ○
6	H	S	D	G	●
6	I	K	G	A	+ +
6	K	E	B1	B2	●
6	L	A2	A1	G	○ ○ ○
6	M	A	K	G	○ ○ ○
6	N	S	G	D	○
6	O	S	G	D	○ ○
6	P	K	G	A	●
6	Q	D	G	S	○

Bauform 6
Metall

2,906

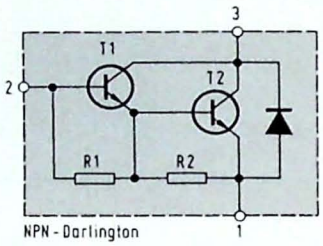

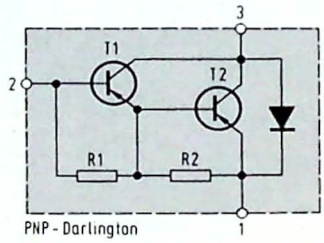

TO-39

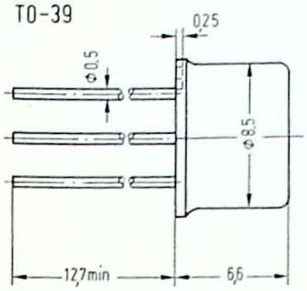

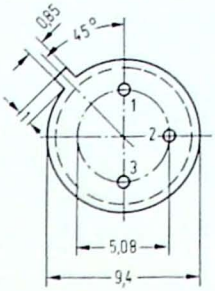

Bauform 7
Metall

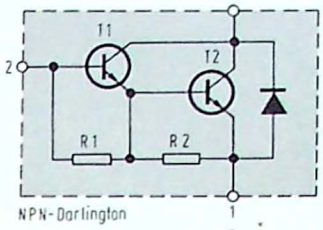

NPN-Darlington

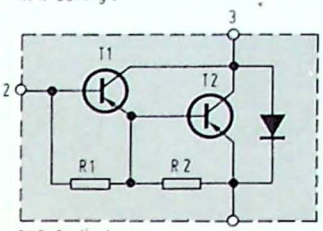

PNP-Darlington

Fo	Af	Anschlüsse 1	2	3	Bem
7	A	E	B	C	●
7	B	E2	B1	C1/C2	● Darlington
7	C	E	B	C	●
7	D	E	B	C	● ●
7	E	B	E	C	●
7	F	E	B	C	● ● ●
7	G	K	G	A	+ +
7	H	S	D	G	○ ○ ○
7	I	D	S	G	○ ○ ○

X-81

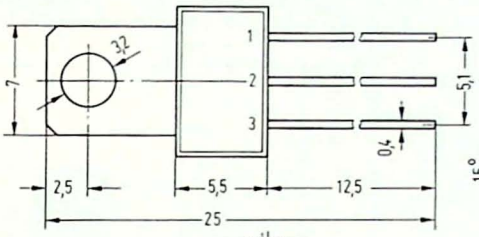

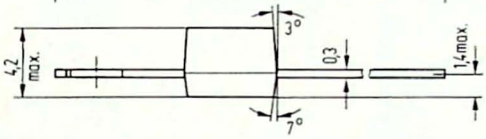

Bauform 8
Plastik mit
Metallgrundplatte

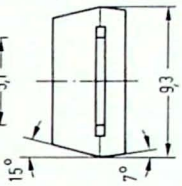

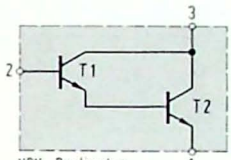

NPN-Darlington

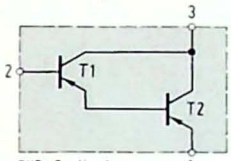

PNP-Darlington

Fo	Af	Anschlüsse 1	2	3	Bem.
8	A	E	B	C	● normal
8	B	E	B	C	● Flachmontage
8	C	E	B	C	● Pinstellung wie TO-5
8	D	E2	B1	C1/C2	● Darlington

R-83
R-113

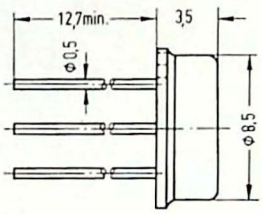

Bauform 9
Metall

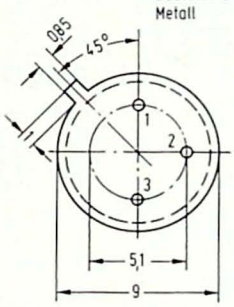

Fo	Af	Anschlüsse 1	2	3	Bem.
9	A	E	B	C	●

U-21

Bauform 10
Plastik

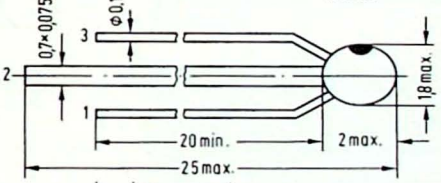

Fo	Af	Anschlüsse 1	2	3	Bem.
10	A	B	C	E	Farbpunkt: Emitter

U-131

Bauform 11
Plastik

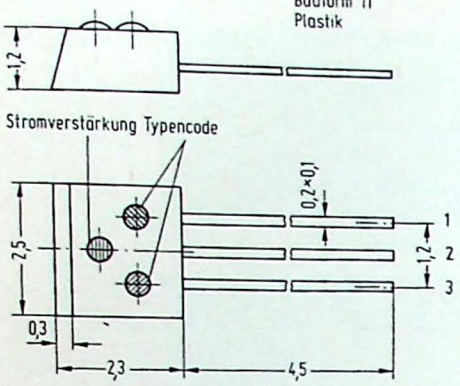

Fo	Af	Anschlüsse 1	2	3	Bem.
11	A	E	C	B	Typencode: 1 roter Punkt
11	B	E	C	B	Typencode: 2 violette Punkte

X-55

Bauform 12
Plastik

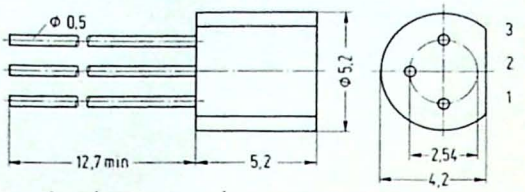

Fo	Af	Anschlüsse 1	2	3	Bem
12	A	E	B	C	
12	B	B	E	C	
12	C	E2	B1	C1/C2	Darlington
12	D	S	D	G	
12	E	A	G	K	
12	F	D	S	G	
12	G	B1	E	B2	
12	H	K	G	A	

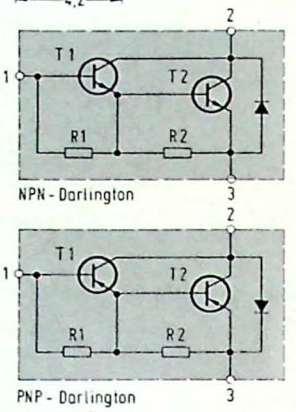

R-110

Bauform 13
Plastik

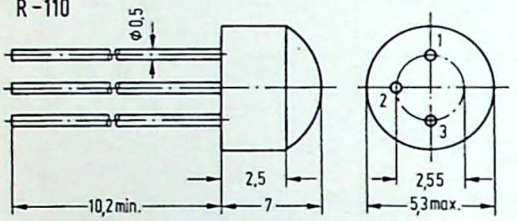

Fo	Af	Anschlüsse 1	2	3	Bem.
13	A	C	B	E	
13	B	C	E	B	

U-32

Bauform 14
Plastik

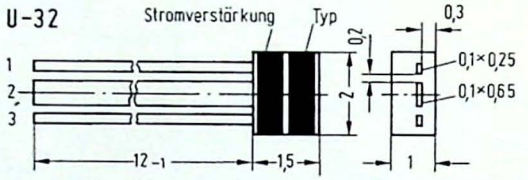

Fo	Af	Anschlüsse 1	2	3	Bem.
14	A	B	C	E	

TO-66

Bauform 15
Metall

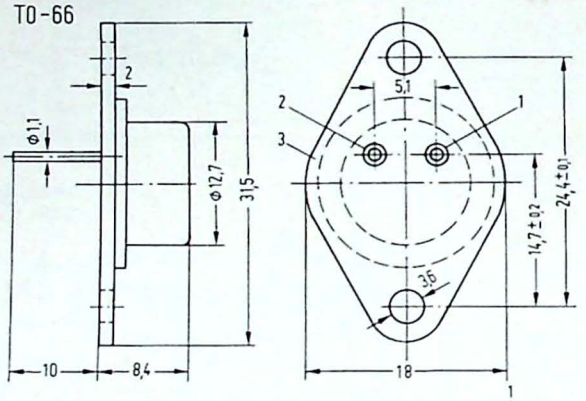

Fo	Af	Anschlüsse 1	2	3	Bem
15	A	E	B	C	●
15	B	E2	B1	C1/C2	● Darlington
15	C	K	G	A	+ +
15	D	MT1	G	MT2	+ + +

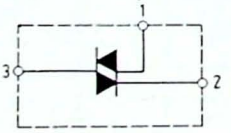

Anschlußschema zu 15 D

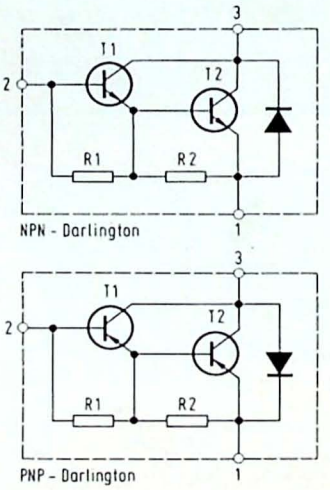

X-104

Bauform 16
Plastik mit
Metallgrundplatte

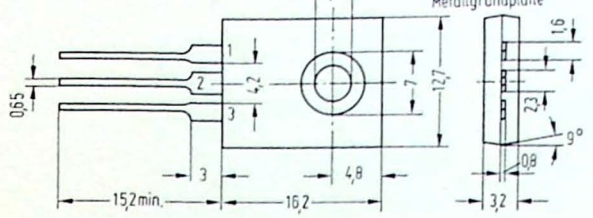

Fo	Af	Anschlüsse 1	2	3	Bem.
16	A	B	C	E	●
16	B	B1	C1/C2	E2	● Darlington
16	C	MT1	MT2	G	+++

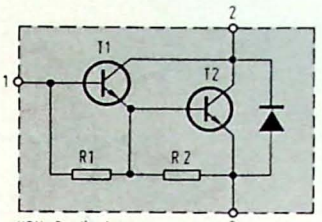

NPN-Darlington

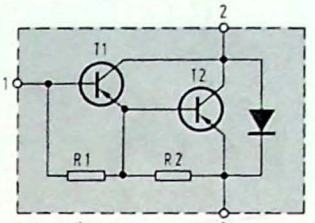

PNP-Darlington

TOM-13

Bauform 17
Plastik

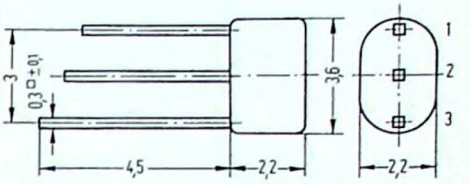

Fo	Af	Anschlüsse 1	2	3	Bem.
17	A	E	C	B	

SOT-42

Bauform 19
Plastik

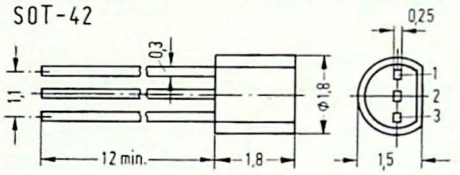

Fo	Af	Anschlüsse 1	2	3	Bem.
19	A	E	C	B	

TOM-23

Bauform 18
Plastik

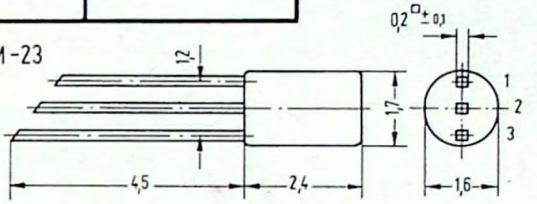

Fo	Af	Anschlüsse 1	2	3	Bem.
18	A	E	C	B	
18	B	C	E	B	
18	C	C	B	E	

U-84

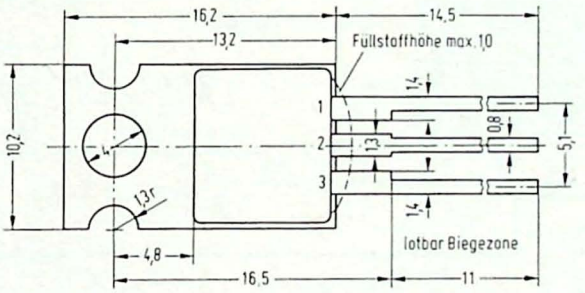

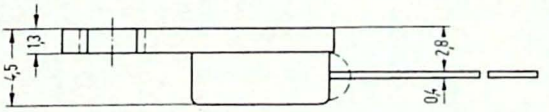

Fo	Af	Anschlüsse 1	2	3	Bem.
20	A	E	C	B	●
20	B	E2	C1/C2	B1	● Darlington

Bauform 20
Plastik mit
Metallgrundplatte

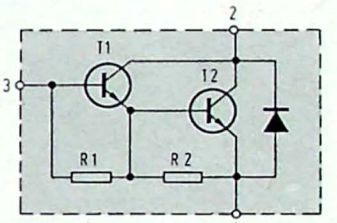

NPN-Darlington

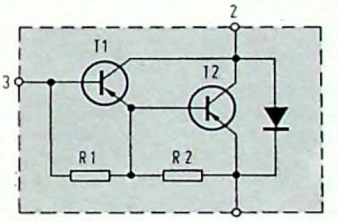

PNP-Darlington

X-86

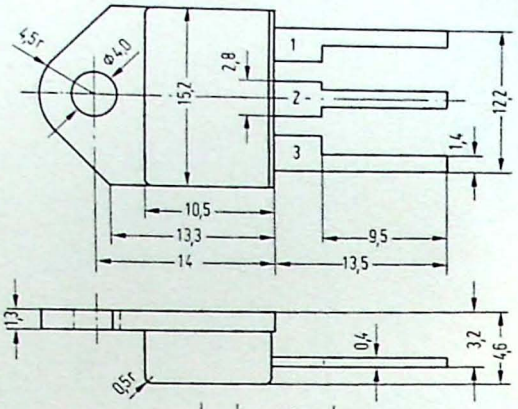

Bauform 21
Plastik mit
Metallgrundplatte

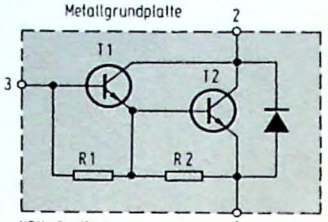

NPN-Darlington

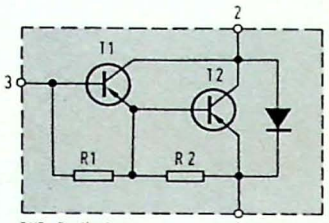

PNP-Darlington

Fo	Af	Anschlüsse 1	2	3	Bem.
21	A	E	C	B	•
21	B	E2	C1/C2	B1	• Darlington

TO-92

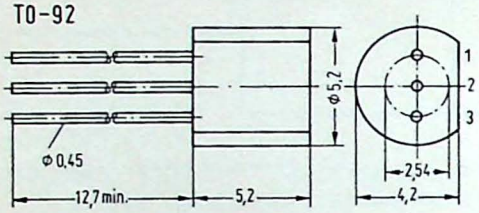

Bauform 22
Plastik

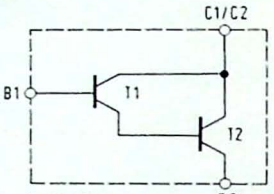

Darlington

Fo	Af	Anschlüsse 1	2	3	Bem
22	A	E	C	B	
22	B	E	B	C	
22	C	C	B	E	
22	D	B	E	C	
22	E	B1	E	B2	
22	F	S	G	D	
22	G	D	S	G	
22	H	K	G	A	
22	I	C	B	E	wie TO-5
22	K	C	B	E	wie TO-18
22	L	B	C	E	
22	M	E2	C1/C2	B1	Darlington
22	N	C	E	B	
22	O	A	G	K	
22	P	S	D	G	
22	Q	E2	B1	C1/C2	Darlington
22	R	G	S	D	
22	S	E	B2	B1	
22	T	K	G	A	

TO-105

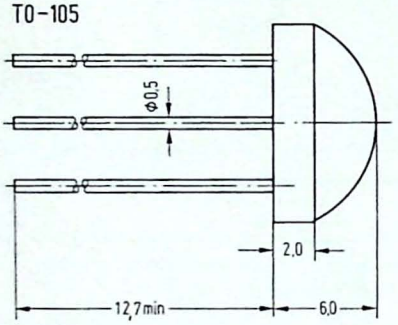

Bauform 23
Plastik

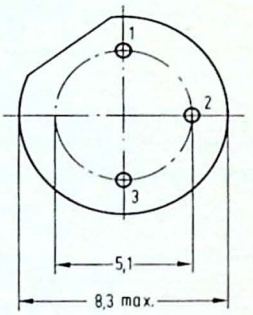

Fo	Af	Anschlüsse 1	2	3	Bem
23	A	E	B	C	
23	B	B	E	C	

TO-106

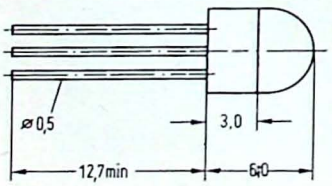

Bauform 24
Plastik

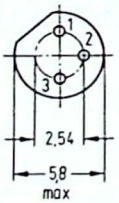

Fo	Af	Anschlüsse 1	2	3	Bem
24	A	E	B	C	
24	B	B	E	C	
24	C	E2	B1	C1/C2	Darlington
24	D	S	D	G	
24	E	K	G	A	

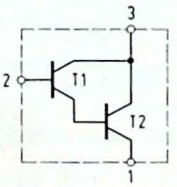

Darlington

Bauform 25
Plastik mit
Metallgrundplatte

U-115
X-58

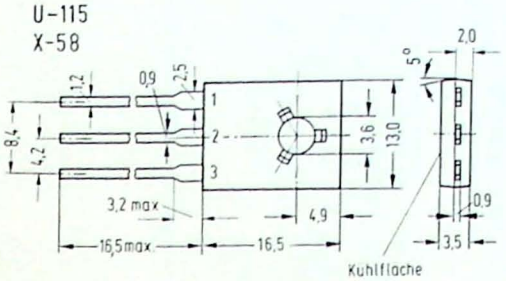

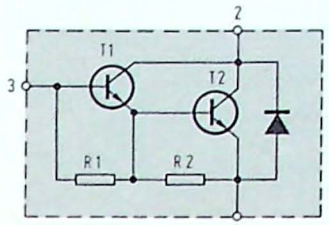

NPN-Darlington

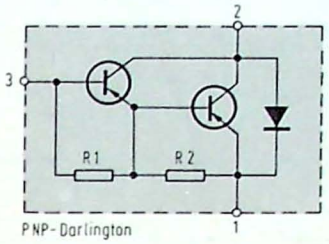

PNP-Darlington

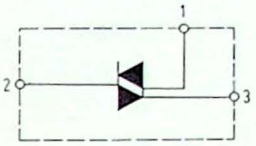

Anschlußschema zu 25D

Fo	Af	Anschlüsse 1	2	3	Bem.
25	A	E	C	B	●
25	B	E2	C1/C2	B1	● Darlington
25	C	K	A	G	++
25	D	MT1	MT2	G	+++
25	E	B	C	E	●

TO-126

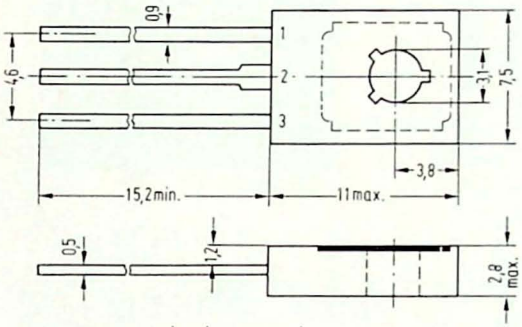

Bauform 26
Plastik mit
Metallgrundplatte

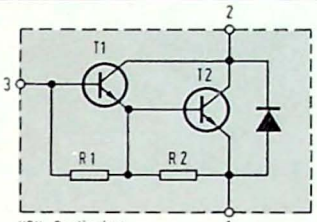

NPN-Darlington

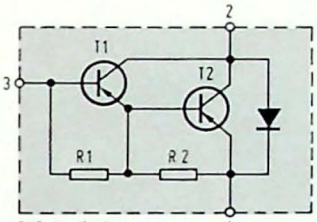

PNP-Darlington

Fo	Af	Anschlüsse 1	2	3	Bem.
26	A	E	C	B	●
26	B	E2	C1/C2	B1	● Darlington

MT-25
TO-59

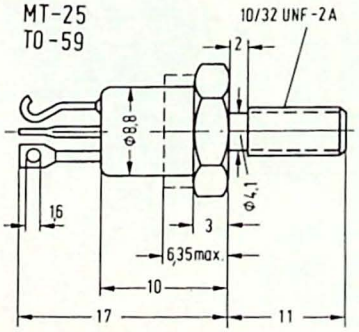

Bauform 27
Metall

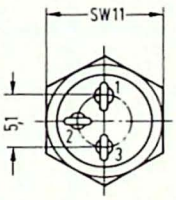

Fo	Af	Anschlüsse 1	2	3	Bem.
27	A	C	B	E	●
27	B	C	B	E	●
27	C	A	G	K	++

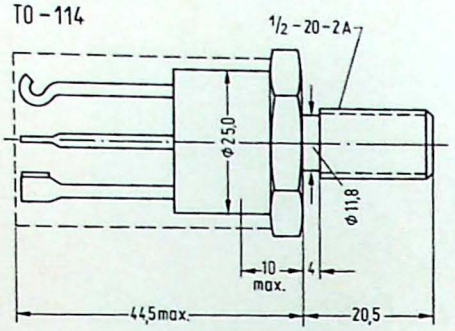

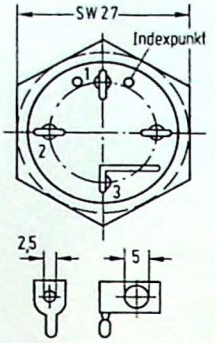

Fo	Af	Anschlüsse 1	2	3	Bem.
28	A	C	B	E	●

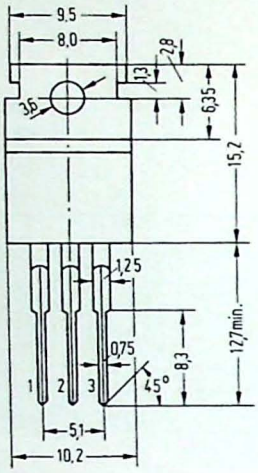

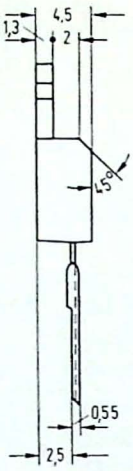

Fo	Af	Anschlüsse 1	2	3	Bem.
29	A	B	C	E	●
29	B	B1	C1/C2	E2	● Darlington
29	C	B	C	E	● wie TO-5
29	D	E	B	C	●
29	E	B	C	E	●
29	F	K	A	G	+ +
29	G	MT1	MT2	G	+ + +

Bauform 29
Plastik mit
Metallgrundplatte

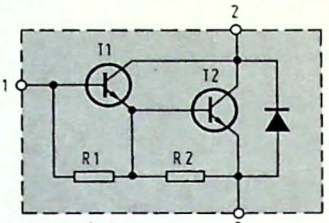

NPN-Darlington

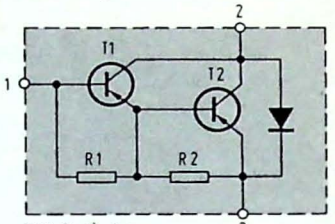

PNP-Darlington

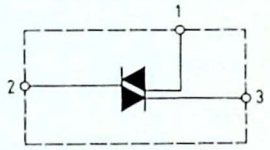

Anschlußschema zu 29G

TO-220 A

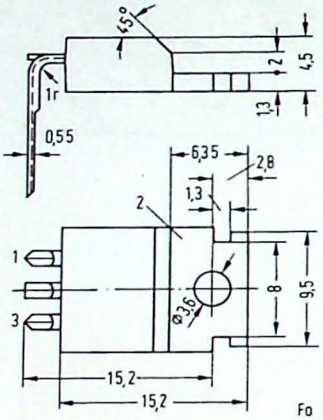

Bauform 30
Plastik mit
Metallgrundplatte

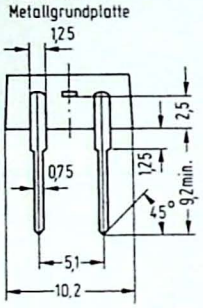

Fo	Af	Anschlüsse 1	2	3	Bem.
30	A	B	C	E	●

SOT-9

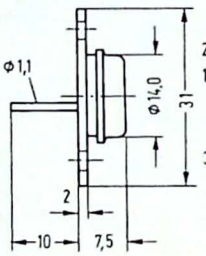

Bauform 31
Metall

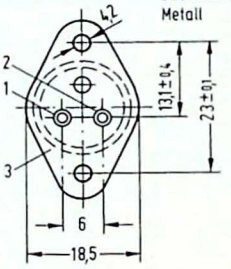

Fo	Af	Anschlüsse 1	2	3	Bem.
31	A	E	B	C	●

SOT-25

Bauform 32
Plastik

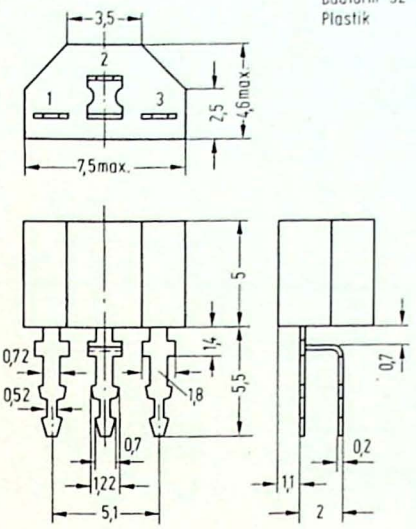

Fo	Af	Anschlüsse 1	2	3	Bem.
32	A	E	B	C	
32	B	B	E	C	

SOT-33

Bauform 34
Plastik

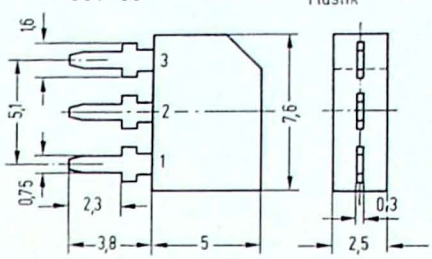

Fo	Af	Anschlüsse 1	2	3	Bem.
34	A	E	B	C	
34	B	B	E	C	

SOT-54

Bauform 35
Plastik

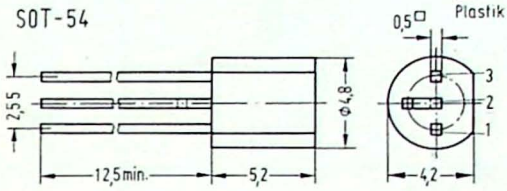

Fo	Af	Anschlüsse 1	2	3	Bem.
35	A	E	B	C	
35	B	B	E	C	
35	C	D	S	G	
35	D	B	C	E	

BC 639

SOT-32
U-116

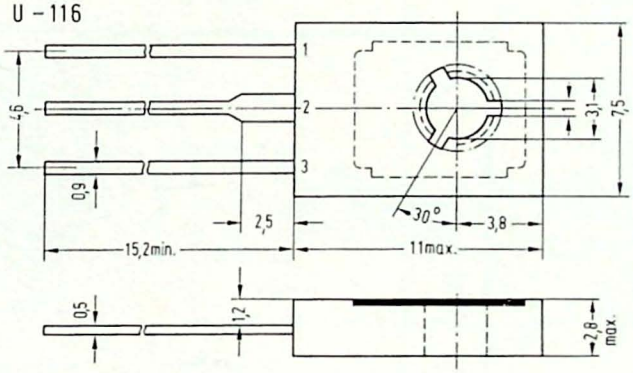

Fo	Af	Anschlüsse 1	2	3	Bem.
33	A	E	C	B	•
33	B	E2	C1/C2	B1	• Darlington
33	C	B	C	E	•

Bauform 33
Plastik mit
Metallgrundplatte

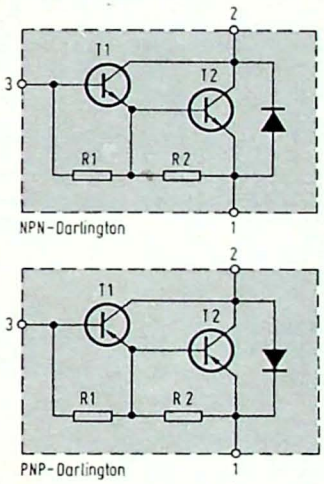

SOT-9a

Bauform 36
Metall

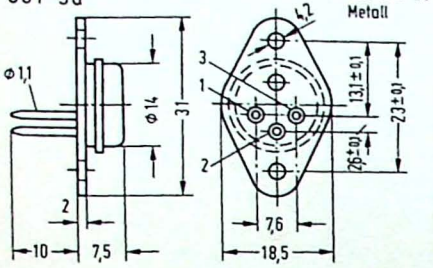

Fo	Af	Anschlüsse 1	2	3	Bem.
36	A	E	C	B	●

TO-111

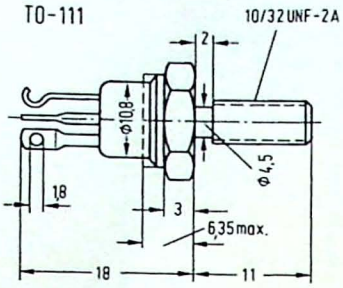

Bauform 37
Metall

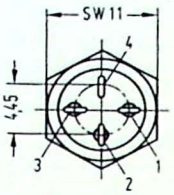

Fo	Af	Anschlüsse 1	2	3	4	Bem.
37	A	E	B	C	Geh.	●
37	B	E	B	C		● PIN 4 fehlt

TO-111 a

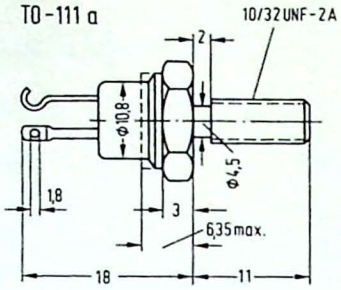

Bauform 38
Metall

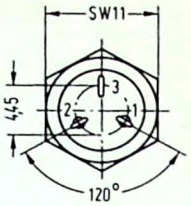

Fo	Af	Anschlüsse 1	2	3	Bem.
38	A	E	B	C	●

TO-12

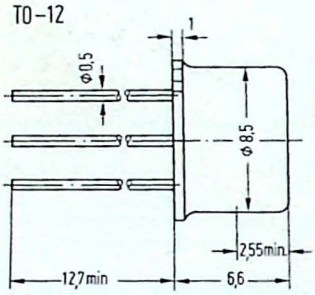

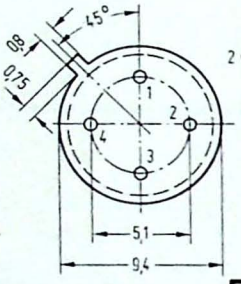

Bauform 39
Metall

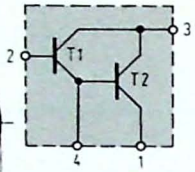

Darlington

Fo	Af	Anschlüsse 1	2	3	4	Bem.
39	A	E	B	C	Geh.	●
39	B	E2	B1	C1/C2	E1/B2	●
39	C	D	S	G	Sub	● ●
39	D	S	G1	D	G2	+ + +

X-64 (~TO-92)

Bauform 40
Plastik

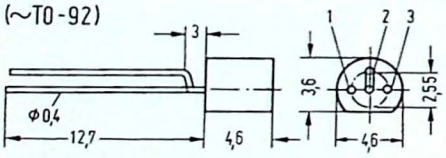

Fo	Af	Anschlüsse 1	2	3	Bem.
40	A	E	B	C	
40	B	B	E	C	

TO-71

Bauform 41
Metall

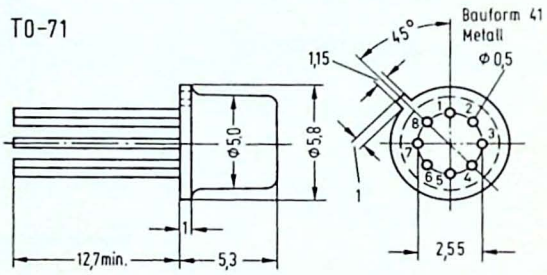

Fo	Af	Anschlüsse 1	2	3	4	5	6	7	8	Bem.
41	A	E1	B1	C1		E2	B2	C2		●
41	B	E1	E2	C2		B2	B1	C1		●
41	C	S1	D1	G1		S2	D2	G2		●
41	D	C1	B1	E1		E2	B2	C2		●

TO-77

Bauform 42
Metall

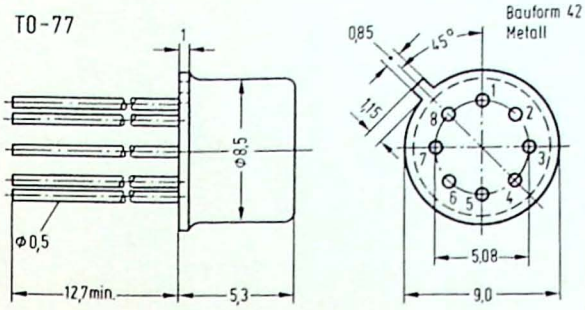

Fo	Af	Anschlüsse 1	2	3	4	5	6	7	8	Bem.
42	A	C1	B1	E1		E2	B2	C2		✱
42	B	CN	BN	EN		EP	BP	CP		✱
42	C	E1	B1	C1		C2	B2	E2		✱
42	D	E1		B1	C1/C2	B2		E2		●
42	E	S1	D1	G1		S2	D2	G2		✱
42	F	D1		G1	Sub.	G2		D2	S1/S2	✱✱
42	G	D1	G1		Sub.		G2	D2	S1/S2	✱✱
42	H	E2		E1	B1	C1/C2		B2		●
42	I	S1	G1	D1		D2	G2	S2	Sub.	✱

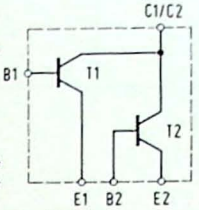

Anschlußschema zu 42D und 42H

MM-11

Bauform 43
Plastik

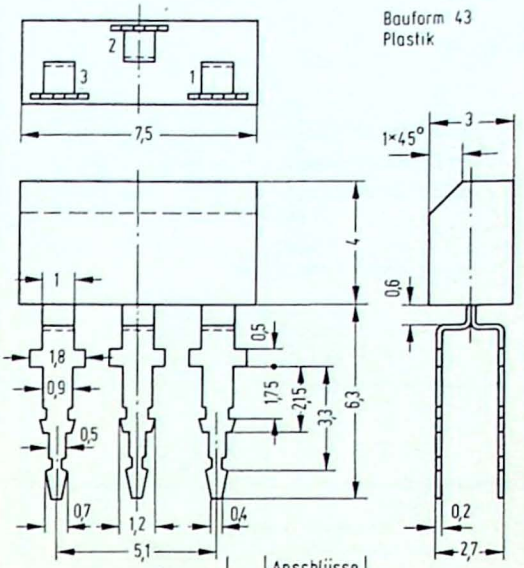

Fo	Af	Anschlüsse 1	2	3	Bem.
43	A	C	B	E	
43	B	C	E	B	

X-21

Bauform 44
Metall

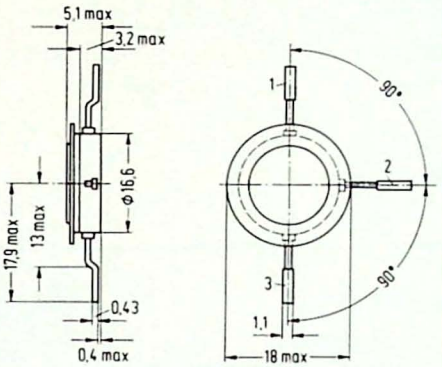

Fo	Af	Anschlüsse 1	2	3	Bem.
44	A	B	C	E	●
44	B	B	C	E	✱

MT-13

Bauform 45
Metall

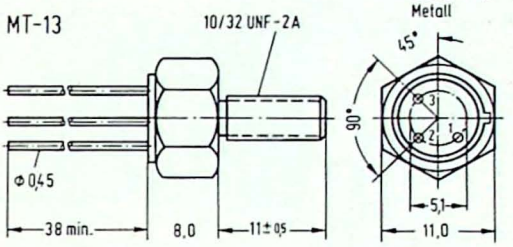

Fo	Af	Anschlüsse 1	2	3	Bem.
45	A	E	B	C	●

TO-52

Bauform 46
Metall

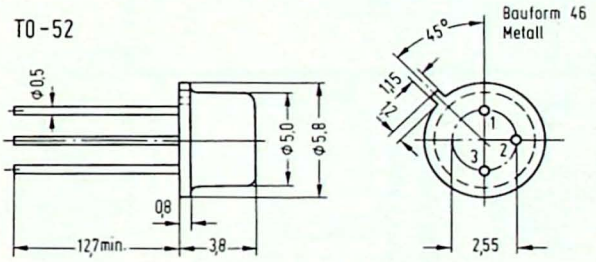

Fo	Af	Anschlüsse 1	2	3	Bem.
46	A	E	B	C	●
46	B	B	E	C	●
46	C	S	D	G	○ ○ ○
46	D	K	G	A	+ +

TO-46

Bauform 47
Metall

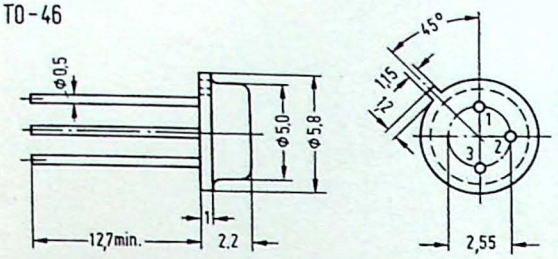

Fo	Af	Anschlüsse 1	2	3	Bem.
47	A	E	B	C	●
47	B	E	B	C	✳
47	C	K	G	A	+ +
47	D	D	S	G	○ ○ ○
47	E	S	D	G	○ ○ ○
47	F	E	B	C	● ●

SOT-23

Bauform 48
Plastik

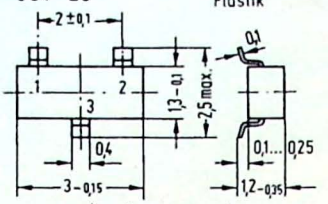

Fo	Af	Anschlüsse 1	2	3	Bem.
48	A	E	B	C	
48	B	B	E	C	
48	C	S	D	G	
48	D	D	S	G	

X-103

Bauform 49
Plastik mit
Kühlschelle

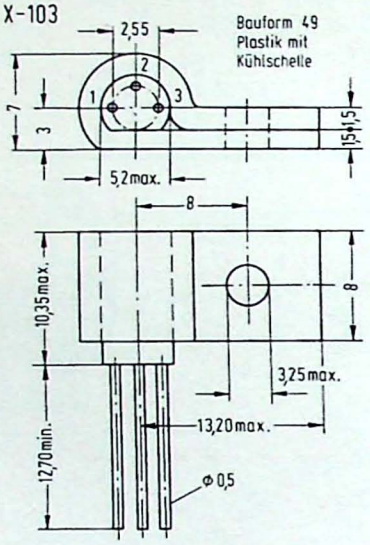

Fo	Af	Anschlüsse 1	2	3	Bem.
49	A	E	B	C	
49	B	B	E	C	

MD-15
(TO-41 ä.)

Bauform 50
Metall

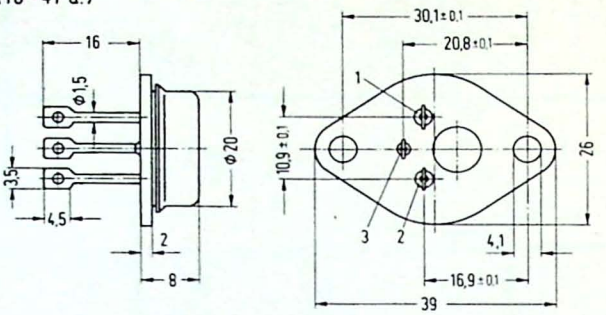

Fo	Af	Anschlüsse 1	2	3	Bem.
50	A	E	B	C	●

MT-76

Bauform 51
Metall

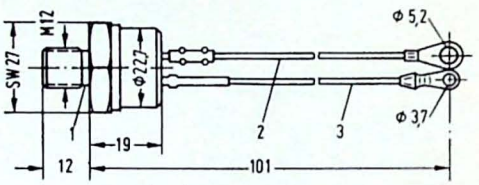

Fo	Af	Anschlüsse 1	2	3	Bem.
51	A	C	E	B	●

MT-53

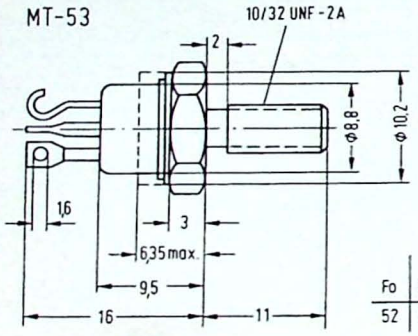

Bauform 52
Metall

Fo	Af	Anschlüsse 1	2	3	4	Bem.
52	A	E	B	C	Geh.	✳

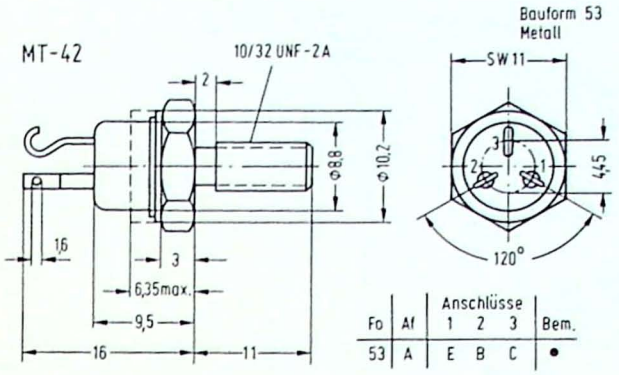

Fo	Af	Anschlüsse 1	2	3	Bem.
53	A	E	B	C	•

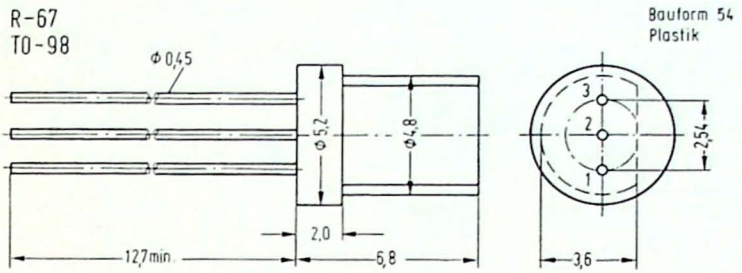

Fo	Af	Anschlüsse 1	2	3	Bem.
54	A	B	C	E	
54	B	C	B	E	
54	C	B1	C1/C2	E2	Darlington
54	D	K	G	A	
54	E	A2	G	A1	
54	F	D	G	S	
54	G	G	S	D	

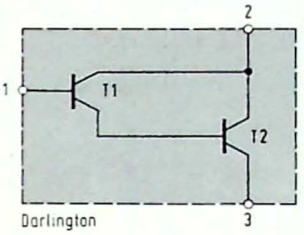

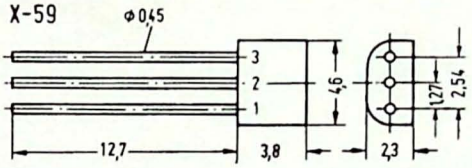

Fo	Af	Anschlüsse 1	2	3	Bem.
55	A	C	B	C	normal
55	B	C	B	E	wie TO-5
55	C	C	B	E	wie TO-18
55	D	C	B	E	Flachmontage
55	E	C	E	B	normal
55	F	C	E	B	wie TO-5
55	G	C	E	B	wie TO-18
55	H	C	E	B	Flachmontage

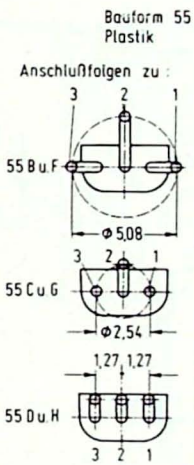

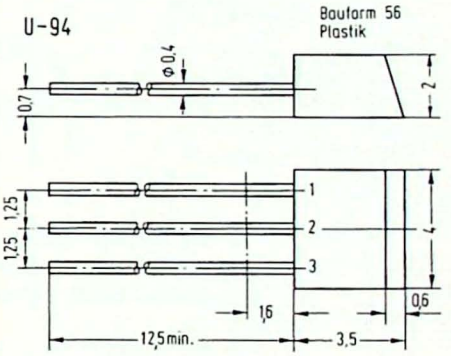

Fo	Af	Anschlüsse 1	2	3	Bem.
56	A	B	C	E	
56	B	B	E	C	
56	C	C	B	E	
56	D	S	G	D	

U-40

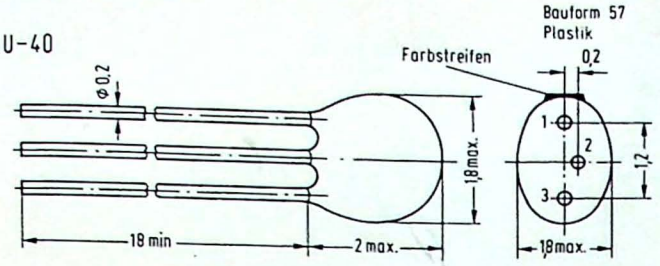

Fo	Af	Anschlüsse 1	2	3	Bem.
57	A	E	C	B	Farbstreifen: Emitter

X - 28

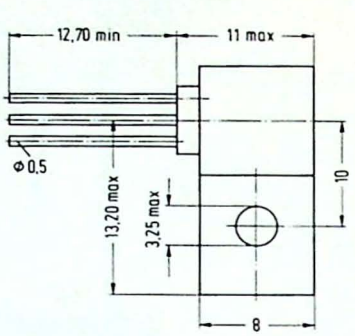

Bauform 58
Plastik mit
Kühlschelle

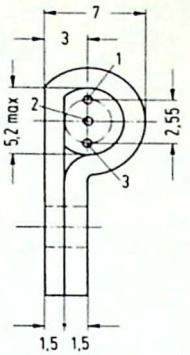

Fo	Af	Anschlüsse 1	2	3	Bem
58	A	B	C	E	
58	B	C	B	E	
58	C	B1	C1/C2	E2	Darlington

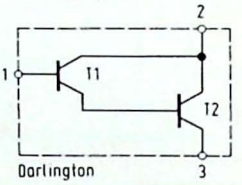

Darlington

U - 132

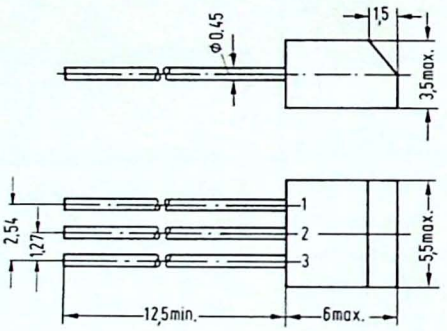

Bauform 59
Plastik

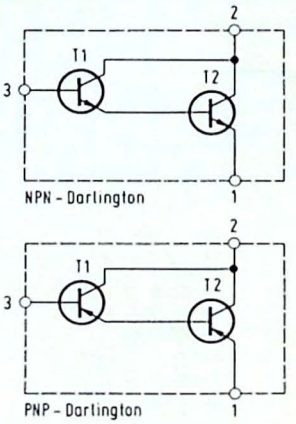

2SC 1213

Fo	Af	Anschlüsse 1	2	3	Bem
59	A	E	B	C	
59	B	E	C	B	
59	C	E2	C1/C2	B1	Darlington

U-99 (~TO-92)

Bauform 60
Plastik

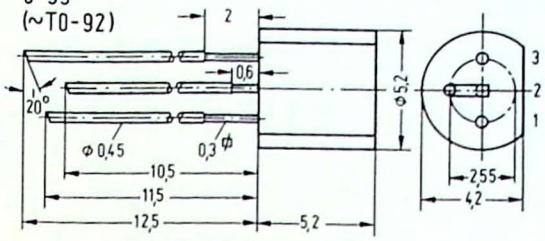

Fo	Af	Anschlüsse 1	2	3	Bem.
60	A	E	B	C	
60	B	B	E	C	

R-26

Bauform 61
Metall

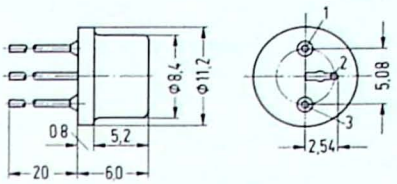

Fo	Af	Anschlüsse 1	2	3	Bem
61	A	E	B	C	●●

U-76

Bauform 62
Plastik

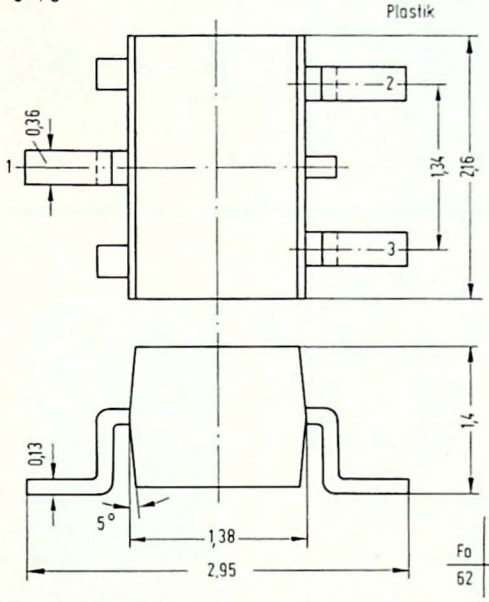

Fo	Af	Anschlüsse 1	2	3	Bem.
62	A	C	B	E	

MT-18 TO-63

Bauform 63
Metall

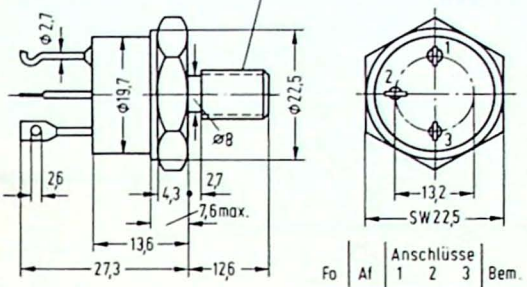

Fo	Af	Anschlüsse 1	2	3	Bem.
63	A	C	B	E	●
63	B	C	B	E	●

TO-122

Bauform 64
Plastik

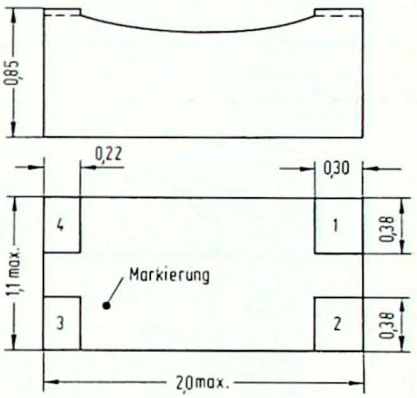

Fo	Af	Anschlüsse 1	2	3	4	Bem.
64	A	C	Geh.	E	B	
64	B	G	Sub.	S	D	

U-17

Bauform 65
Plastik

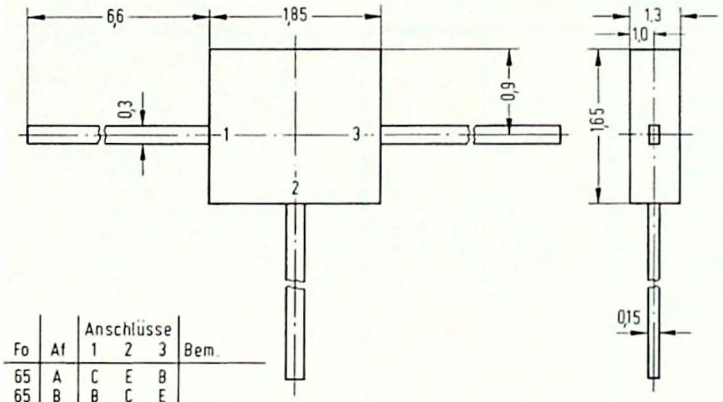

Fo	Af	Anschlüsse 1	2	3	Bem.
65	A	C	E	B	
65	B	B	C	E	
65	C	G	D	S	

MM-12

Bauform 66
Plastik

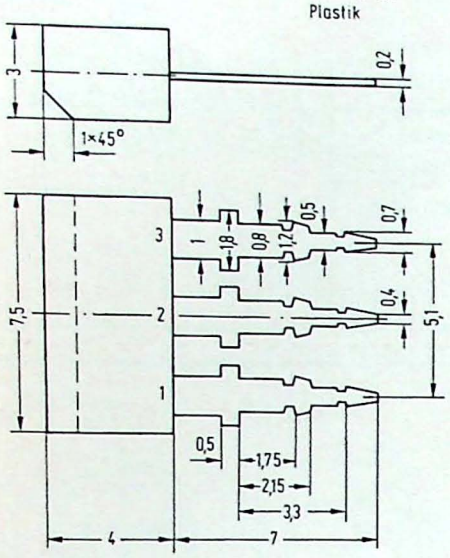

Fo	Af	Anschlüsse 1	2	3	Bem.
66	A	E	B	C	

U-42

Bauform 67
Plastik

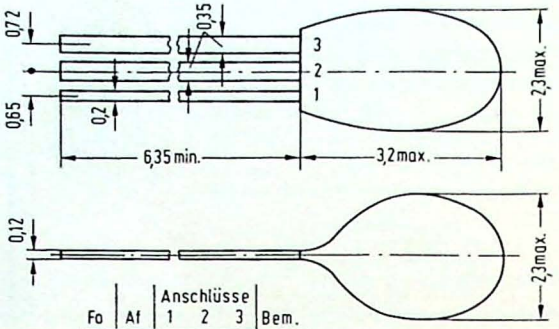

Fo	Af	Anschlüsse 1	2	3	Bem.
67	A	E	C	B	
67	B	B	E	C	
67	C	E	B	C	

TO-100

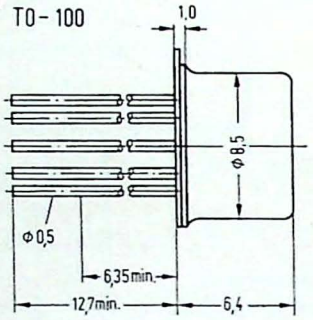

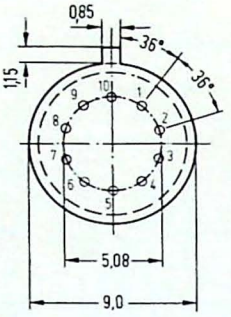

Bauform 68
Metall

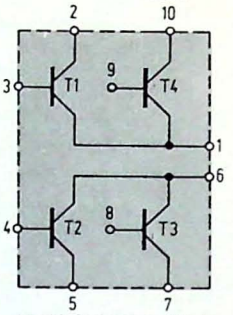

Anschlußschema zu 68 B

Fo	Af	Anschlüsse 1	2	3	4	5	6	7	8	9	10	Bem.
68	A	E1	C1	B1	E2	C2	B2	E3	C3	B3		*
68	B	E1/4	C1	B1	B2	C2	E2/3	C3	B3	B4	C4	*
68	C	E1	B1	C1/B2	E2	C2	C4	EE4	E3/B4	B3	E3	*

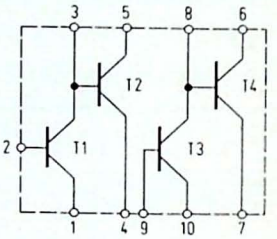

Anschlußschema zu 68 C

MT-38

Bauform 69
Metall

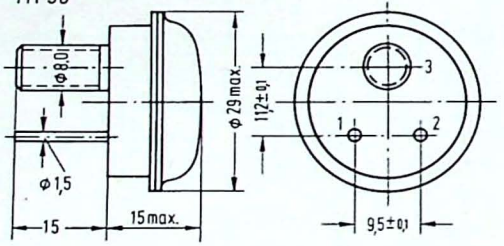

Fo	Af	Anschlüsse 1	2	3	Bem.
69	A	B	E	C	•

MT-55

Bauform 70
Metall

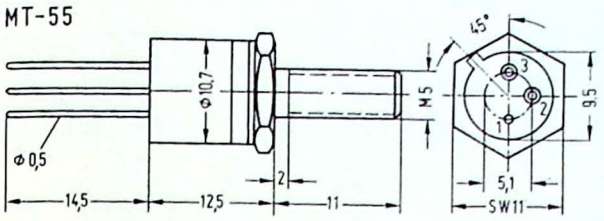

Fo	Af	Anschlüsse 1	2	3	Bem.
70	A	C	B	E	✱

U-122

Bauform 71
Keramik

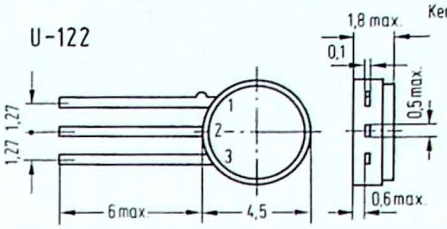

Fo	Af	Anschlüsse 1	2	3	Bem.
71	A	C	B	E	

TO-72

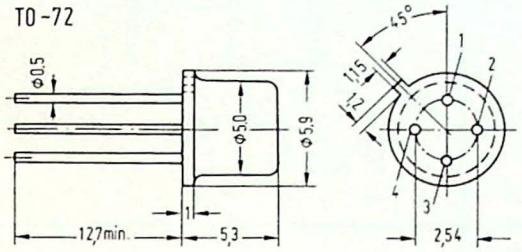

Bauform 72
Metall

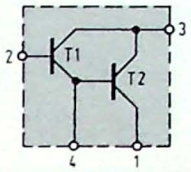

Anschlußschema zu 72C

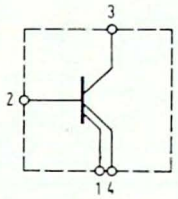

Anschlußschema zu 72Q

Fo	Af	Anschlüsse 1	2	3	4	Bem.
72	A	B	E	C	Geh.	✱
72	B	E	B	C	Geh.	✱
72	C	E2	B1	C1/C2	E1/B2	● Darlington
72	D	D	G	Sub.	S	✱✱
72	E	S	D	G	Sub.	✱✱
72	F	S	G	D	Sub.	✱✱
72	G	D	S	G	Sub.	✱✱
72	H	D	G2	G1	S	○
72	I	E	B1		B2	+++ PIN 3 fehlt
72	K	K	G		A	++ PIN 3 fehlt
72	L	D	G	S	Sub.	✱✱
72	M	E	B1		B2	✱ PIN 3 fehlt
72	N	D	S	G1	G2	+++
72	O	G1	G2	D	S	+++
72	P	S	G1	D	G2	+++
72	Q	E1	B	C	E2	●
72	R	K		A	G	✱ PIN 2 fehlt

R-8
R-9

Bauform 73
Glas mit
Metallumhüllung

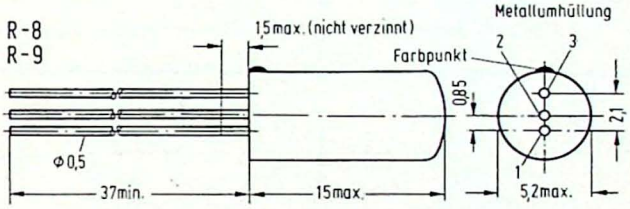

Fo	Af	Anschlüsse 1	2	3	Bem.
73	A	E	B	C	Farbpunkt: Collektor

R-23

Bauform 74
Metall

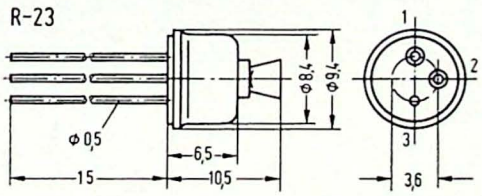

Fo	Af	Anschlüsse 1	2	3	Bem.
74	A	E	B	C	●

Spezial 12

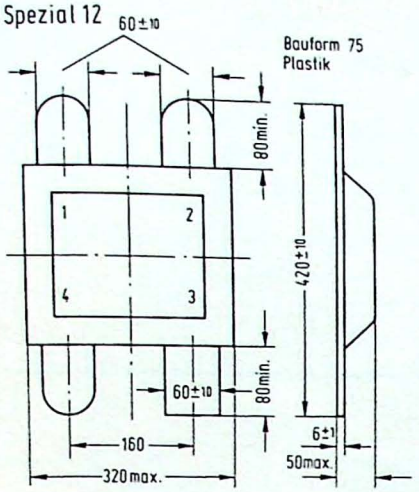

Abmessungen in µm (=10⁻³ mm)

Fo	Af	Anschlüsse 1	2	3	4	Bem.
75	A	E	C	B	C	

U-68

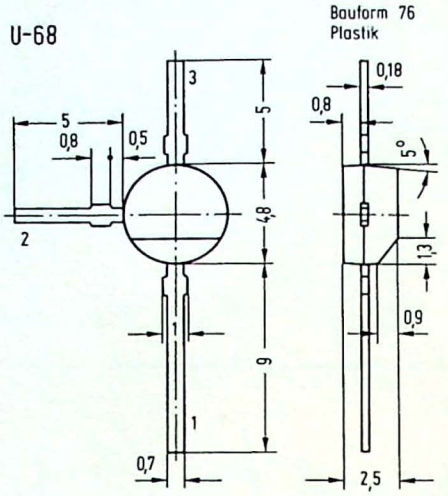

Fo	Af	Anschlüsse 1	2	3	Bem.
76	A	B	C	E	

MT-103
SOT56

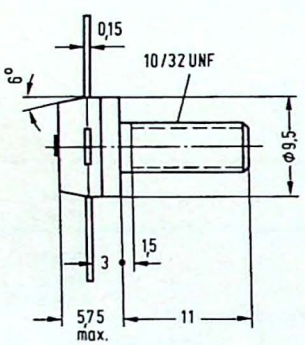

Bauform 77
Keramik mit
Metall-Gewindestutzen

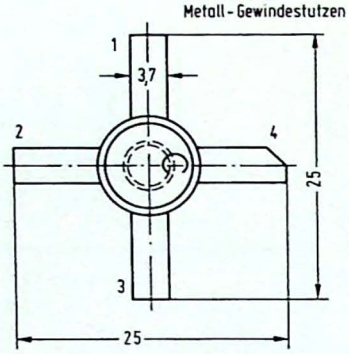

Fo	Af	Anschlüsse 1	2	3	4	Bem.
77	A	E	B	E	C	*

SOT-48

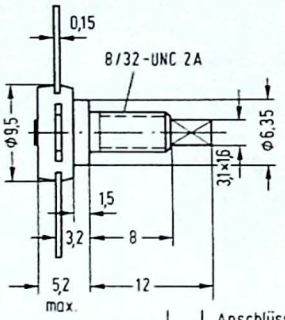

Bauform 78
Keramik mit
Metall-Gewindestutzen

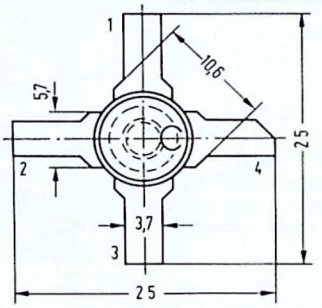

Fo	Af	Anschlüsse 1	2	3	4	Bem.
78	A	E	B	E	C	*

MD-43

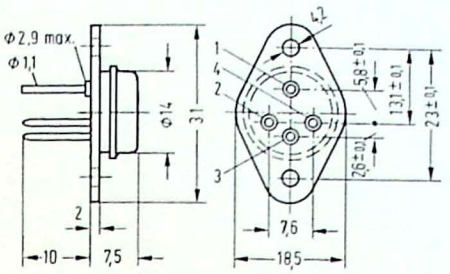

Fo	Af	Anschlüsse 1	2	3	4	Bem.
79	A	C	E2	B2/E1	B1	• Darlington

Bauform 79
Metall

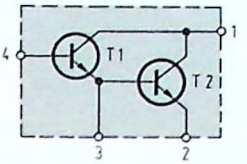

X-80

Bauform 80
Keramik

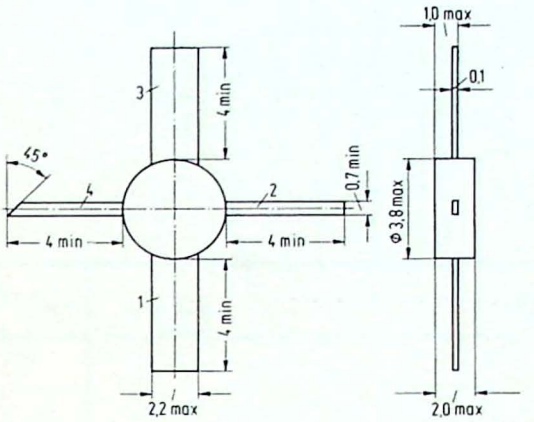

Fo	Af	Anschlüsse 1	2	3	4	Bem.
80	A	E	C	E	B	

U-118

Bauform 81
Keramik

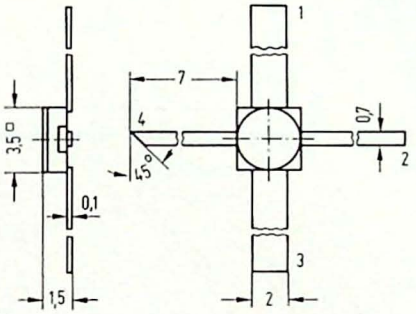

Fo	Af	Anschlüsse 1	2	3	4	Bem.
81	A	E	C	E	B	●●●
81	B	E	B	E	C	*

Spezial 10

Bauform 82
Plastik

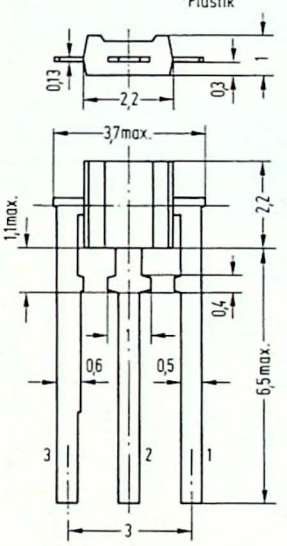

Fo	Af	Anschlüsse 1	2	3	Bem.
82	A	E	C	B	

Spezial 11

Bauform 83
Plastik

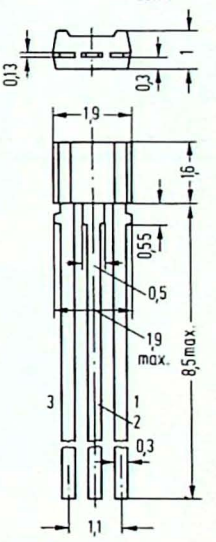

Fo	Af	Anschlüsse 1	2	3	Bem.
83	A	E	C	B	

TO-33

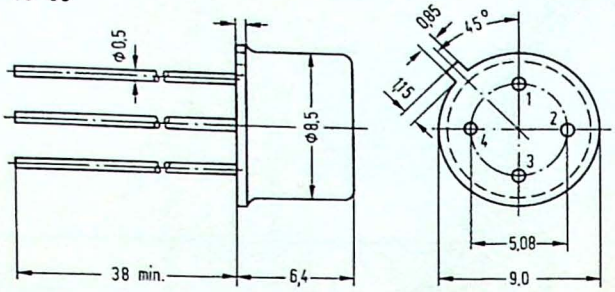

Bauform 84
Metall

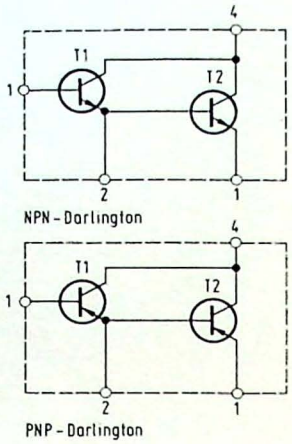

Fo	Af	Anschlüsse 1	2	3	4	Bem.
84	A	D	S	G	Sub.	*
84	B	E2	E1/B2	B1	C	● Darlington
84	C	E	B	C	Geh.	*
84	D	E	B1		B2	*
84	E	S	G	D	Sub	* *
84	F	D	G	S	Sub	* *
84	G	E	B1		B2	+ + +
84	H	S	G1	D	G2	+ + +
84	I	S	D	G2	G1	+ + +

U - 125

Bauform 85
Plastik

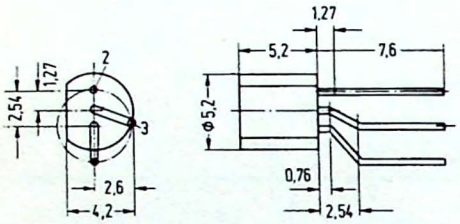

Fo	Af	Anschlüsse 1	2	3	Bem.
85	A	E	B	C	
85	B	C	B	E	

U - 100

Bauform 86
Plastik

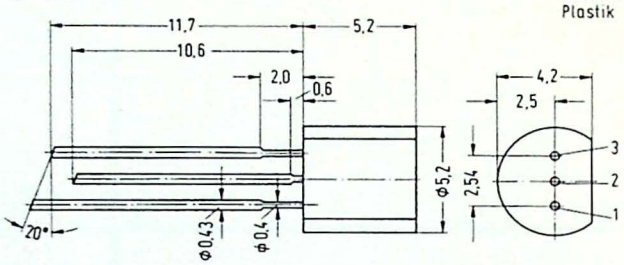

Fo	Af	Anschlüsse 1	2	3	Bem.
86	A	B	C	E	
86	B	B1	E	B2	
86	C	A	G	K	

X - 60

Bauform 87
Keramik

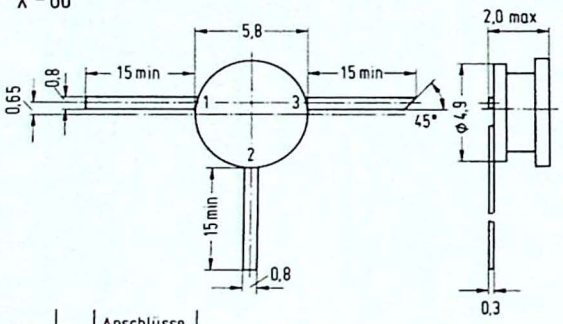

Fo	Af	Anschlüsse 1	2	3	Bem.
87	A	B	E	C	

U - 111

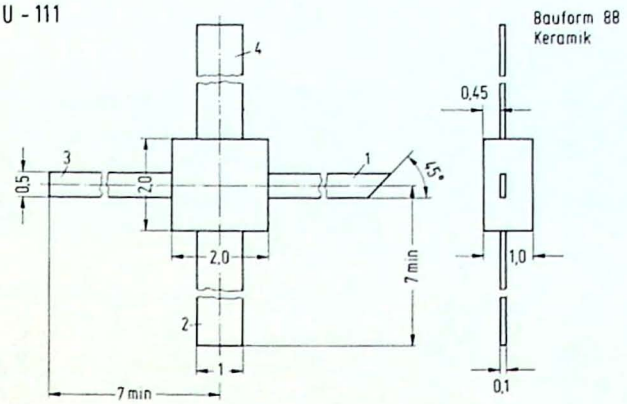

Fo	Af	Anschlüsse 1	2	3	4	Bem.
88	A	C	E	B	E	
88	B	B	E	C	E	

TO-84

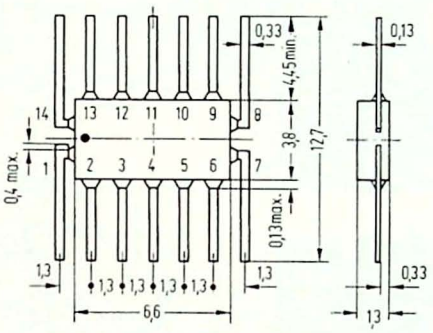

Bauform 89
Keramik

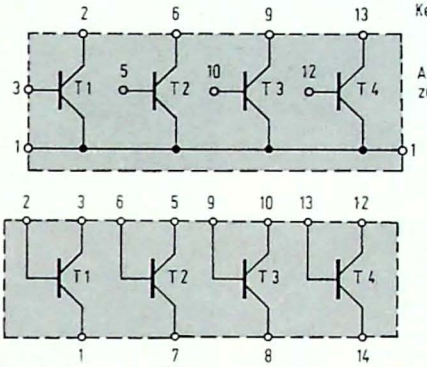

Anschlußschema zu 89 A

Anschlußschema zu 89 B u. C

Fo	Af	Anschlüsse 1	2	3	4	5	6	7	8	9	10	11	12	13	14	Bem.
89	A	E1/2/3/4	C1	B1		B2	C2			C3	B3		B4	C4		
89	B	E1	B1	C1		C2	B2	E2	E3	B3	C3		C4	B4	E4	
89	C	EN1	BN1	CN1		CP2	BP2	EP2	EP3	BP3	CP3		CN4	BN4	EN4	
89	D		B1	C1/B2	C2								B3	E2/C3	E1/E3	

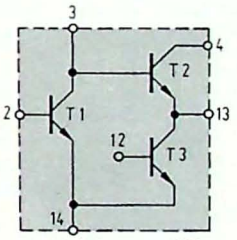

Anschlußschema zu 89 D

Bauform 90
Keramik

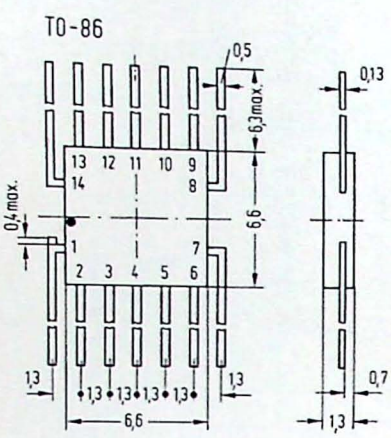

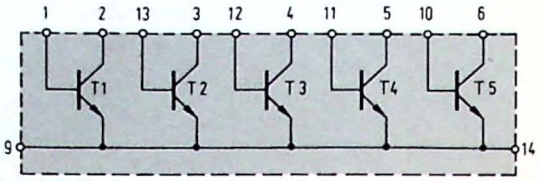

Anschlußschema zu 90 A

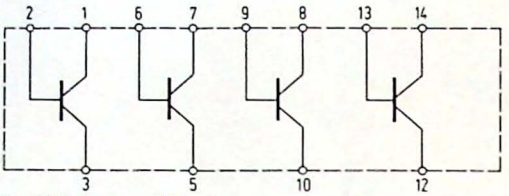

Anschlußschema zu 90 B u C

Anschlüsse

Fo	Af	1	2	3	4	5	6	7	8	9	10	11	12	13	14	Bem.
90	A	B1	C1	C2	C3	C4	C5			E	B5	B4	B3	B2	E	
90	B	C1	B1	E1		E2	B2	C2	C3	B3	E3		E4	B4	C4	
90	C	CN1	BN1	EN1		EN2	BN2	CN2	CP3	BP3	EP3		EP4	BP4	CP4	

Bauform 91
Keramik

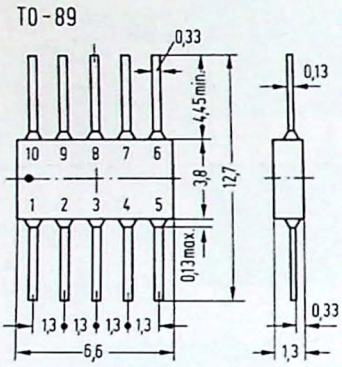

Anschlußschema zu 91 A

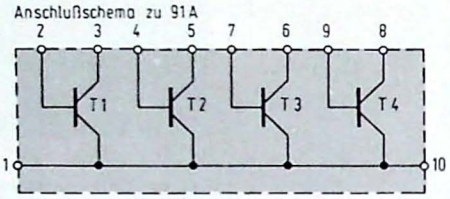

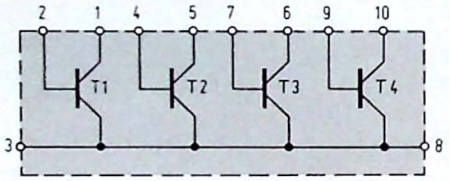

Anschlußschema zu 91 B

Anschlußschema zu 91 C

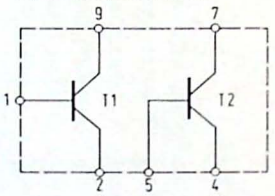

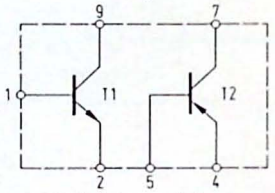

Anschlußschema zu 91 D

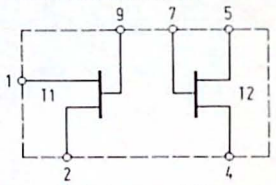

Anschlußschema zu 91 E

Anschlüsse

Fo	Af	1	2	3	4	5	6	7	8	9	10	Bem.
91	A	C1/2/3/4	B1	E1	B2	E2	E3	B3	E4	B4	C1/2/3/4	
91	B	C1	B1	E1/2/3/4	B2	C2	C3	B3	E1/2/3/4	B4	C4	
91	C	B1	E1		E2	B2		C2		C1		
91	D	BN	EN		EP	BP		CP		CN		
91	E	D1	S1		S2	D2		G2		G1		

Bauform 92
Plastik

TO-116

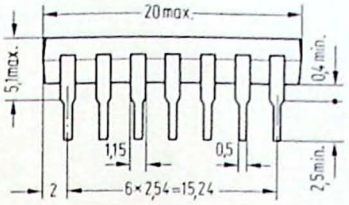

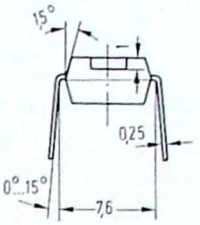

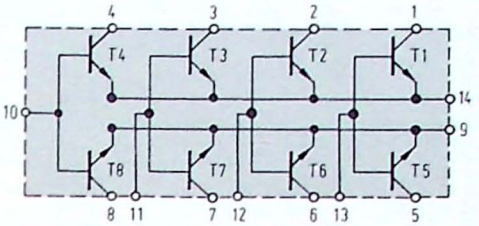

Anschlußschema zu 92 B

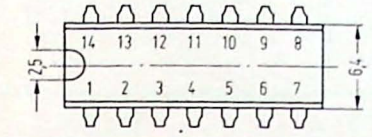

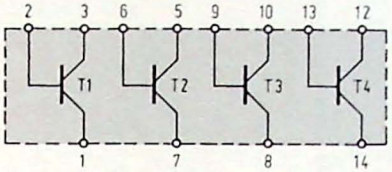

Anschlußschema zu 92 A, D, I, K

Fo	Af	Anschlüsse 1	2	3	4	5	6	7	8	9	10	11	12	13	14	Bem.
92	A	EN1	BN1	CN1		CP2	BP2	EP2	EP3	BP3	CP3		CN4	BN4	EN4	
92	B	C1	C2	C3	C4	C5	C6	C7	C8	E5/6/7/8	B4/8	B3/7	B2/6	B1/5	E1/2/3/4	
92	C	B1	C1	C2	C3	C4	C5			E	B5	B4	B3	B2	E	
92	D	E1	B1	C1		C2	B2	E2	E3	B3	C3		C4	B4	E4	
92	E	C1/2/3/4	E1	B1		B2	E2			E3	B3		B4	E4		
92	F	E1/2/3/4	C1	B1		B2	C2			C3	B3		B4	C4		
92	G		B1	C1/B2	C2								B3	E2/C3	E1/E3	
92	H	C1	B1	E1		E2	B2	C2	C3	B3	E3		E4	B4	C4	
92	I	CN1	BN1	EN1		EN2	BN2	CN2	CP3	BP3	EP3		EP4	BP4	CP4	
92	K	CN1	BN1	EN1		EP2	BP2	CP2	CP3	BP3	EP3		EN4	BN4	CN4	
92	L	Sub	D3	G3	S3	S4	G4	D4	Sub	D1	G1	S1	S2	G2	D2	

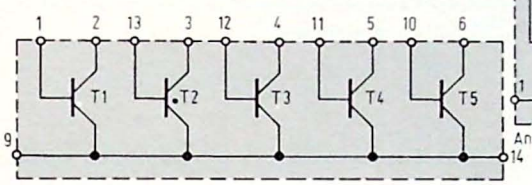

Anschlußschema zu 92 C

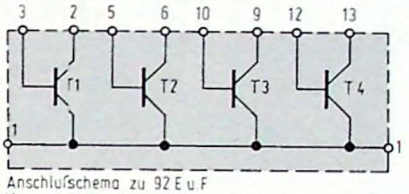

Anschlußschema zu 92 E u. F

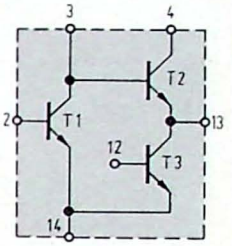

Anschlußschema zu 92 G

TO-116 ä

Bauform 93
Plastik

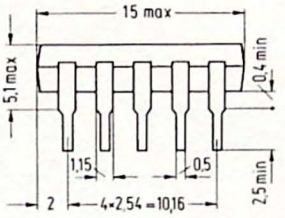

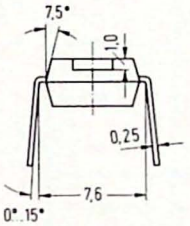

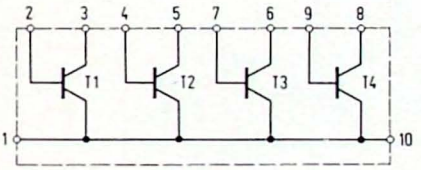

Anschlußschema zu 93 A

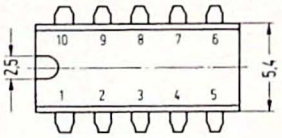

Fo	Af	Anschlüsse 1	2	3	4	5	6	7	8	9	10	Bem.
93	A	C1/2/3/4	B1	E1	B2	E2	E3	B3	E4	B4	C1/2/3/4	

MT-72 (SOT-48/2)

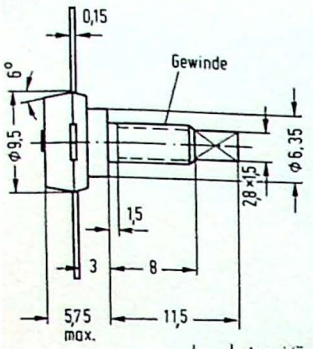

Bauform 94
Keramik mit Metall-Gewindestutzen

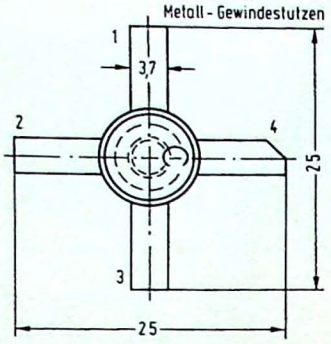

Fo	Af	Anschlüsse 1	2	3	4	Bem.
94	A	E	B	E	C	• Gewinde: 8-32 UNC
94	B	E	B	E	C	• Gewinde: 8-32 NC-2A
94	C	E	B	E	C	• Gewinde: 8-32 NC-3A
94	D	E	B	E	C	• Gewinde: 8-32 UNC-2A

MT-84 (SOT-48/3)

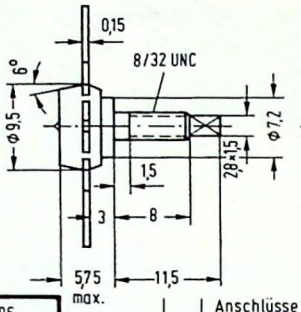

Bauform 95
Keramik mit Metall-Gewindestutzen

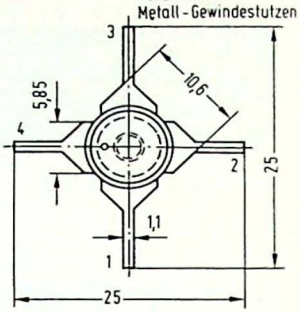

Fo	Af	Anschlüsse 1	2	3	4	Bem.
95	A	E	B	E	C	✳ Farbpunkt: Collektor

MT-94 (SOT-55/3)

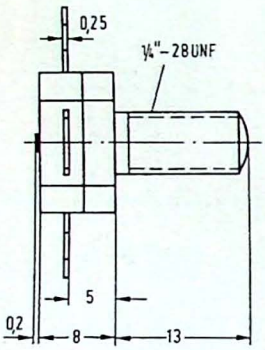

Bauform 96
Keramik mit Metall-Gewinde stutzen

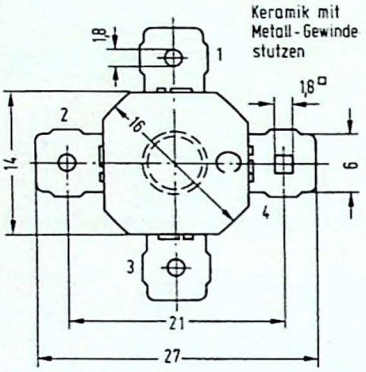

Fo	Af	Anschlüsse 1	2	3	4	Bem.
96	A	E	B	E	C	✳

X-87 (SOT-37/6)

Bauform 97
Keramik

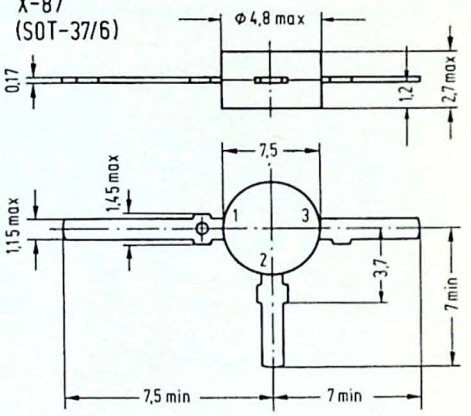

Fo	Af	Anschlüsse 1	2	3	Bem.
97	A	C	B	E	
97	B	C	E	B	

X-9

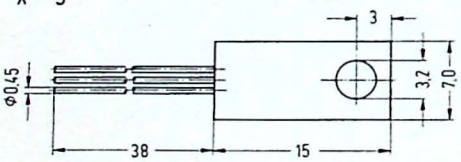

Bauform 98
Metall

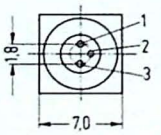

Fo	Af	Anschlüsse 1	2	3	Bem.
98	A	E	B	C	•

R-60

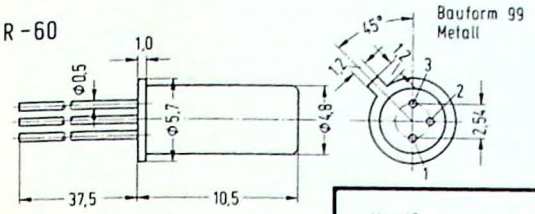

Fo	Af	Anschlüsse 1	2	3	Bem.
99	A	C	B	E	•

X-12

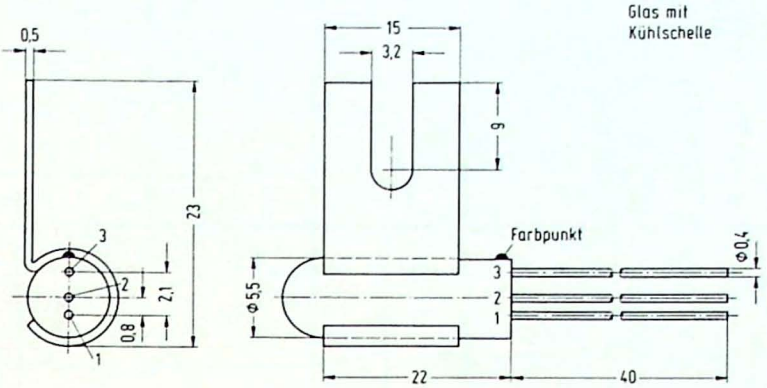

Fo	Af	Anschlüsse 1	2	3	Bem.
100	A	E	B	C	Farbpunkt: Collektor

U-16

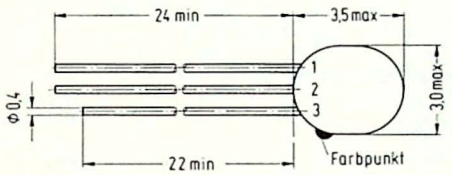

Fo	Af	Anschlüsse 1	2	3	Bem.
101	A	E	B	C	Farbpunkt: Collektor

U-97

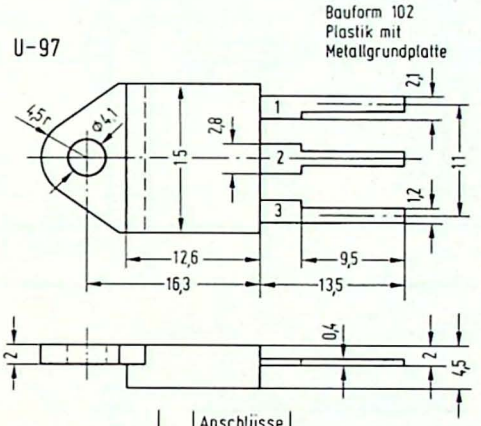

Fo	Af	Anschlüsse 1	2	3	Bem.
102	A	E	C	B	•

U-37

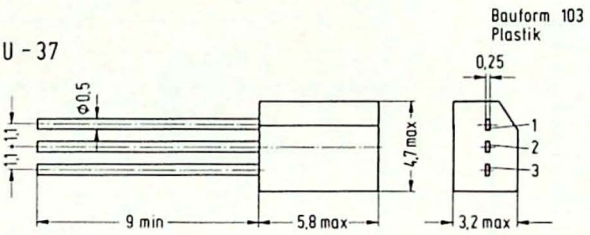

Fo	Af	Anschlüsse 1	2	3	Bem.
103	A	E	C	B	
103	B	G	S	D	
103	C	S	G	D	

U-51

Bauform 104
Plastik

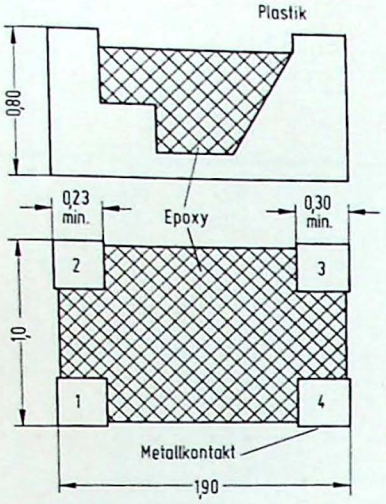

Fo	Af	Anschlüsse 1	2	3	4	Bem.
104	A	S	D	G	G	
104	B	E	B	C	Geh	

U-93

Bauform 105
Keramik mit Metallflansch

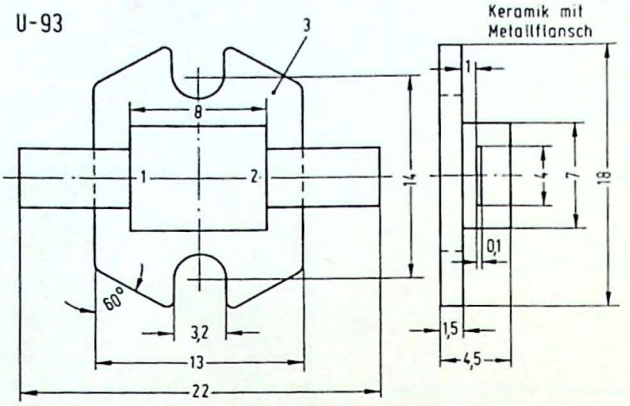

Fo	Af	Anschlüsse 1	2	3	Bem.
105	A	C	B	E	●●●

X-77

Bauform 108
Metall / Keramik

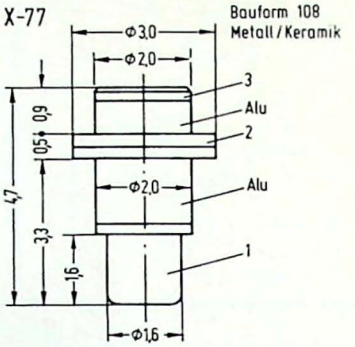

Fo	Af	Anschlüsse 1	2	3	Bem.
108	A	C	B	E	●

U-110

Bauform 106
Keramik

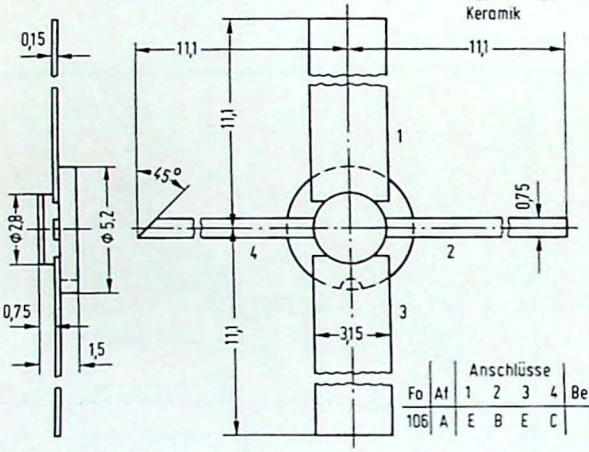

Fo	Af	Anschlüsse 1	2	3	4	Bem.
106	A	E	B	E	C	

U-49

Bauform 109
Plastik

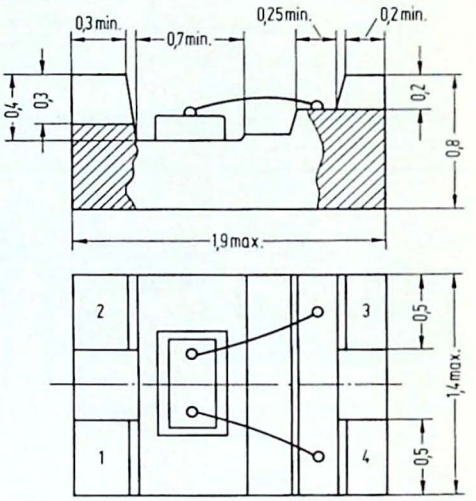

Fo	Af	Anschlüsse 1	2	3	4	Bem.
109	A	C	C	E	B	

U - 20

Bauform 107
Metall

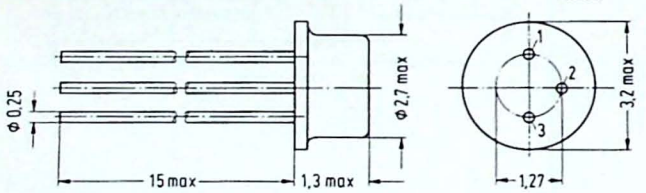

Fo	Af	Anschlüsse 1	2	3	Bem.
107	A	E	B	C	●

MT - 28

Bauform 110
Metall

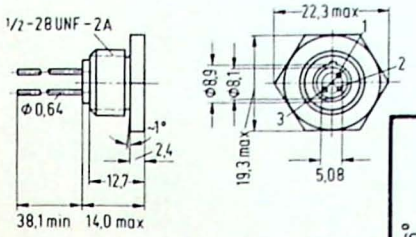

Fo	Af	Anschlüsse 1	2	3	Bem.
110	A	E	B	C	•

SOT-36

Bauform 111
Keramik mit
Metall - Gewindestutzen

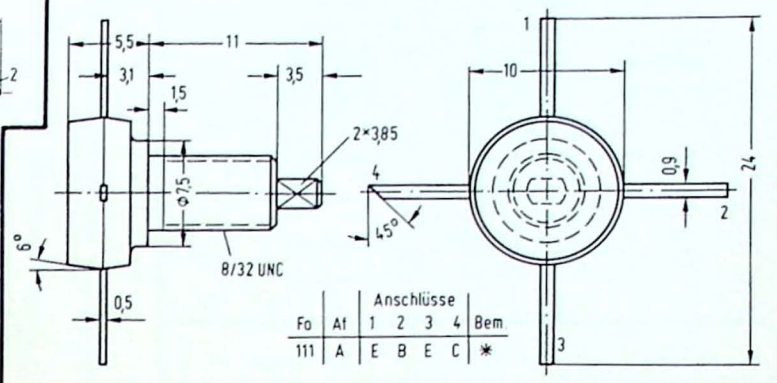

Fo	Af	Anschlüsse 1	2	3	4	Bem.
111	A	E	B	E	C	*

X-65

Bauform 112
Plastik

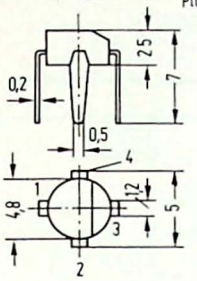

Fo	Af	Anschlüsse 1	2	3	4	Bem.
112	A	B	E	C	Geh.	

X-124 (SOT-37/4)

Bauform 113
Plastik

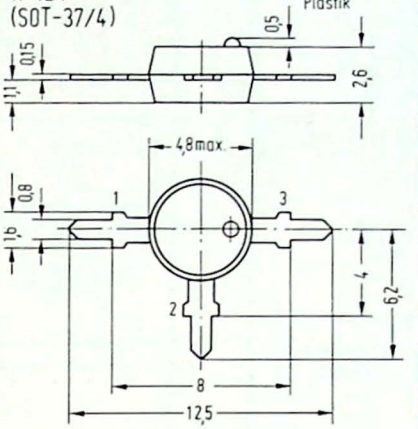

Fo	Af	Anschlüsse 1	2	3	Bem.
113	A	B	E	C	Farbpunkt: Collektor
113	B	E	B	C	Farbpunkt: Collektor

TO - 11

Bauform 114
Metall

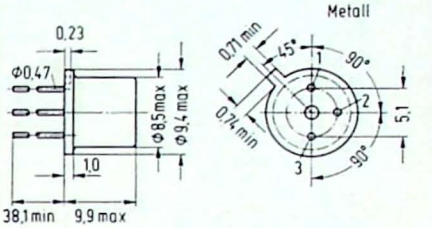

Fo	Af	Anschlüsse 1	2	3	Bem.
114	A	E	B	C	•
114	B	E	B	C	• • •
114	C	E	B	C	*

R - 101

Bauform 115
Metall

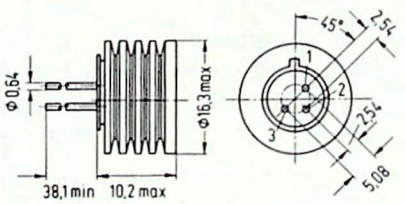

Fo	Af	Anschlüsse 1	2	3	Bem
115	A	E	B	C	•

MM - 7

Bauform 116
Metall

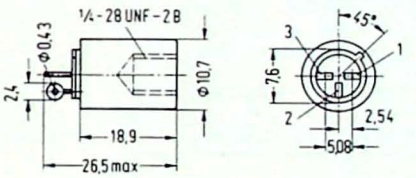

Fo	Af	Anschlüsse 1	2	3	Bem
116	A	E	B	C	•

MM - 8

Bauform 117
Metall

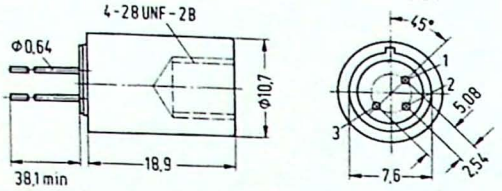

Fo	Af	Anschlüsse 1	2	3	Bem.
117	A	E	B	C	•

TO - 99

Bauform 119
Metall

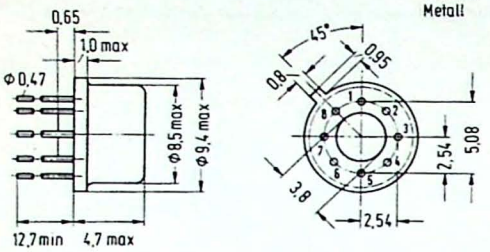

Fo	Af	Anschlüsse 1	2	3	4	5	6	7	8	Bem.
119	A	C1	B1	E1		E2	B2	C2		•
119	B	CN	BN	EN		EP	BP	CP		•

TO - 41

Bauform 121
Metall

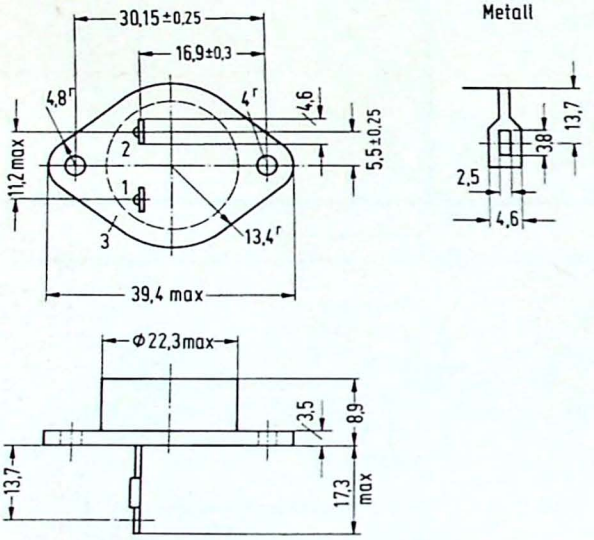

Fo	Af	Anschlüsse 1	2	3	Bem.
121	A	B	E	C	•

TO - 50

Bauform 118
Plastik

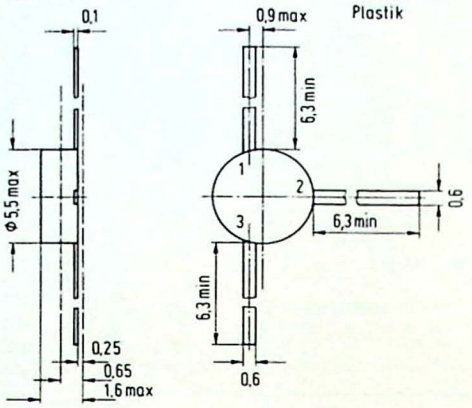

Fo	Af	Anschlüsse 1	2	3	Bem.
118	A	E	C	B	
118	B	C	E	B	
118	C	C	B	E	

U - 96
U - 142

Bauform 120
Plastik mit
Kühlschelle

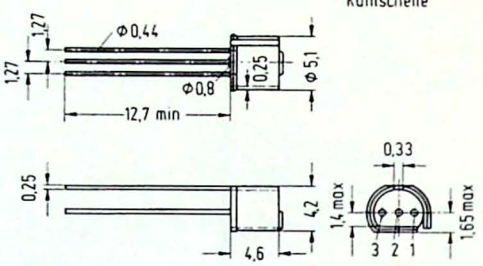

Fo	Af	Anschlüsse 1	2	3	Bem.
120	A	E	B	C	

TO-60

Bauform 122
Metall

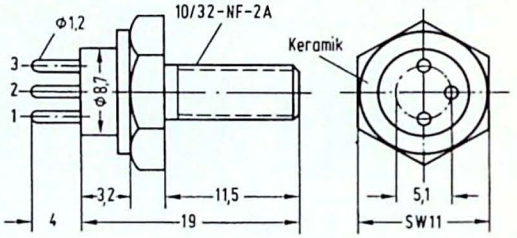

Fo	Af	Anschlüsse 1	2	3	Bem.
122	A	C	B	E	•
122	B	C	B	E	•••

TO-36

Bauform 123
Metall

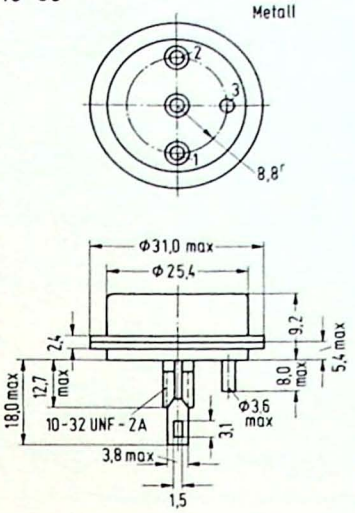

Fo	Af	Anschlüsse 1	2	3	Bem.
123	A	B	E	C	●

TO - 57

Bauform 124
Metall

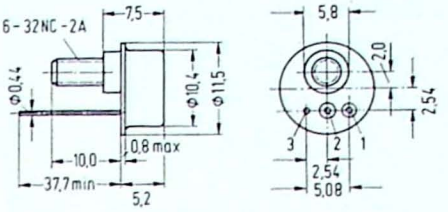

Fo	Af	Anschlüsse 1	2	3	Bem.
124	A	E	B	C	●

MD - 4

Bauform 125
Métall

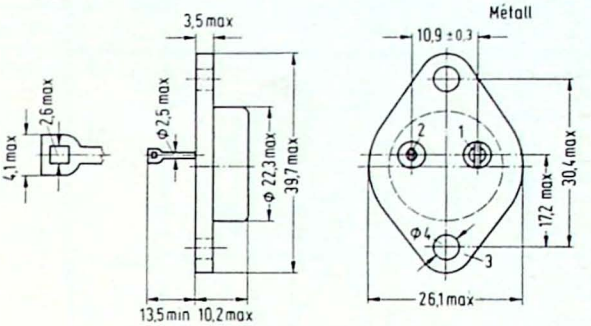

Fo	Af	Anschlüsse 1	2	3	Bem.
125	A	E	B	C	●

MT - 11

Bauform 126
Metall

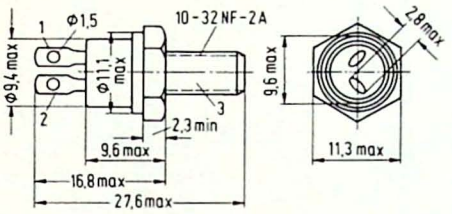

Fo	Af	Anschlüsse 1	2	3	Bem.
126	A	B	E	C	●

MD - 34

Bauform 127
Metall

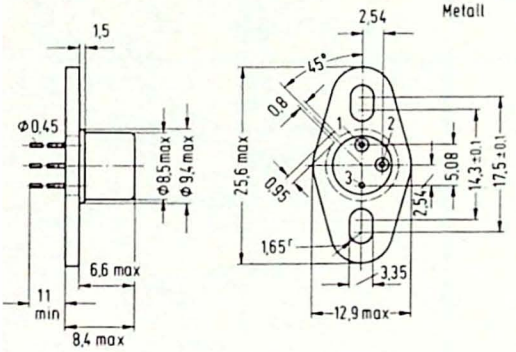

Fo	Af	Anschlüsse 1	2	3	Bem.
127	A	E	B	C	●

MD - 30

(10 - 66 mit Radiator)

Bauform 128
Metall

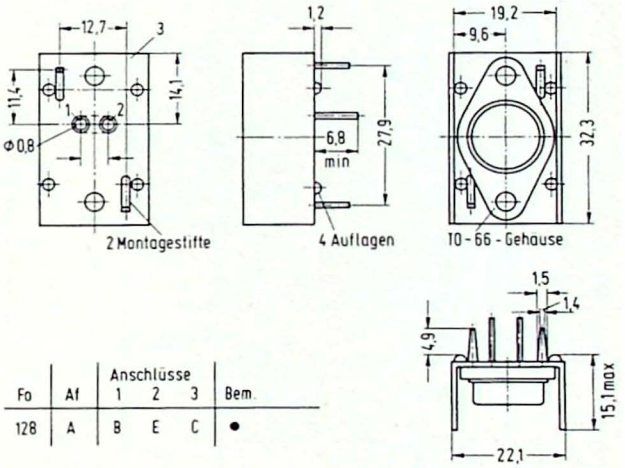

Fo	Af	Anschlüsse 1	2	3	Bem.
128	A	B	E	C	●

TO - 219 A

Bauform 129
Plastik mit
Metallgrundplatte

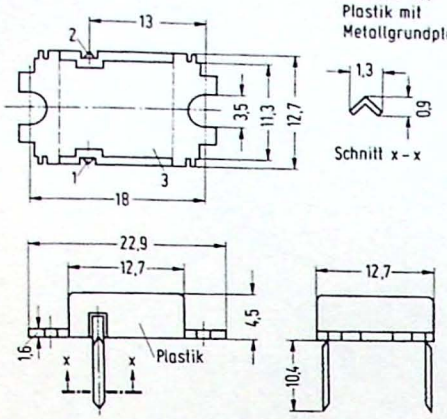

Fo	Af	Anschlüsse 1	2	3	Bem.
129	A	B	E	C	•

TO - 219 B

Bauform 130
Plastik mit
Metallgrundplatte

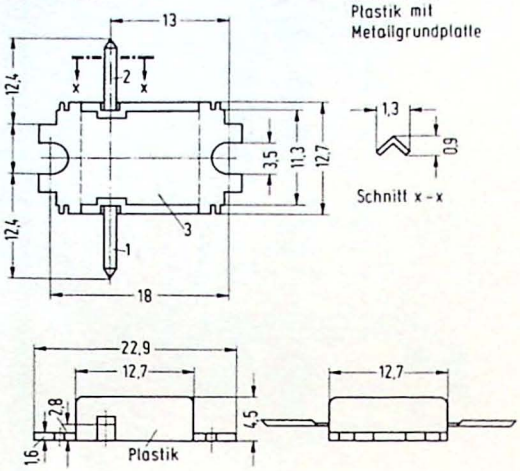

Fo	Af	Anschlüsse 1	2	3	Bem
130	A	B	E	C	•

MD - 41

Bauform 131
Metall

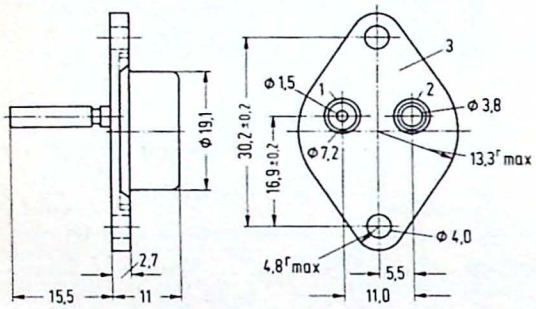

Fo	Af	Anschlüsse 1	2	3	Bem.
131	A	B	E	C	•

MD - 37

Bauform 132
Metall

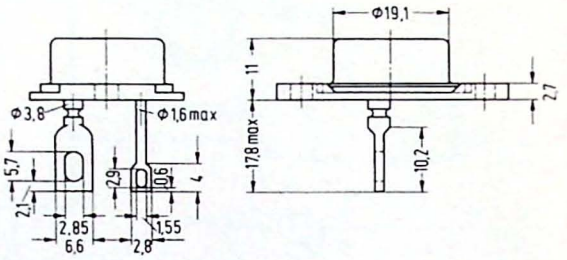

MD - 38

Bauform 133
Metall

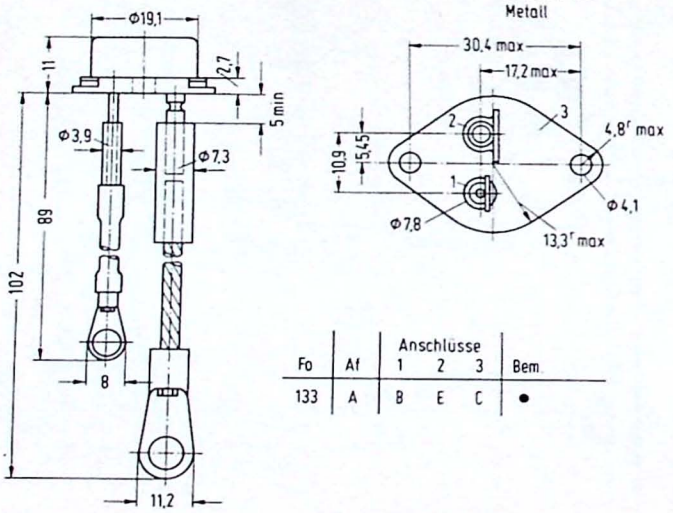

Fo	Af	Anschlüsse 1	2	3	Bem.
133	A	B	E	C	•

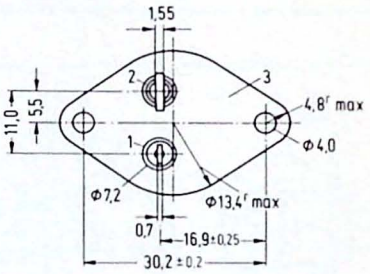

Fo	Af	Anschlüsse 1	2	3	Bem.
132	A	B	E	C	•

MM - 9

Bauform 134
Metall

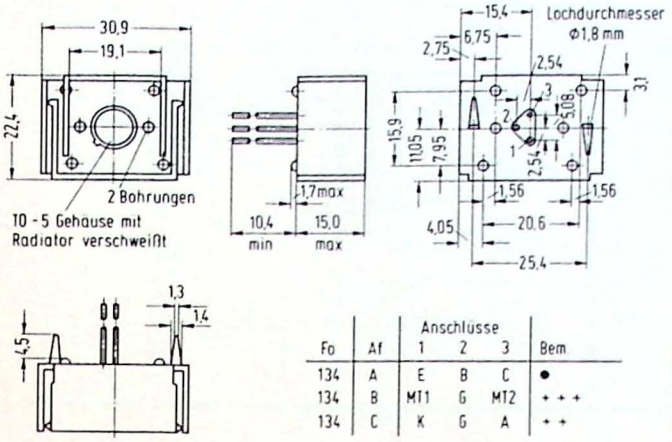

Fo	Af	Anschlüsse 1	2	3	Bem
134	A	E	B	C	●
134	B	MT1	G	MT2	+ + +
134	C	K	G	A	+ +

MT - 93

Bauform 137
Keramik mit
Metall-
Gewindestutzen

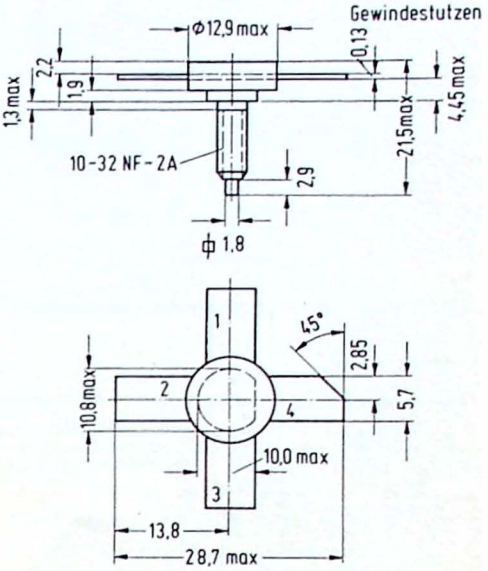

Fo	Af	Anschlüsse 1	2	3	4	Bem.
137	A	E	B	E	C	●

X - 109

Bauform 135
Plastik mit
Metallgrundplatte

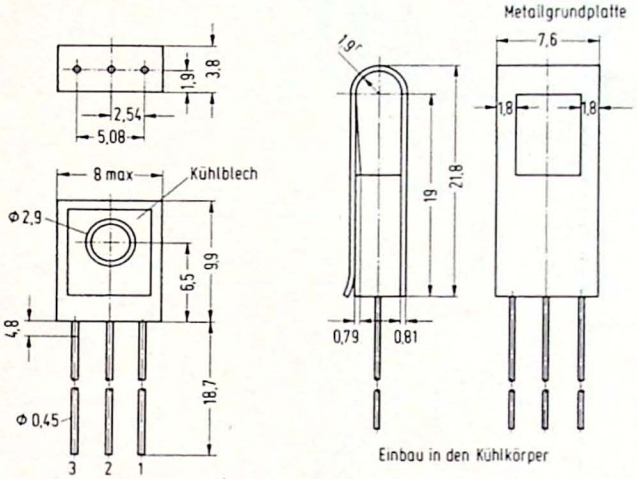

Fo	Af	Anschlüsse 1	2	3	Bem.
135	A	E	B	C	●
135	B	E	B	C	● (mit Kühlkörper)

U-34

Bauform 138
Plastik

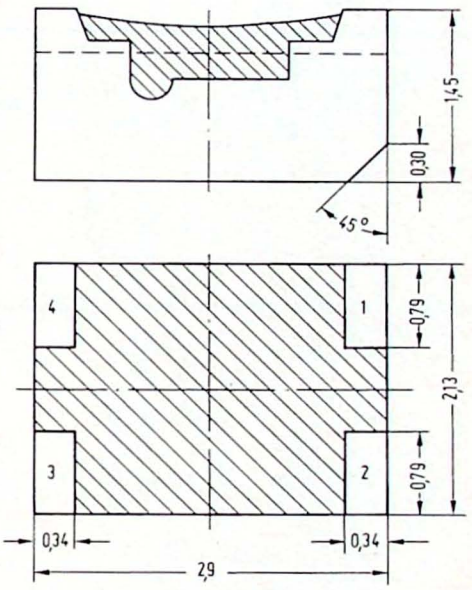

Fo	Af	Anschlüsse 1	2	3	4	Bem.
138	A	C	C	E	B	

TO - 8

Bauform 136
Metall

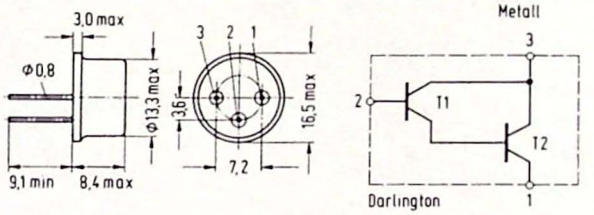

Fo	Af	Anschlüsse 1	2	3	Bem.
136	A	E	B	C	●
136	B	E	B	C	●
136	C	E2	B1	C1/C2	● Darlington
136	D	K	G	A	+ +
136	E	E	B	C	● ●

TO - 102

Bauform 139
Metall

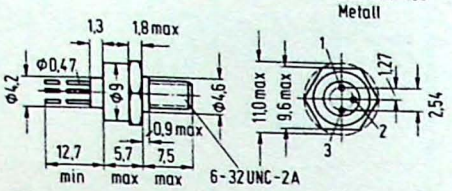

Fo	Af	Anschlüsse 1	2	3	Bem.
139	A	E	B	C	● Gewinde isoliert

R - 137

Bauform 140
Plastik

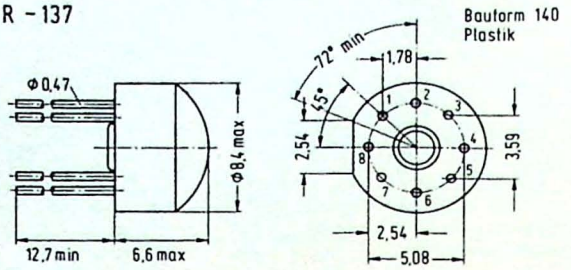

Fo	Af	Anschlüsse 1	2	3	4	5	6	7	8	Bem.
140	A	C1	B1	E1		E2	B2	C2		

TO - 107

Bauform 141
Metall

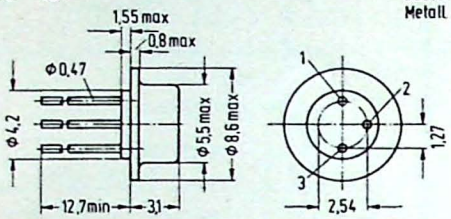

Fo	Af	Anschlüsse 1	2	3	Bem.
141	A	E	B	C	●

X-44

Bauform 142
Metall

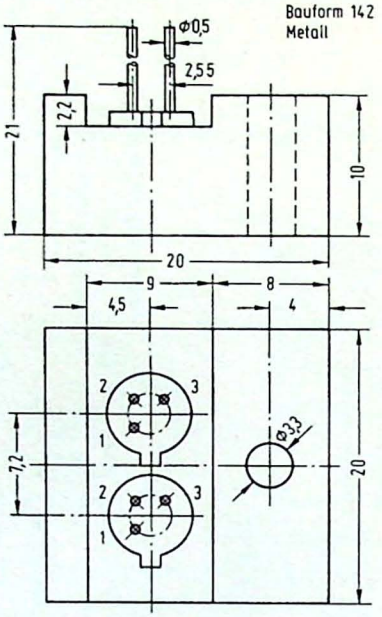

Fo	Af	Anschlüsse 1	2	3	Bem.
142	A	E	B	C	●

TO - 51
U - 5

Bauform 143
Plastik

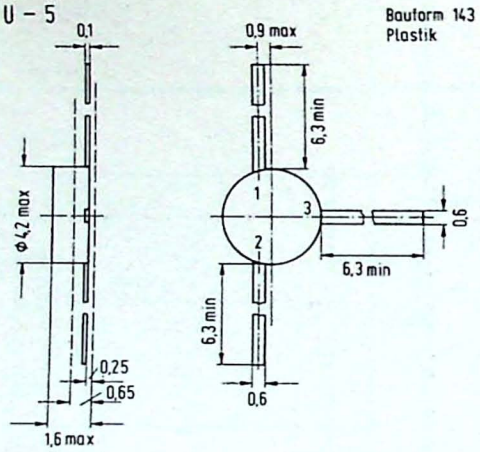

Fo	Af	Anschlüsse 1	2	3	Bem.
143	A	E	B	C	
143	B	B	E	C	

TO - 9

Bauform 144
Metall

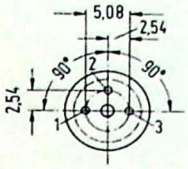

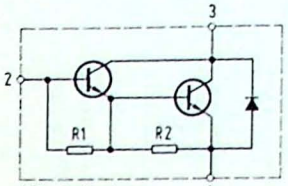

NPN - Darlington

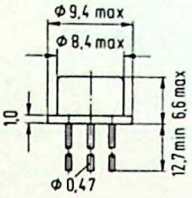

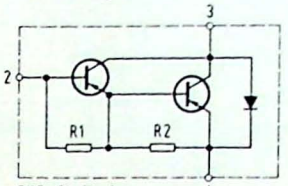

PNP - Darlington

Fo	Af	Anschlüsse 1	2	3	Bem.
144	A	E	B	C	•
144	B	E2	B1	C1/C2	• Darlington
144	C	E	B	C	•
144	D	K	G	A	•

TO - 45

Bauform 145
Metall

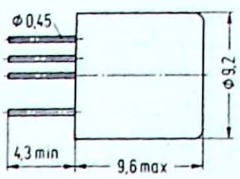

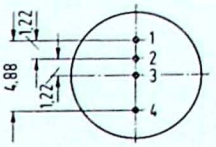

Fo	Af	Anschlüsse 1	2	3	4	Bem.
145	A	E	B	Geh.	C	•

R - 19

Bauform 146
Glas mit Metallumhüllung

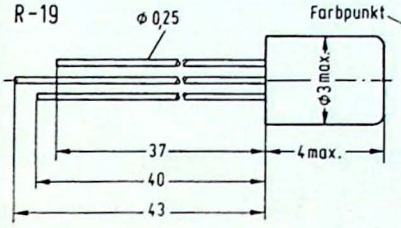

Fo	Af	Anschlüsse 1	2	3	Bem.
146	A	E	B	C	• Collektor
146	B	B	C	E	• Farbpunkt: Emitter

MT - 24

Bauform 147
Metall

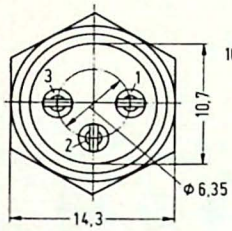

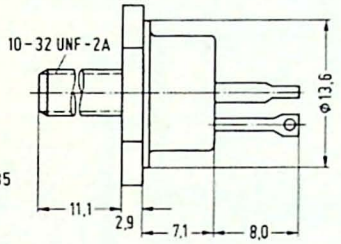

Fo	Af	Anschlüsse 1	2	3	Bem.
147	A	E	B	C	•

R - 155

Bauform 148
Metall

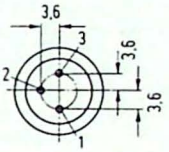

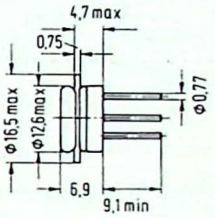

Fo	Af	Anschlüsse 1	2	3	Bem.
148	A	E	B	C	•

R - 95

Bauform 149
Metall

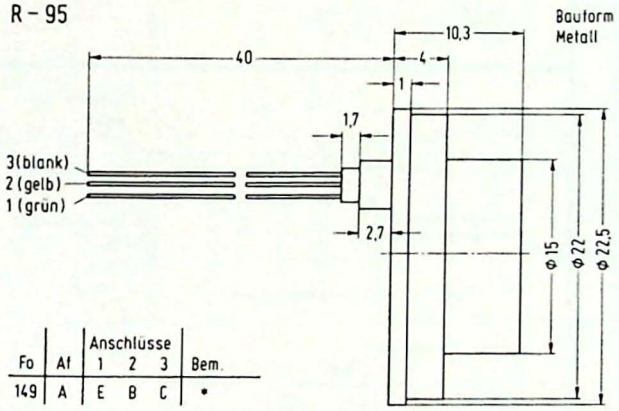

Fo	Af	Anschlüsse 1	2	3	Bem.
149	A	E	B	C	•

R - 54

Bauform 150
Metall

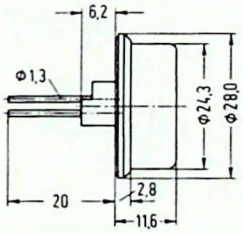

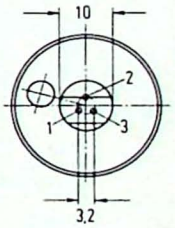

Fo	Af	Anschlüsse 1	2	3	Bem.
150	A	E	B	C	•

MD - 16

Bauform 151
Metall

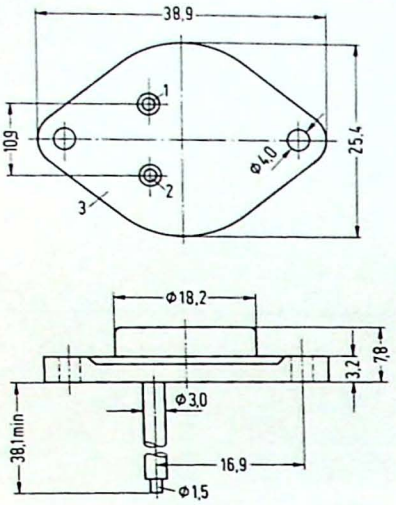

Fo	Af	Anschlüsse 1	2	3	Bem.
151	A	E	B	C	•

OV-4
OV-7
OV-9
TO-22

Bauform 152
Metall

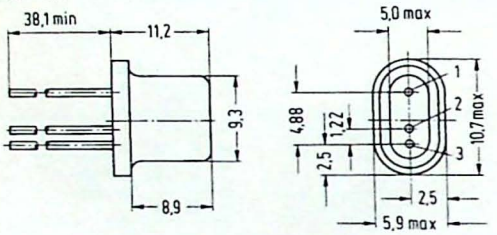

Fo	Af	Anschlüsse 1	2	3	Bem.
152	A	C	B	E	*
152	B	C	B	E	•••

R - 58

Bauform 153
Metall

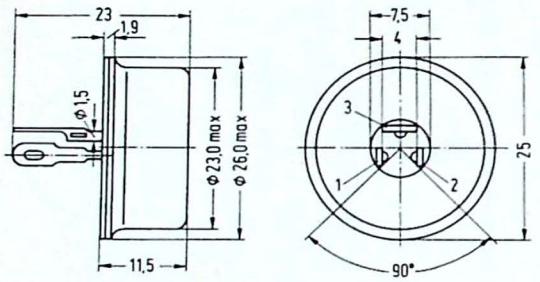

Fo	Af	Anschlüsse 1	2	3	Bem.
153	A	E	B	C	*

TO - 37

Bauform 154
Metall

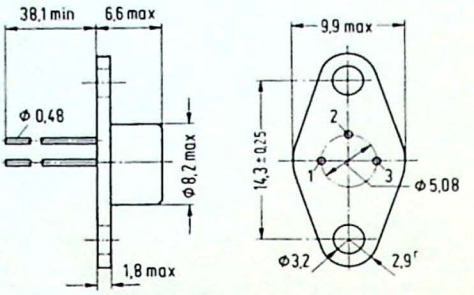

Fo	Af	Anschlüsse 1	2	3	Bem.
154	A	E	B	C	•
154	B	E	B	C	•••

TO - 36 a.

Bauform 155
Metall

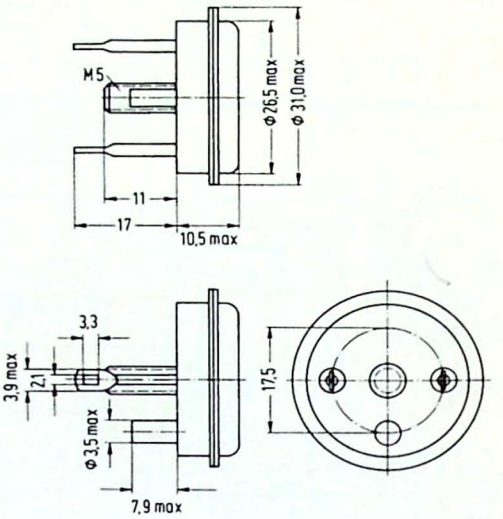

Fo	Af	Anschlüsse 1	2	3	Bem.
155	A	E	C	B	•

R - 47

Bauform 156
Metall

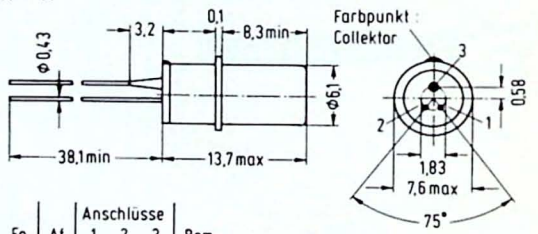

Fo	Af	Anschlüsse 1	2	3	Bem.
156	A	E	B	C	*

R - 44
TO - 58

Bauform 157
Metall

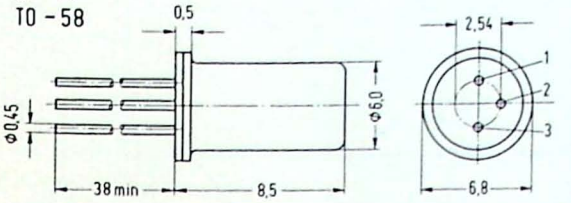

Fo	Af	Anschlüsse 1	2	3	Bem.
157	A	E	B	C	*
157	B	C	B	E	*

R - 43

Bauform 158
Metall

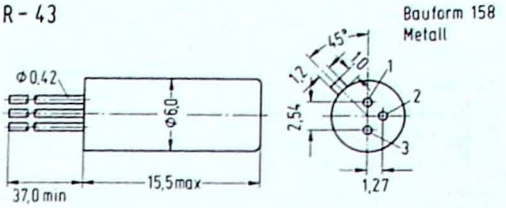

Fo	Af	Anschlüsse 1	2	3	Bem.
158	A	E	B	C	*

TO - 7

Bauform 159
Metall

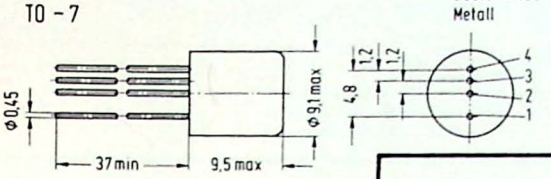

Fo	Af	Anschlüsse 1	2	3	4	Bem.
159	A	C	Geh.	B	E	*

R - 76
R - 87

Bauform 160
Glas

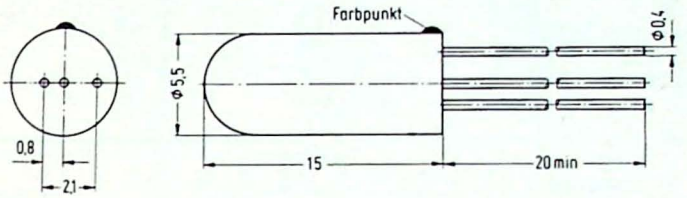

Fo	Af	Anschlüsse 1	2	3	Bem.
160	A	C	B	E	Farbpunkt : Collektor

MT - 110

Bauform 161
Keramik mit
Metall-
Gewindestutzen

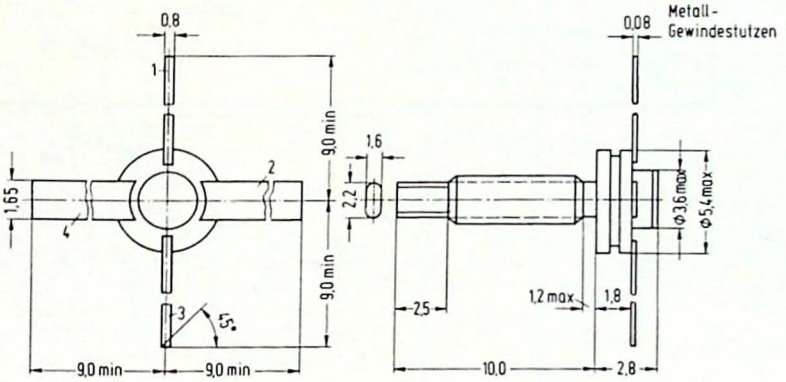

Fo	Af	Anschlüsse 1	2	3	4	Bem.
161	A*	B	E	C	E	*

R - 38

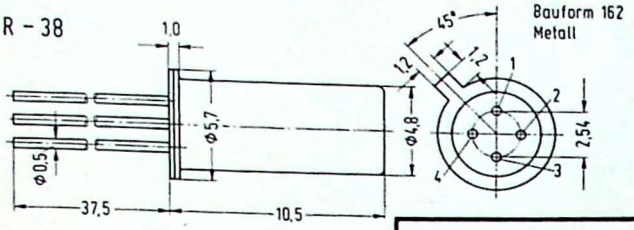

Fo	Af	Anschlüsse 1	2	3	4	Bem.
102	A	E	B	C	Geh.	•

TO - 44

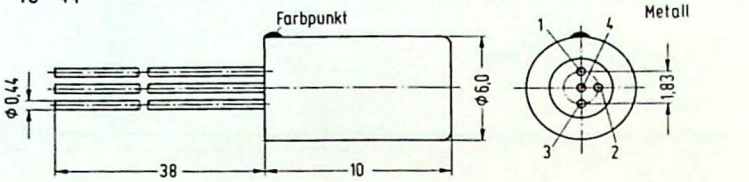

Fo	Af	Anschlüsse 1	2	3	4	Bem.
163	A	C	B	E	Geh.	• Farbpunkt : Collektor
163	B	E	B	C	Geh.	• Farbpunkt : Emitter

R - 48

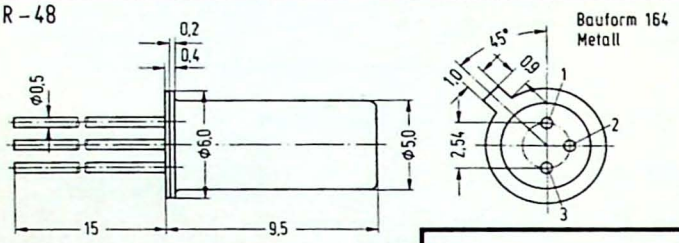

Fo	Af	Anschlüsse 1	2	3	Bem.
164	A	E	B	C	•

R - 42

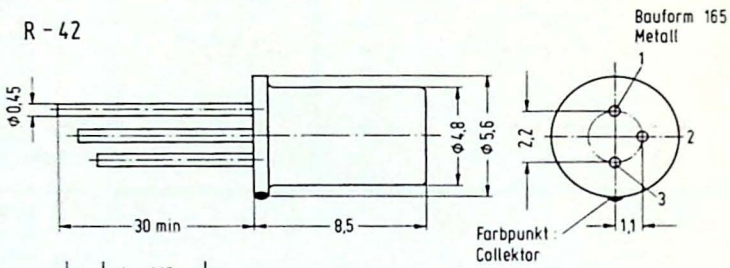

Fo	Af	Anschlüsse 1	2	3	Bem.
165	A	E	B	C	•

R - 90
R - 96

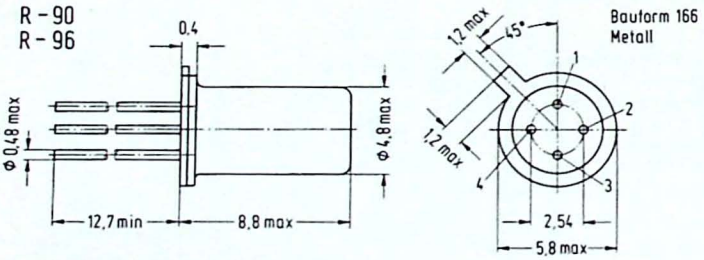

Fo	Af	Anschlüsse 1	2	3	4	Bem.
166	A	B	E	C	Geh.	•
166	B	E	B	C	Geh.	•

Spezial 6

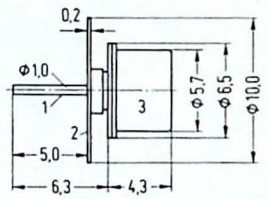

Fo	Af	Anschlüsse 1	2	3	Bem.
167	A	C	B	E	•••

R - 10
R - 93

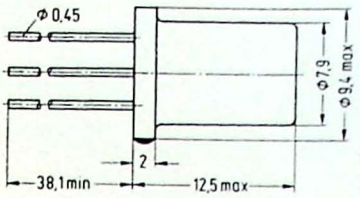

Bauform 168
Metall

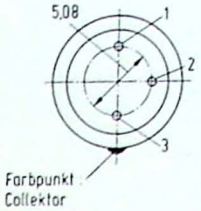

Fo	Af	Anschlüsse 1	2	3	Bem.
168	A	E	B	C	●

MT - 106

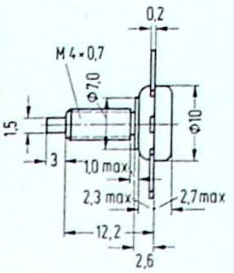

Bauform 169
Keramik mit
Metall-
Gewindestutzen

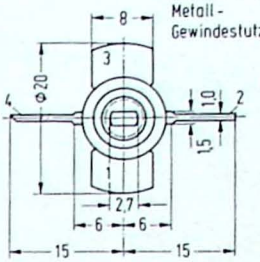

Fo	Af	Anschlüsse 1	2	3	4	Bem.
169	A	E	B	E	C	●●●

MT - 66

Bauform 170
Keramik mit
Metall-
Gewindestutzen

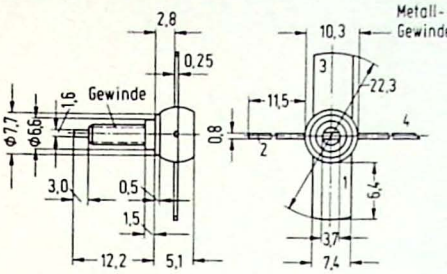

Fo	Af	Anschlüsse 1	2	3	4	Bem.
170	A	E	B	E	C	● Gewinde: M 4
170	B	E	B	E	C	● Gewinde: 8 - 32 UNC - 2A

U - 23

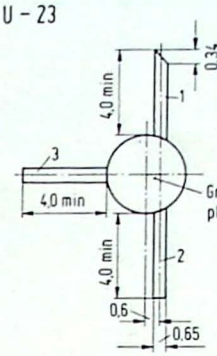

Bauform 171
Keramik

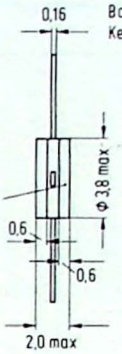

Fo	Af	Anschlüsse 1	2	3	Bem.
171	A	B	E	C	
171	B	S	D	G	

U - 89

Bauform 172
Plastik mit
Metall-
Grundplatte

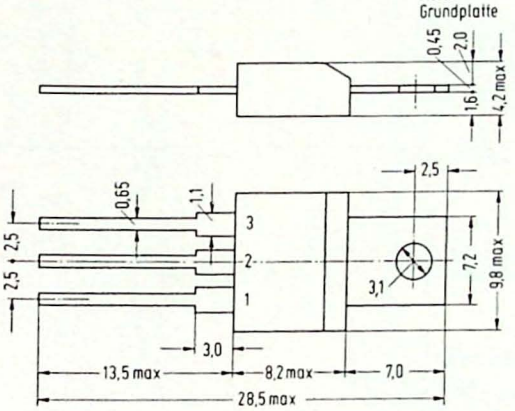

Fo	Af	Anschlüsse 1	2	3	Bem.
172	A	C	B	E	●
172	B	E	C	B	●
172	C	E	C	B	● Flachmontage

R - 103

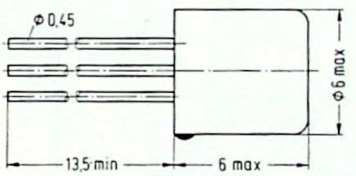

Bauform 173
Metall

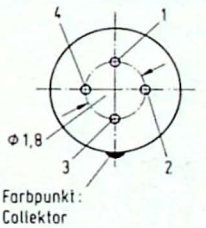

Fo	Af	Anschlüsse 1	2	3	4	Bem.
173	A	E	B	C	Geh.	●

TO - 17

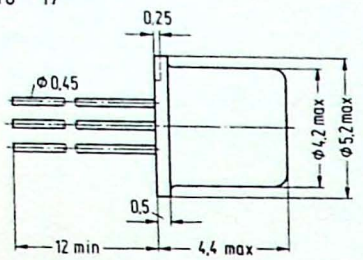

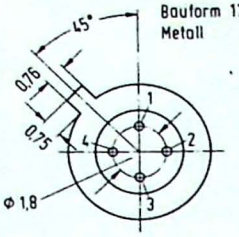

Fo	Af	Anschlüsse 1	2	3	4	Bem.
174	A	E	B	C	Geh.	•
174	B	S	G	D	Geh.	•

R - 128

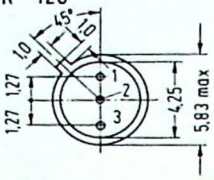

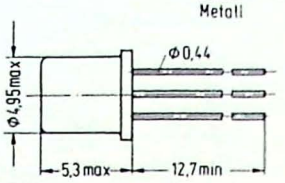

Fo	Af	Anschlüsse 1	2	3	Bem.
175	A	E	C	B	•
175	B	S	G	D	•

MT - 98

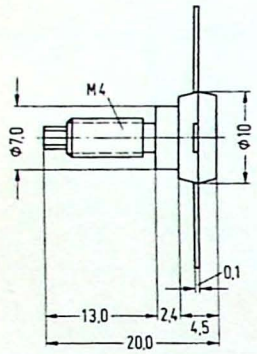

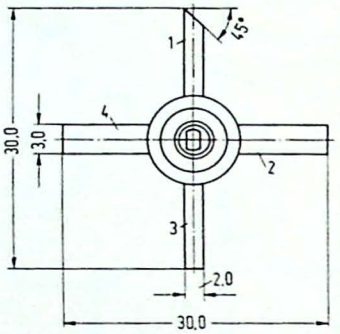

Fo	Af	Anschlüsse 1	2	3	4	Bem.
176	A	C	E	B	E	•••

MD - 36

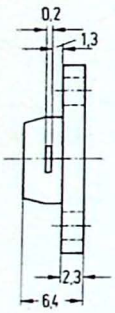

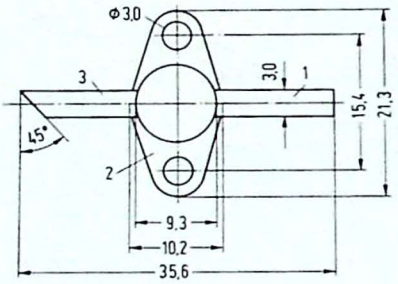

Fo	Af	Anschlüsse 1	2	3	Bem.
177	A	B	E	C	•••

TO - 202 (X - 51)

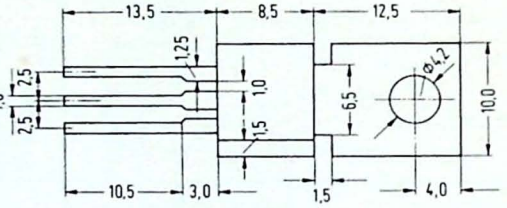

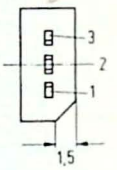

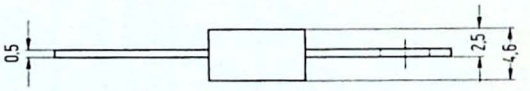

Fo	Af	Anschlüsse 1	2	3	Bem.
178	A	E	C	B	•
178	B	E	C	B	• Flachmontage
178	C	E	B	C	•
178	D	E	C	B	• wie TO-5
178	E	E	C	B	• Anschlüsse gekröpft
178	F	E	C	B	• Kühlblech gekröpft
178	G	C	E	B	•

U - 55

Bauform 179
Plastik

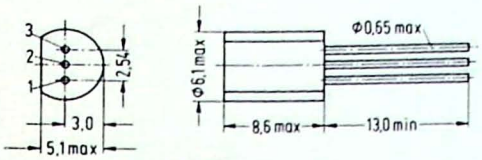

Fo	Af	Anschlüsse 1	2	3	Bem
179	A	E	C	B	

X - 122

Bauform 180
Plastik mit
Kühlschelle

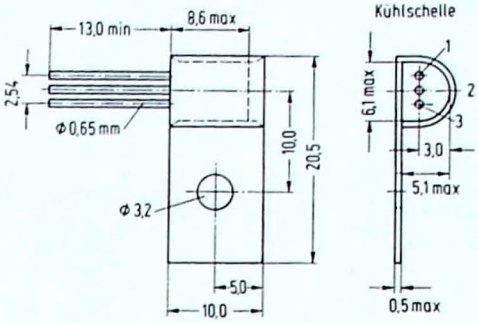

Fo	Af	Anschlüsse 1	2	3	Bem
180	A	B	C	E	

TO-117

Bauform 181
Keramik mit
Metall-
Gewindestutzen

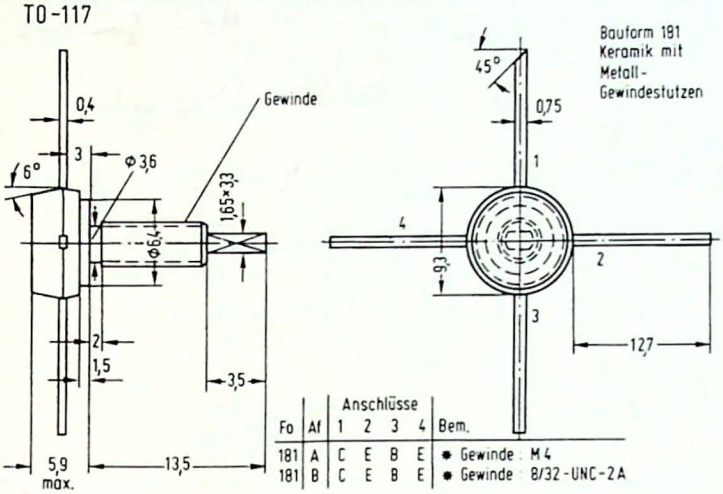

Fo	Af	Anschlüsse 1	2	3	4	Bem.
181	A	C	E	B	E	● Gewinde : M 4
181	B	C	E	B	E	● Gewinde : 8/32-UNC-2A

MD - 32.

Bauform 182
Metall

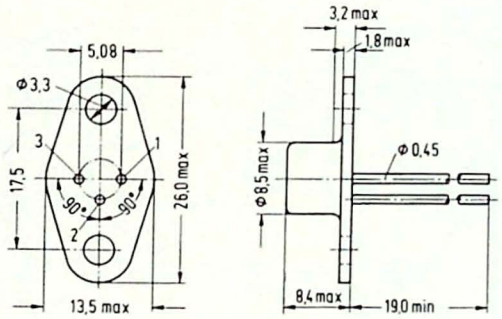

Fo	Af	Anschlüsse 1	2	3	Bem.
182	A	E	B	C	●
182	B	E	B	C	●●●

X - 63
(TO - 131 a)

Bauform 183
Keramik

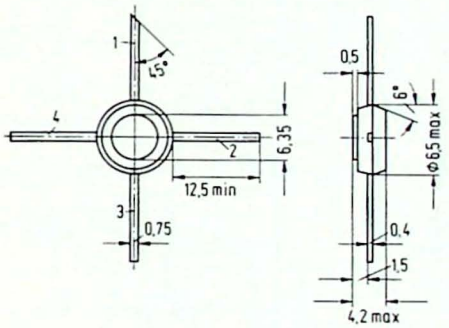

Fo	Af	Anschlüsse 1	2	3	4	Bem.
183	A	C	E	B	E	

MT - 105

Bauform 184
Keramik mit
Metall - Gewinde-
stutzen

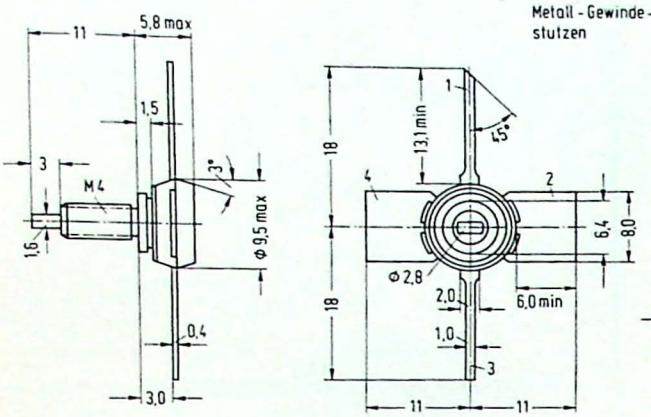

Fo	Af	Anschlüsse 1	2	3	4	Bem.
184	A	C	E	B	E	*
184	B	C	E	B	E	● ● ●

MT - 79

Bauform 185
Keramik mit
Metall - Gewinde-
stutzen

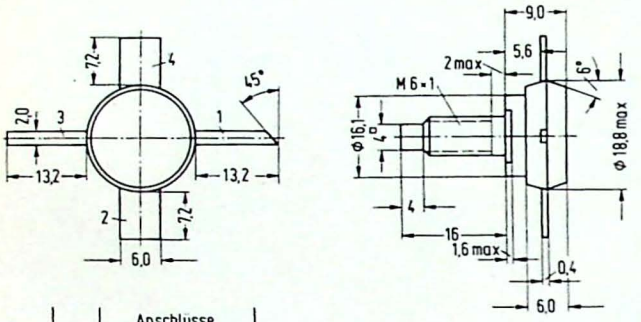

Fo	Af	Anschlüsse 1	2	3	4	Bem.
185	A	C	E	B	E	*
185	B	C	E	B	E	● ● ●

X - 102

Bauform 186
Plastik mit
Metallgrundplatte

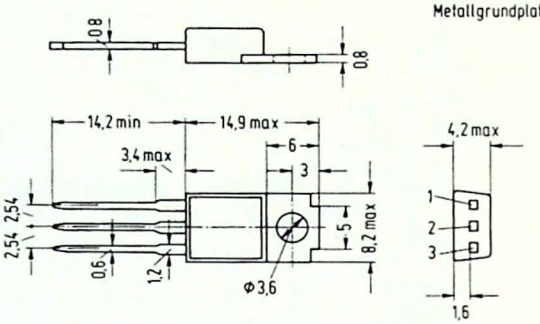

Fo	Af	Anschlüsse 1	2	3	Bem.
186	A	B	C	E	●

Spezial 1

Bauform 187
Plastik

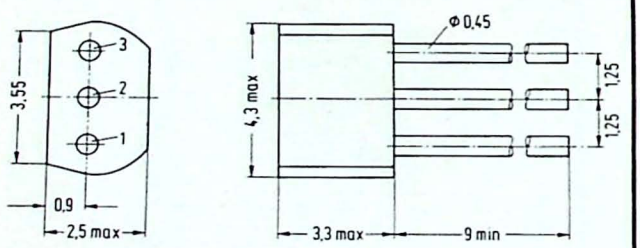

Fo	Af	Anschlüsse 1	2	3	Bem.
187	A	E	C	B	
187	B	S	G	D	

MD - 18
MD - 48

Bauform 188
Metall

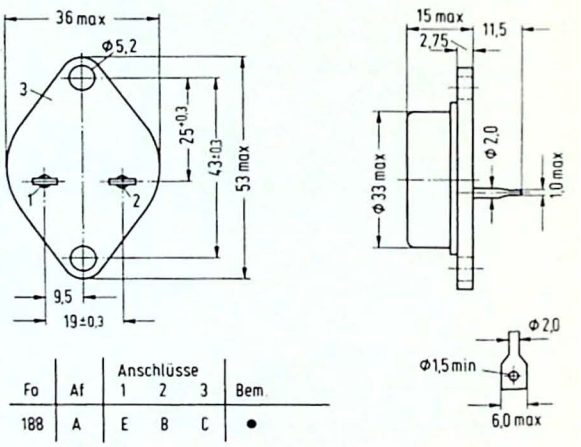

Fo	Af	Anschlüsse 1	2	3	Bem.
188	A	E	B	C	●

MT - 100

Bauform 189
Keramik mit
Metall-Gewinde-
stutzen

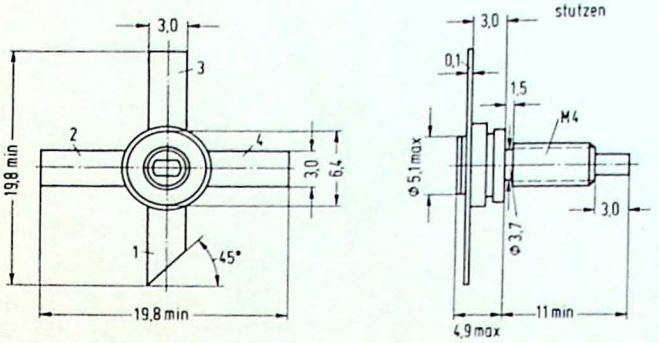

Fo	Af	Anschlüsse 1	2	3	4	Bem.
189	A	C	E	B	E	●

MD - 11
MD - 17
MD - 47

Bauform 190
Metall

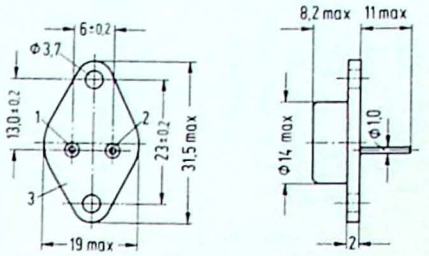

Fo	Af	Anschlüsse 1	2	3	Bem.
190	A	B	E	C	●

MD - 10

Bauform 191
Metall

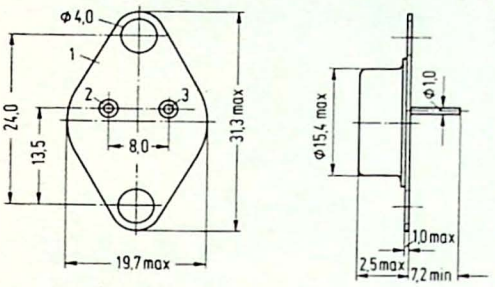

Fo	Af	Anschlüsse 1	2	3	Bem.
191	A	C	B	E	●

X - 5

Bauform 192
Metall mit
Kühlkörper

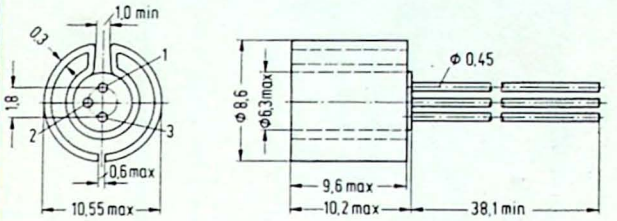

Fo	Af	Anschlüsse 1	2	3	Bem.
192	A	C	B	E	●

R - 27

Bauform 193
Metall

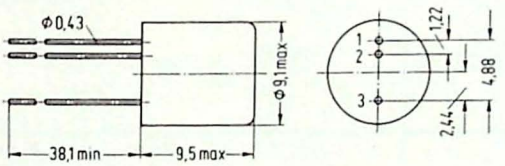

Fo	Af	Anschlüsse 1	2	3	Bem.
193	A	E	B	C	●

X - 67

Bauform 194
Plastik mit
Kühlschelle

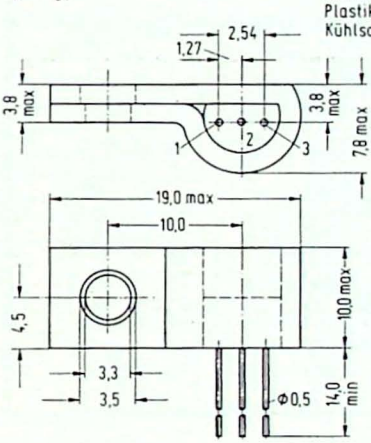

Fo	Af	Anschlüsse 1	2	3	Bem.
194	A	E	C	B	

MD - 29

Bauform 195
Metall

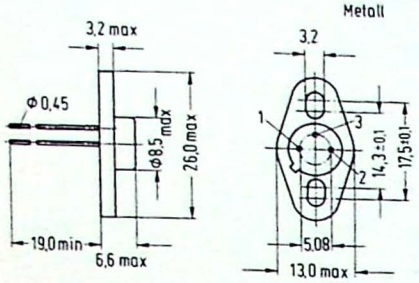

Fo	Af	Anschlüsse 1	2	3	Bem
195	A	E	B	C	●
195	B	E	B	C	●●●

X - 137 a.

Bauform 196
Plastik

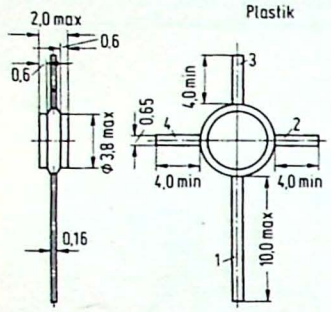

Fo	Af	Anschlüsse 1	2	3	4	Bem.
196	A	C	B	E	B	

MM - 5

Bauform 198
Metall

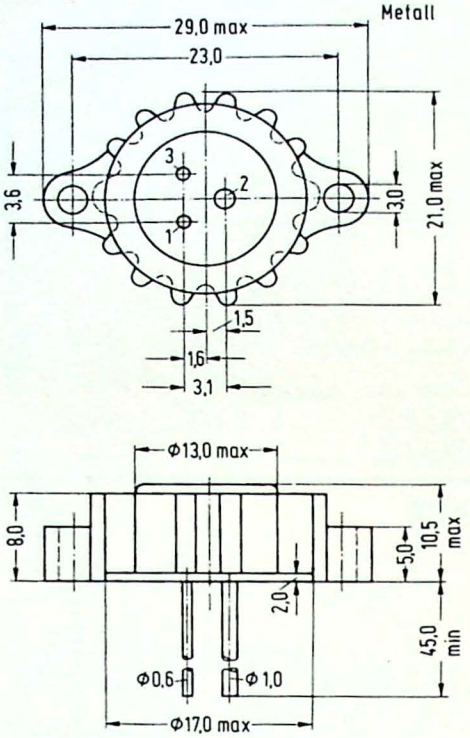

Fo	Af	Anschlüsse 1	2	3	Bem.
198	A	B	C	E	● ohne Kühlkörper
198	B	B	C	E	● mit Kühlkörper

MD - 27

Bauform 197
Metall

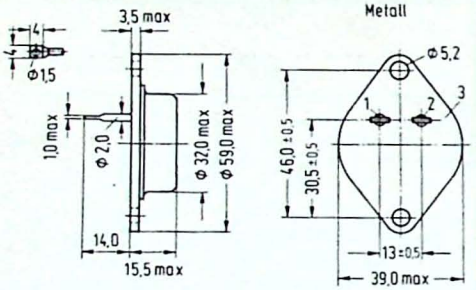

Fo	Af	Anschlüsse 1	2	3	Bem.
197	A	B	E	C	●

MM - 4

Bauform 199
Metall

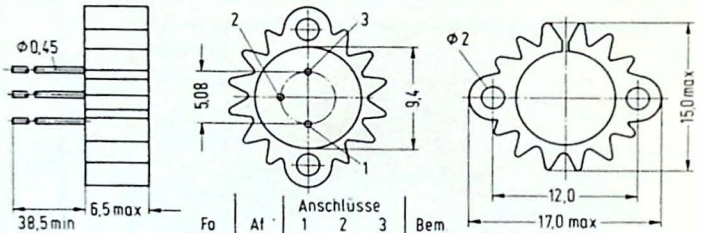

Fo	Af	Anschlüsse 1	2	3	Bem
199	A	E	B	C	●

R - 144

Bauform 200
Metall

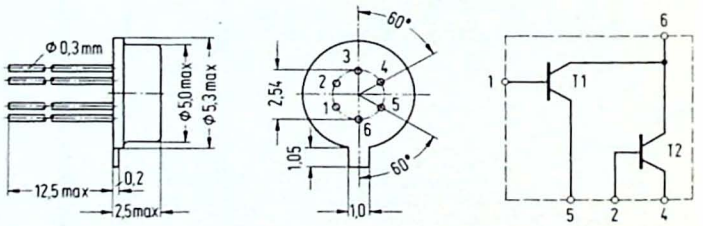

Anschlußschema zu 200 A

Fo	Af	Anschlüsse 1	2	3	4	5	6	Bem
200	A	B1	B2		E2	E1	C1/C2	●

R - 14

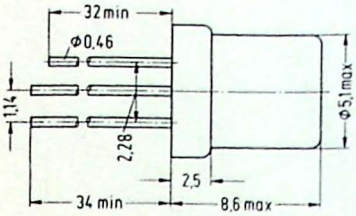

Bauform 201
Metall

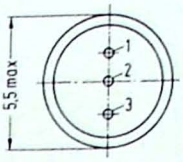

Fo	Af	Anschlüsse 1	2	3	Bem.
201	A	C	B	E	*

MT - 59

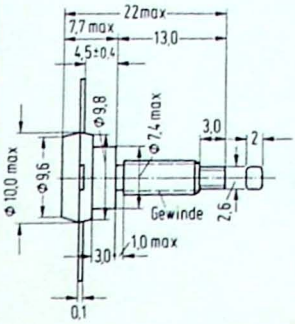

Bauform 202
Keramik mit
Metall-Gewinde-
stutzen

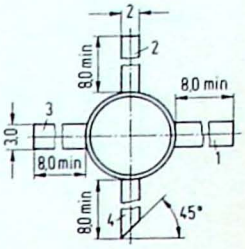

Fo	Af	Anschlüsse 1	2	3	4	Bem.
202	A	E	C	E	B	● ● ● Gewinde: M4
202	B	E	B	E	C	● ● ● Gewinde: 8-32 UNC-2B
202	C	E	C	E	C	* Gewinde: M5

MT - 75 a

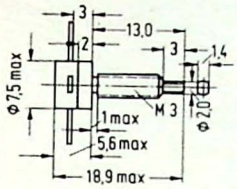

Bauform 203
Keramik mit
Metall-
Gewindestutzen

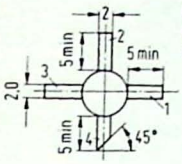

Fo	Af	Anschlüsse 1	2	3	4	Bem.
203	A	E	C	E	B	*
203	B	E	B	E	C	*

U - 78
U - 88

Bauform 204
Keramik

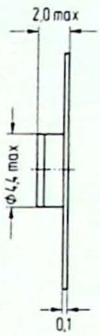

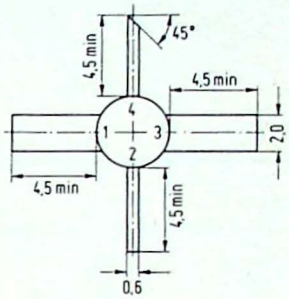

Fo	Af	Anschlüsse 1	2	3	4	Bem.
204	A	E	C	E	B	
204	B	E	B	E	C	

MT - 3

Bauform 205
Metall

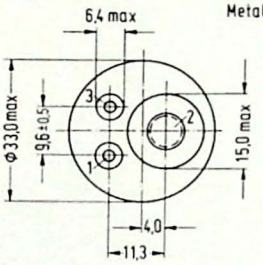

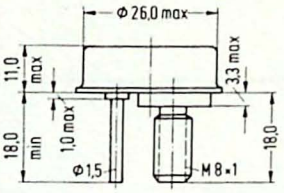

Fo	Af	Anschlüsse 1	2	3	Bem.
205	A	E	C	B	●

MT - 16
MT - 39

Bauform 206
Metall

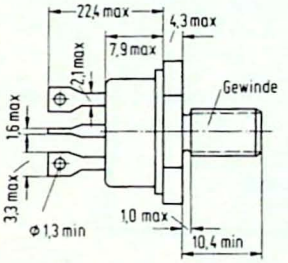

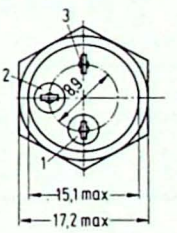

Fo	Af	Anschlüsse 1	2	3	Bem.
206	A	E	B	C	* Gewinde: M6
206	B	E	B	C	● Gewinde: 1/4 - 28 UNF-2A
206	C	E	B	C	● Gewinde: 1/4 - 28 UNF-2A

MT - 87

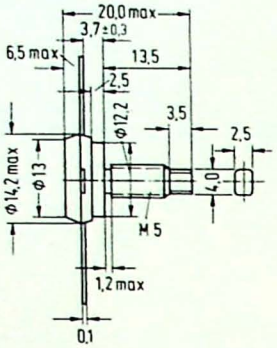

Bauform 207
Keramik mit
Metall - Gewinde-
stutzen

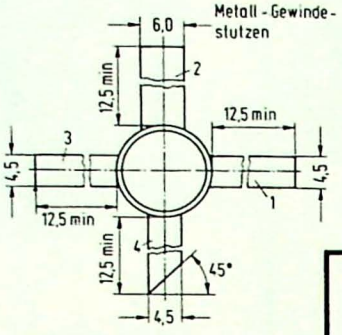

Fo	Af	Anschlüsse 1	2	3	4	Bem.
207	A	E	C	E	B	●

U - 87

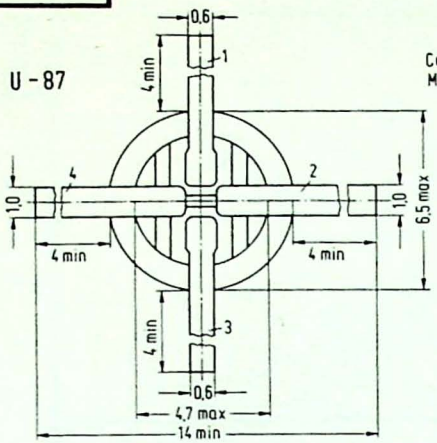

Bauform 208
Keramik

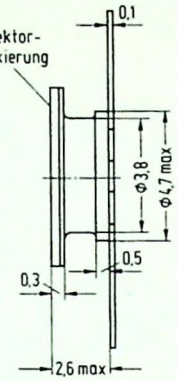

Fo	Af	Anschlüsse 1	2	3	4	Bem.
208	A	C	E	B	E	

MT - 88

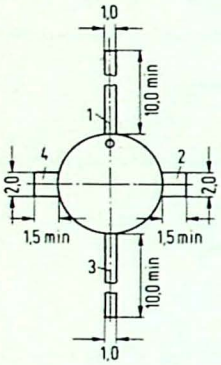

Bauform 209
Keramik mit
Metall - Gewindestutzen

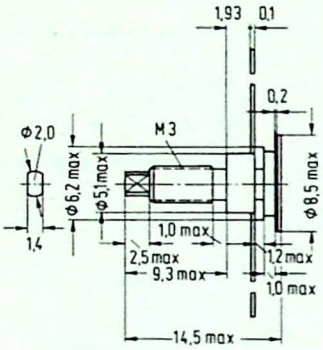

Fo	Af	Anschlüsse 1	2	3	4	Bem.
209	A	C	E	B	E	●●●
209	B	C	B	E	B	●●

U - 135

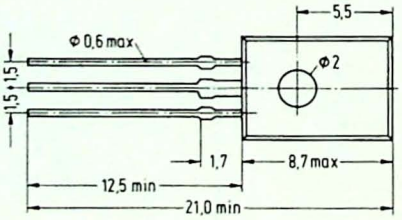

Bauform 210
Plastik

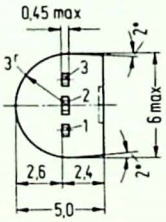

Fo	Af	Anschlüsse 1	2	3	Bem.
210	A	B	C	E	

U - 133

Bauform 211
Plastik mit
Metall - Grundplatte

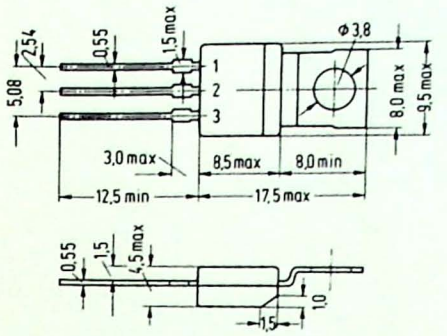

Fo	Af	Anschlüsse 1	2	3	Bem.
211	A	B	C	E	●

R - 57

Bauform 212
Metall

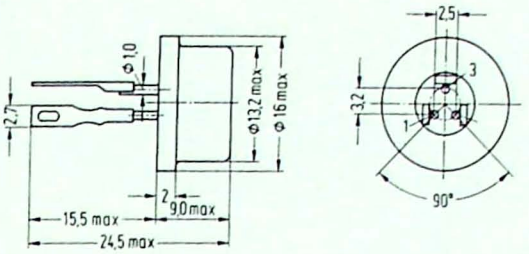

Fo	Af	Anschlüsse 1	2	3	Bem
212	A	E	B	C	●

TO - 2

Bauform 213
Metall

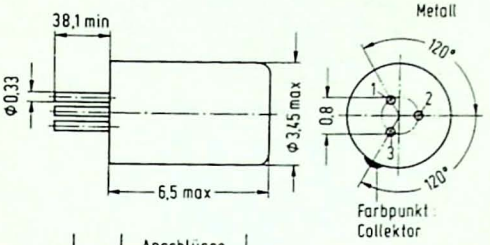

Fo	Af	Anschlüsse 1	2	3	Bem.
213	A	E	B	C	●

R - 18

Bauform 214
Metall

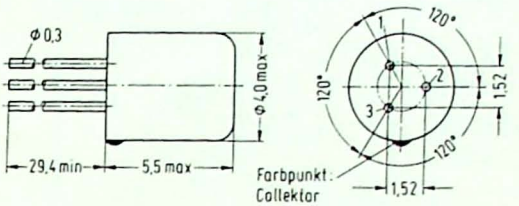

Fo	Af	Anschlüsse 1	2	3	Bem.
214	A	E	B	C	●

U - 83

Bauform 216
Plastik

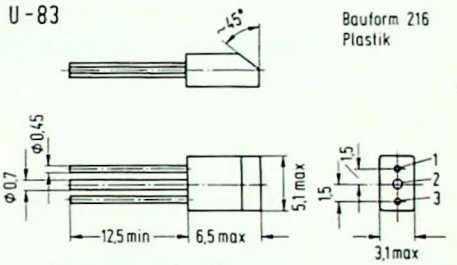

Fo	Af	Anschlüsse 1	2	3	Bem
216	A	E	C	B	

R - 55

Bauform 215
Metall

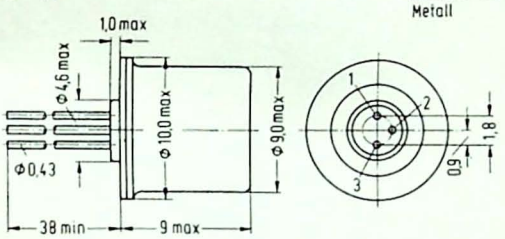

Fo	Af	Anschlüsse 1	2	3	Bem.
215	A	E	B	C	●

X - 79

Bauform 217
Keramik

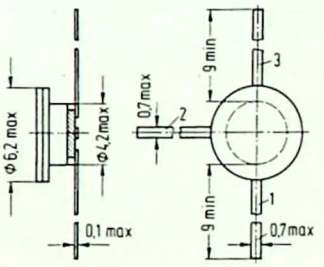

Fo	Af	Anschlüsse 1	2	3	Bem.
217	A	B	E	C	

X - 126

Bauform 218
Keramik mit
Metallflansch

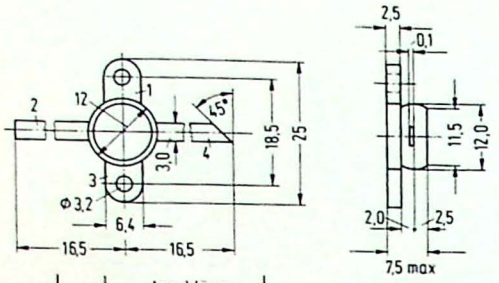

Fo	Af	Anschlüsse 1	2	3	4	Bem.
218	A	E	B	E	C	●●●

X - 35

Bauform 219
Metall

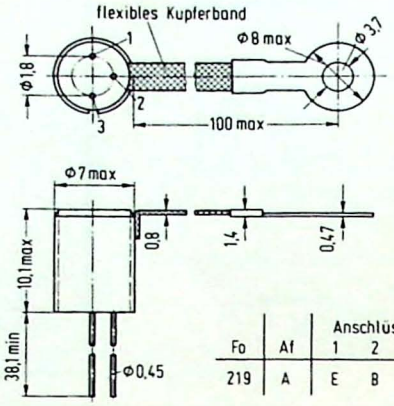

Fo	Af	Anschlüsse 1	2	3	Bem.
219	A	E	B	C	●

R - 145

Bauform 220
Plastik

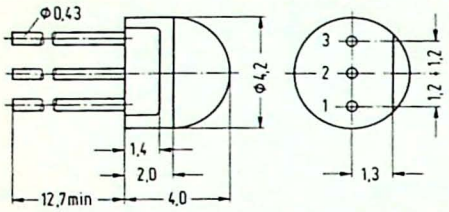

Fo	Af	Anschlüsse 1	2	3	Bem.
220	A	B	C	E	
220	B	D	G	S	

TO - 104

Bauform 221
Metall

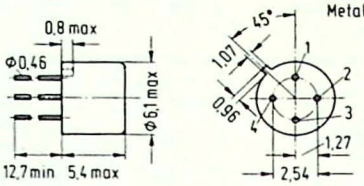

Fo	Af	Anschlüsse 1	2	3	4	Bem.
221	A	E	B	C	Geh.	●
221	B	B	E	C	Geh.	●
221	C	E	B	C		● Pin 4 fehlt
221	D	D	S	G	Sub.	●

R - 77

Bauform 222
Metall

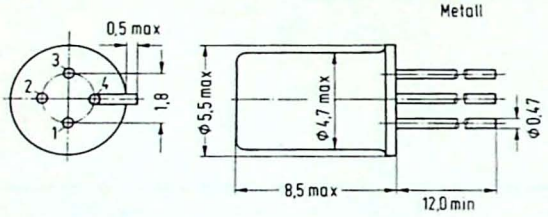

Fo	Af	Anschlüsse 1	2	3	4	Bem.
222	A	E	B	C	Geh.	●

MD - 26

Bauform 223
Metall

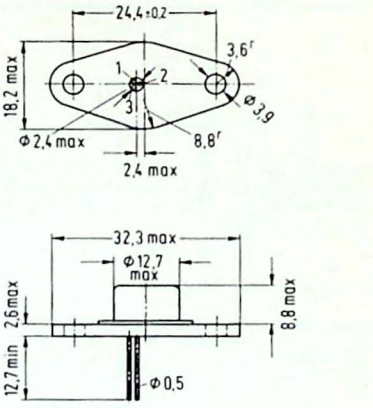

Fo	Af	Anschlüsse 1	2	3	Bem.
223	A	E	B	C	●

MT - 99

Bauform 224
Metall

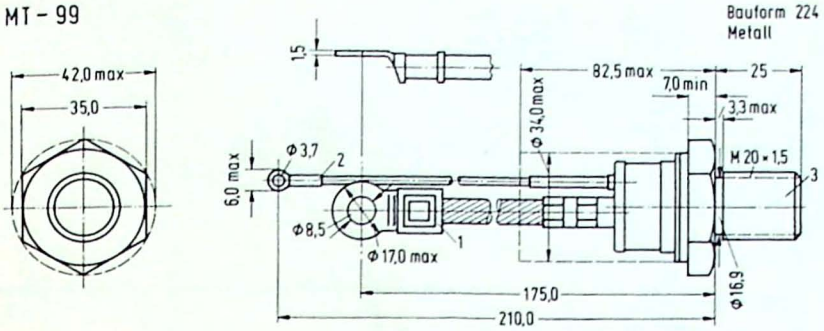

Fo	Af	Anschlüsse 1	2	3	Bem.
224	A	E	B	C	•

R - 56

Bauform 225
Metall

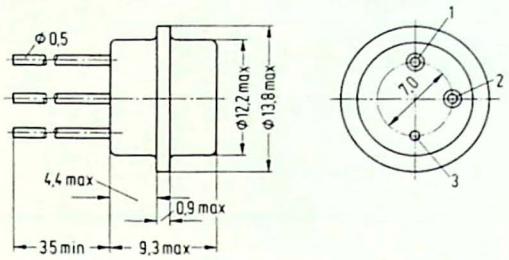

Fo	Af	Anschlüsse 1	2	3	Bem.
225	A	E	B	C	•

U - 31

Bauform 227
Plastik

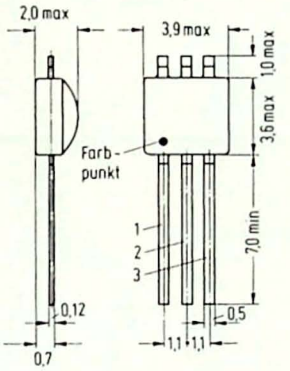

Fo	Af	Anschlüsse 1	2	3	Bem.
227	A	E	C	B	Farbpunkt : Emitter

R - 127

Bauform 226
Plastik

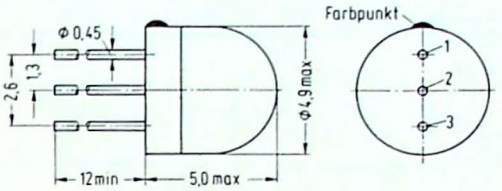

Fo	Af	Anschlüsse 1	2	3	Bem.
226	A	E	C	B	Farbpunkt : Emitter

R - 17

Bauform 228
Metall

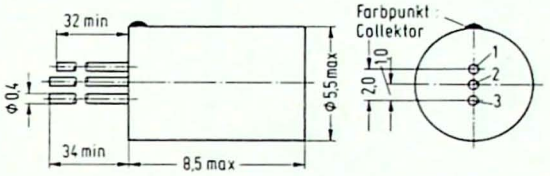

Fo	Af	Anschlüsse 1	2	3	Bem.
228	A	C	B	E	*

MM-19

Bauform 229
Keramik

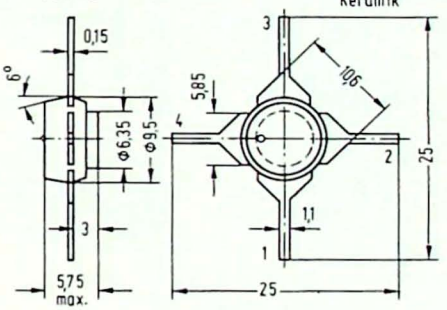

Fo	Af	Anschlüsse 1	2	3	4	Bem.
229	A	E	B	E	C	Farbpunkt : Collektor

TO-129

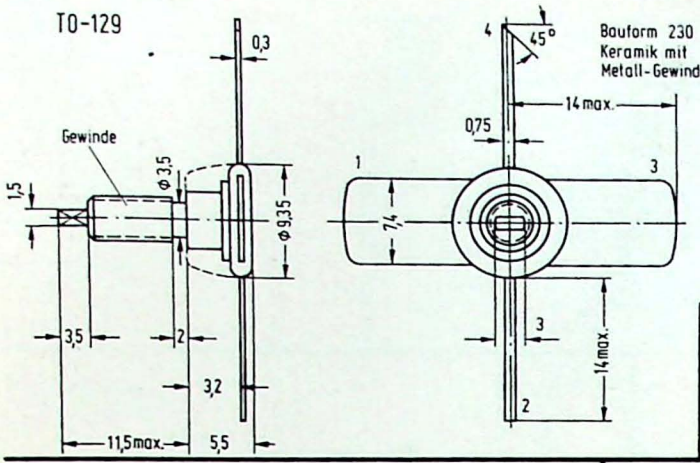

Bauform 230
Keramik mit
Metall-Gewindestutzen

Fo	Af	Anschlüsse 1	2	3	4	Bem.
230	A	E	B	E	C	* Gewinde: 8/32 UNC-2A

X-3

Bauform 232
Keramik

Fo	Af	Anschlüsse 1	2	3	Bem.
232	A	C	B	E	●●

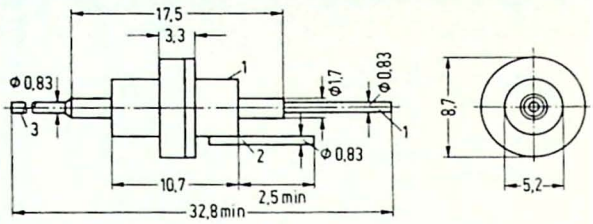

TO-131

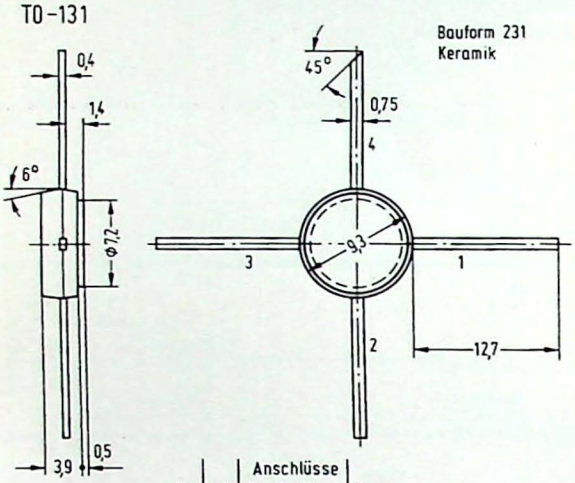

Bauform 231
Keramik

Fo	Af	Anschlüsse 1	2	3	4	Bem.
231	A	E	B	E	C	

R-126

Bauform 234
Metall

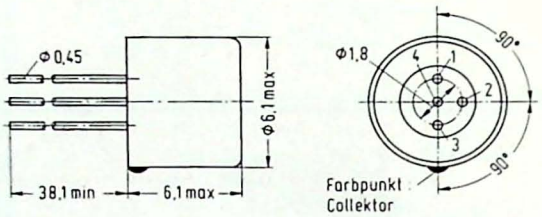

Fo	Af	Anschlüsse 1	2	3	4	Bem.
234	A	E	B	C	Geh.	*

U-38

Bauform 233
Metall

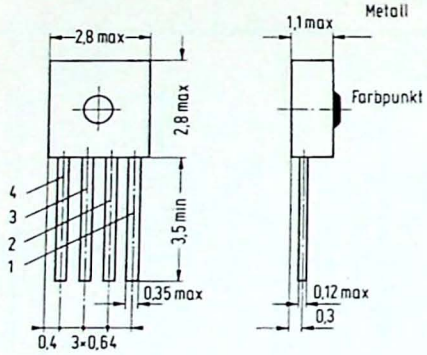

Fo	Af	Anschlüsse 1	2	3	4	Bem.
233	A	B	Geh.	C	E	*

R-107

Bauform 235
Metall

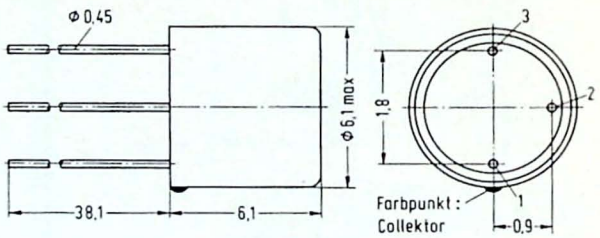

Fo	Af	Anschlüsse 1	2	3	Bem.
235	A	C	B	E	*

U - 123
(SOT - 37)

Bauform 236
Plastik

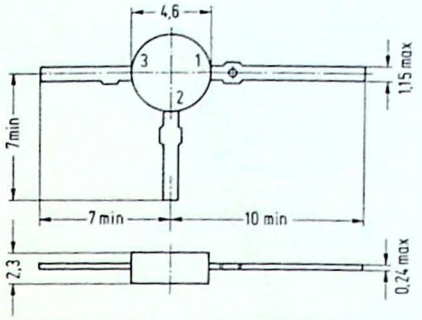

Fo	Af	Anschlüsse 1	2	3	Bem.
236	A	C	E	B	
236	B	C	B	E	

X - 56

Bauform 237
Metall

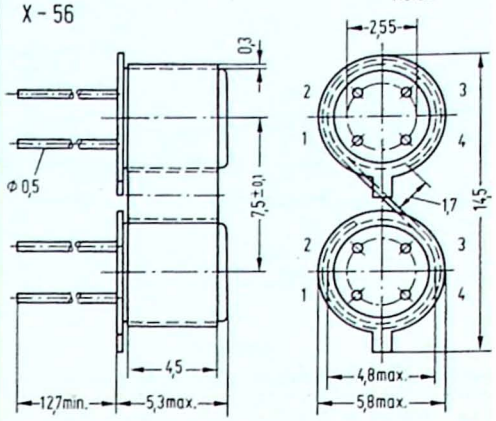

Fo	Af	Anschlüsse 1	2	3	4	Bem.
237	A	S	D	G	Geh.	✳✳

X - 135

Bauform 238
Plastik mit
Metallgrundplatte

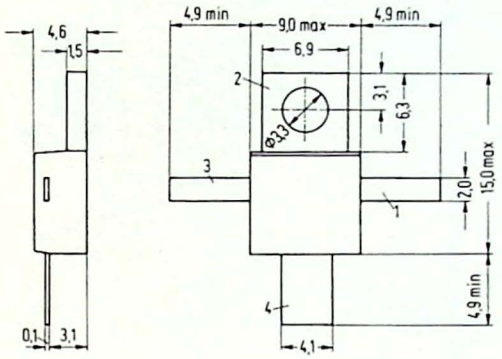

Fo	Af	Anschlüsse 1	2	3	4	Bem.
238	A	B	E	C	E	●●●

Spezial - 8

Bauform 239
Keramik mit
Metall-Gewindestutzen

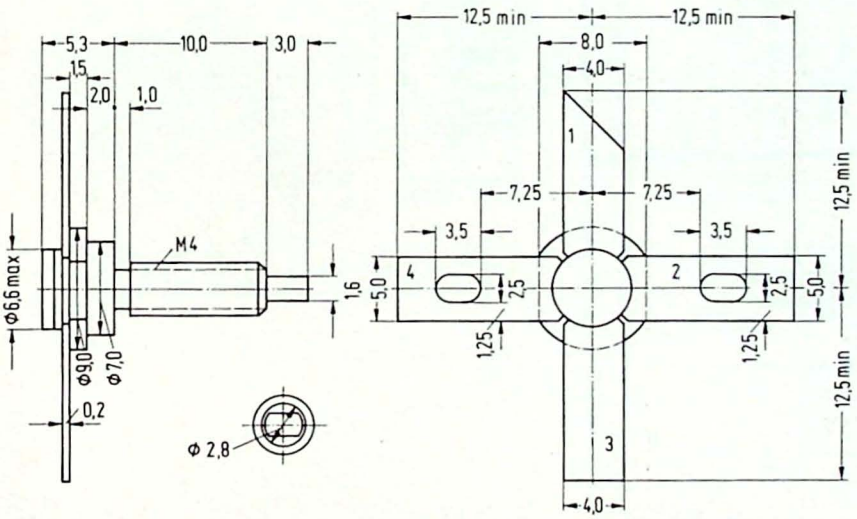

Fo	Af	Anschlüsse 1	2	3	4	Bem.
239	A	C	E	B	E	*

MT-83

Bauform 240
Keramik mit
Metall-Gewindestutzen

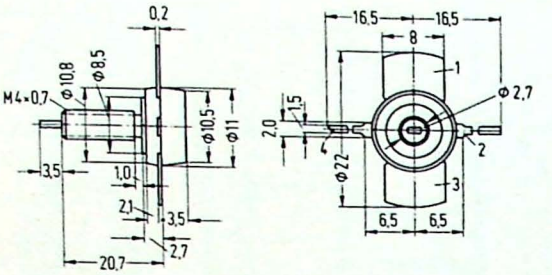

Fo	Af	Anschlüsse 1	2	3	4	Bem.
240	A	E	B	E	C	*
240	B	E	B	E	C	● ● ●

R-166

Bauform 241
Metall

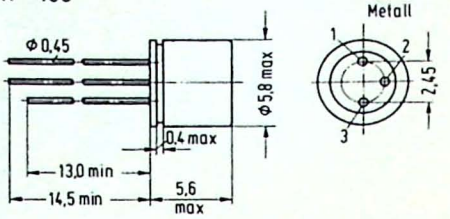

Fo	Af	Anschlüsse 1	2	3	Bem.
241	A	E	B	C	*

X-142

Bauform 242
Keramik mit
Metallflansch

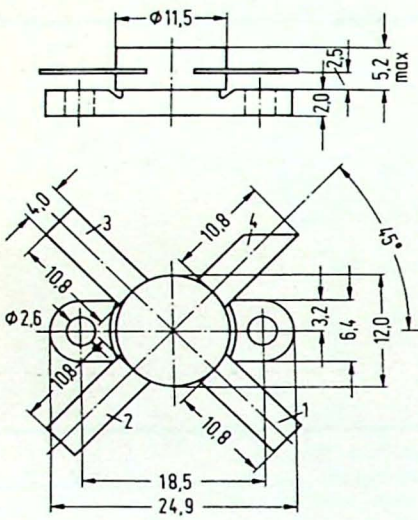

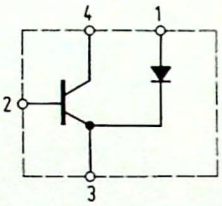

Anschlußschema zu 242A

Fo	Af	Anschlüsse 1	2	3	4	Bem.
242	A	A	B	E/K	C	*

X-101

Bauform 243
Plastik mit
Metall-
Grundplatte

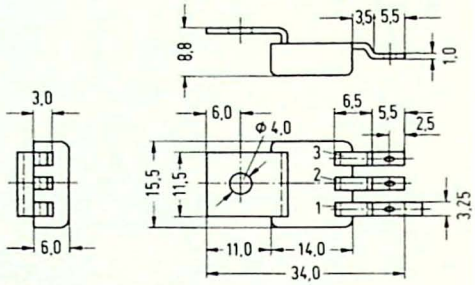

Fo	Af	Anschlüsse 1	2	3	Bem.
243	A	E	B	C	*

U-29

Bauform 245
Plastik

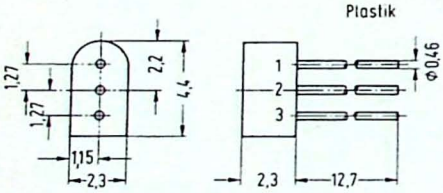

Fo	Af	Anschlüsse 1	2	3	Bem.
245	A	E	C	B	
245	B	B	E	C	

TO-70

Bauform 244
Metall

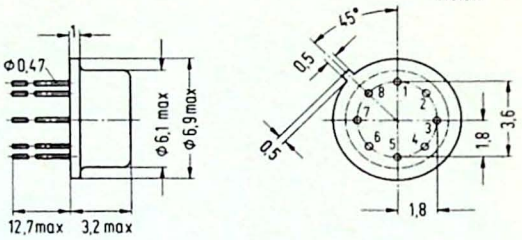

Fo	Af	Anschlüsse 1	2	3	4	5	6	7	8	Bem.
244	A	C1	B1	E1		E2	B2	C2		*

MT - 47

Bauform 246
Metall

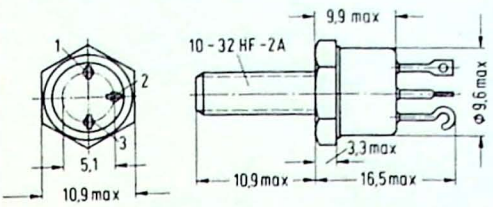

Fo	Af	Anschlüsse 1	2	3	Bem.
246	A	E	B	C	●

R - 134

Bauform 247
Metall

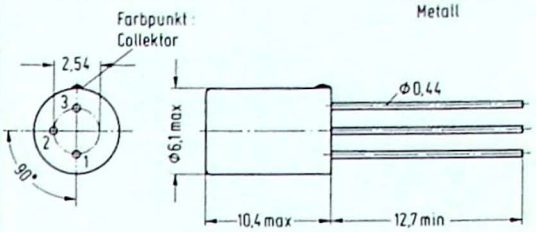

Fo	Af	Anschlüsse 1	2	3	Bem.
247	A	E	B	C	●

MT - 14
TO - 49

Bauform 248
Metall

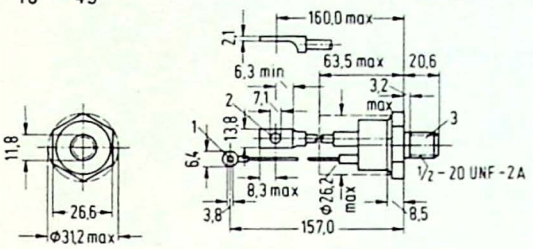

Fo	Af	Anschlüsse 1	2	3	Bem.
248	A	G	K	A	+ +
248	B	B	E	C	●

MT - 49

Bauform 249
Metall

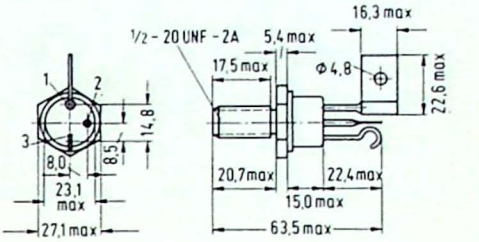

Fo	Af	Anschlüsse 1	2	3	Bem.
249	A	E	B	C	●

MT - 30

Bauform 250
Metall

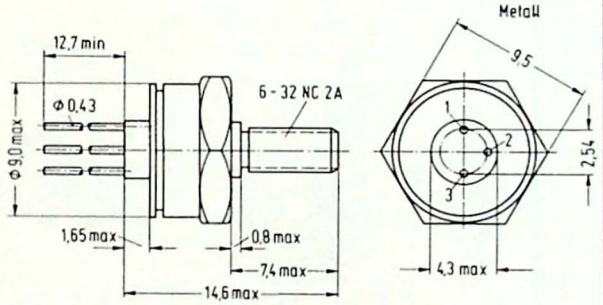

Fo	Af	Anschlüsse 1	2	3	Bem.
250	A	E	B	C	●

MS - 7

Bauform 251
Metall

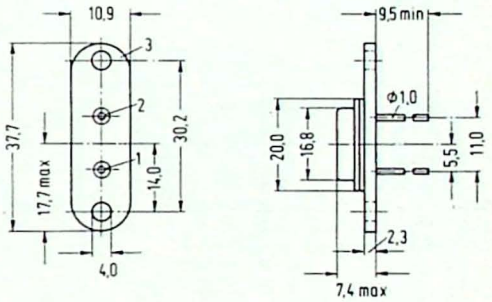

Fo	Af	Anschlüsse 1	2	3	Bem.
251	A	E	B	C	●

MT - 46

Bauform 252
Metall

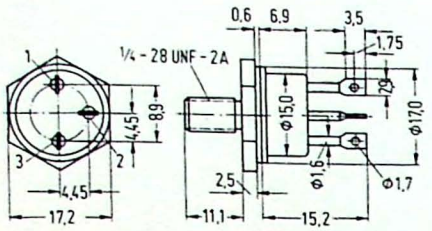

Fo	Af	Anschlüsse 1	2	3	Bem.
252	A	E	B	C	•

U - 22

Bauform 253
Keramik

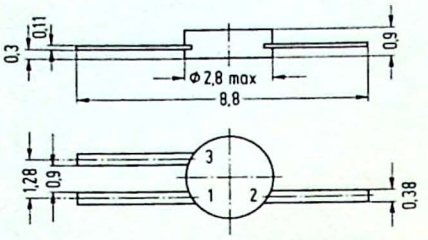

Fo	Af	Anschlüsse 1	2	3	Bem.
253	A	S	G	D	

X - 16

Bauform 254
Keramik

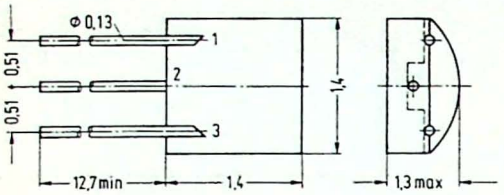

Fo	Af	Anschlüsse 1	2	3	Bem.
254	A	B	C	E	

TO - 24

Bauform 255
Metall

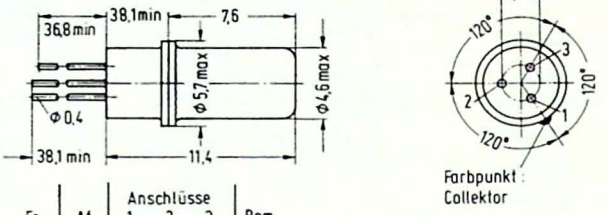

Fo	Af	Anschlüsse 1	2	3	Bem.
255	A	C	B	E	•

TO - 108

Bauform 256
Metall

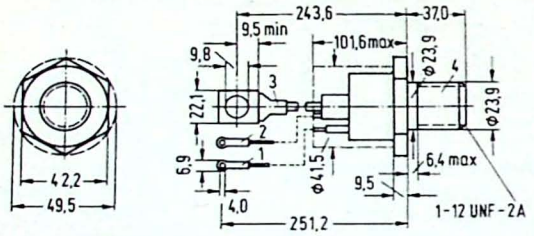

Fo	Af	Anschlüsse 1	2	3	4	Bem.
256	A	G	GR	K	A	+ +

TO - 38

Bauform 257
Metall

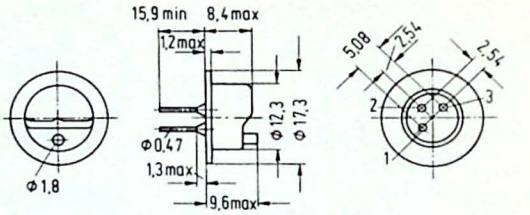

Fo	Af	Anschlüsse 1	2	3	Bem.
257	A	E	B	C	•
257	B	E	B	C	• • •

X - 106

Bauform 258
Keramik mit
Metallflansch

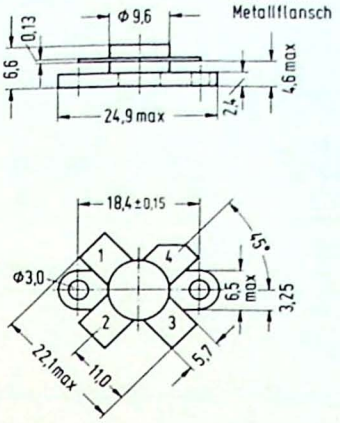

Fo	Af	Anschlüsse 1	2	3	4	Bem.
258	A	E	B	E	C	*

X - 92

Bauform 259
Keramik mit
Metallflansch

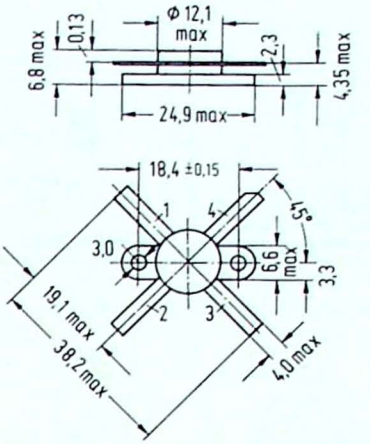

Fo	Af	Anschlüsse 1	2	3	4	Bem.
259	A	E	B	E	C	*

X - 115

Bauform 260
Keramik

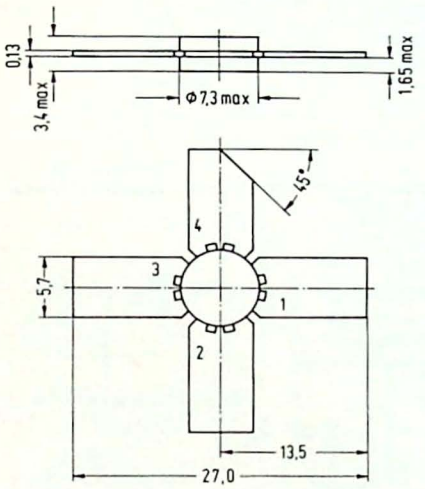

Fo	Af	Anschlüsse 1	2	3	4	Bem.
260	A	E	B	E	C	

SC - 87

Bauform 261
Metall

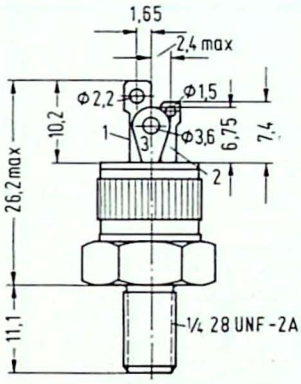

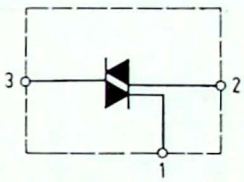

Anschlußschema zu 261 B

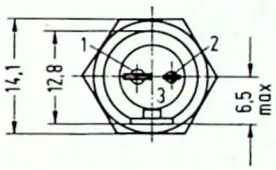

Fo	Af	1	2	3	Bem.
261	A	G	K	A	*
261	B	G	MT1	MT2	*

RD - 17
TO - 203

Bauform 262
Metall

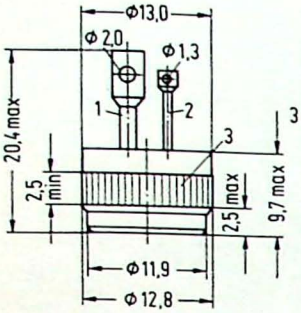

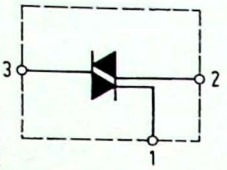

Anschlußschema
zu 262 B

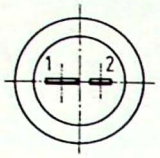

Fo	Af	Anschlüsse 1	2	3	Bem.
262	A	G	K	A	+ +
262	B	G	MT1	MT2	+ + +

SC - 18

Bauform 263
Metall

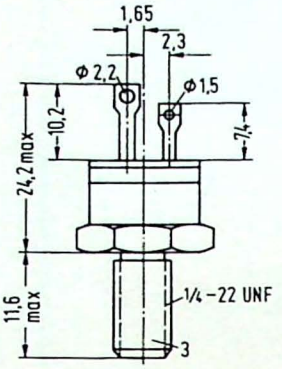

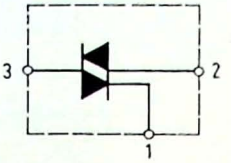

Anschlußschema
zu 263 B

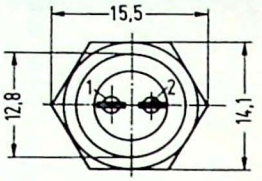

Fo	Af	Anschlüsse 1	2	3	Bem.
263	A	G	K	A	+ +
263	B	G	MT1	MT2	+ + +

SC - 40
SC - 46

Bauform 264
Metall

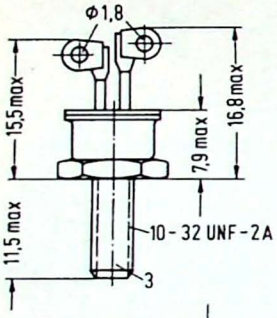

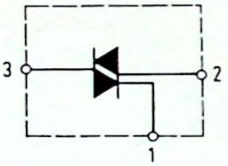

Anschlußschema
zu 264 A

Fo	Af	Anschlüsse 1	2	3	Bem.
264	A	G	MT1	MT2	+ + +
264	B	G	K	A	+ +

SC - 92

Bauform 265
Metall

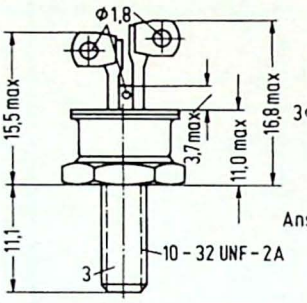

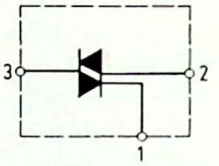

Anschlußschema zu 265 A

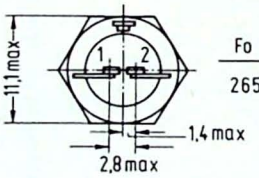

Fo	Af	Anschlüsse 1	2	3	Bem.
265	A	G	MT1	MT2	*

RD - 49
RD - 54

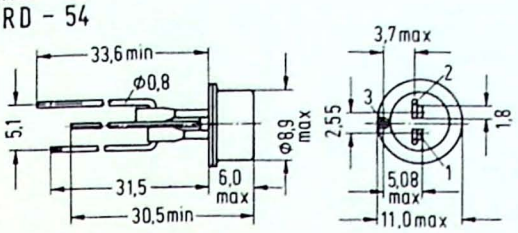

Bauform 266
Metall

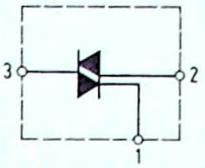

Anschlußschema zu 266 A

Fo	Af	Anschlüsse 1	2	3	Bem.
266	A	G	MT1	MT2	+ + +
266	B	G	K	A	+ +

X - 31

Bauform 267
Plastik

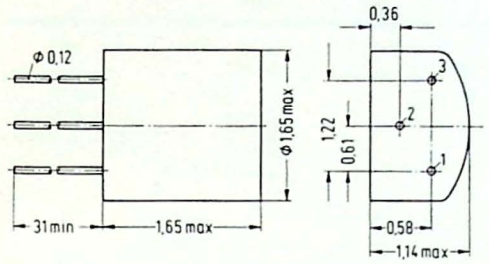

Fo	Af	Anschlüsse 1	2	3	Bem
267	A	E	C	B	

X - 30

Bauform 268
Keramik

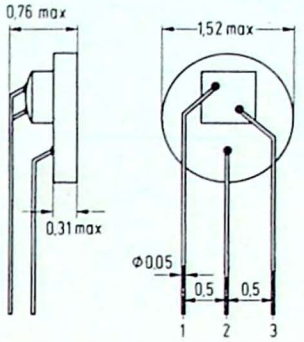

Fo	Af	Anschlüsse 1	2	3	Bem
268	A	B	C	E	

MT - 67
TO - 217

Bauform 269
Keramik mit
Metall-
Gewindestutzen

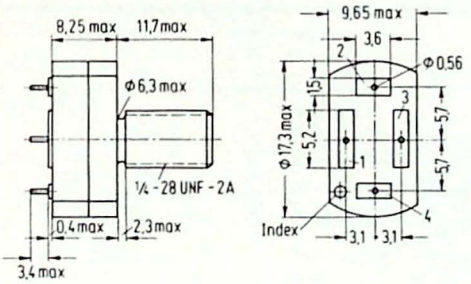

Fo	Af	Anschlüsse 1	2	3	4	Bem
269	A	E	B	C	E	

MT - 78
TO - 216

Bauform 270
Keramik mit
Metall-
Gewindestutzen

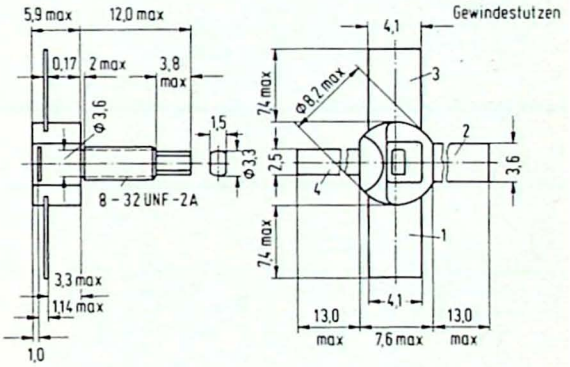

Fo	Af	Anschlüsse 1	2	3	4	Bem.
270	A	E	B	E	C	*

MM - 17

Bauform 271
Keramik mit
Metallflansch

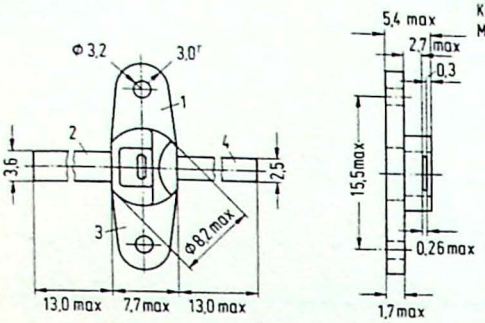

Fo	Af	Anschlüsse 1	2	3	4	Bem.
271	A	E	B	E	C	● ● ●

X - 111

Bauform 272
Keramik mit
Metallflansch

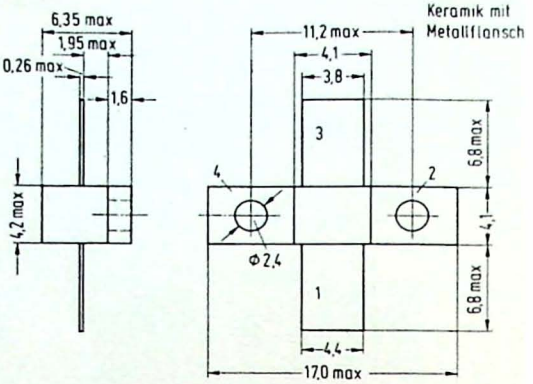

Fo	Af	Anschlüsse 1	2	3	4	Bem.
272	A	E	B	C	B	✱

U - 126

Bauform 273
Keramik mit
Metallflansch

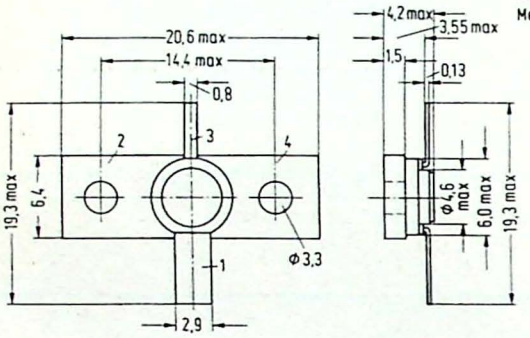

Fo	Af	Anschlüsse 1	2	3	4	Bem.
273	A	E	B	C	B	✱

MD - 14
MD - 28

Bauform 274
Metall

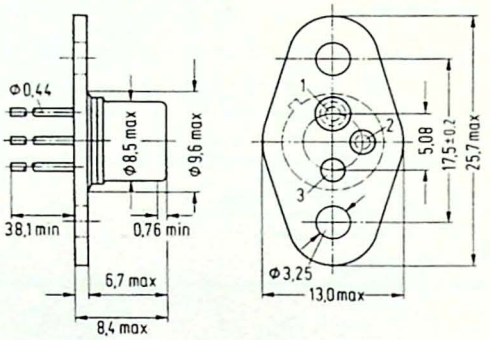

Fo	Af	Anschlüsse 1	2	3	Bem.
274	A	E	B	C	●

R - 138

Bauform 275
Plastik

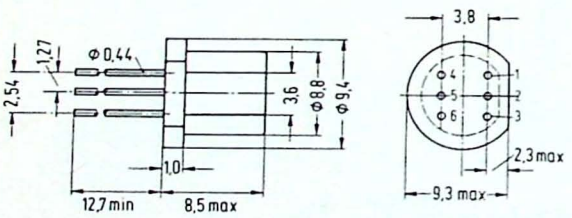

Fo	Af	Anschlüsse 1	2	3	4	5	6	Bem.
275	A	E1	B1	C1	E2	B2	C2	

R - 119

Bauform 276
Metall

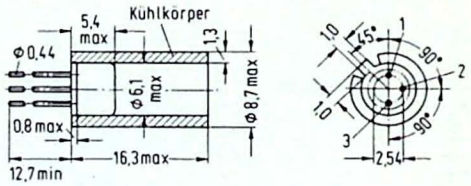

Fo	Af	Anschlüsse 1	2	3	Bem.
276	A	E	B	C	●

TO - 48

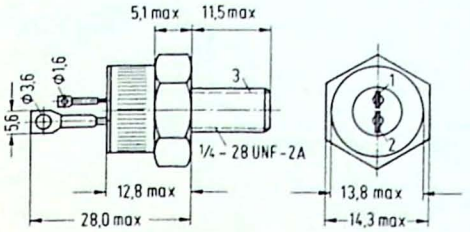

Bauform 277
Metall

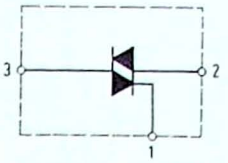

Anschlußschema zu 277 B

Fo	Af	Anschlüsse 1	2	3	Bem.
277	A	G	K	A	+ +
277	B	G	MT1	MT2	+ + +

TO - 93

Bauform 278
Metall

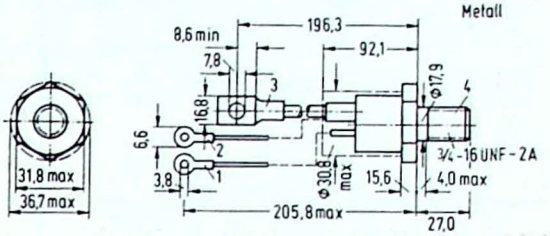

Fo	Af	Anschlüsse 1	2	3	4	Bem.
278	A	G	GR	MT1	MT2	+ + +
278	B	G	GR	K	A	+ +

MT - 62

Bauform 279
Keramik mit
Metall-
Gewindestutzen

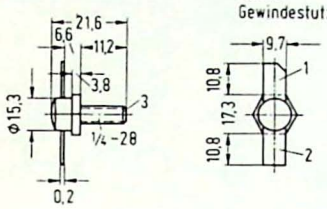

Fo	Af	Anschlüsse 1	2	3	Bem.
279	A	C	B	E	● ● ●

MT - 20

Bauform 280
Metall

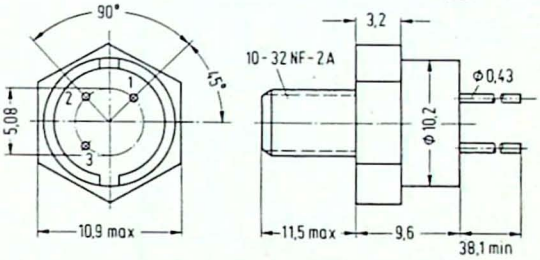

Fo	Af	Anschlüsse 1	2	3	Bem.
280	A	C	B	E	●

MT - 32

Bauform 281
Metall

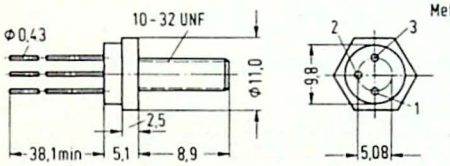

Fo	Af	Anschlüsse 1	2	3	Bem.
281	A	E	B	C	●

MT - 74

Bauform 282
Keramik mit
Metall-
Gewindestutzen

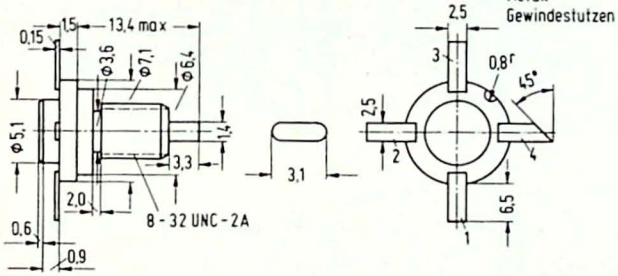

Fo	Af	Anschlüsse 1	2	3	4	Bem.
282	A	E	B	E	C	●

MT - 113

Bauform 283
Keramik mit
Metall-
Gewindestutzen

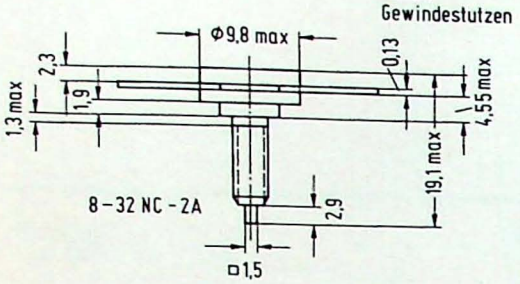

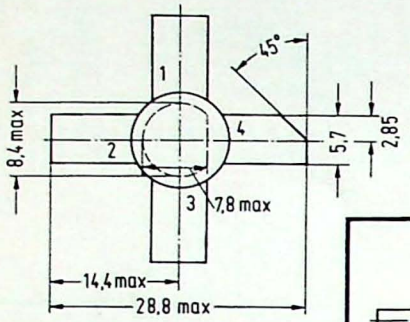

Fo	Af	Anschlüsse 1	2	3	4	Bem.
283	A	E	B	E	C	*

MT - 71

Bauform 284
Keramik mit
Metall-
Gewindestutzen

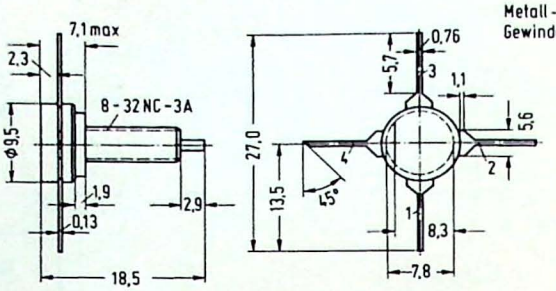

Fo	Af	Anschlüsse 1	2	3	4	Bem.
284	A	E	B	E	C	*

TO - 128

Bauform 285
Keramik mit
Metall-
Gewindestutzen

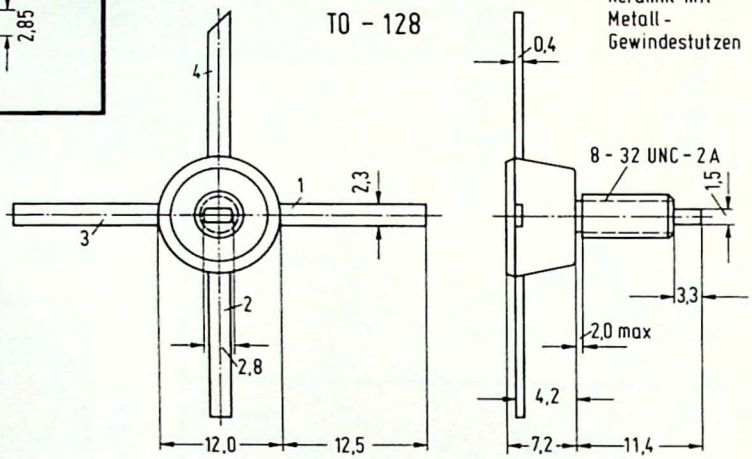

Fo	Af	Anschlüsse 1	2	3	4	Bem.
285	A	E	B	E	C	*

RD - 4

Bauform 286
Metall

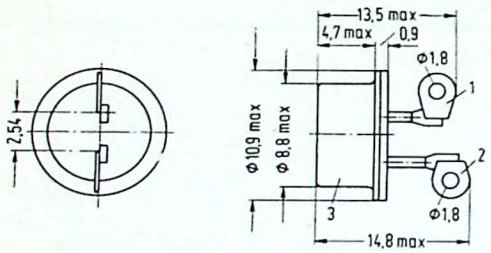

Fo	Af	Anschlüsse 1	2	3	Bem.
286	A	G	K	A	+ +
286	B	G	MT1	MT2	+ + +

RD - 5

Bauform 287
Metall

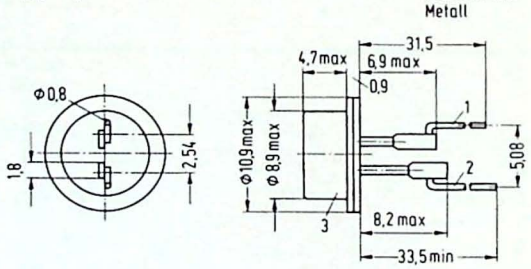

Fo	Af	Anschlüsse 1	2	3	Bem.
287	A	G	K	A	+ +
287	B	G	MT1	MT2	+ + +

SC-47

Bauform 288
Metall

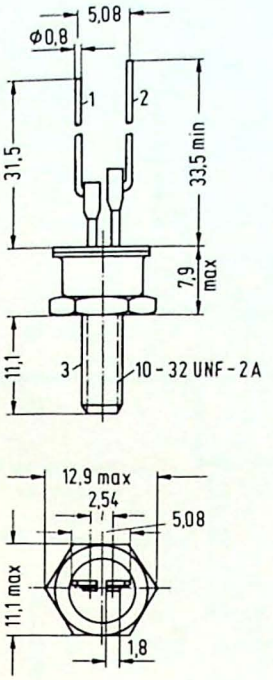

Fo	Af	Anschlüsse 1	2	3	Bem.
288	A	G	K	A	+ +

RD-24

Bauform 289
Metall

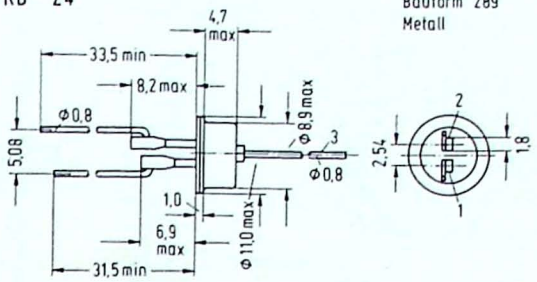

Fo	Af	Anschlüsse 1	2	3	Bem.
289	A	G	K	A	+ +

MT-17
TO-83

Bauform 291
Metall

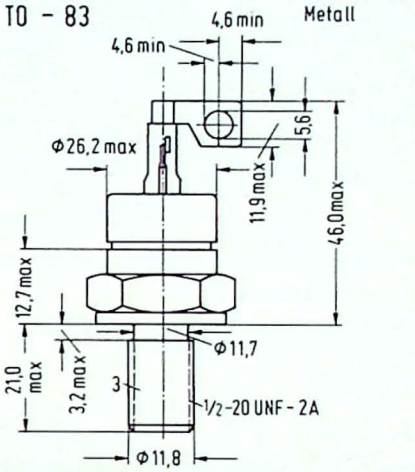

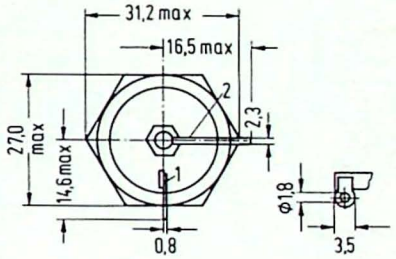

Fo	Af	Anschlüsse 1	2	3	Bem.
291	A	G	K	A	+ +
291	B	B	E	C	●

SC-3

Bauform 290
Metall

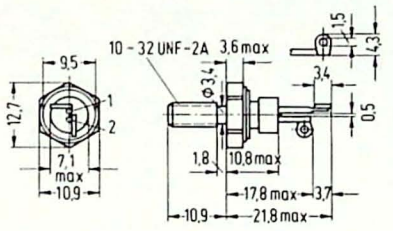

Fo	Af	Anschlüsse 1	2	3	Bem.
290	A	K	G	A	+ +

TO - 94

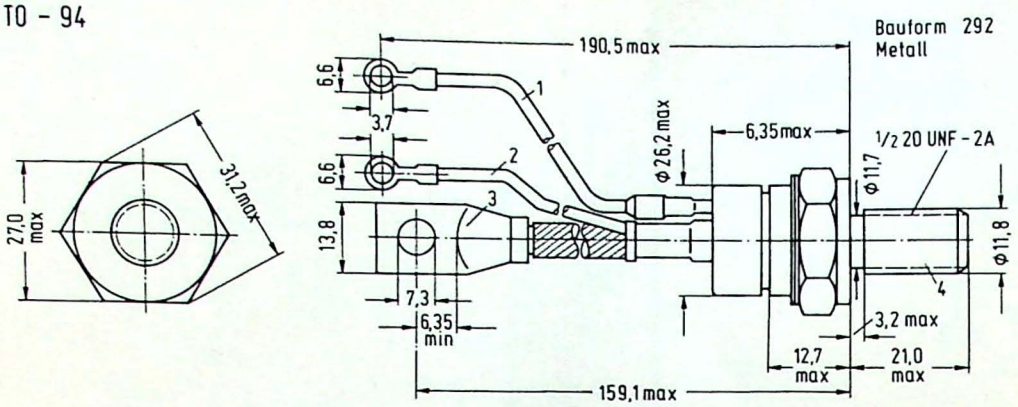

Fo	Af	Anschlüsse 1	2	3	4	Bem.
292	A	G	GR	K	A	++

MM - 15
TO - 201

Bauform 293
Metall/Keramik

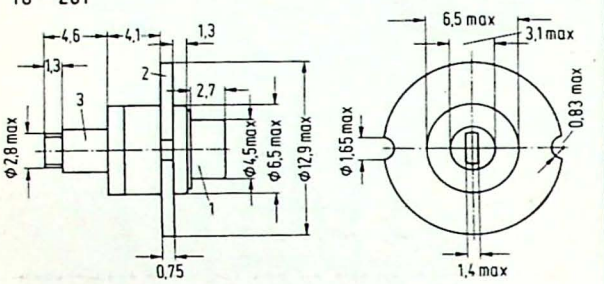

Fo	Af	Anschlüsse 1	2	3	Bem.
293	A	E	B	C	*

MT - 90

Bauform 294
Keramik mit
Metall-
Gewindestutzen

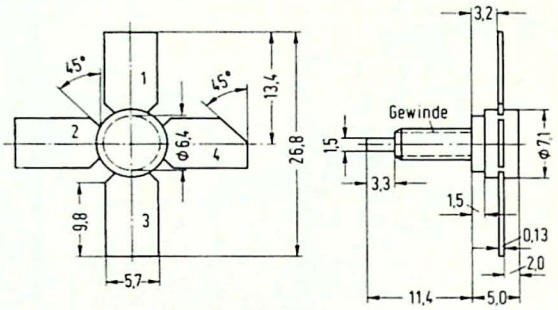

Fo	Af	Anschlüsse 1	2	3	4	Bem.
294	A	E	B	E	C	* Gewinde : 8-32 NC-2A
294	B	E	B	E	C	* Gewinde : 8-32 UNF-2A

MT - 81

Bauform 295
Keramik mit
Metall-
Gewindestutzen

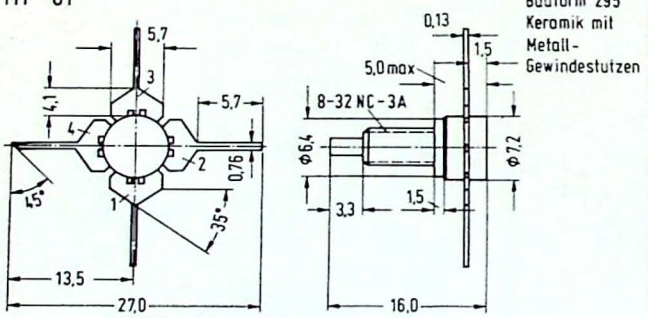

Fo	Af	Anschlüsse 1	2	3	4	Bem.
295	A	E	B	E	C	*

MT - 65

Bauform 296
Keramik mit
Metall-Gewindestutzen

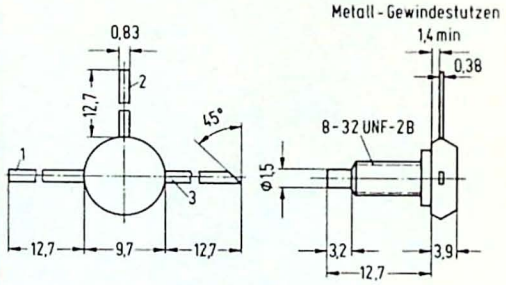

Fo	Af	Anschlüsse 1	2	3	Bem.
296	A	E	B	C	*

SC - 1

Bauform 297
Metall

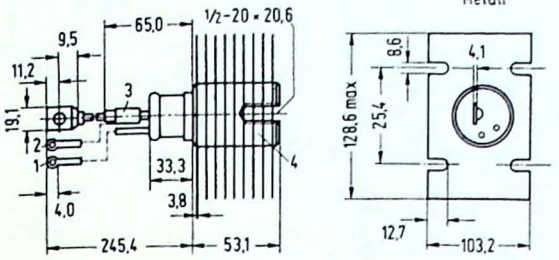

Fo	Af	Anschlüsse 1	2	3	4	Bem.
297	A	G	GR	K	A	+ +

TO - 64

Bauform 298
Metall

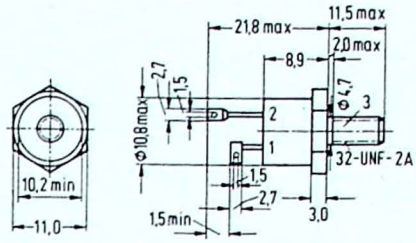

Fo	Af	Anschlüsse 1	2	3	Bem.
298	A	G	K	A	+ +

X - 19

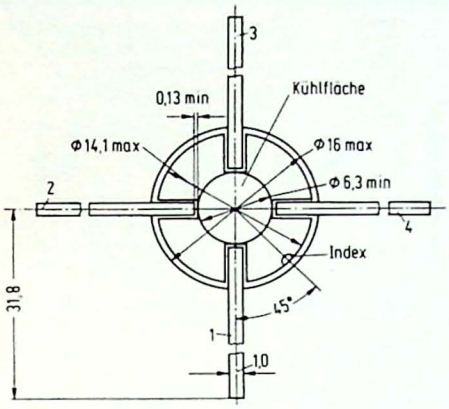

Bauform 299
Keramik / Metall

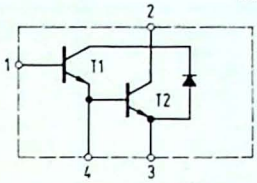

Anschlußschema zu 299 A

Fo	Af	Anschlüsse 1	2	3	4	Bem.
299	A	B1	C1/C2	E2	E1/E2	* Darlington

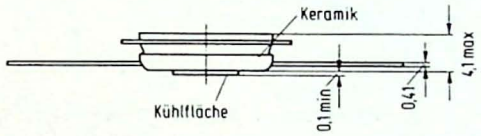

MT - 52

Bauform 300
Metall

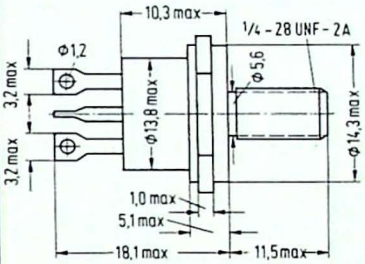

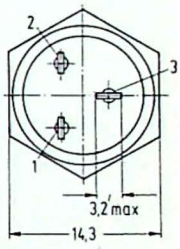

Fo	Af	Anschlüsse 1	2	3	Bem.
300	A	B	E	C	*

MT - 33

Bauform 301
Metall

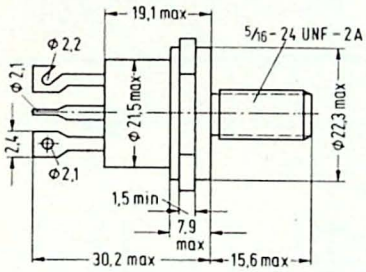

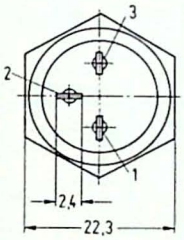

Fo	Af	Anschlüsse 1	2	3	Bem.
301	A	E	B	C	•

MT - 1

Bauform 302
Metall

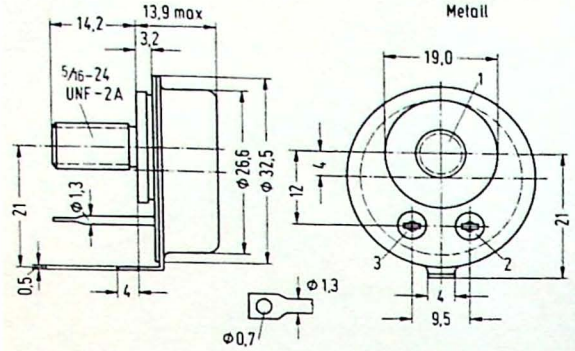

Fo	Af	Anschlüsse 1	2	3	Bem.
302	A	C	B	E	●
302	B	C	B	E	✱

X - 26

Bauform 303
Keramik

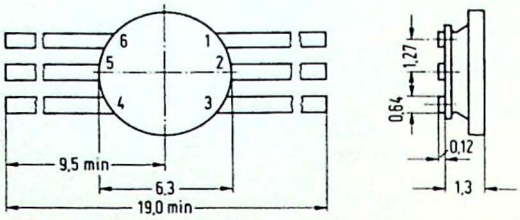

Fo	Af	Anschlüsse 1	2	3	4	5	6	Bem.
303	A	B1	C1	E1	B2	C2	E2	

R - 46

Bauform 304
Metall

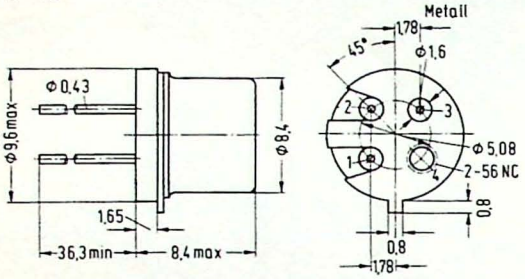

Fo	Af	Anschlüsse 1	2	3	4	Bem.
304	A	E	B	C	Geh.	✱

R - 45

Bauform 305
Metall

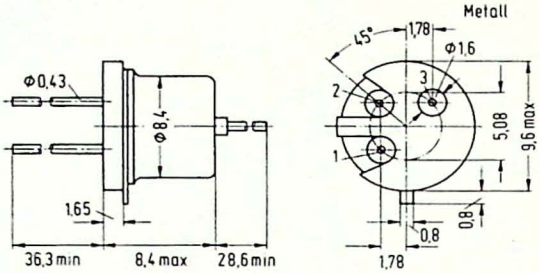

Fo	Af	Anschlüsse 1	2	3	Bem.
305	A	E	B	C	✱

X - 127

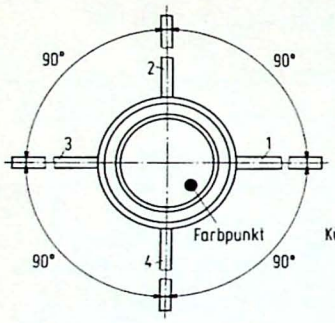

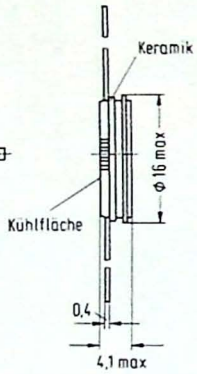

Bauform 306
Keramik / Metall

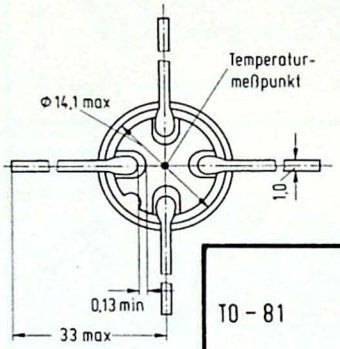

Fo	Af	Anschlüsse 1	2	3	4	Bem.
306	A	B2	E	C	B1	✱

TO - 81

Bauform 307
Metall

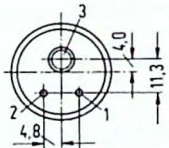

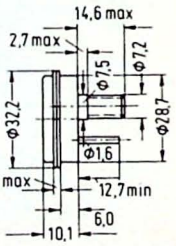

Fo	Af	Anschlüsse 1	2	3	Bem.
307	A	E	B	C	●

TO – 31

Bauform 308
Metall

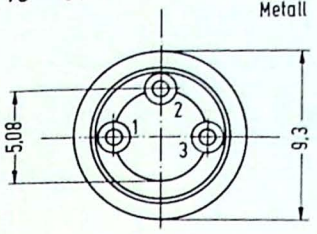

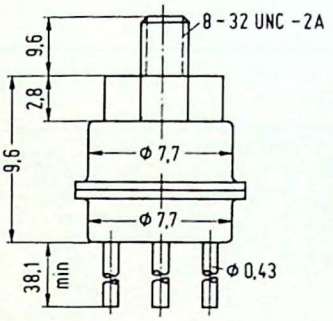

Fo	Af	Anschlüsse 1	2	3	Bem.
308	A	E	B	C	●

MT - 19

Bauform 309
Metall

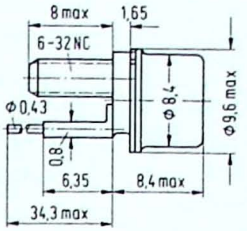

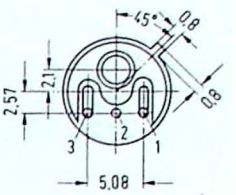

Fo	Af	Anschlüsse 1	2	3	Bem.
309	A	E	B	C	●

SC - 7

Bauform 310
Metall

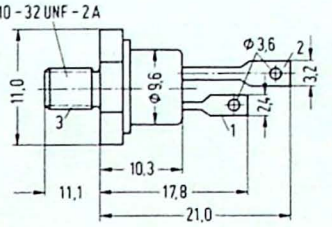

Fo	Af	Anschlüsse 1	2	3	Bem.
310	A	G	K	A	+ +

MT - 36

Bauform 311
Metall

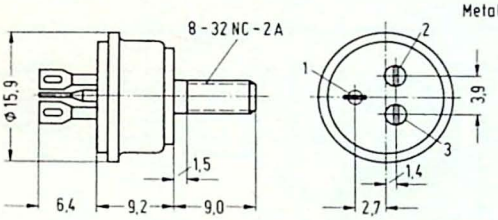

Fo	Af	Anschlüsse 1	2	3	Bem
311	A	E	C	B	●
311	B	E	C	B	●

U - 8

Bauform 312
Metall

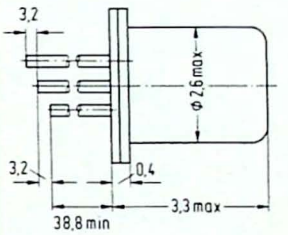

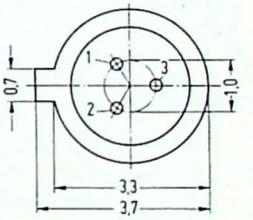

Fo	Af	Anschlüsse 1	2	3	Bem.
312	A	E	C	B	●

U - 9

Bauform 313
Metall

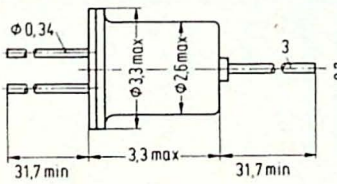

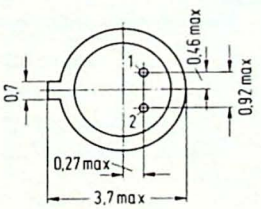

Fo	Af	Anschlüsse 1	2	3	Bem
313	A	E	C	B	● ●

MT - 54

Bauform 314
Metall

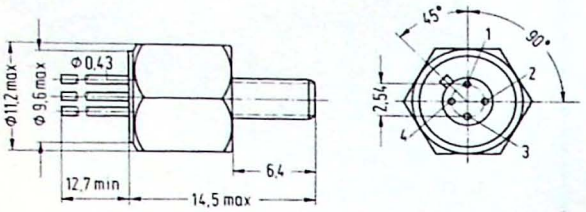

Fo	Af	Anschlüsse 1	2	3	4	Bem.
314	A	E	B	C	Geh.	●

MT - 9

Bauform 315
Metall

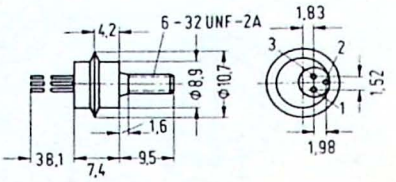

Fo	Af	Anschlüsse 1	2	3	Bem.
315	A	E	C	B	●

MT - 23

Bauform 316
Metall

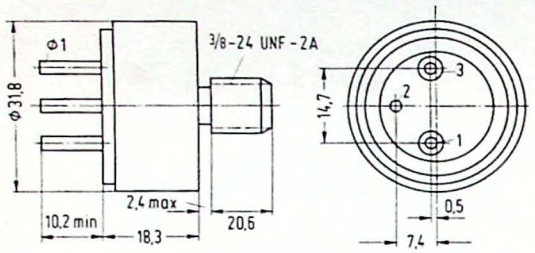

Fo	Af	Anschlüsse 1	2	3	Bem.
316	A	E	C	B	●

MT - 26

Bauform 317
Metall

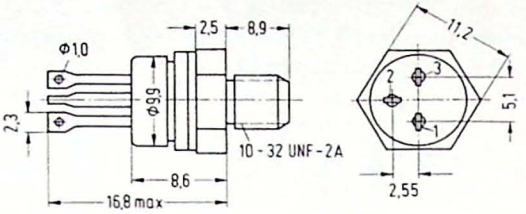

Fo	Af	Anschlüsse 1	2	3	Bem.
317	A	C	B	E	●

R - 61

Bauform 318
Metall

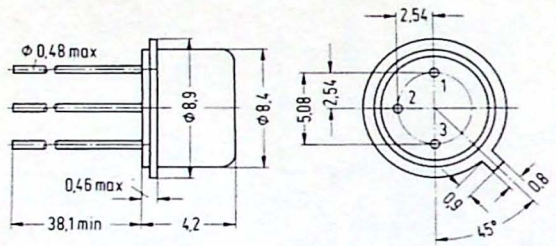

Fo	Af	Anschlüsse 1	2	3	Bem.
318	A	C	B	E	●

MT - 21

Bauform 319
Metall

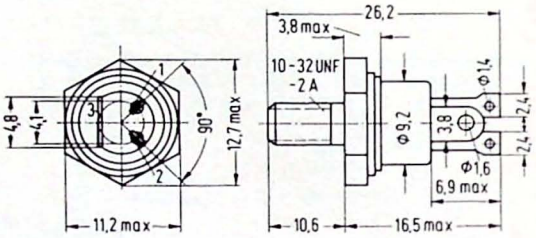

Fo	Af	Anschlüsse 1	2	3	Bem.
319	A	E	B	C	●

R - 74

Bauform 320
Metall

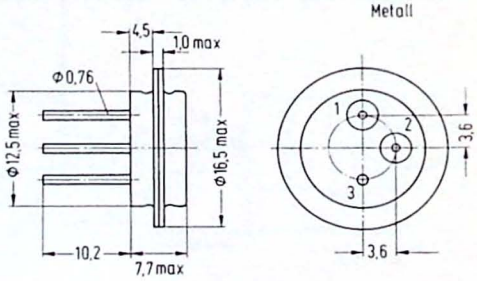

Fo	Af	Anschlüsse 1	2	3	Bem.
320	A	E	B	C	●

Spezial 9

Bauform 321
Plastik

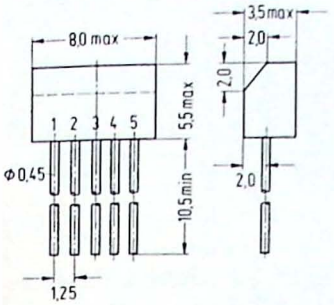

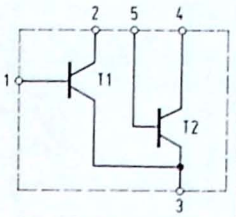

Anschlußschema zu 321A

Fo	Af	Anschlüsse 1	2	3	4	5	Bem.
321	A	B1	C1	E1/E2	C2	B2	

RD - 16

Bauform 322
Metall

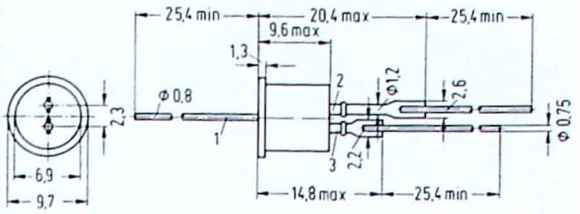

Fo	Af	Anschlüsse 1	2	3	Bem.
322	A	A	K	G	+ +

R - 31

Bauform 323
Metall

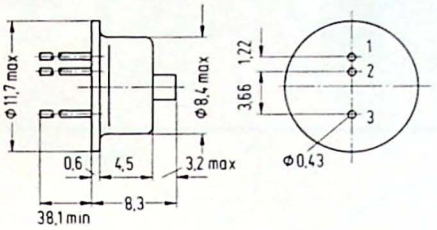

Fo	Af	Anschlüsse 1	2	3	Bem.
323	A	E	B	C	• •

TO - 40

Bauform 324
Metall

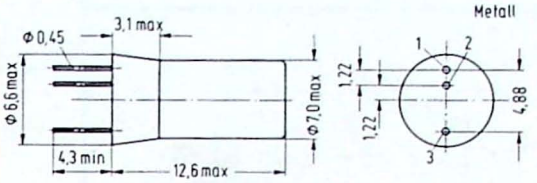

Fo	Af	Anschlüsse 1	2	3	Bem.
324	A	E	B	C	•

TO - 13

Bauform 325
Metall

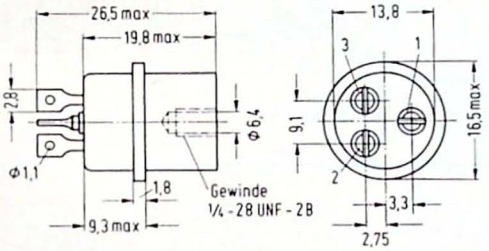

Fo	Af	Anschlüsse 1	2	3	Bem.
325	A	C	B	E	•
325	B	C	B	E	•

MT - 12
TO - 10

Bauform 326
Metall

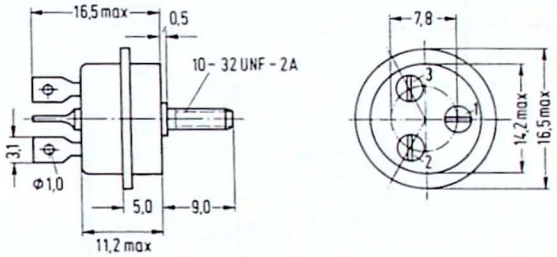

Fo	Af	Anschlüsse 1	2	3	Bem.
326	A	C	B	E	•
326	B	C	B	E	•

TO - 25

Bauform 327
Metall

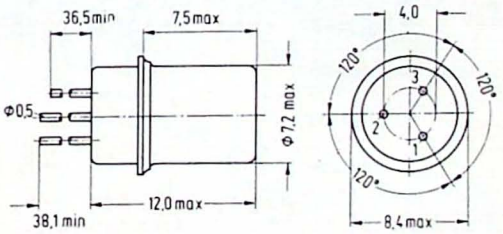

Fo	Af	Anschlüsse 1	2	3	Bem.
327	A	C	B	E	•

U - 10

Bauform 329
Metall

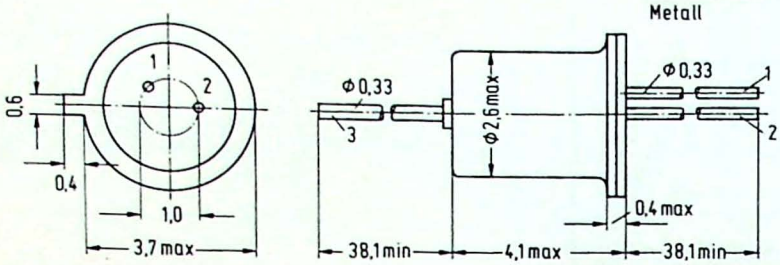

Fo	Af	Anschlüsse 1	2	3	Bem.
329	A	E	B	C	●

OV - 5

Bauform 328
Metall

Fo	Af	Anschlüsse 1	2	3	Bem.
328	A	E	B	C	●

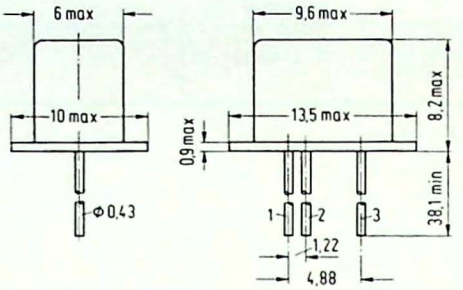

U - 25
U - 26

Bauform 330
Keramik

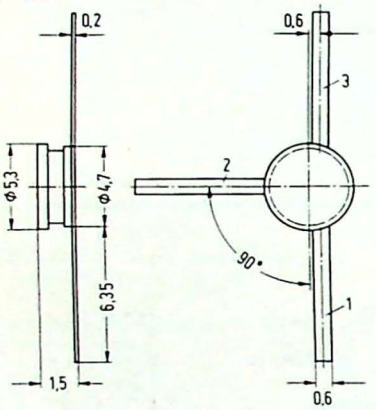

Fo	Af	Anschlüsse 1	2	3	Bem.
330	A	E	C	B	
330	B	C	B	E	
330	C	C	E	B	

MT - 27

Bauform 331
Metall

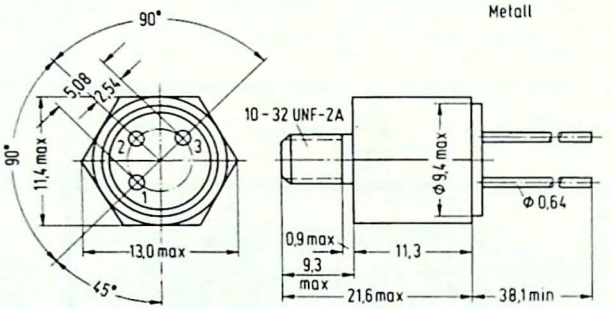

Fo	Af	Anschlüsse 1	2	3	Bem.
331	A	E	B	C	●

TO - 28

Bauform 332
Metall

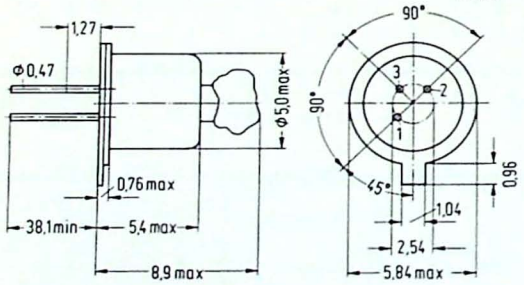

Fo	Af	Anschlüsse 1	2	3	Bem.
332	A	E	B	C	●

R - 5

Bauform 333
Metall

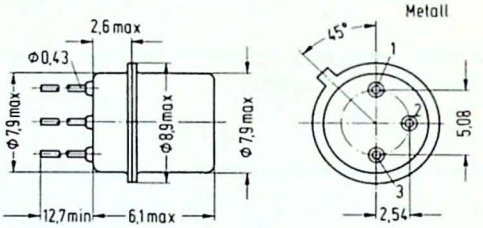

Fo	Af	Anschlüsse 1	2	3	Bem.
333	A	E	B	C	●

R - 2

Bauform 334
Metall

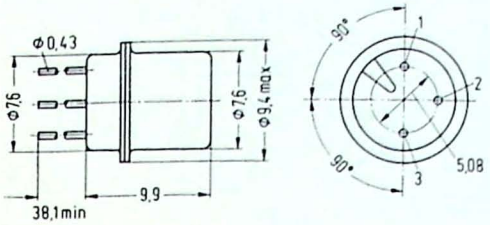

Fo	Af	Anschlüsse 1	2	3	Bem.
334	A	E	B	C	●●●
334	B	E	B	C	●

TO - 29

Bauform 336
Metall

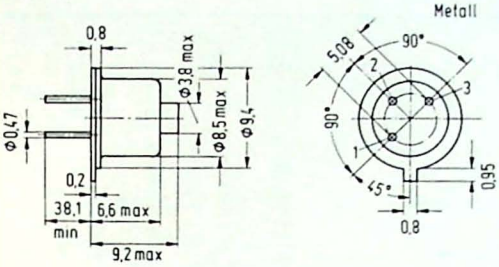

Fo	Af	Anschlüsse 1	2	3	Bem.
336	A	E	B	C	●
336	B	E	B	C	●●●

TO - 23

Bauform 338
Metall

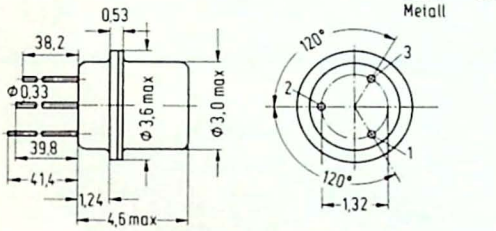

Fo	Af	Anschlüsse 1	2	3	Bem.
338	A	C	B	E	●

MT - 7

Bauform 340
Metall

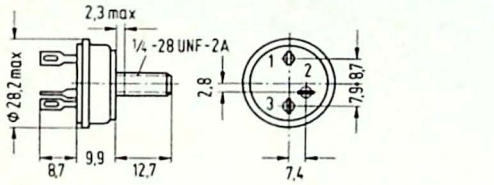

Fo	Af	Anschlüsse 1	2	3	Bem.
340	A	E	B	C	●

TO - 26

Bauform 335
Metall

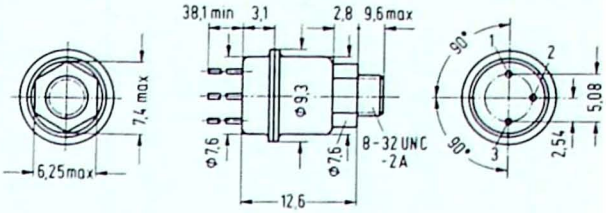

Fo	Af	Anschlüsse 1	2	3	Bem.
335	A	E	B	C	●●●

TO - 30

Bauform 337
Metall

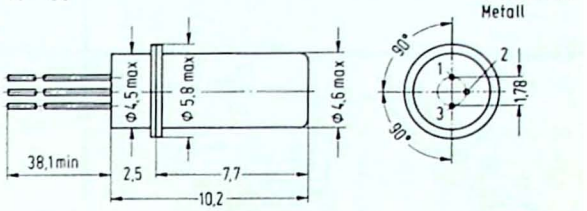

Fo	Af	Anschlüsse 1	2	3	Bem.
337	A	E	B	C	●

R - 32

Bauform 339
Metall

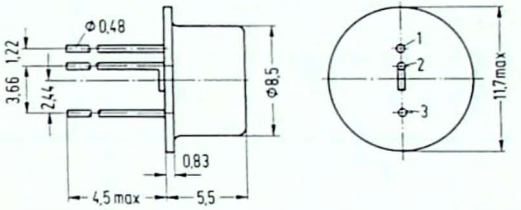

Fo	Af	Anschlüsse 1	2	3	Bem.
339	A	E	B	C	●●

TO - 32

Bauform 341
Metall

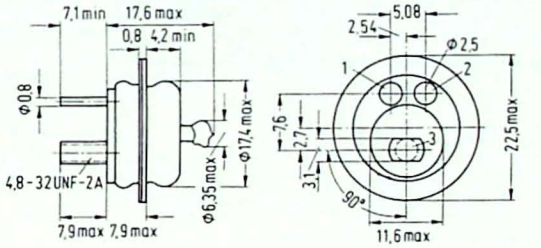

Fo	Af	Anschlüsse 1	2	3	Bem.
341	A	E	B	C	●

OV - 17
R - 163

Bauform 342
Metall

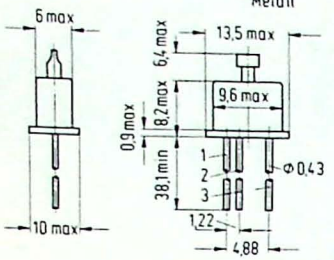

Fo	Af	Anschlüsse 1	2	3	Bem.
342	A	E	B	C	•

TO - 43

Bauform 343
Metall

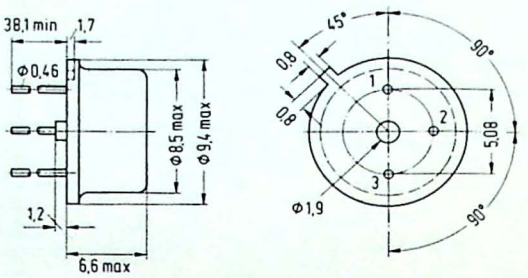

Fo	Af	Anschlüsse 1	2	3	Bem.
343	A	E	B	C	•

MT - 4

Bauform 344
Metall

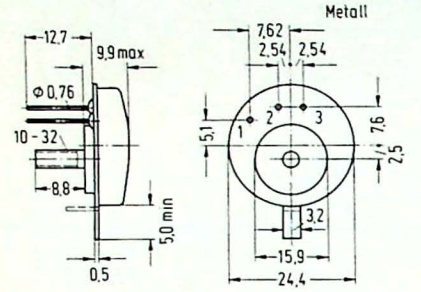

Fo	Af	Anschlüsse 1	2	3	Bem.
344	A	E	B	C	•

RM - 50

Bauform 345
Plastik

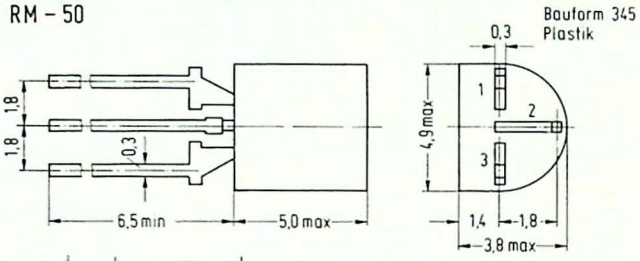

Fo	Af	Anschlüsse 1	2	3	Bem.
345	A	E	B	C	

R - 119 a

Bauform 346
Metall

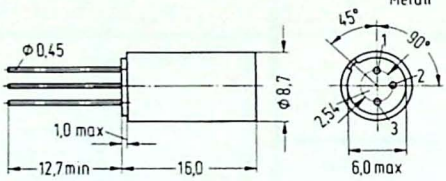

Fo	Af	Anschlüsse 1	2	3	Bem.
346	A	E	B	C	•

TO - 27

Bauform 347
Metall

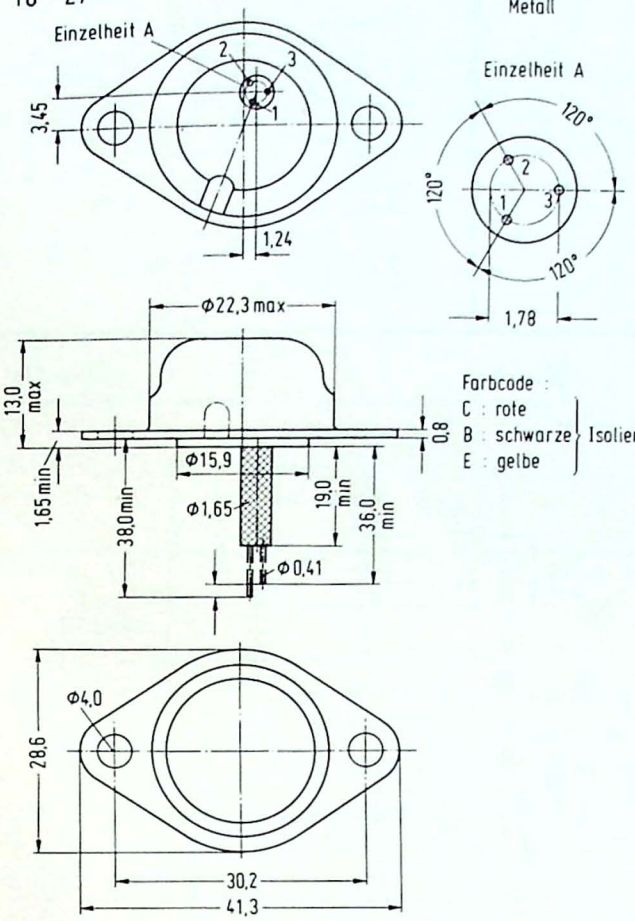

Farbcode :
C : rote
B : schwarze } Isolierung
E : gelbe

Fo	Af	Anschlüsse 1	2	3	Bem.
347	A	C	B	E	●

OV - 1

Bauform 348
Metall

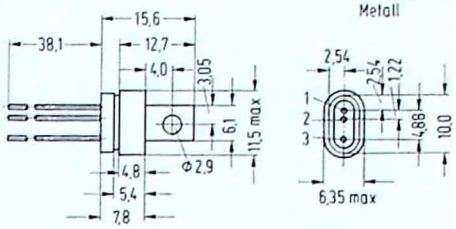

Fo	Af	Anschlüsse 1	2	3	Bem.
348	A	E	B	C	●

X - 41

Bauform 349
Plastik mit
Kühlschelle

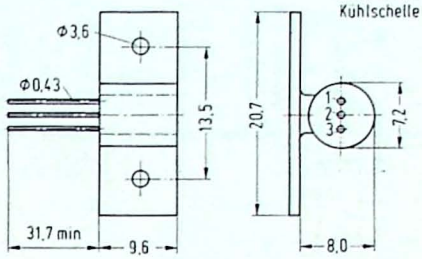

Fo	Af	Anschlüsse 1	2	3	Bem.
349	A	E	B	C	●

OV - 16

Bauform 350
Metall

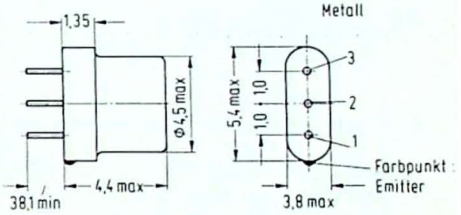

Fo	Af	Anschlüsse 1	2	3	Bem.
350	A	E	B	C	●

MM - 1
X - 4

Bauform 351
Metall

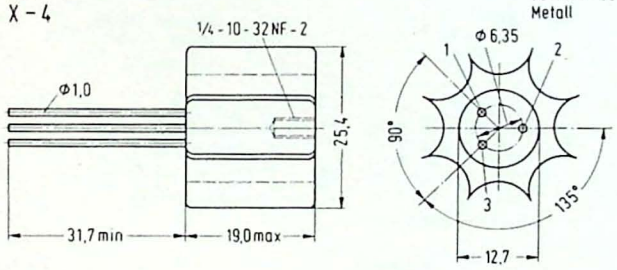

Fo	Af	Anschlüsse 1	2	3	Bem.
351	A	C	B	E	●

MM - 3

Bauform 352
Metall

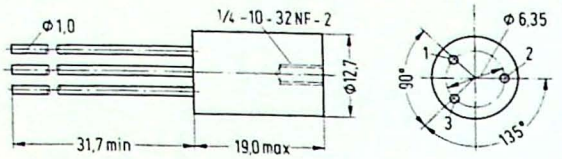

Fo	Af	Anschlüsse 1	2	3	Bem.
352	A	C	B	E	•

R - 108

Bauform 353
Metall

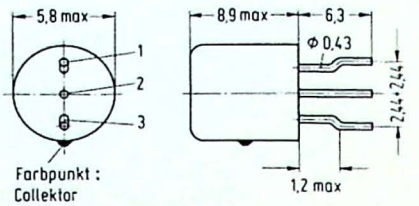

Fo	Af	Anschlüsse 1	2	3	Bem.
353	A	E	B	C	••

R - 109

Bauform 354
Metall

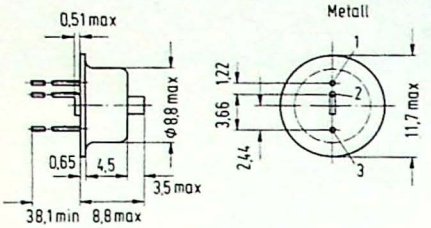

Fo	Af	Anschlüsse 1	2	3	Bem.
354	A	C	B	E	••

MS - 6

Bauform 355
Metall

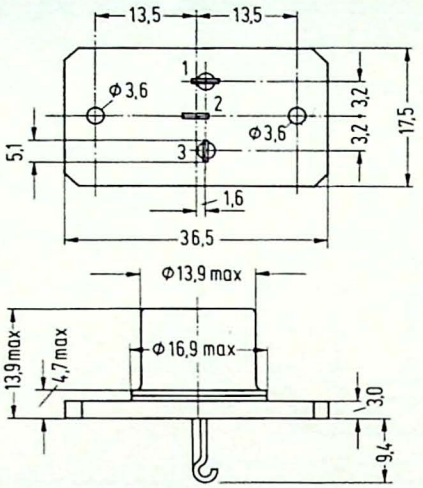

Fo	Af	Anschlüsse 1	2	3	Bem.
355	A	B	E	C	•••

R - 78

Bauform 356
Metall

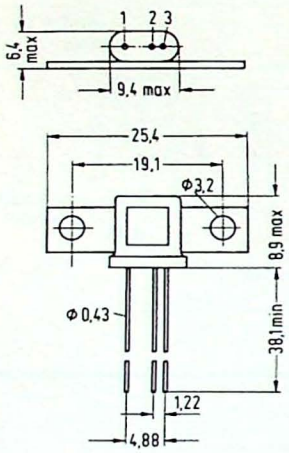

Fo	Af	Anschlüsse 1	2	3	Bem.
356	A	C	B	E	•••

MT - 60

Bauform 357
Metall

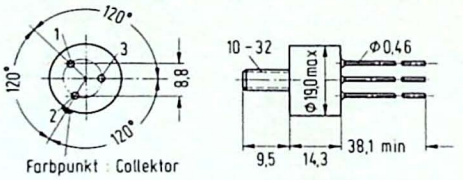

Fo	Af	Anschlüsse 1	2	3	Bem.
357	A	B	C	E	•

MT - 34

Bauform 358
Metall

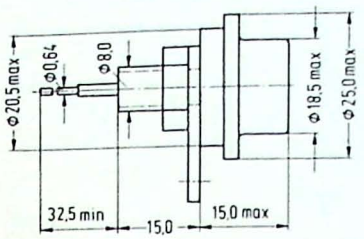

Fo	Af	Anschlüsse 1	2	3	Bem.
358	A	E	B	C	●

R - 71

Bauform 359
Metall

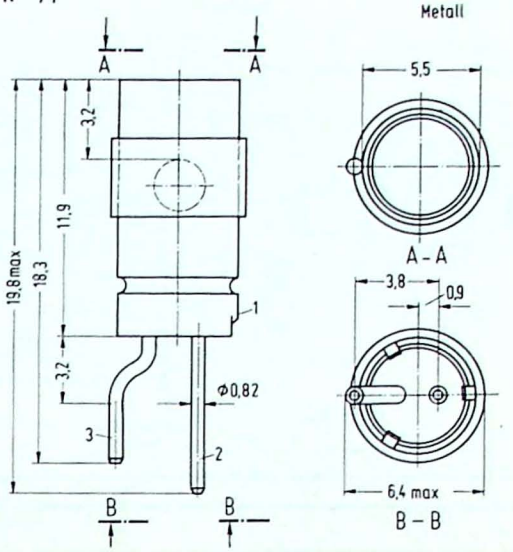

Fo	Af	Anschlüsse 1	2	3	Bem.
359	A	B	E	C	● ●

TO - 3 a

Bauform 360
Metall

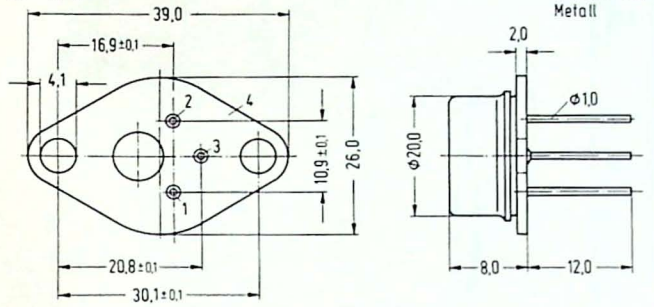

Fo	Af	Anschlüsse 1	2	3	4	Bem.
360	A	E	B	C		●
360	B	E2	B2/E1	B1	C1/C2	●

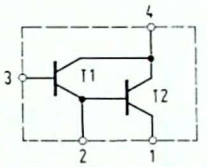

Anschlußschema zu 360 B

X - 140

Bauform 361
Keramik

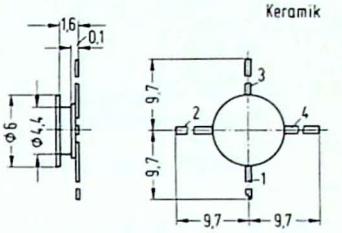

Fo	Af	Anschlüsse 1	2	3	4	Bem.
361	A	C	E	B	E	

MT - 88a

Bauform 362
Keramik mit
Metall-
Gewindestutzen

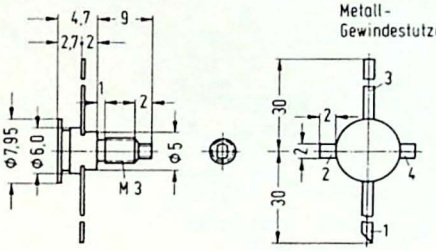

Fo	Af	Anschlüsse 1	2	3	4	Bem.
362	A	C	E	B	E	●
362	B	C	B	E	B	●

X - 120

Bauform 363
Keramik

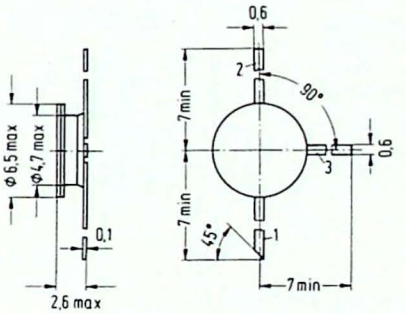

Fo	Af	Anschlüsse 1	2	3	Bem.
363	A	C	B	E	

MT - 73

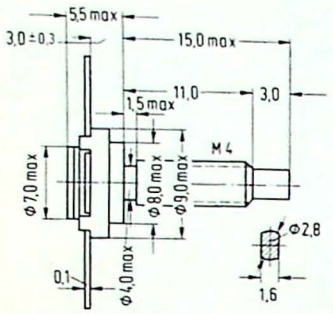

Bauform 364
Keramik mit
Metall-
Gewindestutzen

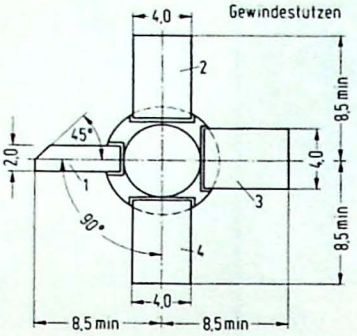

Fo	Af	Anschlüsse 1	2	3	4	Bem.
364	A	C	E	B	E	*

Spezial - 7

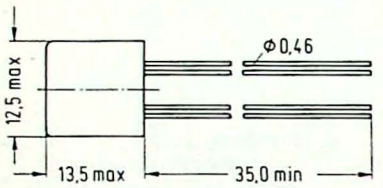

Bauform 365
Metall

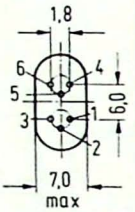

Fo	Af	Anschlüsse 1	2	3	4	5	6	Bem.
365	A	E1	B1	C1	E2	B2	C2	*

X - 129

Bauform 366
Keramik mit
Metallflansch

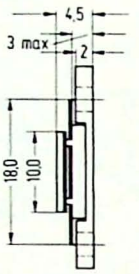

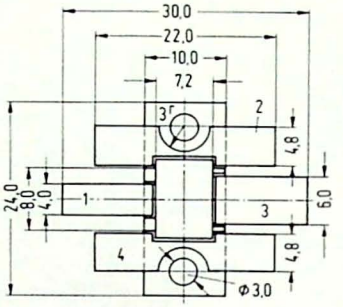

Fo	Af	Anschlüsse 1	2	3	4	Bem.
366	A	C	E	B	E	*

Spezial 2

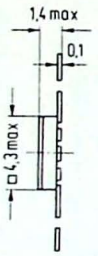

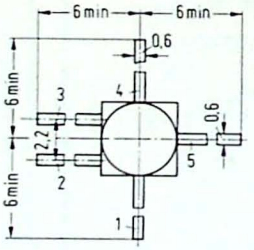

Bauform 367
Keramik

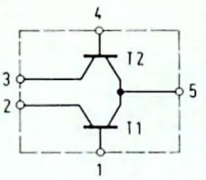

Anschlußschema
zu 367 A

Fo	Af	Anschlüsse 1	2	3	4	5	Bem.
367	A	B1	C1	C2	B2	E	

Spezial 3

Bauform 368
Keramik

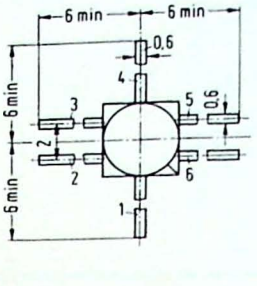

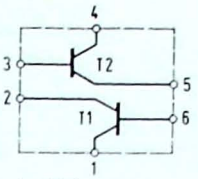

Anschlußschema zu 368 A

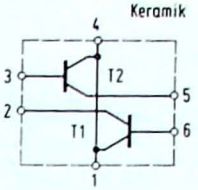

Anschlußschema zu 368 B

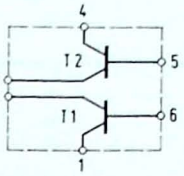

Anschlußschema zu 368 C

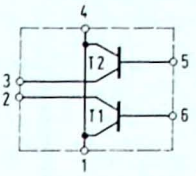

Anschlußschema zu 368 D

Fo	Af	Anschlüsse 1	2	3	4	5	6	Bem.
368	A	E1	C1	B1	E2	C2	B2	
368	B	E	C1	B2	E	C2	B1	
368	C	E1	C1	C2	E2	B2	B1	
368	D	E	C1	C2	E	B2	B1	

Spezial 4

Bauform 369
Keramik mit
Metall-
Gewindestutzen

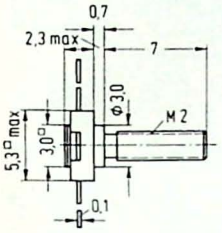

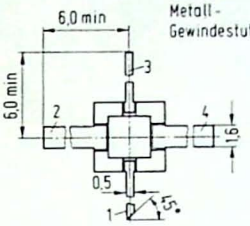

Fo	Af	Anschlüsse 1	2	3	4	Bem.
369	A	C	E	B	E	*

X - 141

Bauform 370
Keramik

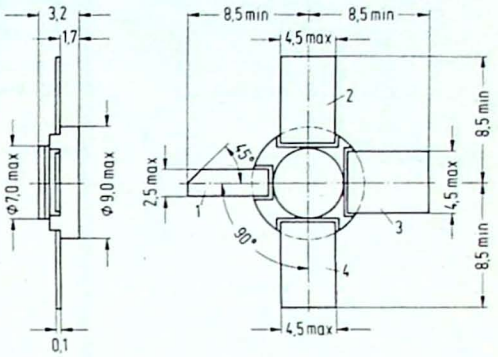

Fo	Af	Anschlüsse 1	2	3	4	Bem.
370	A	C	E	B	E	

X - 43

Bauform 371
Plastik mit
Metallgrundplatte

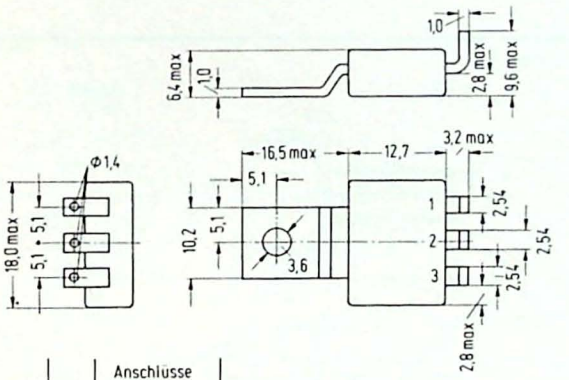

Fo	Af	Anschlüsse 1	2	3	Bem.
371	A	E	B	C	•

MT - 77

Bauform 372
Keramik mit
Metall-
Gewindestutzen

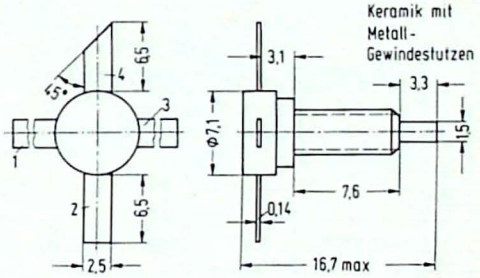

Fo	Af	Anschlüsse 1	2	3	4	Bem.
372	A	E	B	E	C	•
372	B	B	E	B	C	•

TO - 62

Bauform 373
Metall

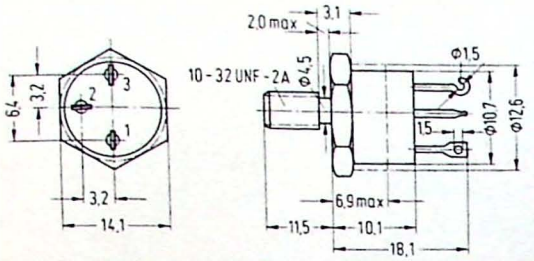

Fo	Af	Anschlüsse 1	2	3	Bem
373	A	E	B	C	•

X - 95

Bauform 375
Plastik mit
Metallgrundplatte

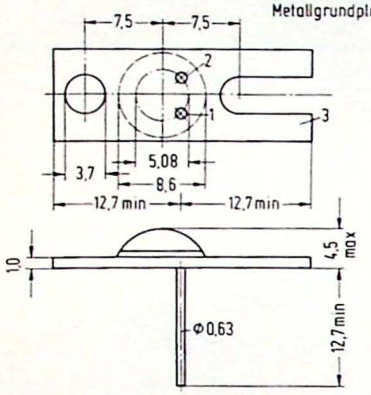

Fo	Af	Anschlüsse 1	2	3	Bem.
375	A	E	B	C	•

TO - 65

Fo	Af	Anschlüsse 1	2	3	Bem.
374	A	K	G	A	+ +

Bauform 374
Metall

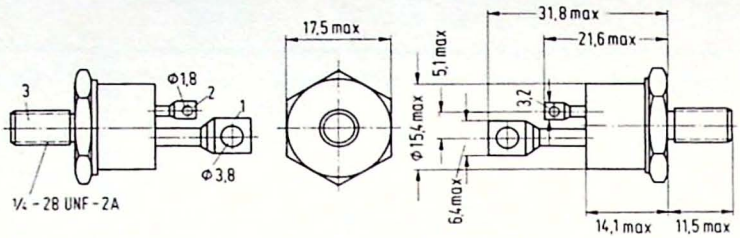

R - 3

Bauform 376
Metall

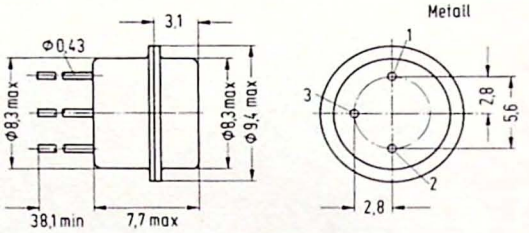

Fo	Af	Anschlüsse 1	2	3	Bem.
376	A	C	E	B	•

U - 44

Bauform 377
Keramik

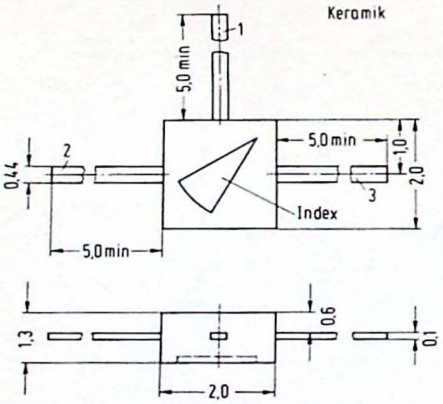

Fo	Af	Anschlüsse 1	2	3	Bem.
377	A	E	B	C	

U - 33

Bauform 378
Metall

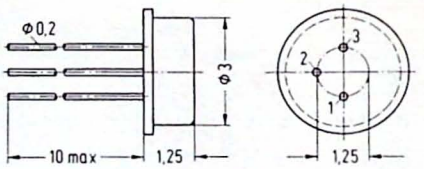

Fo	Af	Anschlüsse 1	2	3	Bem
378	A	E	B	C	*

U - 14

Bauform 379
Plastik

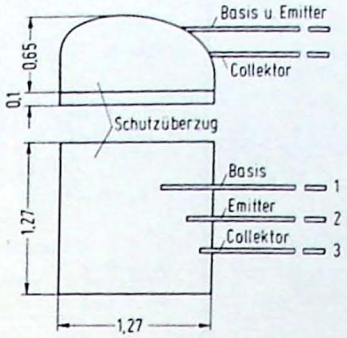

Fo	Af	Anschlüsse 1	2	3	Bem.
379	A	B	E	C	

SOT - 89

Bauform 380
Plastik

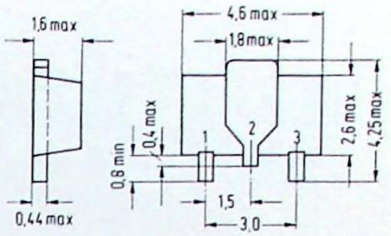

Fo	Af	Anschlüsse 1	2	3	Bem.
380	A	E	C	B	

SOT - 82
U - 150

Bauform 381
Plastik-mit
Metallgrundplatte

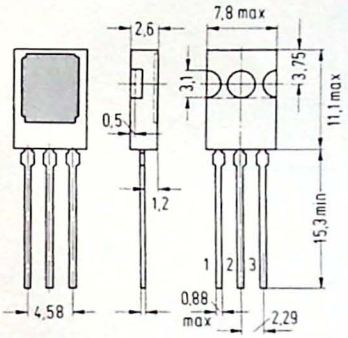

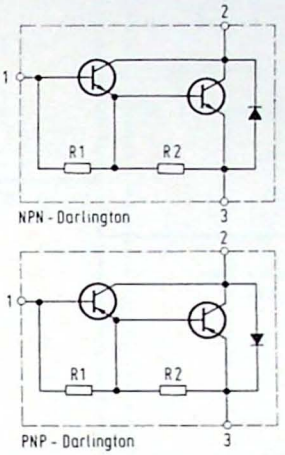

Fo	Af	Anschlüsse 1	2	3	Bem.
381	A	B	C	E	●
381	B	B1	C1/C2	E2	● Darlington

U - 43

Bauform 383
Plastik

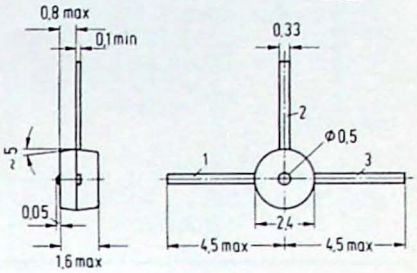

Fo	Af	Anschlüsse 1	2	3	Bem.
383	A	B1	E	B2	

MD - 44

Bauform 382
Metall

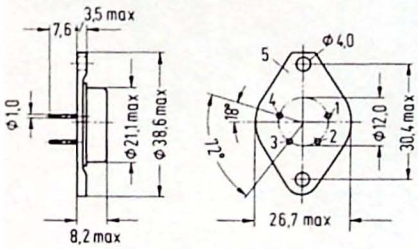

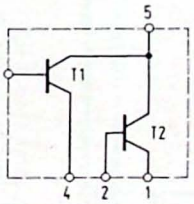

Anschlußschema zu 382 A

Fo	Af	Anschlüsse 1	2	3	4	5	Bem.
382	A	E2	B2	B1	E1	C1/C2	● Darlington

U - 114

Bauform 384
Plastik

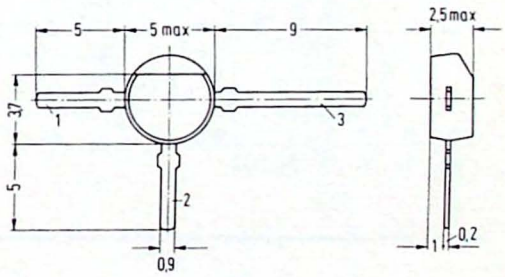

Fo	Af	Anschlüsse 1	2	3	Bem.
384	A	E	B	C	

X - 74

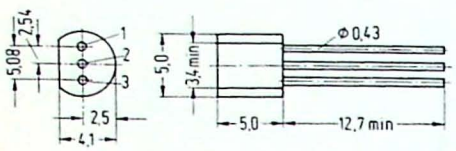

Bauform 385
Plastik mit
Kühlschelle

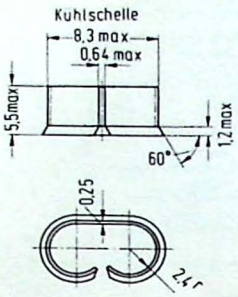

Fo	Af	Anschlüsse 1	2	3	Bem.
385	A	D	G	S	

TO - 68

Bauform 386
Metall

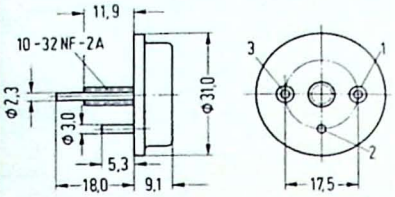

Fo	Af	Anschlüsse 1	2	3	Bem.
386	A	E	C	B	●

MD - 39

Bauform 387
Metall

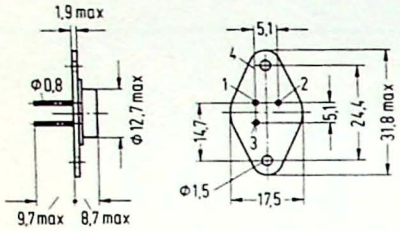

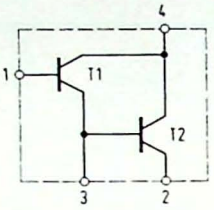

Anschlußschema zu 387 A

Fo	Af	Anschlüsse 1	2	3	4	Bem.
387	A	B1	E2	E1/B2	C1/C2	●

R - 148

Bauform 388
Plastik

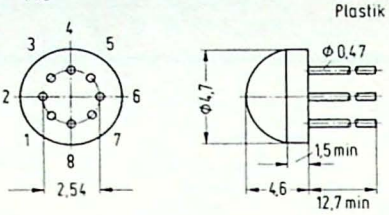

Fo	Af	Anschlüsse 1	2	3	4	5	6	7	8	Bem.
388	A	C1	B1	E1		E2	B2	C2		●

R - 97

Bauform 390
Plastik

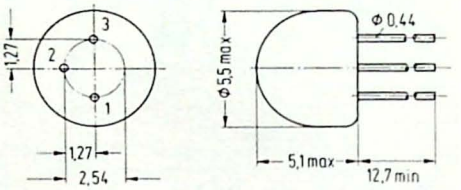

Fo	Af	Anschlüsse 1	2	3	Bem.
390	A	E	B	C	
390	B	S	D	G	

Spezial 5

Bauform 389
Plastik

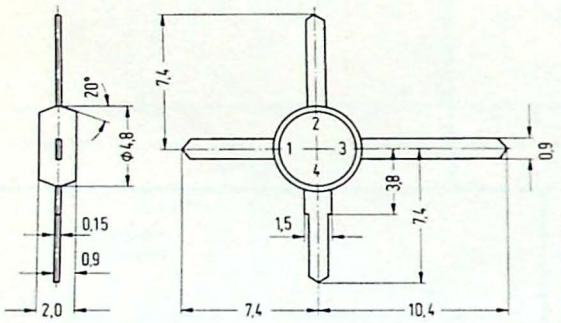

Fo	Af	Anschlüsse 1	2	3	4	Bem.
389	A	G1	G2	D	S,Sub.	

U - 41

Bauform 391
Keramik / Plastik

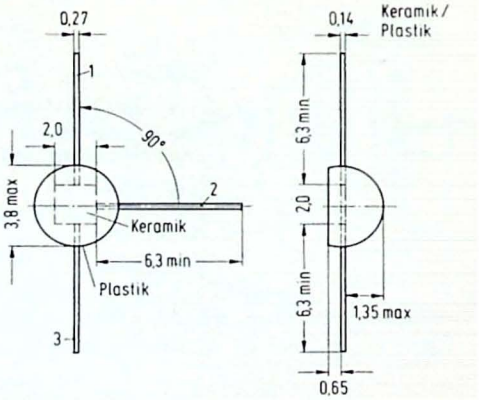

Fo	Af	Anschlüsse 1	2	3	Bem.
391	A	B	E	C	

R - 80

Bauform 392
Metall

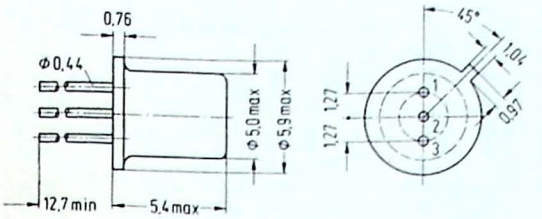

Fo	Af	Anschlüsse 1	2	3	Bem
392	A	E	B	C	✱

X - 39

Bauform 393
Keramik

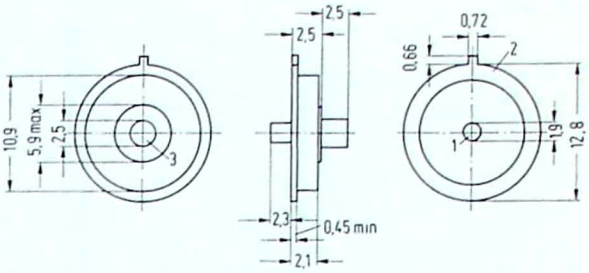

Fo	Af	Anschlüsse 1	2	3	Bem
393	A	E	B	C	●

X - 136

Bauform 394
Keramik mit
Metallflansch

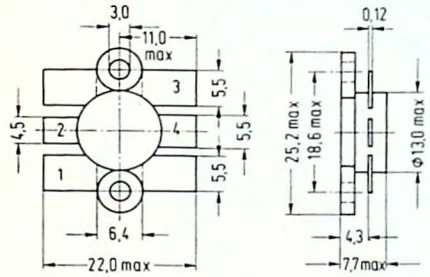

Fo	Af	Anschlüsse 1	2	3	4	Bem
394	A	E	C	E	B	●●●

X - 137

Bauform 395
Keramik mit metalli-
sierter Grundplatte

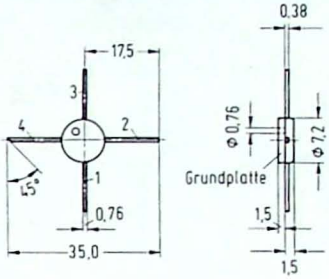

Fo	Af	Anschlüsse 1	2	3	4	Bem
395	A	E	B	E	C	✱

U - 143

Bauform 396
Keramik mit
Metallflansch

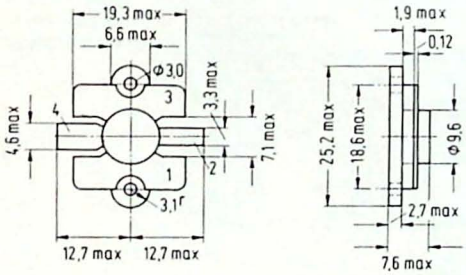

Fo	Af	Anschlüsse 1	2	3	4	Bem
396	A	E	C	E	B	✱

X - 130

Bautorm 397
Keramik mit
Metallflansch

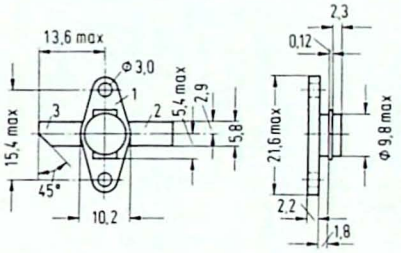

Fo	Af	Anschlüsse 1	2	3	Bem
397	A	E	B	C	●●●

U - 102

Bauform 398
Plastik

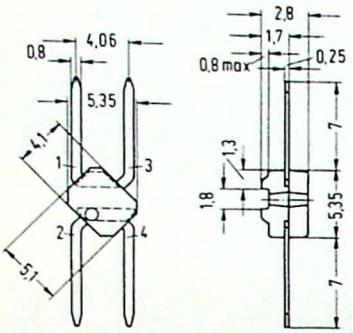

Fo	Af	Anschlüsse 1	2	3	4	Bem.
398	A	G1	G2	S	D	
398	B	B	E	C	B	

U - 80

Bauform 399
Plastik

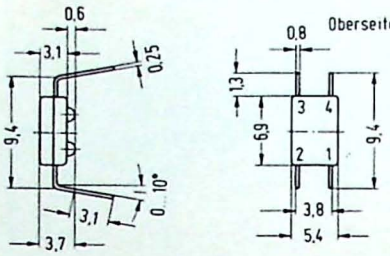

Fo	Af	Anschlüsse 1	2	3	4	Bem.
399	A	S	G1	G2	D	

X - 72

Bauform 400
Keramik

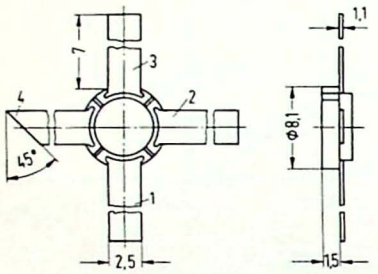

Fo	Af	Anschlüsse 1	2	3	4	Bem.
400	A	E	B	E	C	

X - 118

Bauform 401
Keramik

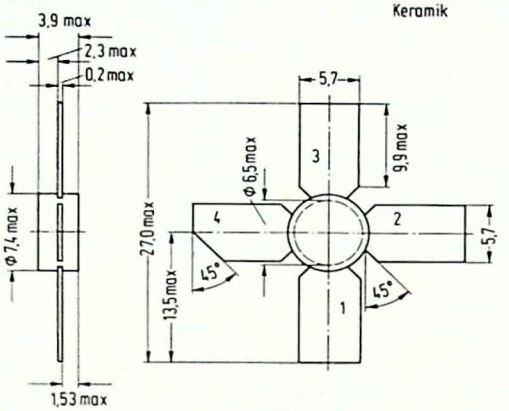

Fo	Af	Anschlüsse 1	2	3	4	Bem.
401	A	E	B	E	C	

X - 123

Bauform 402
Keramik mit
Metallflansch

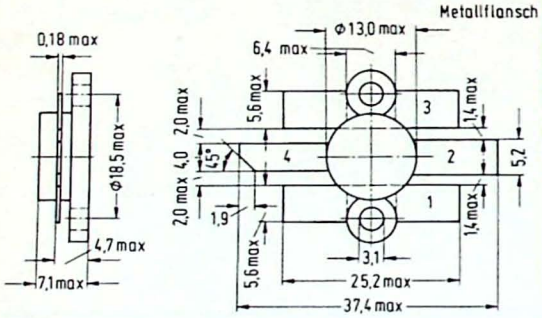

Fo	Af	Anschlüsse 1	2	3	4	Bem.
402	A	E	B	E	C	●●●

MM - 18

Bauform 403
Keramik mit
Metallflansch

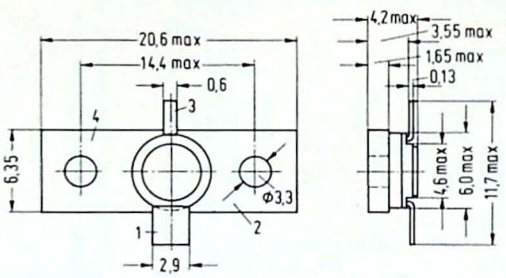

Fo	Af	Anschlüsse 1	2	3	4	Bem.
403	A	E	B	C	B	●●

MM - 14

Bauform 404
Keramik

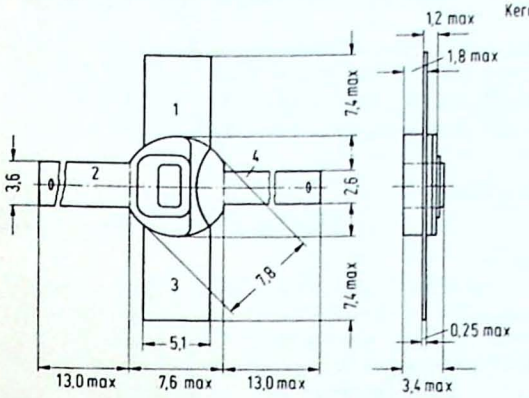

Fo	Af	Anschlüsse 1	2	3	4	Bem.
404	A	E	B	E	C	

TO - 215
X - 82

Bauform 405
Keramik / Metall

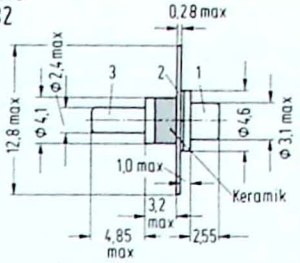

Fo	Af	Anschlüsse 1	2	3	Bem.
405	A	E	B	C	•

R - 123

Bauform 406
Metall

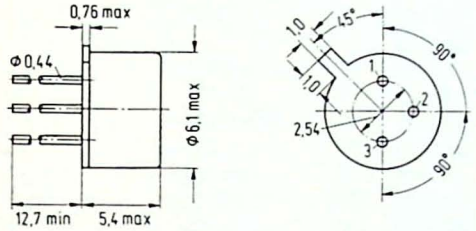

Fo	Af	Anschlüsse 1	2	3	Bem.
406	A	E	B	C	•

MU - 13

Bauform 407
Metall

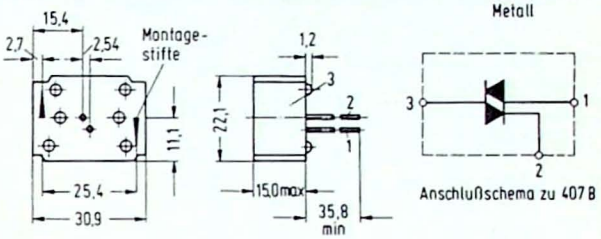

Fo	Af	Anschlüsse 1	2	3	Bem.
407	A	K	G	A	+ +
407	B	MT1	G	MT2	+ + +

RD - 7

Bauform 408
Metall

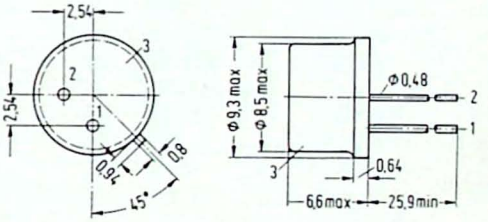

Fo	Af	Anschlüsse 1	2	3	Bem.
408	A	MT1	G	MT2	+ + +

RD - 31

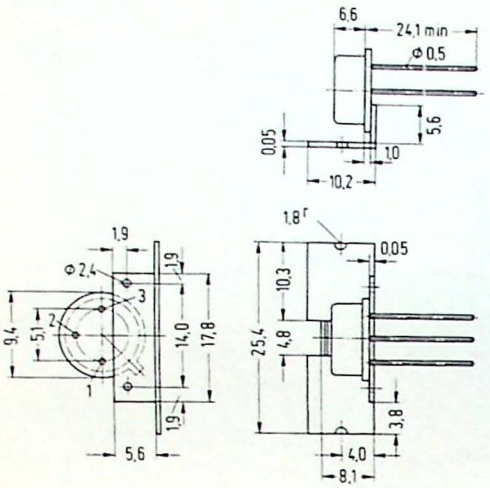

Bauform 409
Metall

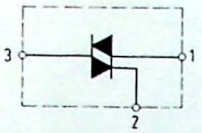

Anschlußschema zu 409 A

Fo	Af	Anschlüsse 1	2	3	Bem.
409	A	MT1	G	MT2	+ + +
409	B	K	G	A	+ +

R - 92

Bauform 410
Metall

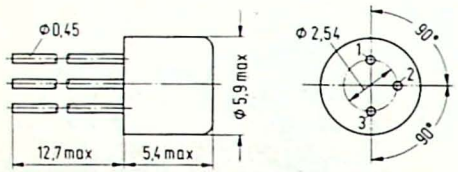

Fo	Af	Anschlüsse 1	2	3	Bem.
410	A	E	B	C	●

Alttypenregister

In der „Transistoren-Taschen-Tabelle" (TTT), die als Nachfolge für die „Kristalldioden- und Transistoren-Taschen-Tabelle" (KTT) anzusehen ist, sind nur Transistoren, nicht aber Dioden beschrieben. Alle Bauteile, die zwar in der KTT enthalten waren, in der TTT jedoch nicht mehr aufgeführt sind, werden im Alttypenregister angegeben. Die Endziffer kennzeichnet die letzte KTT-Auflage, in der diese Typen noch vorhanden waren.

List of old types

The transistor pocket guide, the successor to the crystal-diode and transistor pocket guide, contains only transistors, and omits diodes. All devices which were in the earlier guide and are not listed in the new transistor pocket guide are given in the List of Old Types. The last number identifies the last edition of the crystal-diode and transistor pocket guide in which the device was featured.
The List of Old Types can be found an pp.

Nomenclature des types anciens

Dans le présent répertoire, que l'on doit considérer comme le successeur du «répertoire des transistors et des diodes à cristal», seuls sont pris en compte les transistors. Tous les types de composant contenus dans le répertoire précédent, mais exclus du présent mémento, sont portés dans l'index général. Le dernier chiffre, indique la dernière édition du répertoire dans laquelle figurent ces types.

A 0	A-671	10
A 1698, 1768, 1858		6
AA 20	AA 60	10
AA 111	AA 144	10
AAY 11	AAY 59M	10
AAZ 10	AAZ 18	10
AC 02 BT	AC 10D	10
AD 51	AD 54	10
AD 251	AD 254	10
AD 501	AD 1004	10
AD 1202	AD 1203	10
AD 1501	AD 1504	10
AD 2001	AD 2004	10
ADY 18		10
ADY 30	ADY 32	10
AE 100	AE 2216N	10
AEY 11	AEY 30D	10
AF 1N645	AF 1N649	10
AG 0512	AG 6012	10
AH 101	AHY 10D	10
AM 005	ARA 46P	10
AT 220	ATZ 10	10
AY 102	AYY 10-120	10
B 10 A-A	B 5000	10
BA 100	BA 410	10
BAV 10	BAV 54/100	10
BAW 10	BAW 99	10
BAX 11	BAX 94	10
BAY 14	BAY 99	10
BB 11 AA	BB 360	10
BBY 10	BBY 28	10
BC 209, 211		10
BD 1428		10
BDW 32		10
BDY 41		10
BDY 48	BDY 49	10
BF 131, 133		10
BF 359, 360		10
BF 559, 560		10
BFR 45		10
BFS 87		10
BFV 13, 15, 19		10
BFV 79		10
BFW 27		10
BFX 78		10
BFZ 10		10
BJY 10		10
BN 4000	BN 4006	10
BR 100	BRY 54/600	10
BSA 01	BSG 03	10
BSJ 79		10
BSM 01	BSM 61	10
BSY 35, 47, 50		10
BT 100A-300R	BT 120	10
BTR 403	BTZ 45	10
BUY 32	BUY 33	10
BXY 10C	BXY 34	10
BY 88	BY 250	10
BYX 10	BYX 67/1000	10
BYY 10	BYY 92	10
BYZ 10	BYZ 19	10
BZ 10	BZZ 29	10
C 01	C 703	10
CA 20	CAY 15	10
CD 508	CH 116 Z	10
CK 4	CK 26 A	10
CK 27	CK 861	9
CK 863	CK 942	10
CP 98	CRT 1592	10
CS 2	CS 249	10
CST 1739	CST 1746	7
CTD 100	CTD 400	10
CTP 301	CTP 308	6
CTP 309	CTP 1002	9
CTP 1003	CTP 1111	10
CTP 1112	CTP 1355	9
CV 103, 253		10
CV 291	CV 7127	7
CX 5/25	CX 10/300	7
CXY 10	CXY 14C	10
D 6 HZ	D 50 47	7,10
DA 000	DD 320A	10
DD 321	DD 526A	9
DD 710	DK 15	10
DN 34a	DN 96	8
DPD 3	DPD 12A	6
DR 100	DR 126	9
DR 128	DR 402	7
DR 403, 404		9
DS 05	DZ1 82A	10
E 11	EVR 150B	6,10
EV 51	EW 59	6
EW 97	EW 99	10
F-2	FCT 1135	10
FD 3	FD 8	6,7
FD 100	FX 32/II	10
G 1 CA	G 8010	6,10
GA 1	GA 53A	6
GA 100	GA 301	10
GA 528, 529		6
GA 5005C	GAZ 51	10
GB 31	GB 62	5

GBS 201A .....GES 120 10
GET 1 .....GET 892 9,10
GEX 13 .....GEX 952 9
GF 100 .....GFIS 2 10
GFT 01 6
GFT-3V3 .....GT 1202 6,10
GTA .....GTS 9
GU 1A 100 ....GY 125 9,10
H 11 .....HB-3 7,10
HD 1871 .....HD 6775 7
HF-1 .....HF 200 6
HGR-5 .....HPS 1672 10
HR 2A .....HR 5B 10
HR 10211 .....HR 10681 6
HS 6 .....HS 150/1000 10
HS 200 .....HS 3110 9
HSC 1 .....HW 91 10
IB 000 .....ID 10-050 10
IF-1 7
IS 2,5-100 .....ITT 777 10
J-1 .....J-3 7
J-5 .....JK 100A 10
K 34 .....KZZ 83 6,10
LD 11, 12 10
LD-47 .....LD 145 9
LM 103 .....LT 5153 10
M 1 .....M 6100 6,10
MA 1 .....MAC 3-6 7,10
MAS 20 10
MB 200 .....MCR 2305-6 7,10
MD 4,6,8,10 10
MD 100,110,120 10
420,499 10
MD 502 .....MD 504 10
MD 7011 10
MDS 33 10
ME 30 .....MF 204 10
MM 486 .....MP-18 10
MPT 28,32 10
MQ-1 .....MZG 39 10
N 400A .....NU 58 10
O4 A653 .....OAZ 292 10
OC 2A .....OY 6047 7,10
P 13 .....PC 103 10
PC-112-10 .....PC 137-A7 9
PD 3 .....PD 12A 6,10
PD 101 .....PS 460 10
PS 500 .....PS 724 9
PS 1171 .....PT 2S 10
PT 531 .....PT 901 7
PT 6618 .....PX 1/2 10
Q 1/1 .....RD 10H 6,10
RD 120 .....RD 250 7
RD 500 .....RD 2525A 6,10
RDX 300 .....RDX 302 6
RF 2,7 .....RF 200 10
RL 31 .....RN 1115 10
RR 14, 14 YD, 14 Z 6
RR 20 .....RR 162 7,10
RS-6 .....RZ 18B 9,10
S-0 .....S-5535 6,10
SA 5-M .....SAZ 61 10
SB 100 .....SF 245 6,10
SF-R 105/1 ....SF-R 155 7
SF-T 106 .....207 7
SFD 4 .....SFD 481 7,10
SFM 101 .....SH 10 B2 10
Si 01 .....Si 91N 7,10
SI 211N .....SI 2216N 10
SiD 01E .....Ska 12 10
SL 100 .....SPR-5 7,10
SR-10 .....SS 219E 7,10
ST 20 .....ST 23 10
ST 111/1 .....121/8 10
ST 173 10
STC 101 .....SZY 7,10
T 0031 .....TDR 8A 7,10
TF 48 .....TF 270 7,10
TG 17 .....THP 930 6,10
TI 2,6 10
TI 42 .....TI 43A 10
TI 116 .....TI 118 10
TI 550,551 10
TI 603 .....688 7,10
TIC 31 .....TIC 272E 10
TIS 41 10
TIX 67, 120, 435, 985 7,10
TJ 2 .....TK 1002C 7,10
TL 12 .....TM 124 9
TM 62 .....TM 66 6
TMD-01 .....TMD 916 7
TMT 839 .....TMT 843 7
TN-53 .....TQ-64 6,10
TR 05 .....TRAL 220 7,10
TS-1A TS-176 7,10
TS 601 .....TS 1000 6,10
TSi 5/50 .....WX 4812 7,10
X 1 RC2 .....YS 11 7,10
Z 1 .....ZS 78 7,10
ZTK 9 .....ZTK 33 10
ZU 3,9 .....ZZY 200 10
080C 0958 6,10
1A 1M4 6,10
1N21 .....1N 5757B 7,10
1NC-010 .....1NC-022 6
1P 643 .....1P 649 10
1S 001 .....1S 7150 7,10
2A 2MA 10
2N34D 2N43D 10
2N46, 57 10
2N 63D, 64D 10
2N 66 .....2N 75 10
2N 88 .....2N 90 10
2N 93, 116, 123A 10
2N 151 .....2N 154 10
2N 192, 222, 269A 10
2N 431 .....2N 434 10
2N 560A, 577, 583A 10
2N 623, 626, 717A 10
2N 1095, 1096, 1468 10
2N 1619, 1699, 1765 10
2N 1978, 2457, 2458 10
2N 2584, 2585 10
2N 2646, 2647 10
2N 2962 .....2N 2965 10
2NU 72 .....2NU 74 10
20A 72 .....2S 720 7,10
2SA 331, 444, 445 10
2SA 449, 535, 536 10
2SB 649, 650 10
2SC 455 10
2SF 11 .....3MS 40 6,10
3N 29 .....70U 60 7,10
72 Z4 .....120 SM 6,10
154 T1 .....162 T1 10
193 DT2 .....439-M 7,10
498 .....655 C9 10
677A 9 994 7,10
40108 .....40216 10
40378, 40379, 40393 10
40561 .....40574 10
40583, 40673 10
40809, 40819 10

Dioden-Daten sind
in aller Ausführlichkeit in der Tabelle

Franzis Verlag München

der große Fachverlag für angewandte Elektronik

DVT - Große Dioden-Vergleichs-Tabelle

Dioden im Datenvergleich. Bearbeitet von Dipl.-Ing. Emmerich Scholtes enthalten.

Über 8000 Dioden sind in diese Tabelle aufgenommen worden. Jedem Typ sind die wesentlichen kennzeichnenden Daten zugeordnet. Doch der eigentliche Gebrauchswert liegt auf einer ganz anderen Ebene.
Zu jedem Diodentyp werden im Datenvergleich die Austauschtypen genannt und danach sogar treffend klassifiziert in vergleichbar oder bedingt vergleichbar.
Jetzt fällt im Bedarfsfalle dem Anwender die Entscheidung leicht. Das umständliche Suchen und Blättern in den verschiedensten Herstellerlisten ist fast überflüssig. Ein Blick in diese Tabelle genügt, und Sie finden die Angaben über:
Sperrspannung. Z-Spannung (Nominalwert der Zenerspannung). Durchlaß-Restspannung (Flußspannung). Dauer-Durchlaßstrom. Sperrstrom. Zener-Meßstrom (test). Spitzenwert des verwendeten Begriffs, kleiner als der nachstehende Wert, größer als der nachstehende Wert. Sperrschichttemperatur. Totale Verlustleistung. Serienwiderstand. Dynamischer Durchlaßwiderstand. Dynamischer Z-Widerstand. Diodenkapazität (Sperrschichtkapazität). Spannungsrichtverhältnis. Meßfrequenz. Rückwärtserholungszeit (Schaltzeit) von Schaltdioden. Temperaturkoeffizient der Z-Spannung (%/grad). Material des Gehäuses. Gehäuseformen. Montagebolzen. Einsatztemperaturbereich. Codebezeichnung für U_z-Toleranz der Z-Dioden.
Eine umfassendere Daten-Tabelle über Dioden hat es im Franzis-Verlag noch nicht gegeben.
414 Seiten, Großformat mit 89 Abbildungen von Gehäuseformen.
Kart. DM 28.–
ISBN 3-7723-5981-7

Franzis-Fachbücher bekommen Sie durch jede Buchhandlung ●

Weitere Halbleiter-Tabellen

VTT – Vergleichs-Tabelle für Transistoren

Ersatztypen, exakte Austauschbarkeit, gleiche Pinbelegung. Und das verknüpft in einer Transistoren-Tabelle. Was wünscht sich ein Elektronik-Praktiker mehr?
Jetzt kann er schnell die gleichartigen Typen ermitteln und gleichzeitig ihre Daten miteinander vergleichen. Ihm werden bis zu sechs Ersatztypen angeboten, drei davon mit der Angabe der Unterschiede zum Original-Transistor. Eine zusätzliche Vergleichsmöglichkeit ist durch die Kennzeichnung der Familienzugehörigkeit gegeben.
In dieser Tabelle sind alle Silizium-Transistoren aufgeführt, sofern sie bei Pro Electron registriert worden sind. Firmeneigene Datentabellen treten damit weit in den Hintergrund. Es braucht zuerst nur in einer Tabelle nachgeschlagen werden: in dieser Vergleichstabelle für Transistoren!
Die Fachpresse urteilt: Muß ein Transistor ersetzt werden, steht der Praktiker immer dann vor einem Problem, wenn die verlangte Type nicht vorhanden oder nicht mehr lieferbar ist. Hier hilft die VTT mit über 30 000 Einzeldaten. In der Tabelle sind alle Silizium-Transistoren aufgeführt, die bei Pro Electron registriert worden sind. Damit ist die Wahrscheinlichkeit groß, daß die Transistoren auch lieferbar sind. Die Vergleichstabelle ist ein nützliches Nachschlagewerk für den Praktiker. Der Elektromeister und Deutsches Elektrohandwerk
326 Seiten, mit über 30 000 Daten und 115 Gehäuseformen. Kart. DM 24.–
ISBN 3-7723-5001-1

TVT – Transistoren-Vergleichs-Tabelle

Diese Taschentabelle – kurz TVT genannt – führt an die miteinander vergleichbaren Halbleitertypen heran. Es sind nicht nur deutsche Transistoren, sondern auch amerikanische, japanische und europäische in die Tabelle aufgenommen worden. Infolge der hohen Anzahl der in den Vergleich einbezogenen Typen (etwa 10 000) ergibt sich ein hoher Gebrauchswert der Tabelle.
Die Fachpresse urteilt: Wer Transistoren anwendet, kennt die Schwierigkeiten, einen entsprechenden Ersatztyp zu finden und wird gerne zu dieser Tabelle greifen. Besonders auch im Reparaturfall findet man schnell geeigneten Ersatz. Der Elektromeister, München
4. Auflage mit Nachtrag. 256 + 57 Seiten. Kart. DM 22.–
ISBN 3-7723-5554-4

VTD – Vergleichs-Tabelle für Dioden

Typenvergleich von Triacs, Thyristoren, Diacs, Z-Dioden. Leds. –
Für 6084 werden 9024 Ersatztypen genannt. Es sind europäische, amerikanische und japanische Dioden aufgeführt. Es ist vermerkt, bei welchen Typen es empfehlenswert ist, die vollständigen Daten in einem Handbuch zu vergleichen.
2. Auflage. 144 + 36 Seiten. Kart. DM 13.– ISBN 3-7723-6092-0

Franzis-Fachbücher bekommen Sie durch jede Buchhandlung ●

Dipl.-Ing. Hans-Günther Steidle

Die Transistoren-Taschen-Tabelle (TTT) ist die moderne Nachfolge der bewährten KTT. Sie enthält fast alle auf dem Markt befindlichen europäischen, japanischen und amerikanischen Transistoren. Das bedeutet: Rund 23 000 Transistoren sind hier mit ihren elektrischen und mechanischen Eigenschaften aufgeführt. Aus über 400 Gehäusezeichnungen gehen die mechanischen Abmessungen und die Pin-Belegungen deutlich hervor.

Die Transistoren-Taschen-Tabelle (TTT) hat eine hohe Zugriffszeit. Eine gut überschaubare Einteilung und Ordnung führt den Benutzer sehr schnell an die gewünschte Type mit all ihren elektrischen und mechanischen Daten heran. Dabei wirkt die Zusammenfassung nach Typenfamilien auf den Techniker wohltuend. Die Transistoren-Taschen-Tabelle (TTT) enthält auch die Anschriften der Hersteller und sehr oft auch die der Zwischenhändler. So können spezielle Auskünfte rasch eingeholt werden.

Damit hat die Transistoren-Taschen-Tabelle (TTT) einen Informationsgehalt erreicht, der den der bewährten KTT weit übertrifft.

ISBN 3-7723-54[illegible]1-6